jp/en
2023 | 01

対応PDF · *Interactive PDF*

ご希望のルーフタイプをクリックしてください。ロゴをクリックすると目次に進みます。

Click on the roof type you want. Click on the logo to go to the content page.

単品 スペアパーツ · *Single Spare Parts*

CS-UltraLine HD
CS-UltraLine II
CS-UltraLine I
CS-Profi I
CS-Lite Plus
CS-Lite
CS-Lite Volumen

CS-ECO I
CS-Small
VP-UltraLine
VP-Lite
VP-Profi I
VP-Classic
VP-ECO I

SB 年現在/from 2008
SB 年まで/till 2008
TailWing I
DrySystem
CS-Hybrid
CS-Profi II
CS-ECO II

Compact
VP-Standard
VP-Profi II
VP-ECO II
TailWing II
TipperRoof

Edscha
Trailer Systems

www.EdschaTS.com

Das Original

換算表 · *Conversion table*

モデル *Model*	コンシールドタイプ *Roof type*
CS-UltraLine HD	2982 8XXX
CS-UltraLine II	2982 3XXX
CS-UltraLine I	2982 1XXX
CS-Profi I	2980 8XXX
CS-Lite Plus	2981 95XX
CS-Lite	2980 9XXX
CS-Lite Volumen	2981 91XX / 2981 92XX
CS-ECO I	2980 92XX
CS-Small	–
VP-UltraLine	2983 0XXX
VP-Lite	2978 9XXX
VP-Profi I	2979 8XXX
VP-Classic	2978 1XXX
VP-ECO I	–

モデル *Model*	コンシールドタイプ *Roof type*
SB-Profi 年現在/from 2008	2971 2XXX
SB-Profi 年まで/till 2008	2971 2XXX
TailWing I	–
DrySystem	–
CS-Hybrid	2340 XXXX
CS-Profi II	2320 XXXX
CS-ECO II	2330 XXXX
Compact スライディングルーフ / *Sliding Roof*	2350 XXXX
Compact 固定式ルーフ / *Fixed Roof*	2355 XXXX
VP-Standard	2365 XXXX
VP-Profi II	2325 XXXX
VP-ECO II	2370 XXXX
TailWing II	–
TipperRoof	2400 0XXX

シリアルナンバー」プレートで説明 · *The "serial number" plate explained*

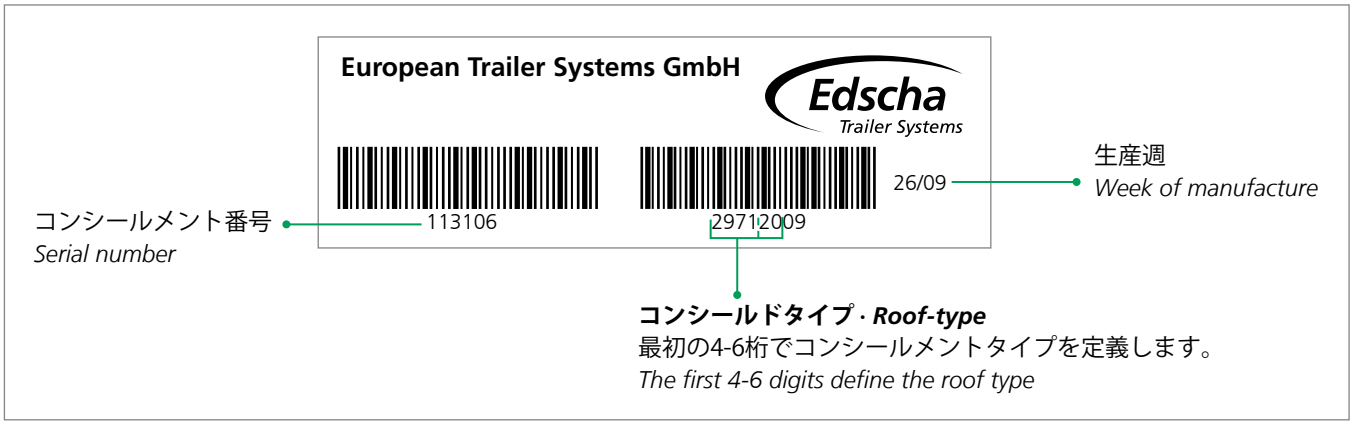

対応PDF · *Interactive PDF*

ご希望のルーフタイプをクリックしてください。ロゴをクリックすると目次に進みます。

Click on the roof type you want. Click on the logo to go to the content page.

コンテンツ · *Content*

CS-UltraLine HD	4
CS-UltraLine II	31
CS-UltraLine I	59
CS-Profi I	84
CS-Lite Plus	114
CS-Lite	142
CS-Lite Volumen	170
CS-ECO I	197
CS-Small	212
VP-UltraLine	223
VP-Lite	244
VP-Profi I	267
VP-Classic	293
VP-ECO I	323
SB 年現在/*from* 2008	338
SB 年まで/*till* 2008	363
TailWing I	377
DrySystem	386
CS-Hybrid	393
CS-Profi II	464
CS-ECO II	523
Compact スライディングルーフ / *Sliding Roof*	564
Compact 固定式ルーフ / *Fixed Roof*	593
VP-Standard	620
VP-Profi II	657
VP-ECO II	689
TailWing II	713
TipperRoof	723

すべての技術的データならびに情報は拘束力を持たず、法的請求の根拠として使用することはできません。車両装備は原則として提示する製品がユーザーの要件を満たしているかどうかを確認する義務があります。当社は随時技術の進歩のために変更を導入する権利を留保します。このカタログの発行をもって、表示されている製品に関連する以前の発行物はすべて無効となります。装備の一部および色は標準と異なる場合があります。

特許出願を含め、全権はEuropean Trailer Systems GmbHが保有します。

All technical details and information is non-binding and cannot be used as a basis for legal claims. The vehicle fitter is obliged to determine whether the products presented meet the requirements of the user. We reserve the right at all times to carry out modifications in the interests of technical progress. Upon the issue of this catalogue all previous publications on the products displayed are no longer valid. Some equipment and colours may deviate from standard.

All rights are held by European Trailer Systems GmbH, including patent applications.

複製や譲渡権などの使用権はすべて以下の所有となります：

All powers of disposal, such as copying and dissemination rights are held by:

European Trailer Systems GmbH
Im Moerser Feld 1f, 47441 Moers, Germany
Phone: +49 (0) 2841 6070 700
Fax: +49 (0) 2841 6070 333

www.EdschaTS.com

CS-UltraLine HD

(2982 8XXX)

屋根構造 · *Roof Structure*

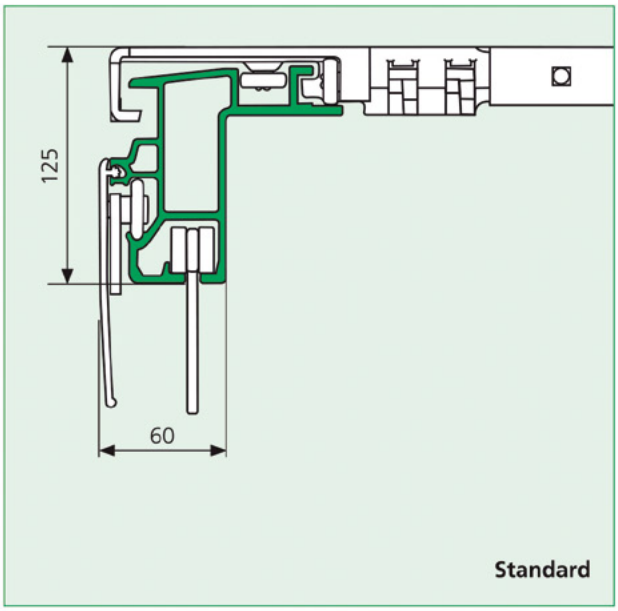

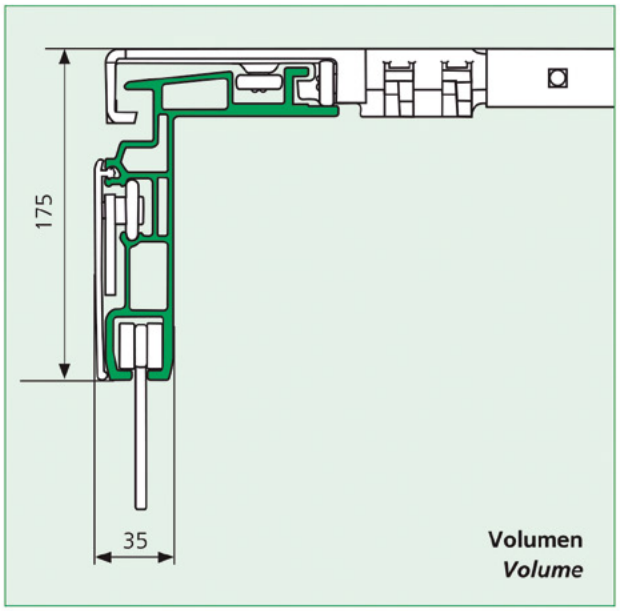

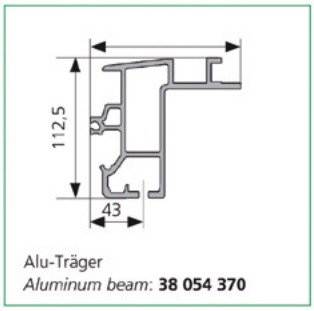

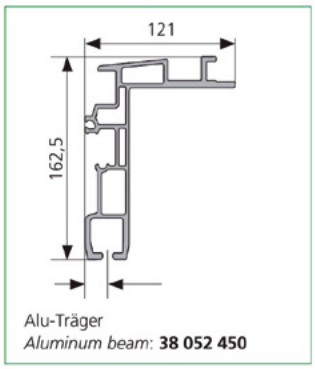

具体的な機能
Specific attribute

後方コンシールエンドは、エドッシャTSポータルビーム、ロープ接続、ロック装置付き

Rear end of roof with Edscha TS portal beam, cable connection and lock

概要 · *Overview*

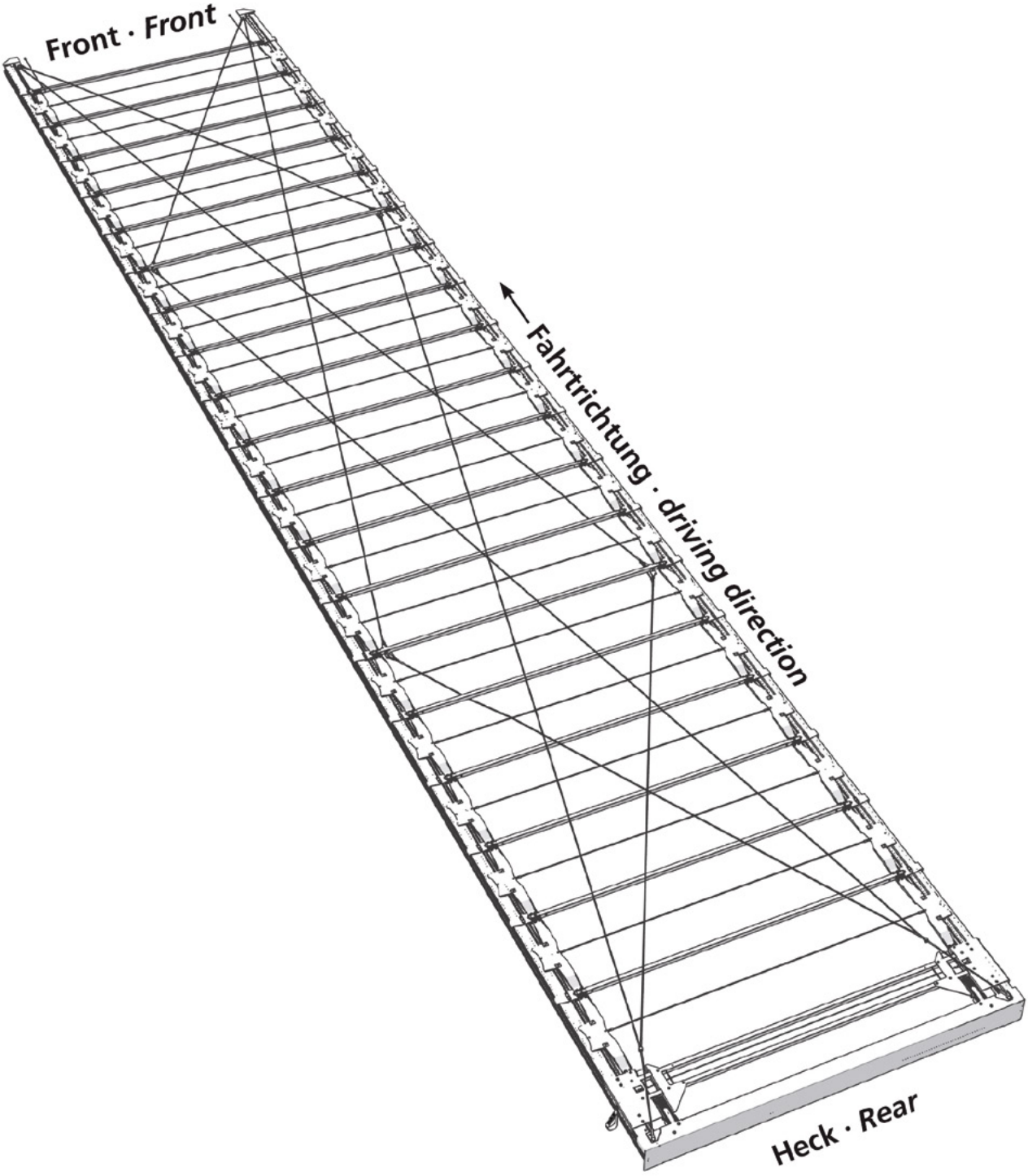

CS-UltraLine HD

(2982 8XXX)

スペアパーツテール · *Spare parts rear*

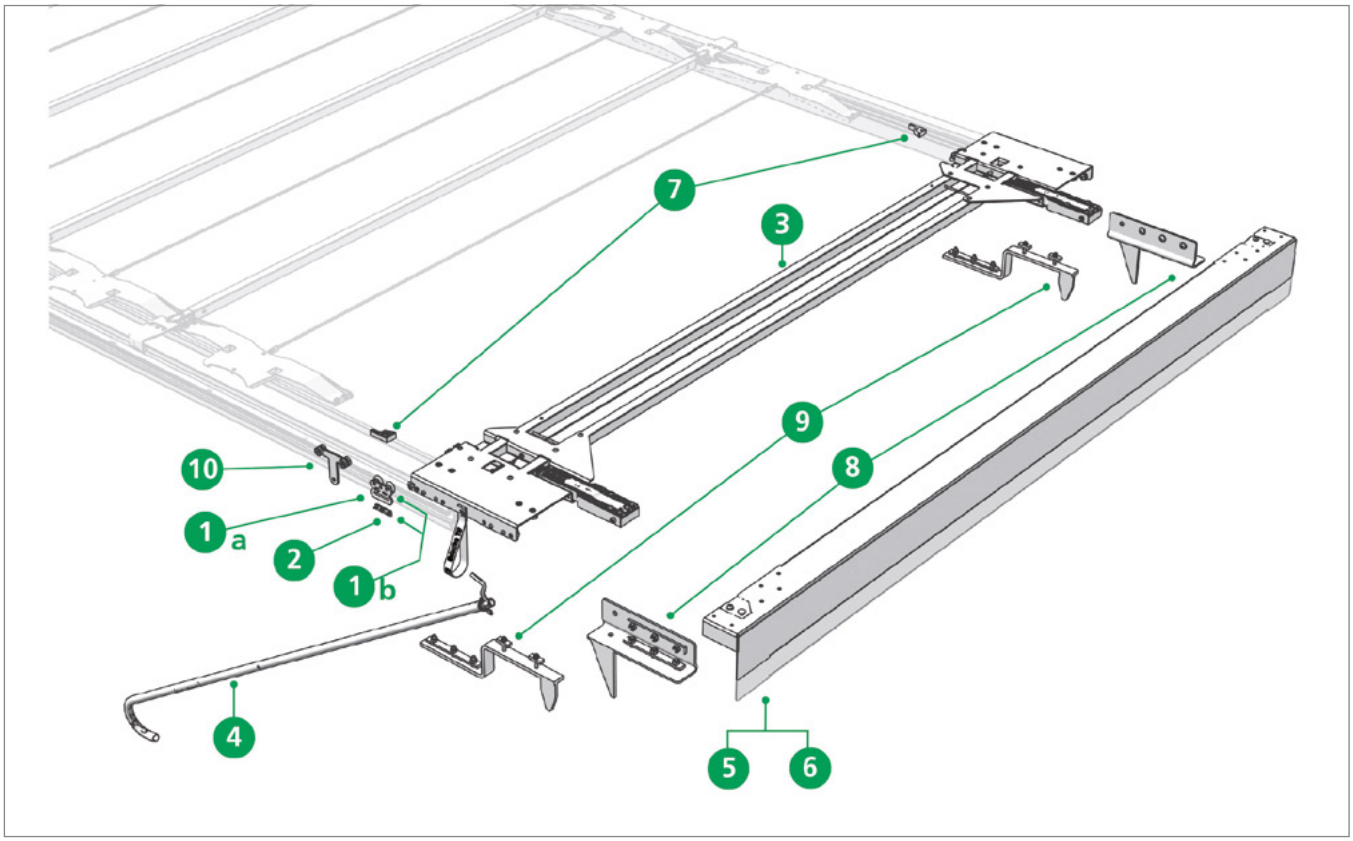

Pos. 1 a **Edscha TS: 40 38 085 810**

クリップなしサイドターポリンシートローラー; 0,20 kg

Side tarpaulin roller without clip; 0,20 kg

Pos. 1 b **Edscha TS: 40 38 085 800**

クリップ付きサイドターポリンシートローラー; 0,22 kg

Side tarpaulin roller with clip; 0,22 kg

CS-UltraLine HD

(2982 8XXX)

スペアパーツテール · *Spare parts rear*

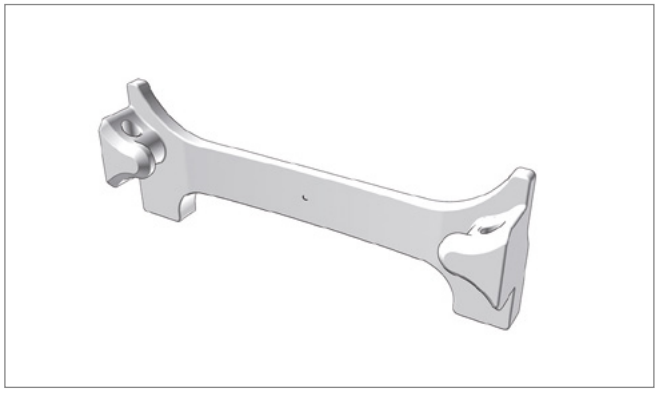

Pos. 2 **Edscha TS: 40 38 079 750**

ターポリンシートローラー用保護クリップ; 0,01 kg

Safety-clip for tarpaulin roller; 0,01 kg

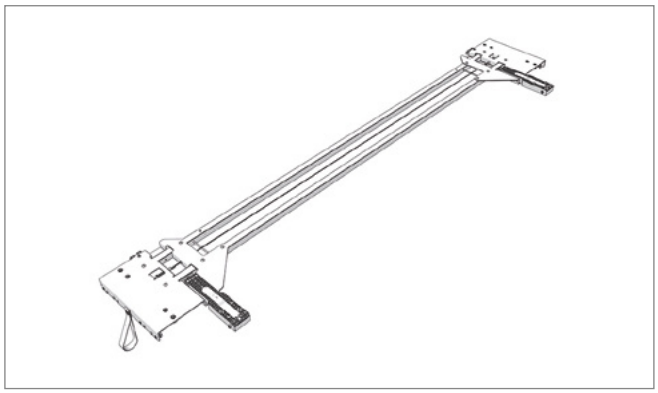

Pos. 3 **Edscha TS: 40 38 061 880**

自動フォールド込みエンドキャリッジ CurtainSider-UL / HD 2550; 20,07 kg

End carriage incl. automatic fold up CurtainSider-UL / HD 2550; 20,07 kg

Pos. 4 **Edscha TS: 40 38 062 430**

タイロッド; 4,00 kg

Tie rod; 4,00 kg

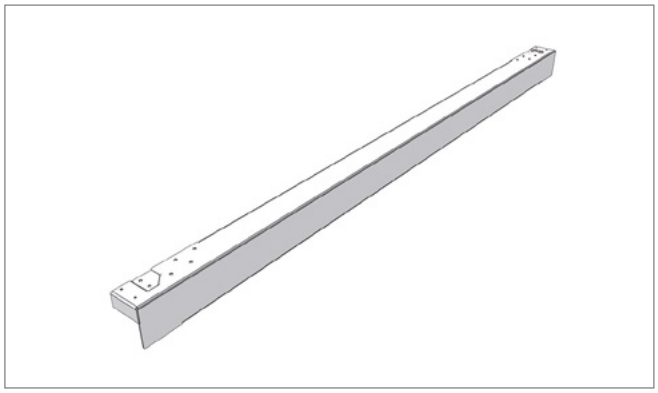

Pos. 5 **Edscha TS: 40 38 063 270**

ガントリービーム CurtainSider-UL / HD Standard 2550 x 130 一式; 15,64 kg

Gantry beam CurtainSider-UL / HD Standard 2550 x 130 cpl.; 15,64 kg

CS-UltraLine HD

(2982 8XXX)

スペアパーツテール · *Spare parts rear*

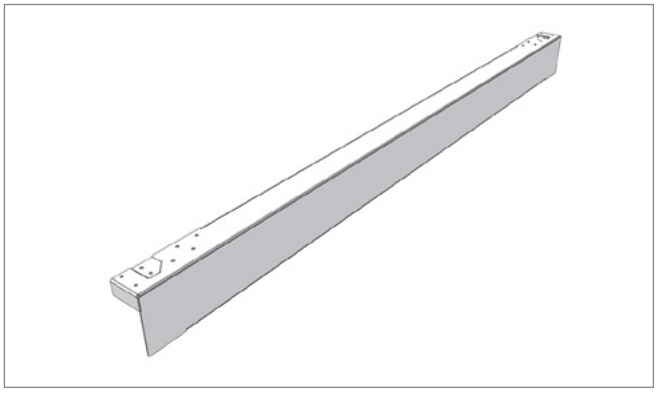

Pos. 6 **Edscha TS: 40 38 063 310**

ガントリービーム CurtainSider-UL / HD Volume 2550 x 190 一式; 18,67 kg

Gantry beam CurtainSider-UL / HD Volume 2550 x 190 cpl.; 18,67 kg

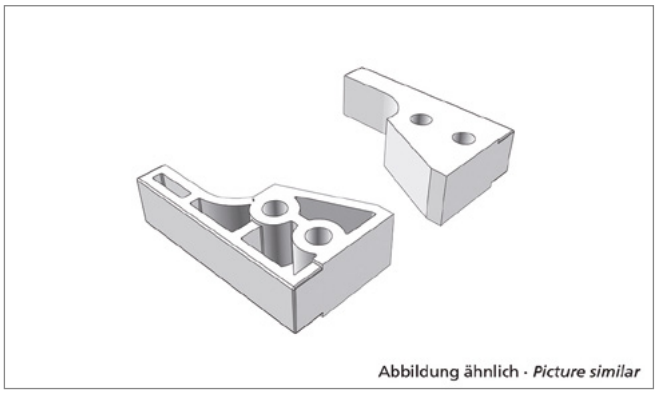

Pos. 7 **Edscha TS: 40 38 064 980**

ランプセット 後 (2個) ; 0,30 kg

Ramp locking rear (2 pieces); 0,30 kg

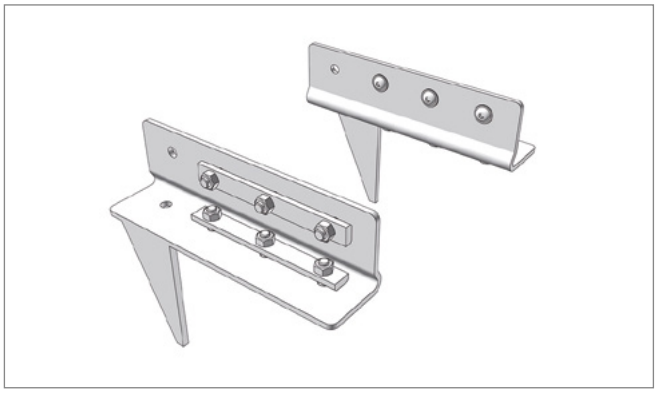

Pos. 8 **Edscha TS: 40 38 077 970**

アセンブリキット CurtainSider-UL/HD Standard 後

Assembly kit CurtainSider-UL/HD Standard back

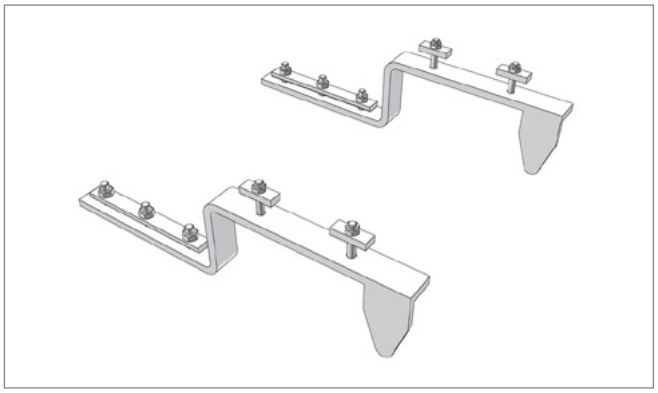

Pos. 9 **Edscha TS: 40 38 078 050**

アセンブリキット CurtainSider-UL/HD Volume 後

Assembly kit CurtainSider-UL/HD Volume back

スペアパーツテール · *Spare parts rear*

Pos. 10 **Edscha TS: 40 38 048 420**

支柱キャリッジ Vol./Std/Univ.; 0,03 kg

Stanchion roller carrier Vol./Std/Univ.; 0,03 kg

CS-UltraLine HD

(2982 8XXX)

スペアパーツテール · *Spare parts rear*

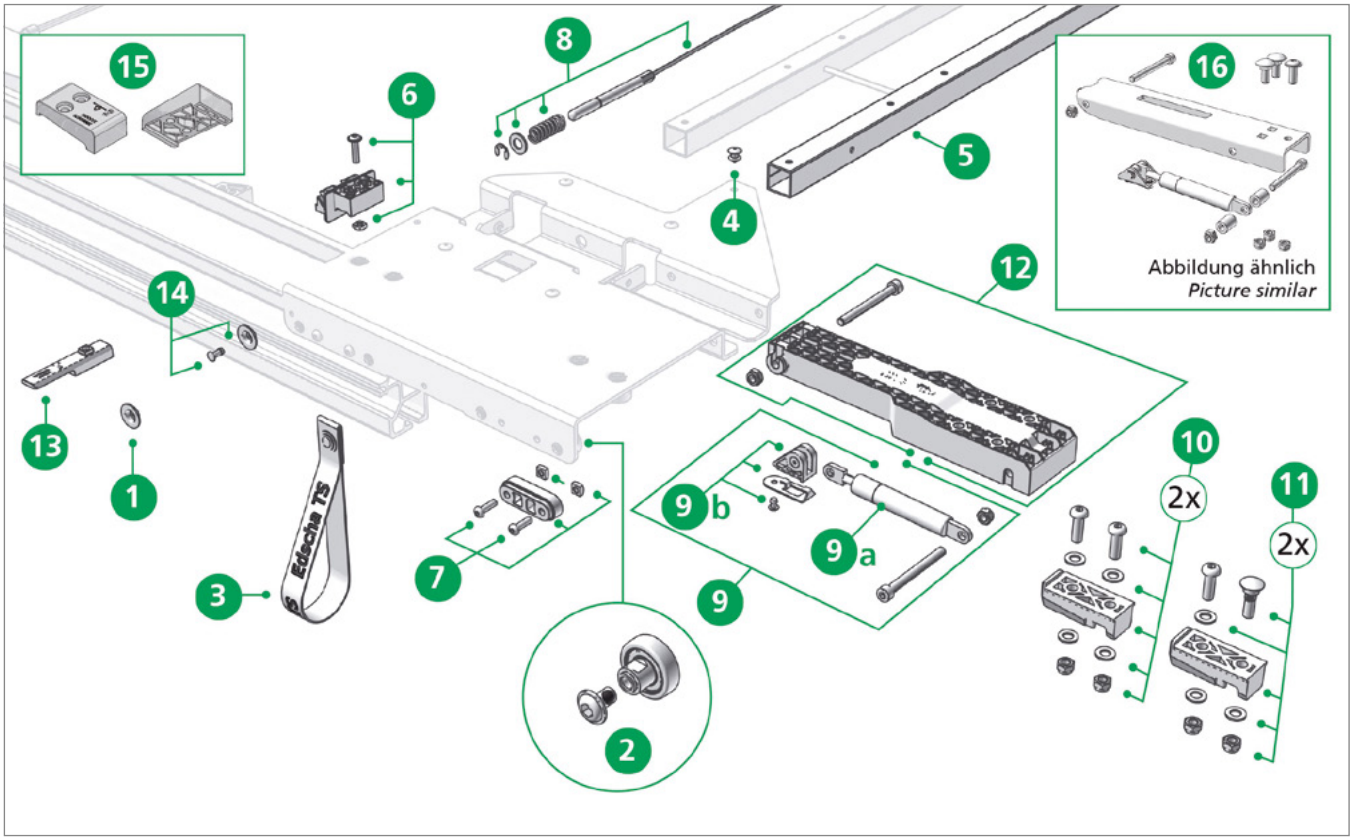

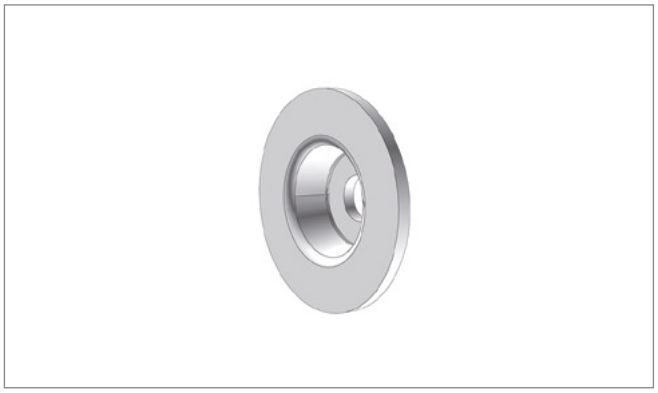

Pos. 1 **Edscha TS: 40 00 063 395**

固定ディスク; 0,01 kg

Fixing disc; 0,01 kg

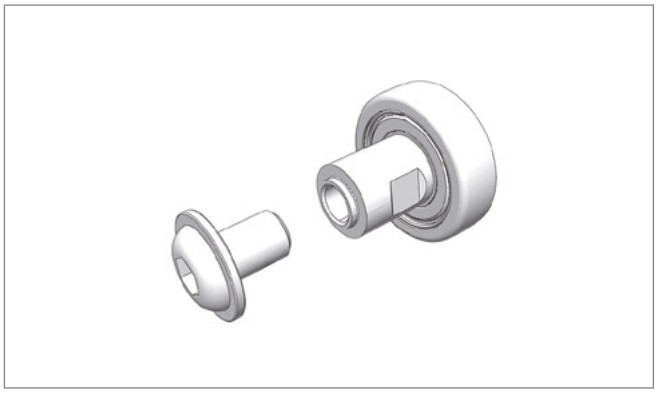

Pos. 2 **Edscha TS: 40 38 072 780**

修理キット 内ねじM6付きローラー; 0,03 kg

Repair kit roller with inside thread M6; 0,03 kg

CS-UltraLine HD

(2982 8XXX)

スペアパーツテール · *Spare parts rear*

Pos. 3 **Edscha TS: 40 38 033 041**

プルループ一式; 0,02 kg

Pull strip cpl.; 0,02 kg

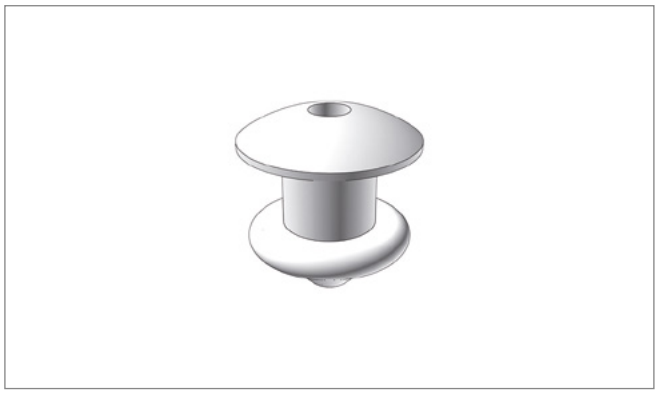

Pos. 4 **Edscha TS: 40 01 010 077**

ブラインドリベット 6.5 x 16.3 A St; 0,01 kg

Blind rivet 6,5 x 16,3 A St; 0,01 kg

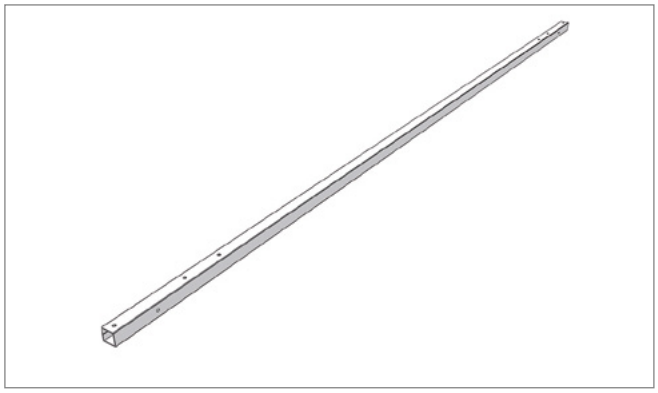

Pos. 5 **Edscha TS: 40 38 061 830**

エンドキャリッジ用ボウ 30 x 30 x 2280; 3,97 kg

Bow für end carriage 30 x 30 x 2280; 3,97 kg

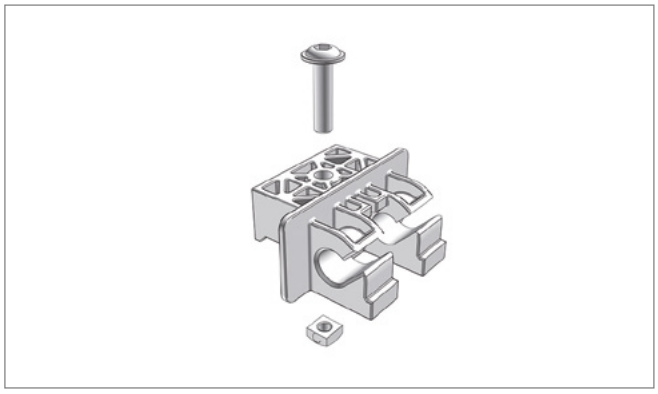

Pos. 6 **Edscha TS: 40 38 064 990**

エンドキャリッジ ジョイント取付セット; 1,00 kg

Articulationset fixing end carriage; 1,00 kg

CS-UltraLine HD

(2982 8XXX)

スペアパーツテール · *Spare parts rear*

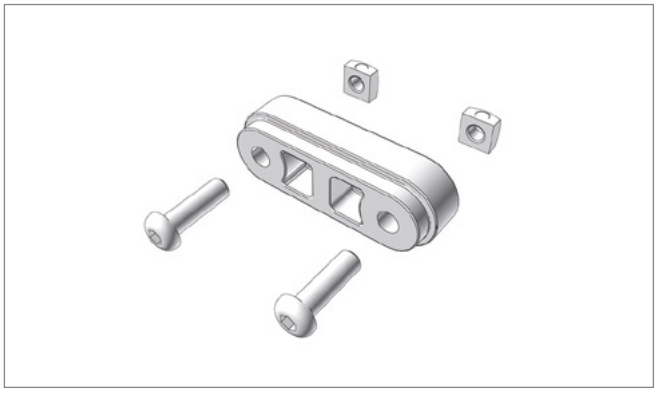

Pos. 7 **Edscha TS: 40 38 065 000**

スライドピースセット プラスチック; 0,10 kg

Sliding piece set plastic; 0,10 kg

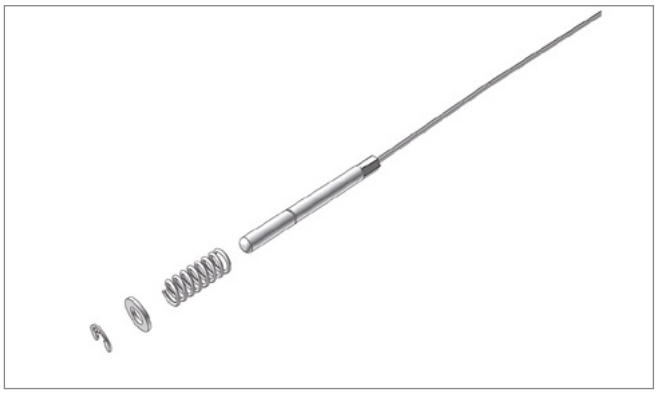

Pos. 8 **Edscha TS: 40 38 065 010**

ロッキングセット AB 2550; 0,50 kg

Locking set AB 2550; 0,50 kg

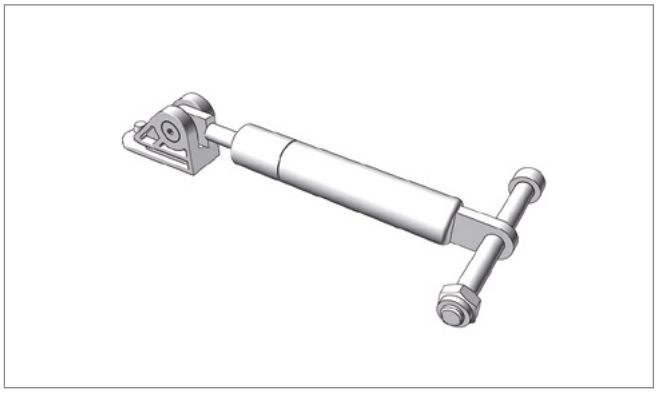

Pos. 9 **Edscha TS: 40 38 065 020**

自動フォールド用修理キット ガススプリング 700 N（プラスチック）; 0,23 kg

Repairkit Gas spring 700 N for automatic adjustment mechanism (plastic); 0,23 kg

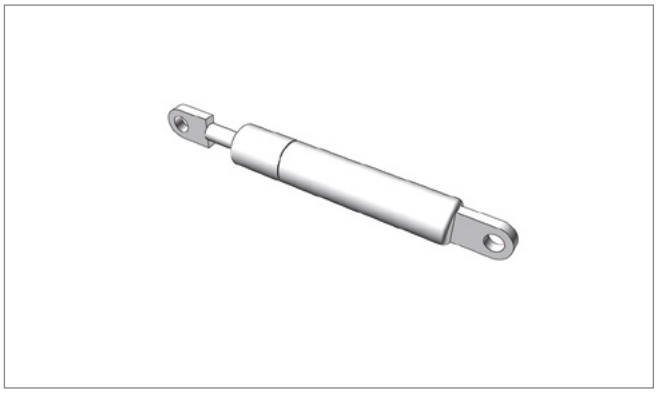

Pos. 9a **Edscha TS: 40 00 075 099**

ガススプリング 700 N; 0,14 kg

Gas spring 700 N; 0,14 kg

CS-UltraLine HD

(2982 8XXX)

スペアパーツテール · *Spare parts rear*

Abbildung ähnlich · *Picture similar*

Pos. 9b **Edscha TS: 40 38 081 770**

ガススプリングホルダー 修理キット UL II / HD / VP-UL; 0,04 kg

Gas spring holder repair kit UL II / HD / VP-UL; 0,04 kg

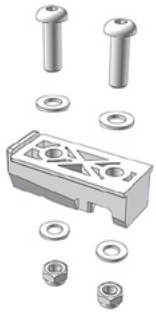

Pos. 10 **Edscha TS: 40 38 065 030**

ガイドセット ガントリービーム一式（2個）プラスチック; 0,80 kg

Guide tupe set gantry beam compl. (2 pieces) plastic; 0,80 kg

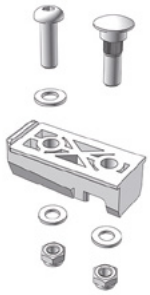

Pos. 11 **Edscha TS: 40 38 065 040**

ガイドセット ガントリービーム一式 EN 12642 XL*（2個）プラスチック; 0,16 kg

Guide tupe set gantry beam compl. EN 12642 XL (2 pieces) plastic; 0,16 kg*

EN 12642 XL 貨物固定用ボディワーク

EN 12642 XL for cargo securing bodyworks

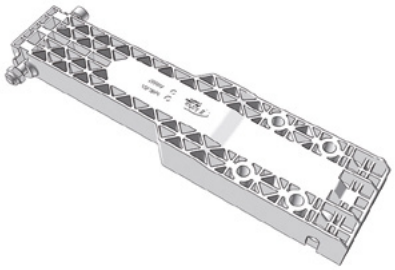

Abbildung ähnlich · *Picture similar*

Pos. 12 **Edscha TS: 40 38 065 050**

修理キット 自動フォールド プラスチック; 0,50 kg

Repair kit automatic adjustment mechanism plastic; 0,50 kg

CS-UltraLine HD

(2982 8XXX)

スペアパーツテール · *Spare parts rear*

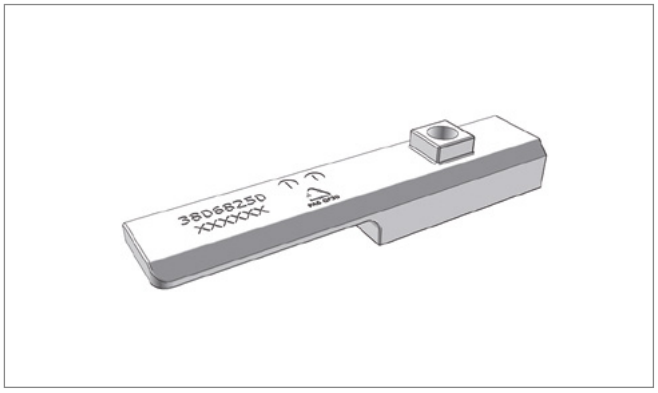

Pos. 13 **Edscha TS: 40 38 068 250**

ボリュームバージョン用フック; 0,02 kg

Hook for Volume version; 0,02 kg

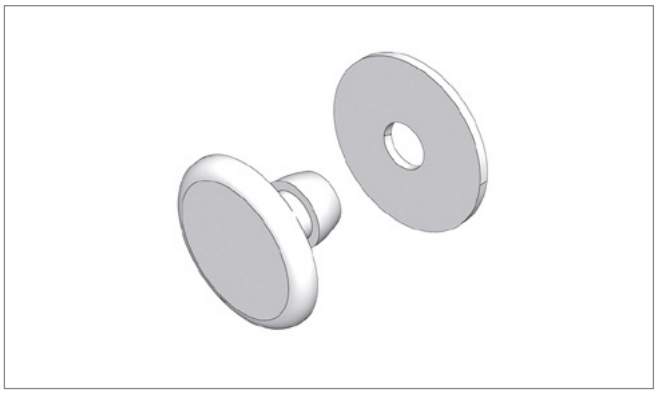

Pos. 14 **Edscha TS: 40 38 070 700**

ターポリンシート固定セット（25ボウ用）; 0,30 kg

Fastening-parts kit for tarpaulin (for 25 bow); 0,30 kg

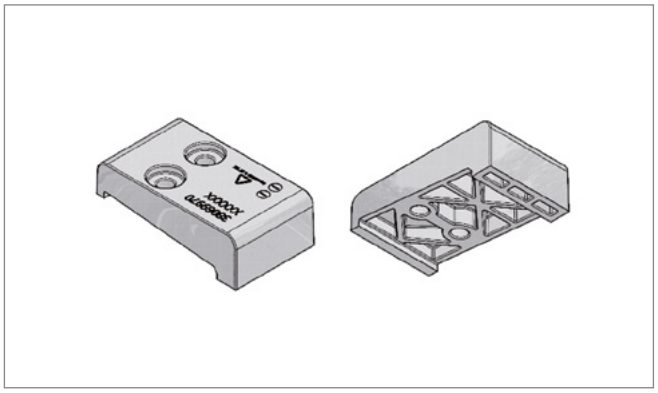

Pos. 15 **Edscha TS: 40 38 069 970**

安全ストッパUL-II (2x 38069970); 0,04 kg

security stopper UL-II (2x 38069970); 0,04 kg

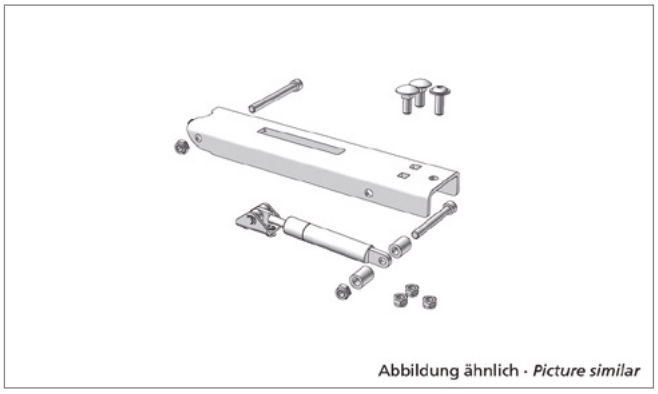

Pos. 16 **Edscha TS: 40 38 096 960**

修理キット リフトアーム UL II HD; 1,19 kg

repair kit lifting arm UL II HD; 1,19 kg

CS-UltraLine HD

(2982 8XXX)

スペアパーツ中 · *Spare parts middle*

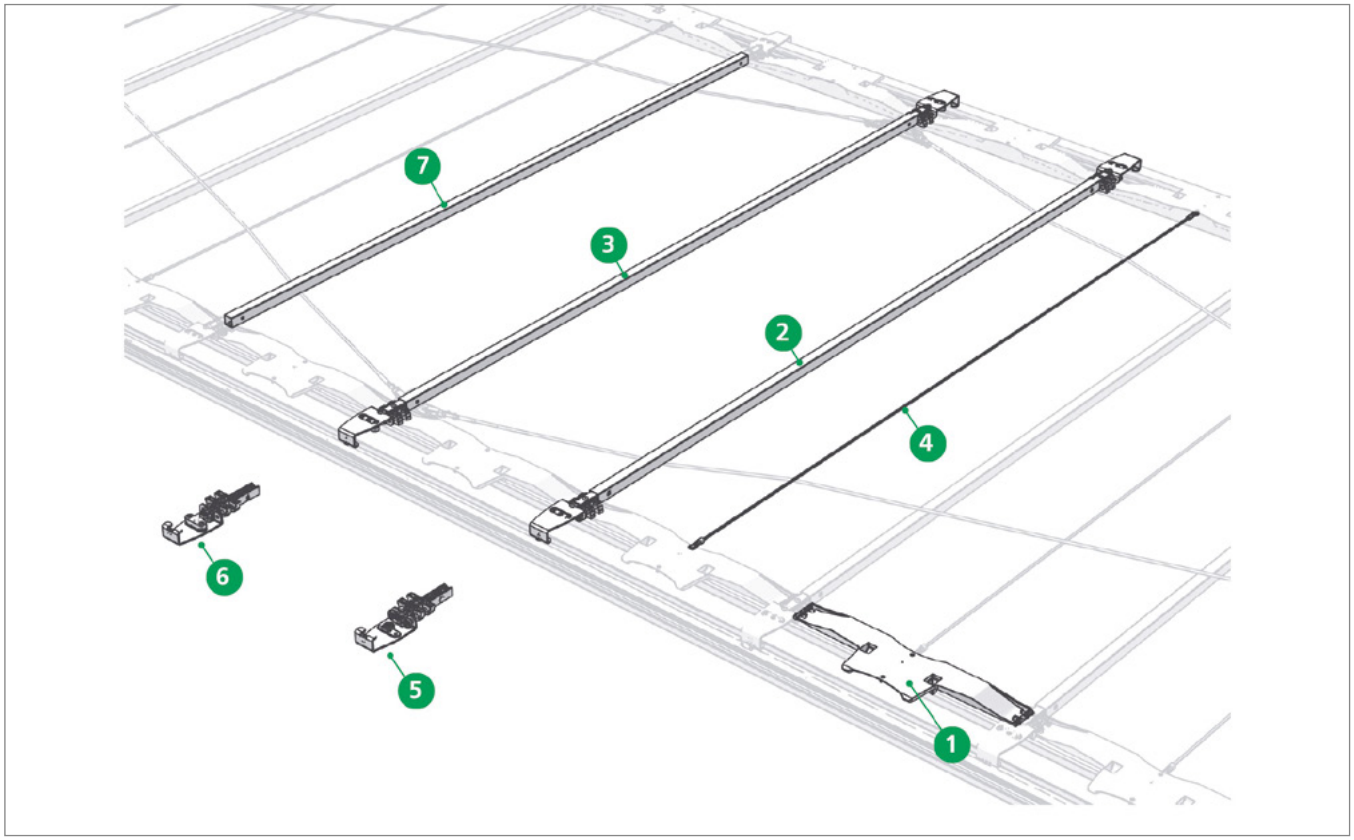

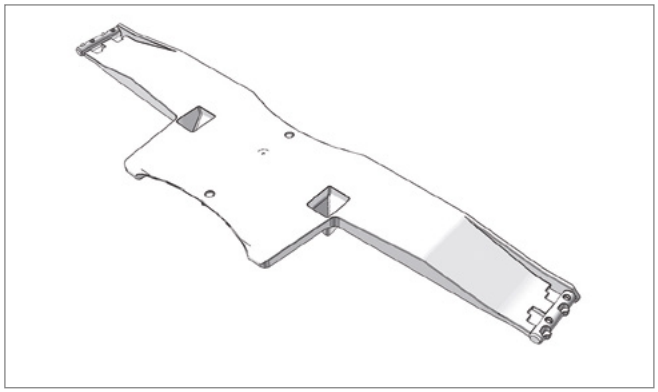

Pos. 1 **Edscha TS: 40 38 074 610**

プラスチック製ジョイント; 0,21 kg

Plastic link; 0,21 kg

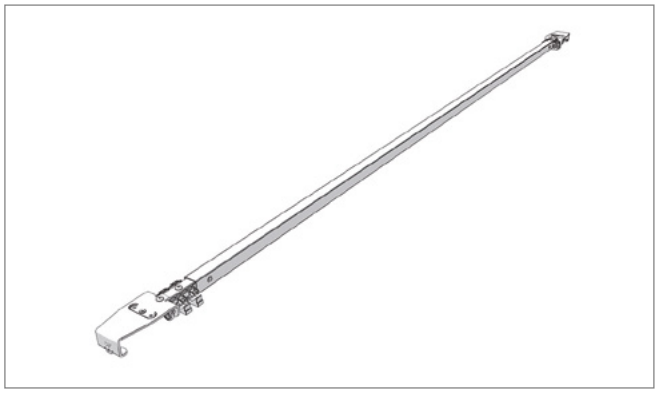

Pos. 2 **Edscha TS: 40 38 077 330**

ローラーキャリッジ付きボウ CurtainSider-UL / HD 2550; 4,32 kg

Bow CurtainSider-UL / HD 2550 with roller carriage; 4,32 kg

CS-UltraLine HD

(2982 8XXX)

スペアパーツ中 · *Spare parts middle*

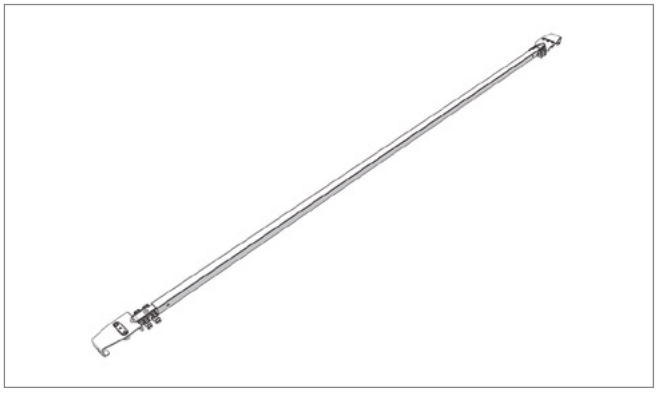

Pos. 3 **Edscha TS: 40 38 077 350**

スライド付きボウ CurtainSider-UL / HD 2550; 4,35 kg

Bow CurtainSider-UL / HD 2550 with slider; 4,35 kg

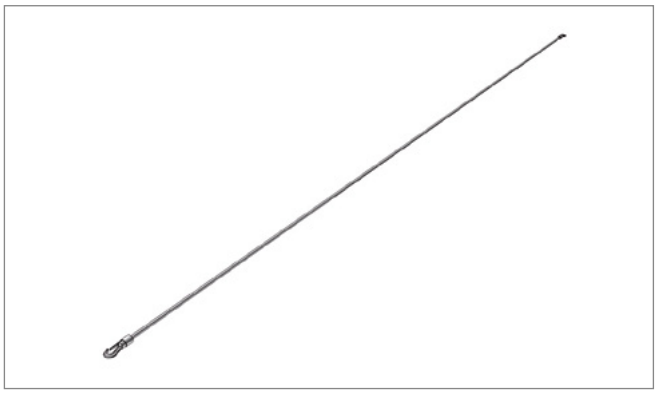

Pos. 4 **Edscha TS: 40 38 055 570**

拡張ロープ 1300 XL; 0,04 kg

Expander rope 1300 XL; 0,04 kg

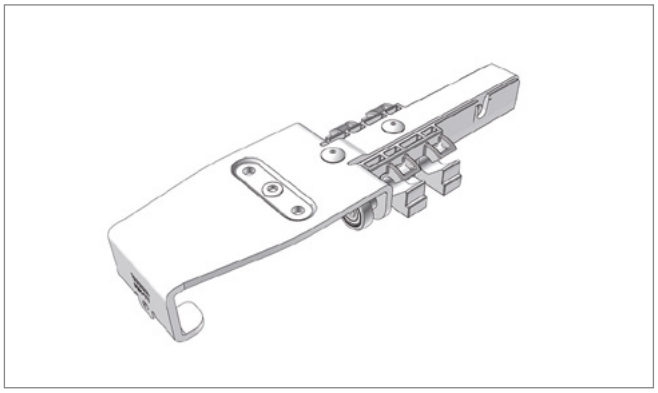

Pos. 5 **Edscha TS: 40 38 077 260**

ローラーキャリッジ UL-II / HD; 0,71 kg

Roller carriage UL-II / HD; 0,71 kg

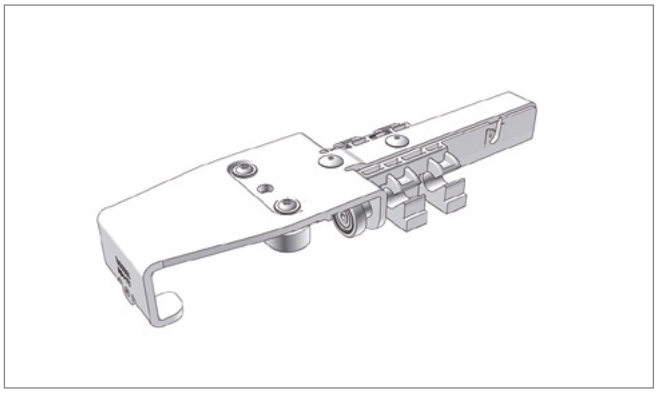

Pos. 6 **Edscha TS: 40 38 077 320**

ローラーキャリッジ UL-II / HD スライドピース; 0,73 kg

Roller carrier UL-II / HD Sliding block; 0,73 kg

スペアパーツ中 · *Spare parts middle*

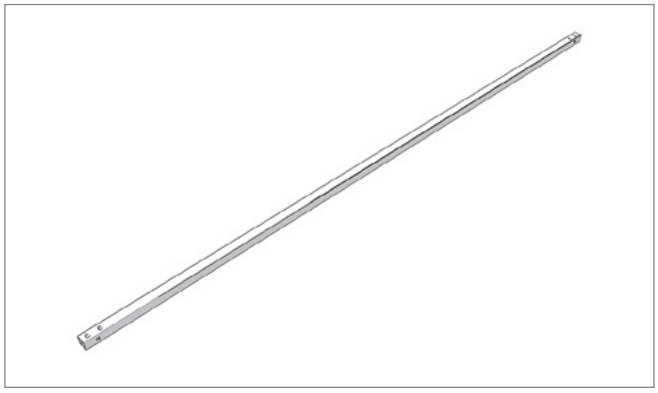

Pos. 7 **Edscha TS: 40 38 053 280**

ボウ UL 30 x 30 x 1.5 x 2153 パンチ加工; 2,81 kg

Bow UL 30 x 30 x 1,5 x 2153 punched; 2,81 kg

CS-UltraLine HD

(2982 8XXX)

スペアパーツ前面 · *Spare parts front*

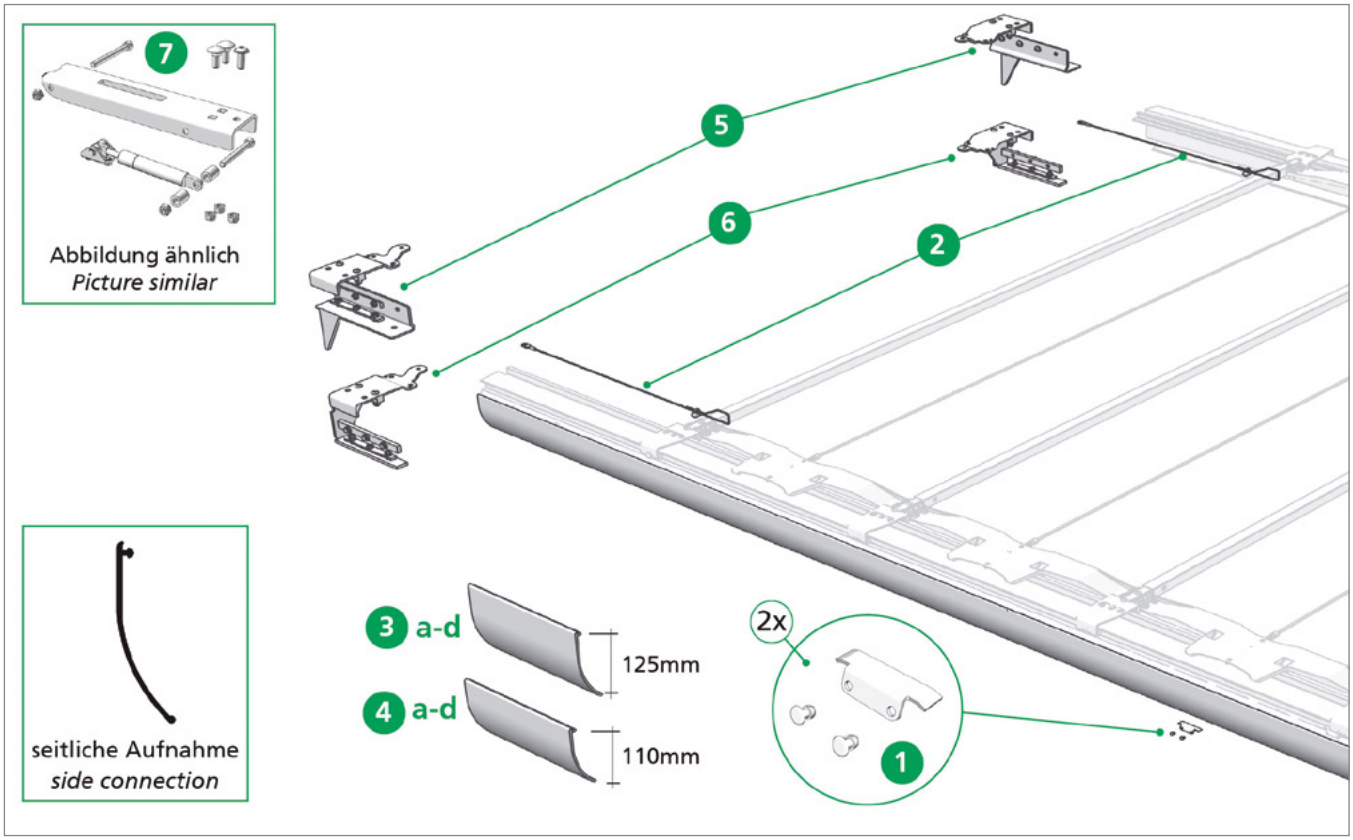

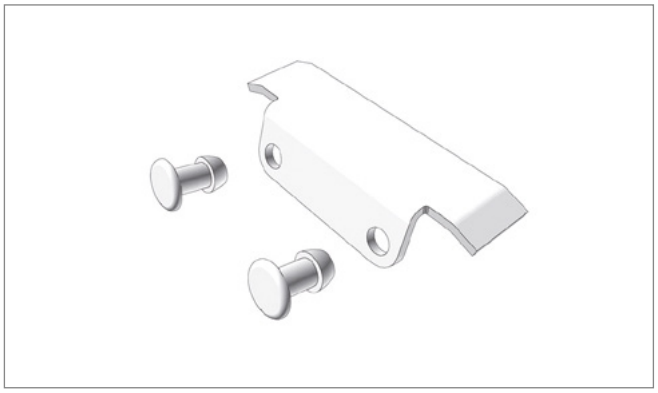

Pos. 1 **Edscha TS: 40 38 064 970**

ランプセット 前（2個）; 0,30 kg

Ramp locking front (2 pieces); 0,30 kg

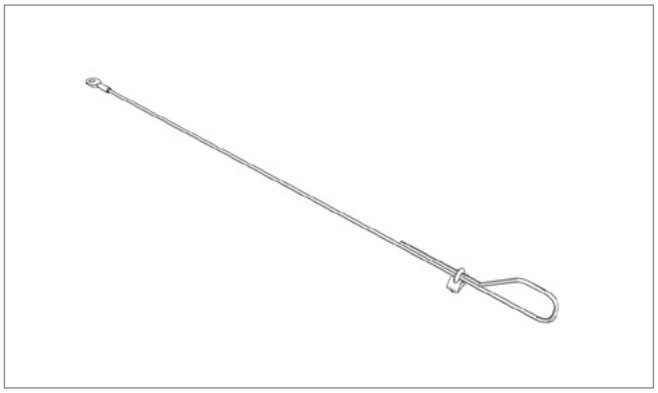

Pos. 2 **Edscha TS: 40 38 068 710**

安全ロープセット; 0,30 kg

Safety rope set; 0,30 kg

CS-UltraLine HD

(2982 8XXX)

スペアパーツ前面 · *Spare parts front*

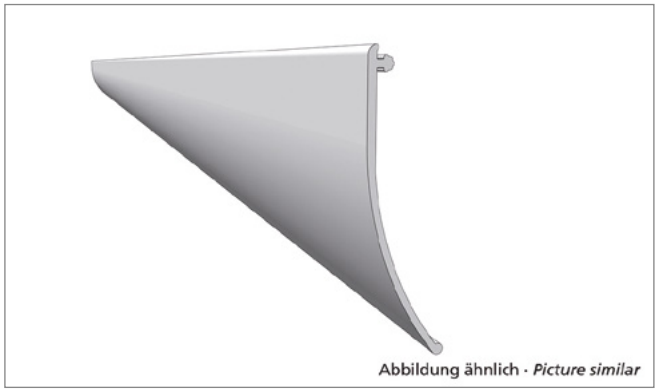

Pos. 3a **Edscha TS: 40 38 087 380**

プロファイルシーリング 13700 x 125 グレー Standard（ロール）; 8,18 kg

PVC pelmet 13700 x 125 grey Standard (roll); 8,18 kg

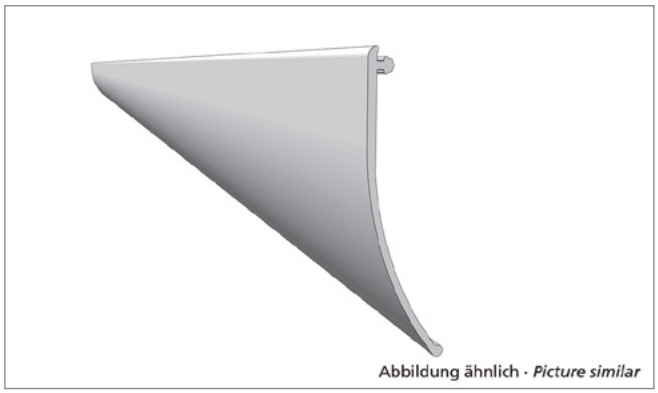

Pos. 3b **Edscha TS: 40 38 087 390**

プロファイルシーリング 18500 x 125 グレー Standard（ロール）; 11,80 kg

PVC pelmet 18500 x 125 grey Standard (roll); 11,80 kg

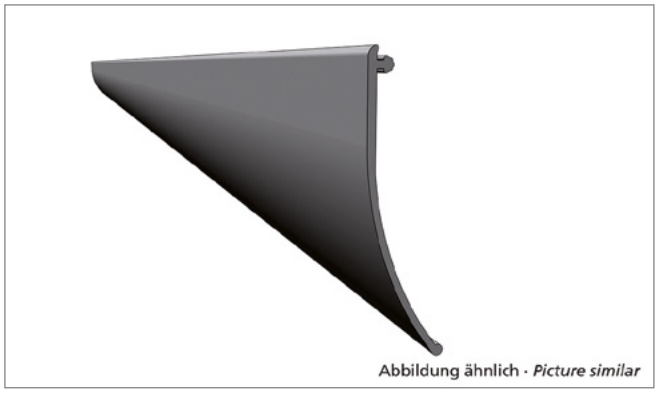

Pos. 3c **Edscha TS: 40 38 087 400**

プロファイルシーリング 13700 x 125 ブラック Standard（ロール）; 9,20 kg

PVC pelmet 13700 x 125 black Standard (roll); 9,20 kg

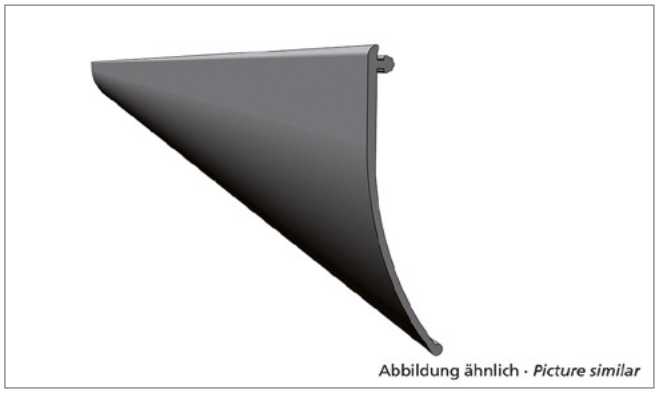

Pos. 3d **Edscha TS: 40 38 087 410**

プロファイルシーリング 18500 x 125 ブラック Standard（ロール）; 12,00 kg

PVC pelmet 18500 x 125 black Standard (roll); 12,00 kg

CS-UltraLine HD

(2982 8XXX)

スペアパーツ前面 · *Spare parts front*

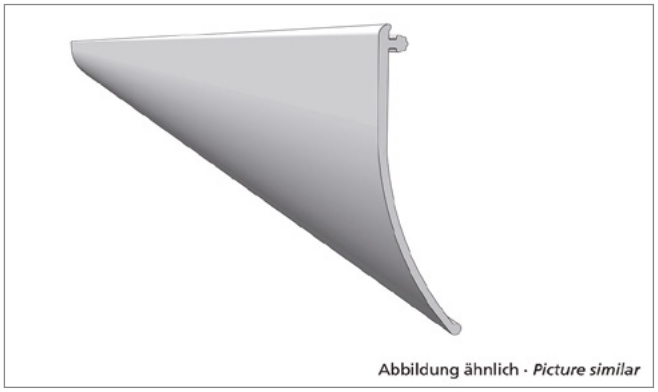

Pos. 4a **Edscha TS: 40 38 087 340**

プロファイルシーリング 13700 x 110 グレー Volume（ロール）; 7,20 kg

PVC pelmet 13700 x 110 grey Volume (roll); 7,20 kg

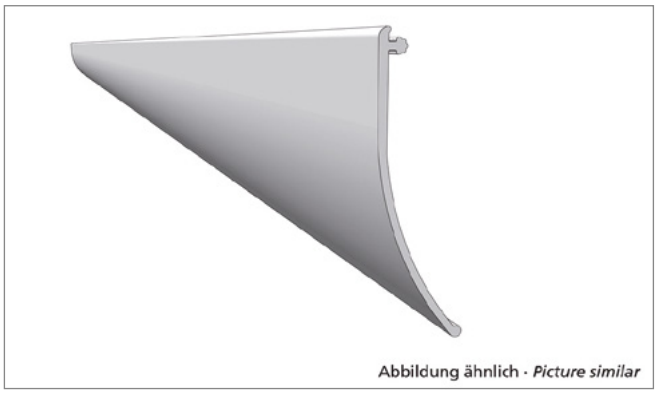

Pos. 4b **Edscha TS: 40 38 087 350**

プロファイルシーリング 18500 x 110 グレー Volume（ロール）; 10,60 kg

PVC pelmet 18500 x 110 grey Volume (roll); 10,60 kg

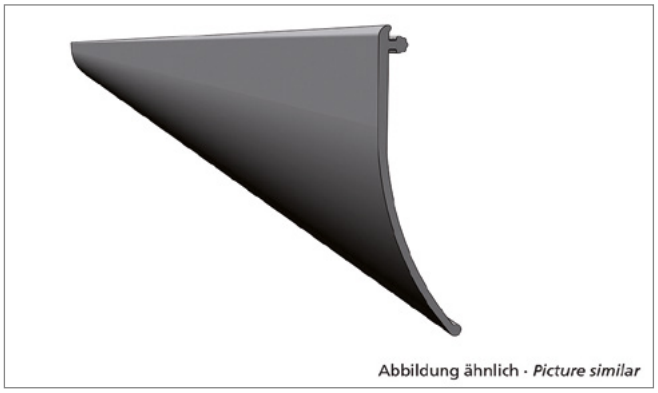

Pos. 4c **Edscha TS: 40 38 087 360**

プロファイルシーリング 13700 x 110 ブラック Volume（ロール）; 7,60 kg

PVC pelmet 13700 x 110 black side connection (roll); 7,60 kg

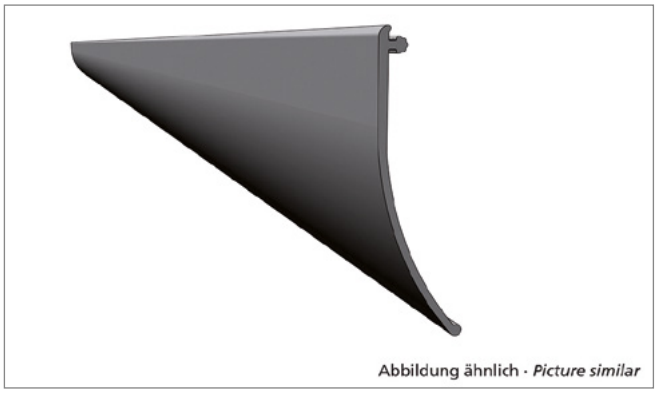

Pos. 4d **Edscha TS: 40 38 087 370**

プロファイルシーリング 18500 x 110 ブラック Volume（ロール）; 10,60 kg

PVC pelmet 18500 x 110 black Volume (roll); 10,60 kg

CS-UltraLine HD

(2982 8XXX)

スペアパーツ前面 · *Spare parts front*

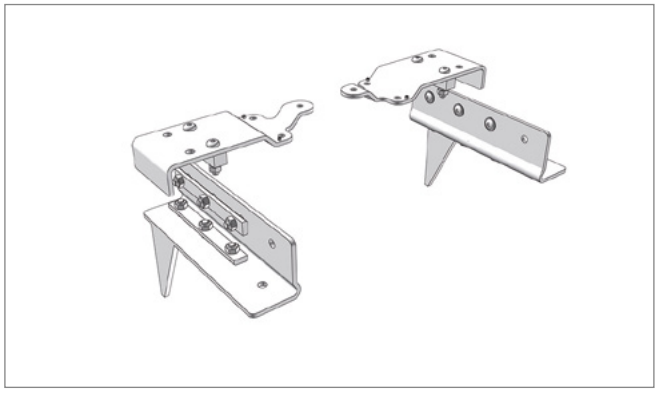

Pos. 5 **Edscha TS: 40 38 078 030**

アセンブリキット CurtainSider-UL/HD Standard 前; 9,45 kg

Assembly kit CurtainSider-UL/HD Standard front; 9,45 kg

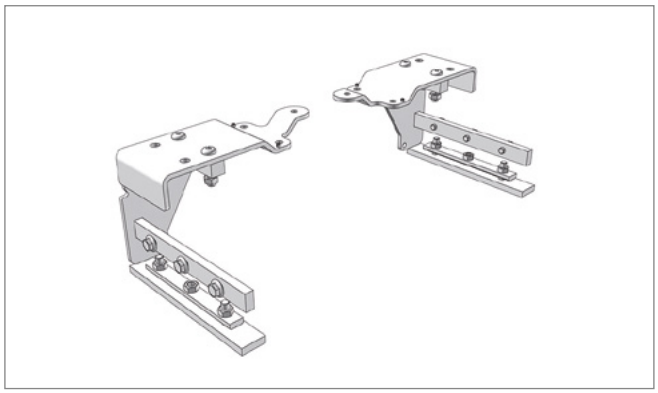

Pos. 6 **Edscha TS: 40 38 078 060**

アセンブリキット CurtainSider-UL/HD Volume 前; 7,80 kg

Assembly kit CurtainSider-UL/HD Volume front; 7,80 kg

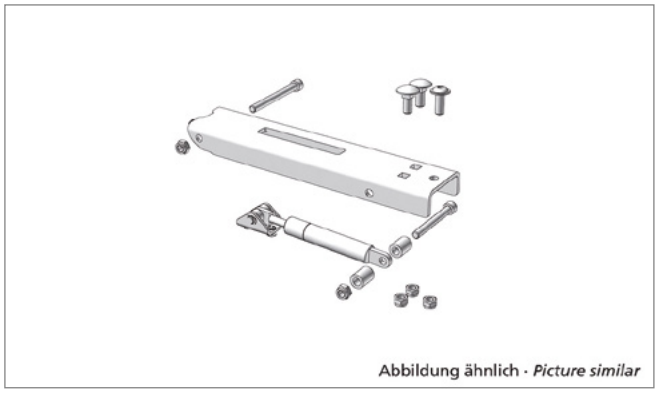

Pos. 7 **Edscha TS: 40 38 096 960**

修理キット リフトアーム UL II HD; 1,19 kg

repair kit lifting arm UL II HD; 1,19 kg

CS-UltraLine HD

(2982 8XXX)

屋根の補強 · *Roof Reinforcement*

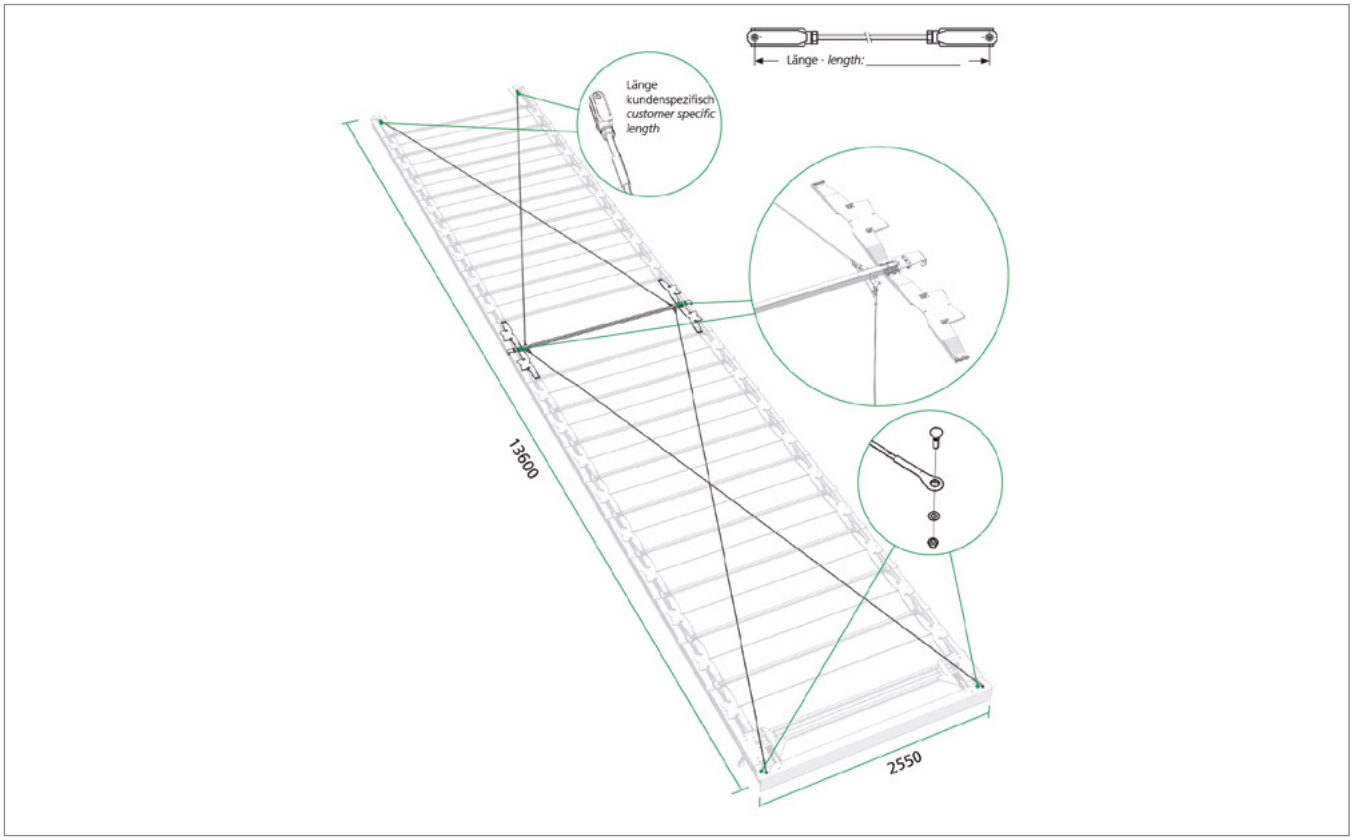

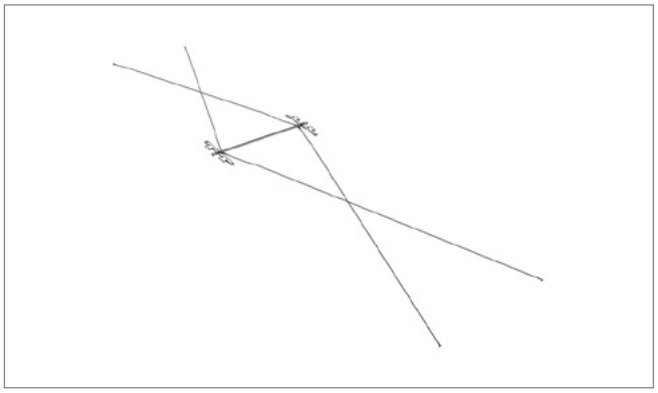

Pos. 1 **Edscha TS: 40 38 078 300**

レトロフィットキット ルーフ補強 CurtainSider-UL / HD 4ロープ; 2,00 kg

Retrofit kit roof reinforcement CurtainSider-UL / HD 4 rope; 2,00 kg

CS-UltraLine HD

(2982 8XXX)

屋根の補強 · *Roof Reinforcement*

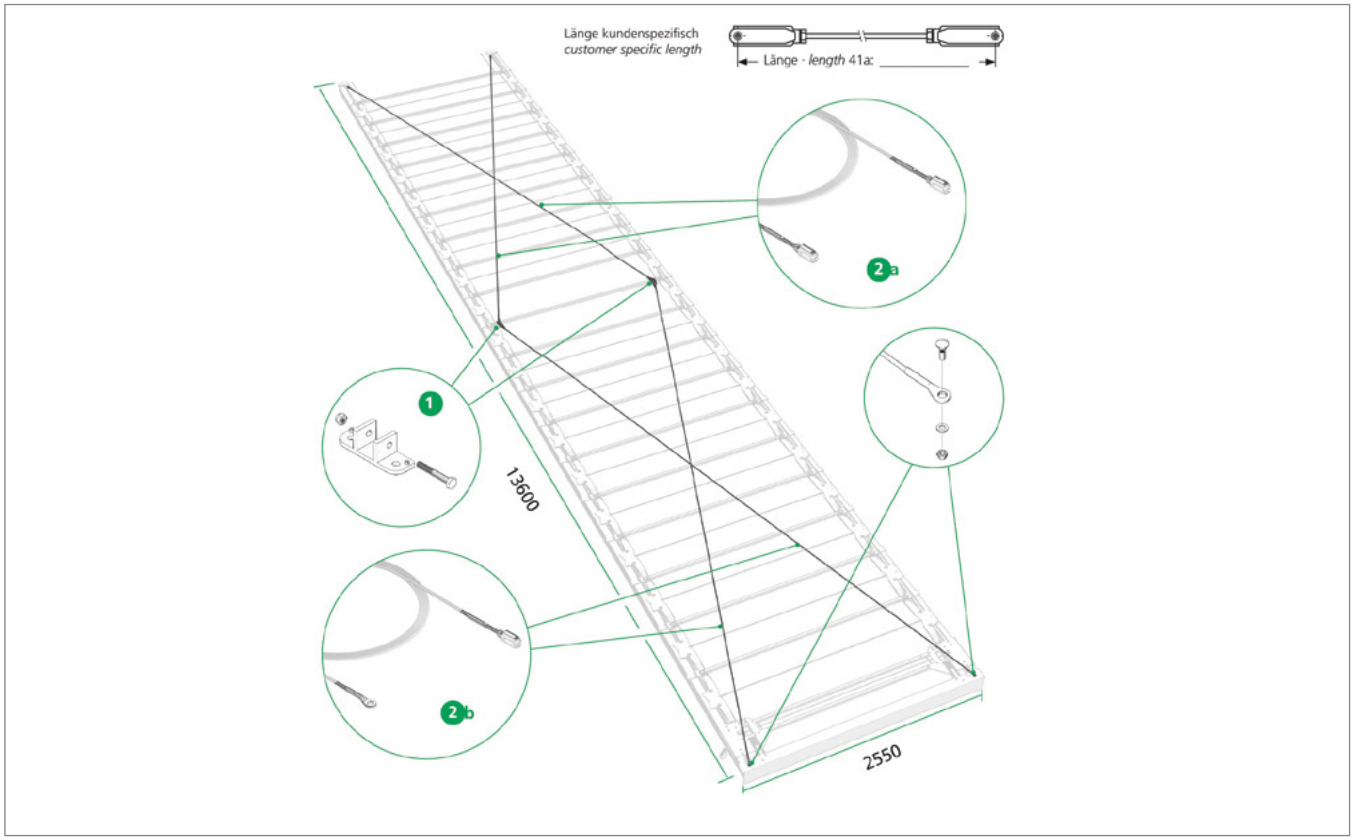

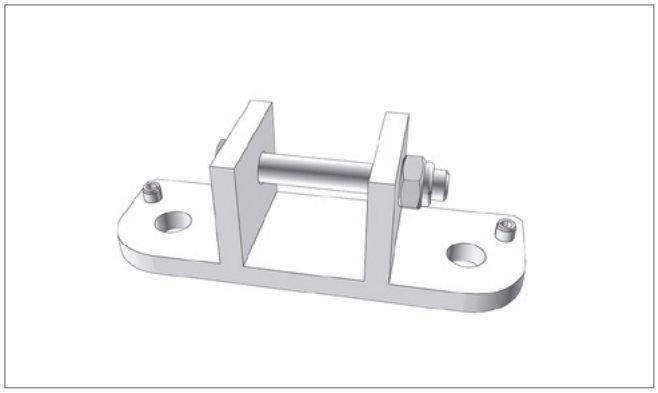

Pos. 1 **Edscha TS: 40 38 071 650**

ねじ接続込みブラケット; 0,52 kg

Bracket with screwing; 0,52 kg

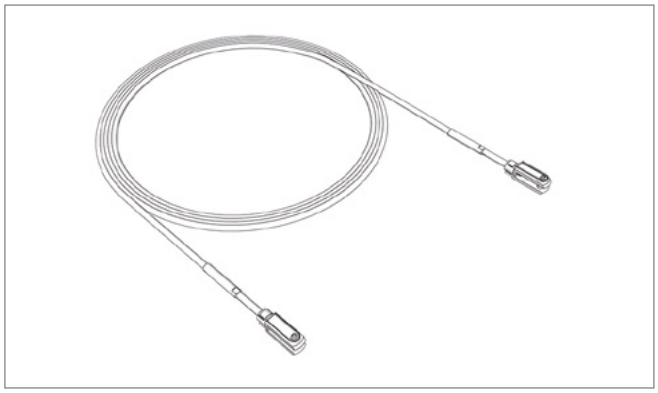

Pos. 2a **Edscha TS: 40 38 061 360**

ワイヤーロープ 6720mm（フォーク／フォーク）4ロープ フロント スチールローラーキャリッジ; 1,36 kg

Rope 6720mm (jaw/jaw terminal) 4 rope front steel roller carriage; 1,36 kg

屋根の補強 · *Roof Reinforcement*

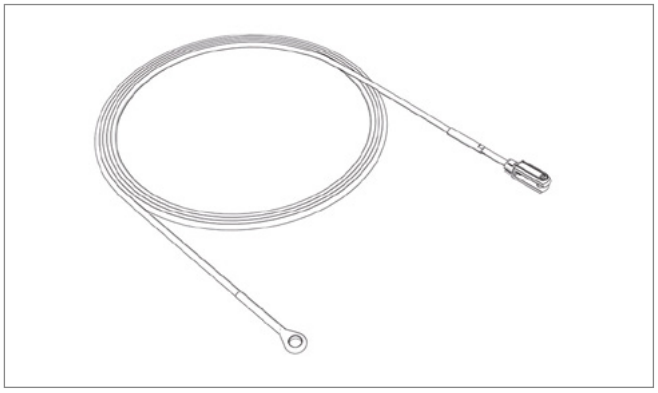

Pos. 2b **Edscha TS: 40 38 063 340**

ワイヤーロープ 7280（アイ／フォーク）; 0,74 kg

Rope 7280 (eye/jaw terminal) 4 rope; 0,74 kg

CS-UltraLine HD

(2982 8XXX)

屋根の補強 · *Roof Reinforcement*

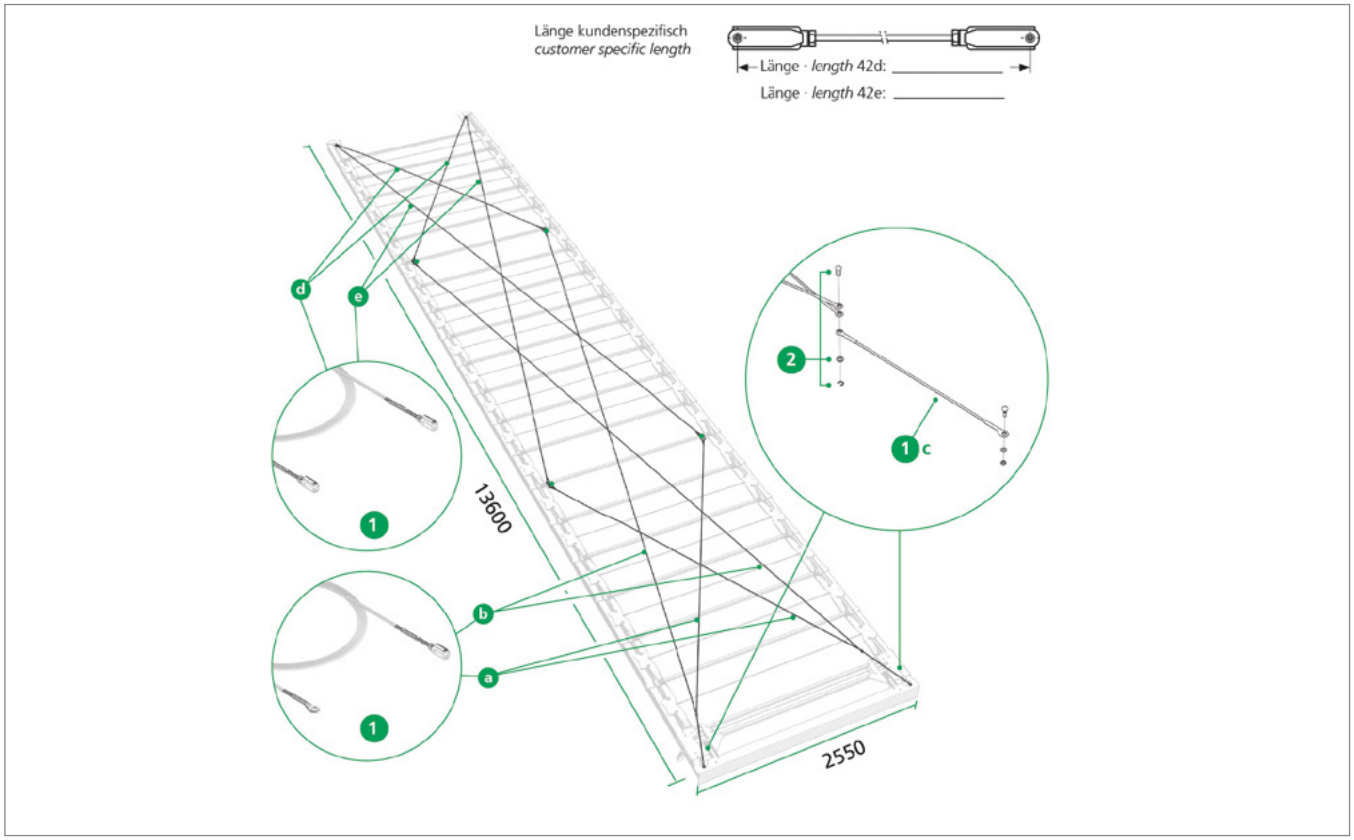

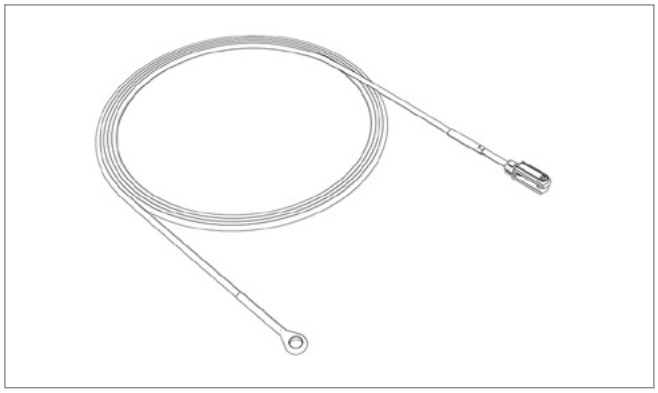

Pos. 1a **Edscha TS: 40 38 063 360**

ワイヤーロープ 4255（アイ／フォーク）8ロープ; 0,69 kg

Rope 4255 (eye/jaw terminal) 8 rope; 0,69 kg

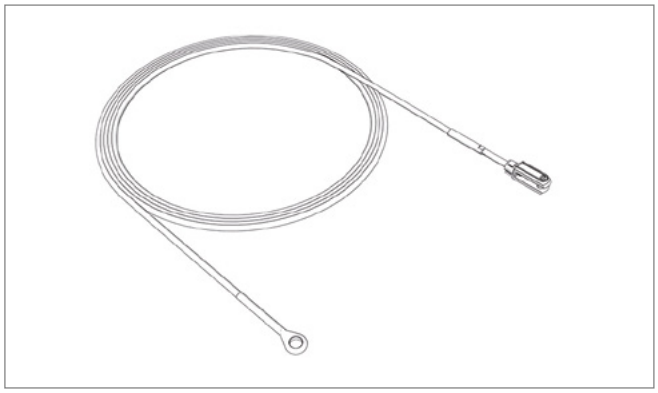

Pos. 1b **Edscha TS: 40 38 063 380**

ワイヤーロープ 9175（アイ／フォーク）8ロープ; 1,49 kg

Rope 9175 (eye/jaw terminal) 8 rope; 1,49 kg

屋根の補強 · *Roof Reinforcement*

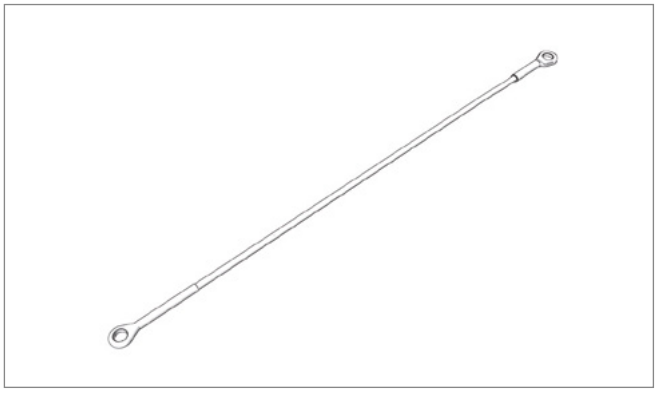

Pos. 1c **Edscha TS: 40 38 063 570**

ワイヤーロープ 620（アイ／アイ）(5/7); 0,15 kg

Rope 620 (eye/eye) 5/7); 0,15 kg

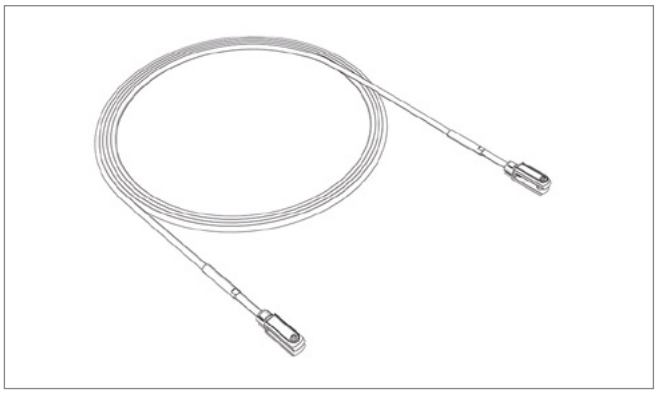

Pos. 1d **Edscha TS: 40 00 000 802**

ルーフ補強用ワイヤロープ（顧客固有）（フォーク／フォーク）EN 12642 XL*

*Rope (customer specific) (jaw / jaw) for roof reinforcement EN 12642 XL**

EN 12642 XL 貨物固定用ボディワーク

EN 12642 XL for cargo securing bodyworks

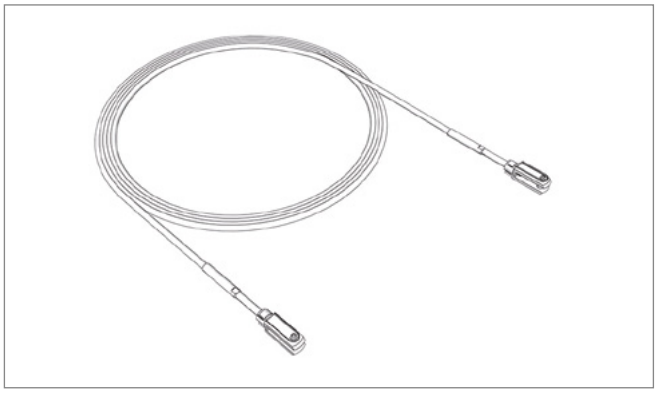

Pos. 1e **Edscha TS: 40 00 000 802**

ルーフ補強用ワイヤロープ（顧客固有）（フォーク／フォーク）EN 12642 XL*

*Rope (customer specific) (jaw / jaw) for roof reinforcement EN 12642 XL**

EN 12642 XL 貨物固定用ボディワーク

EN 12642 XL for cargo securing bodyworks

Pos. 2 **Edscha TS: 40 38 065 430**

8ロープ補強用ボルトセット; 0,08 kg

Bolt set for 8-rope reinforcement; 0,08 kg

CS-UltraLine HD

(2982 8XXX)

補修部品 · *Spare parts*

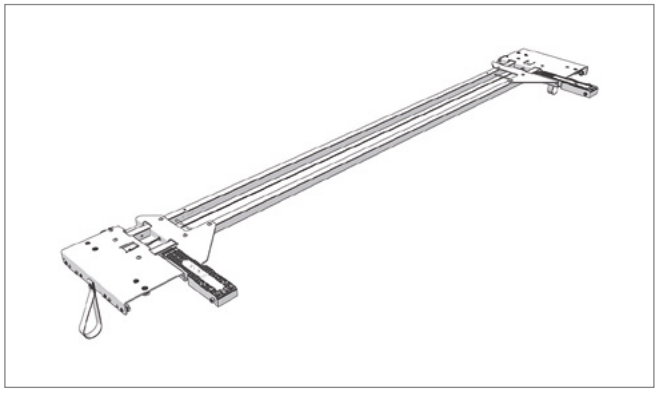

Pos. - **Edscha TS: 40 38 063 790**

エンドキャリッジ CS-UL / CurtainSider-UL / HD 2570; 20,07 kg

End carriage CS-UL / CurtainSider-UL / HD 2570; 20,07 kg

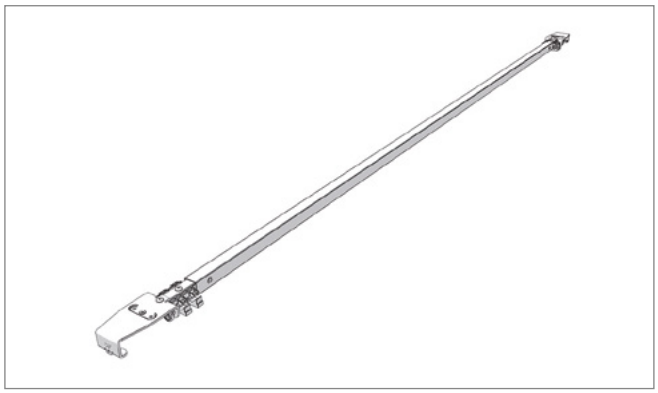

Pos. - **Edscha TS: 40 38 078 230**

ローラーキャリッジ CurtainSider-UL / HD 2570付きボウ; 4,35 kg

Bow with roller carrier CurtainSider-UL / HD 2570; 4,35 kg

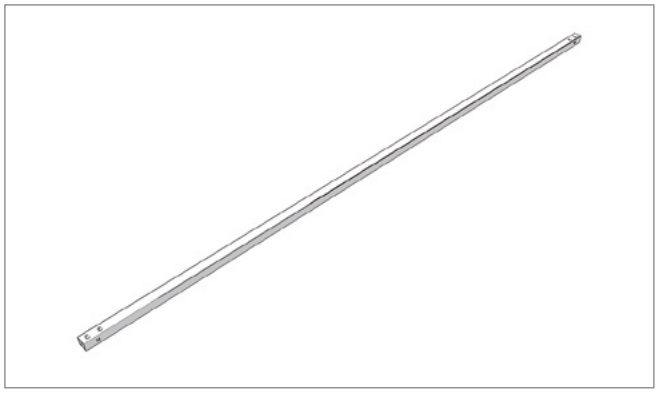

Pos. - **Edscha TS: 40 38 058 150**

ボウ CurtainSider-UL/HD AB 2570; 2,84 kg

Bow CurtainSider-UL/HD AB 2570; 2,84 kg

Pos. - **Edscha TS: 40 38 075 630**

ロッキングセット AB 2570; 0,50 kg

Locking set AB 2570; 0,50 kg

補修部品 · *Spare parts*

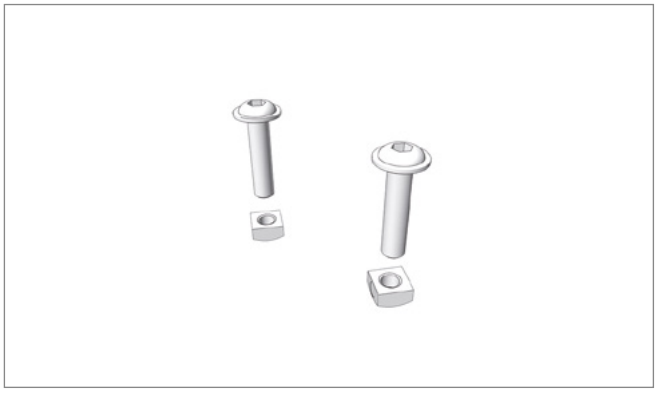

Pos. - **Edscha TS: 40 38 072 740**

ねじセット プラスチックサポートアーム用エンドボウ／ガントリービーム; 0,07 kg

Screwset end bow / gantry beam for plastic lifting arm; 0,07 kg

CS-UltraLine HD

(2982 8XXX)

補修部品DB · *Spare parts DB*

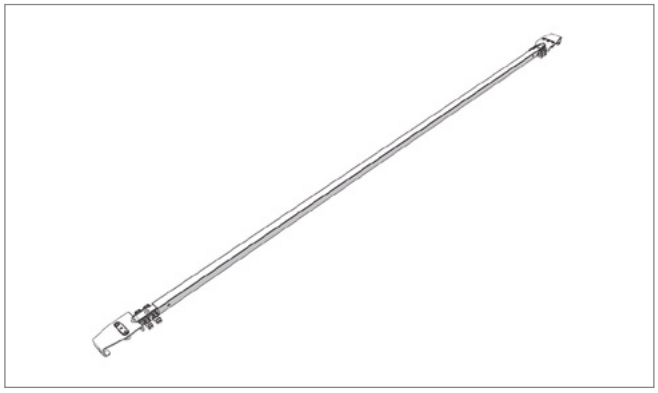

Pos. - **Edscha TS: 40 38 077 360**

スライドDB*付きボウ CurtainSider-UL / HD 2550; 5,19 kg

Bow CurtainSider-UL / HD 2550 with slider DB; 5,19 kg*

DB = 複合輸送に適し、ドイツ鉄道でテスト済み

DB = suitable for combined use and aproved by German Railways

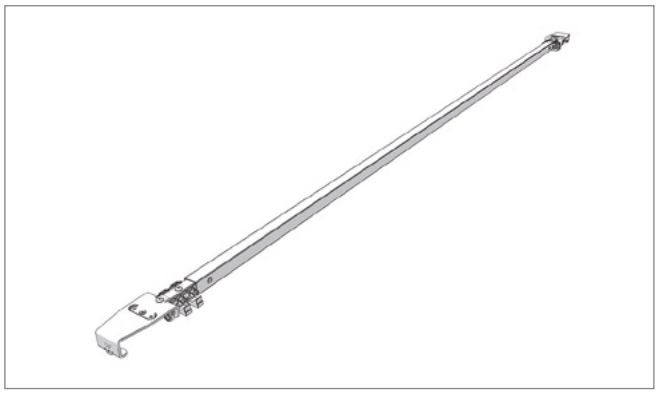

Pos. - **Edscha TS: 40 38 077 340**

ローラーキャリッジDB*付きボウ CurtainSider-UL / HD 2550; 5,19 kg

Bow CurtainSider-UL / HD 2550 with roller carriage DB; 5,19 kg*

DB = 複合輸送に適し、ドイツ鉄道でテスト済み

DB = suitable for combined use and aproved by German Railways

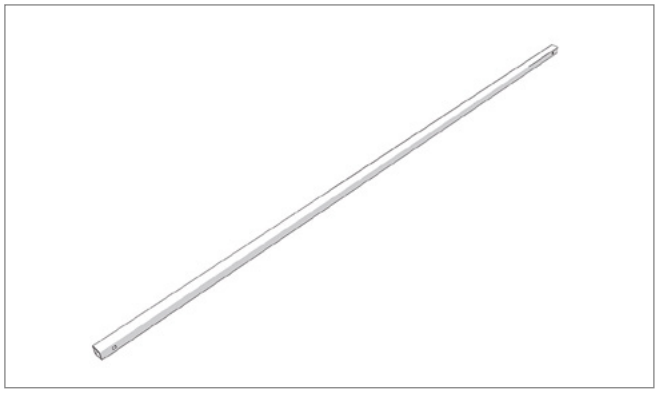

Pos. - **Edscha TS: 40 38 054 190**

ボウ UL 30 x 30 x 2 x 2153 パンチ加工 DB*; 3,82 kg

BP UL 30 x 30 x 2 x 2153 punched DB; 3,82 kg*

DB = 複合輸送に適し、ドイツ鉄道でテスト済み

DB = suitable for combined use and aproved by German Railways

CS-UltraLine HD

(2982 8XXX)

その他の情報およびヘルプ · *Further information and help*

インストラクション · *Manual*

取扱説明書 CS-UltraLine HD、25言語

User Manual CS-UltraLine HD, 25 languages

インストラクション · *Manual*

組立手順書 CS-UltraLine HD, ドイツ語-英語

Assembly Instructions CS-UltraLine HD, german-english

インストラクション · *Manual*

リペアマニュアル CS-UltraLine HD, ドイツ語-英語

Repairing Instructions CS-UltraLine HD, german-english

本製品に関する詳細な情報およびヘルプは、当社ウェブサイト内のダウンロードエリアなどでご覧いただけます。

Further information on this product as well as help is available on our website, e.g. in the download area.

www.EdschaTS.com

CS-UltraLine II

(2982 3XXX)

屋根構造 · *Roof Structure*

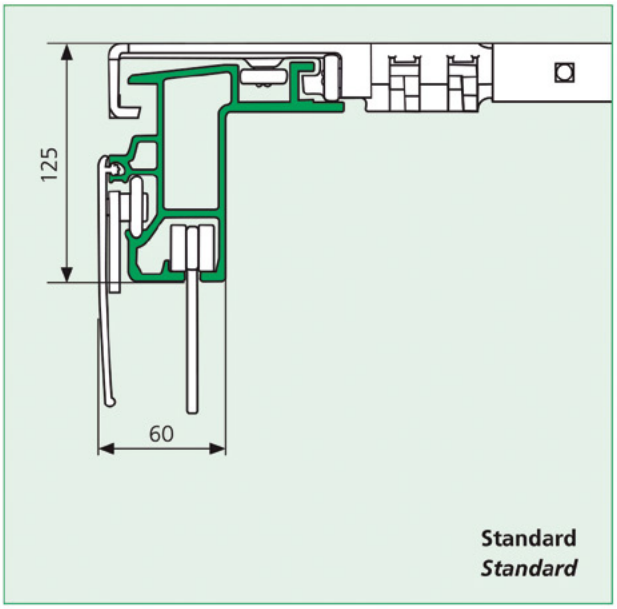

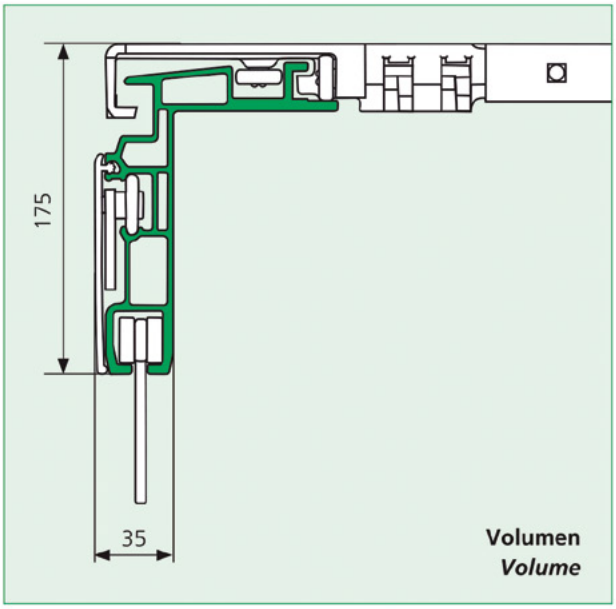

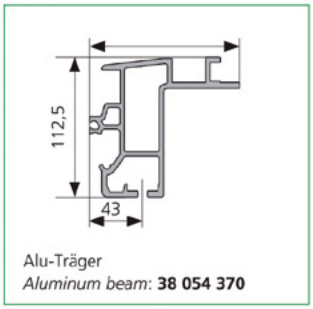

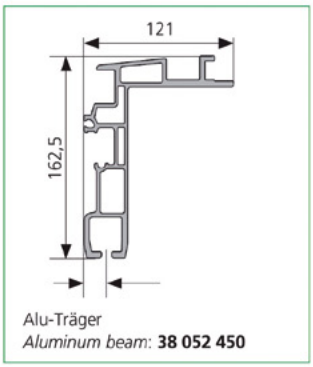

具体的な機能
Specific attribute

後方コンシールエンドは、エドッシャTSポータルビーム、ロープ接続、ロック装置付き

Rear end of roof with Edscha TS portal beam, cable connection and lock

概要 · *Overview*

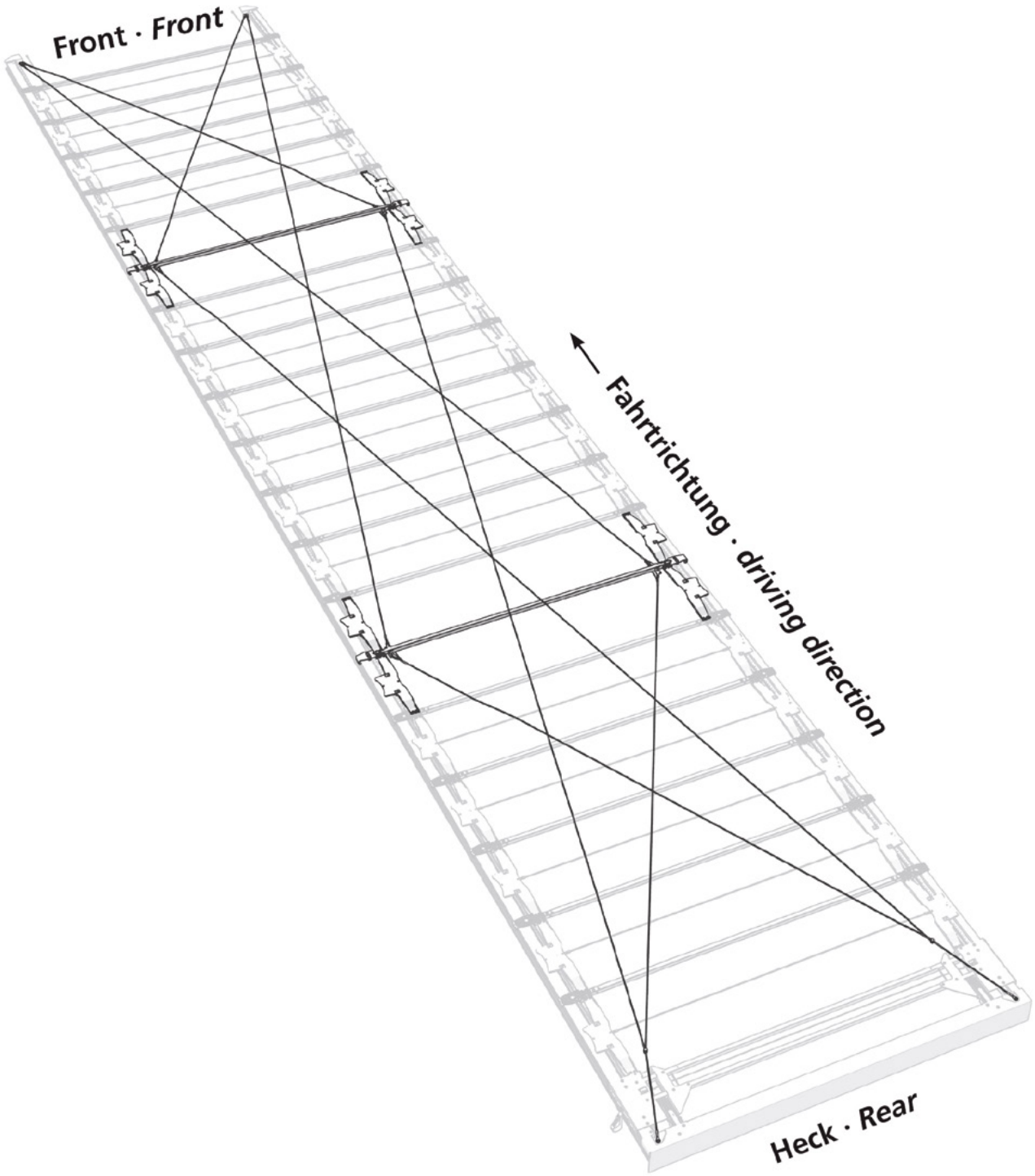

CS-UltraLine II

(2982 3XXX)

スペアパーツテール · *Spare parts rear*

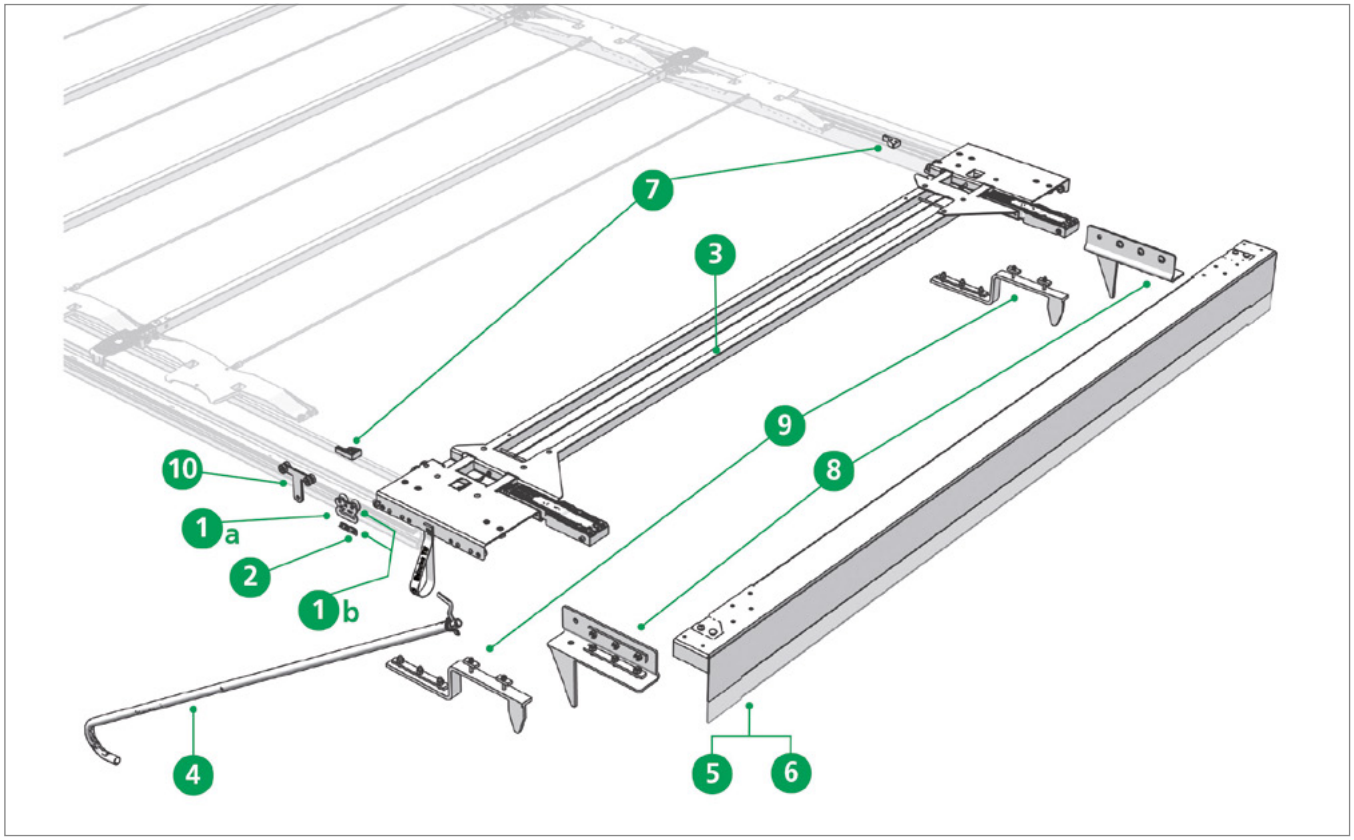

Pos. 1 a **Edscha TS: 40 38 085 810**

クリップなしサイドターポリンシートローラー; 0,20 kg

Side tarpaulin roller without clip; 0,20 kg

Pos. 1 b **Edscha TS: 40 38 085 800**

クリップ付きサイドターポリンシートローラー; 0,22 kg

Side tarpaulin roller with clip; 0,22 kg

CS-UltraLine II

(2982 3XXX)

スペアパーツテール · *Spare parts rear*

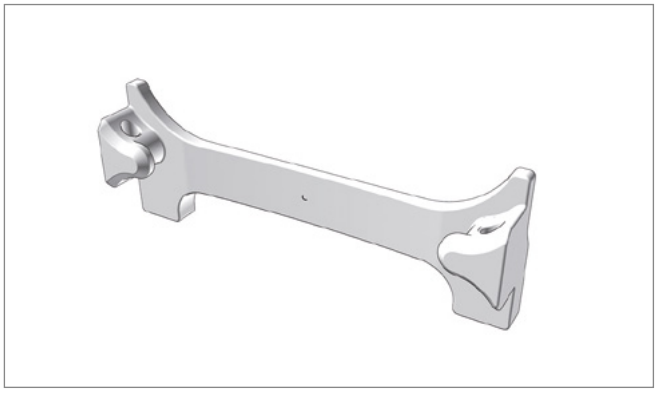

Pos. 2 **Edscha TS: 40 38 079 750**

ターポリンシートローラー用保護クリップ; 0,01 kg

Safety-clip for tarpaulin roller; 0,01 kg

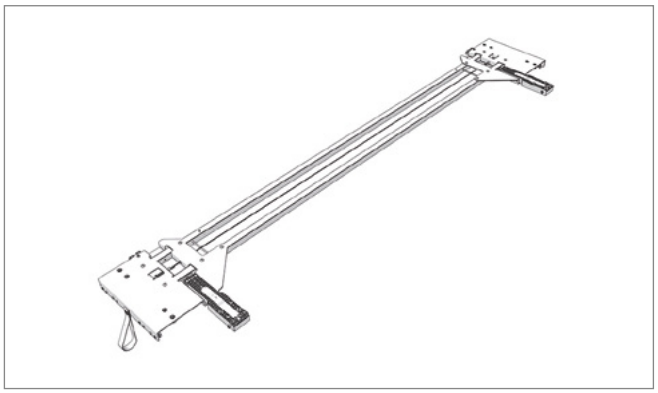

Pos. 3 **Edscha TS: 40 38 061 880**

自動フォールド込みエンドキャリッジ CurtainSider-UL / HD 2550; 20,07 kg

End carriage incl. automatic fold up CurtainSider-UL / HD 2550; 20,07 kg

Pos. 4 **Edscha TS: 40 38 062 430**

タイロッド; 4,00 kg

Tie rod; 4,00 kg

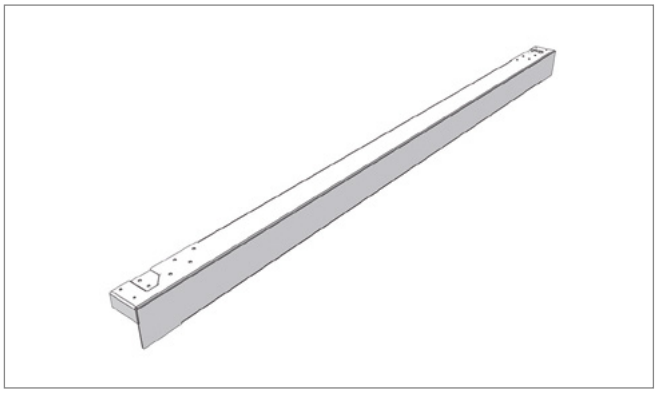

Pos. 5 **Edscha TS: 40 38 063 270**

ガントリービーム CurtainSider-UL / HD Standard 2550 x 130 一式; 15,64 kg

Gantry beam CurtainSider-UL / HD Standard 2550 x 130 cpl.; 15,64 kg

CS-UltraLine II

(2982 3XXX)

スペアパーツテール · *Spare parts rear*

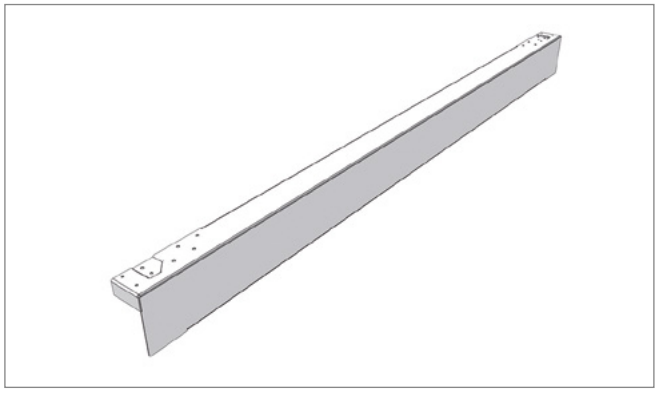

Pos. 6 **Edscha TS: 40 38 063 310**

ガントリービーム CurtainSider-UL / HD Volume 2550 x 190 一式; 18,67 kg

Gantry beam CurtainSider-UL / HD Volume 2550 x 190 cpl.; 18,67 kg

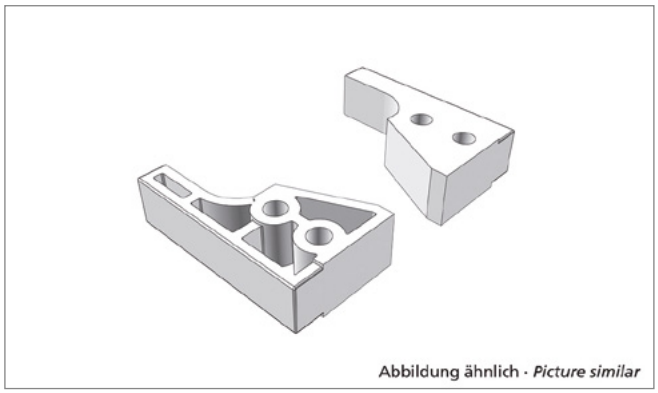

Pos. 7 **Edscha TS: 40 38 064 980**

ランプセット 後（2個）; 0,30 kg

Ramp locking rear (2 pieces); 0,30 kg

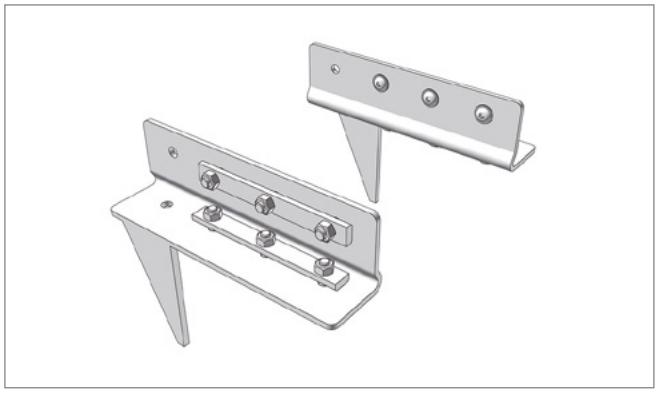

Pos. 8 **Edscha TS: 40 38 077 970**

アセンブリキット CurtainSider-UL/HD Standard 後

Assembly kit CurtainSider-UL/HD Standard back

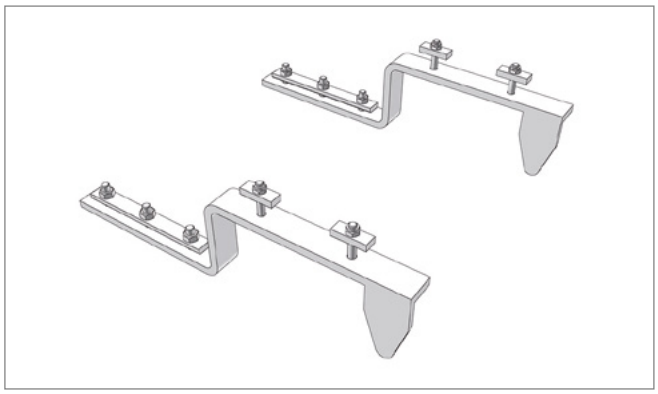

Pos. 9 **Edscha TS: 40 38 078 050**

アセンブリキット CurtainSider-UL/HD Volume 後

Assembly kit CurtainSider-UL/HD Volume back

スペアパーツテール · *Spare parts rear*

Pos. 10 **Edscha TS: 40 38 048 420**

支柱キャリッジ Vol./Std/Univ.; 0,03 kg

Stanchion roller carrier Vol./Std/Univ.; 0,03 kg

CS-UltraLine II

(2982 3XXX)

スペアパーツテール · *Spare parts rear*

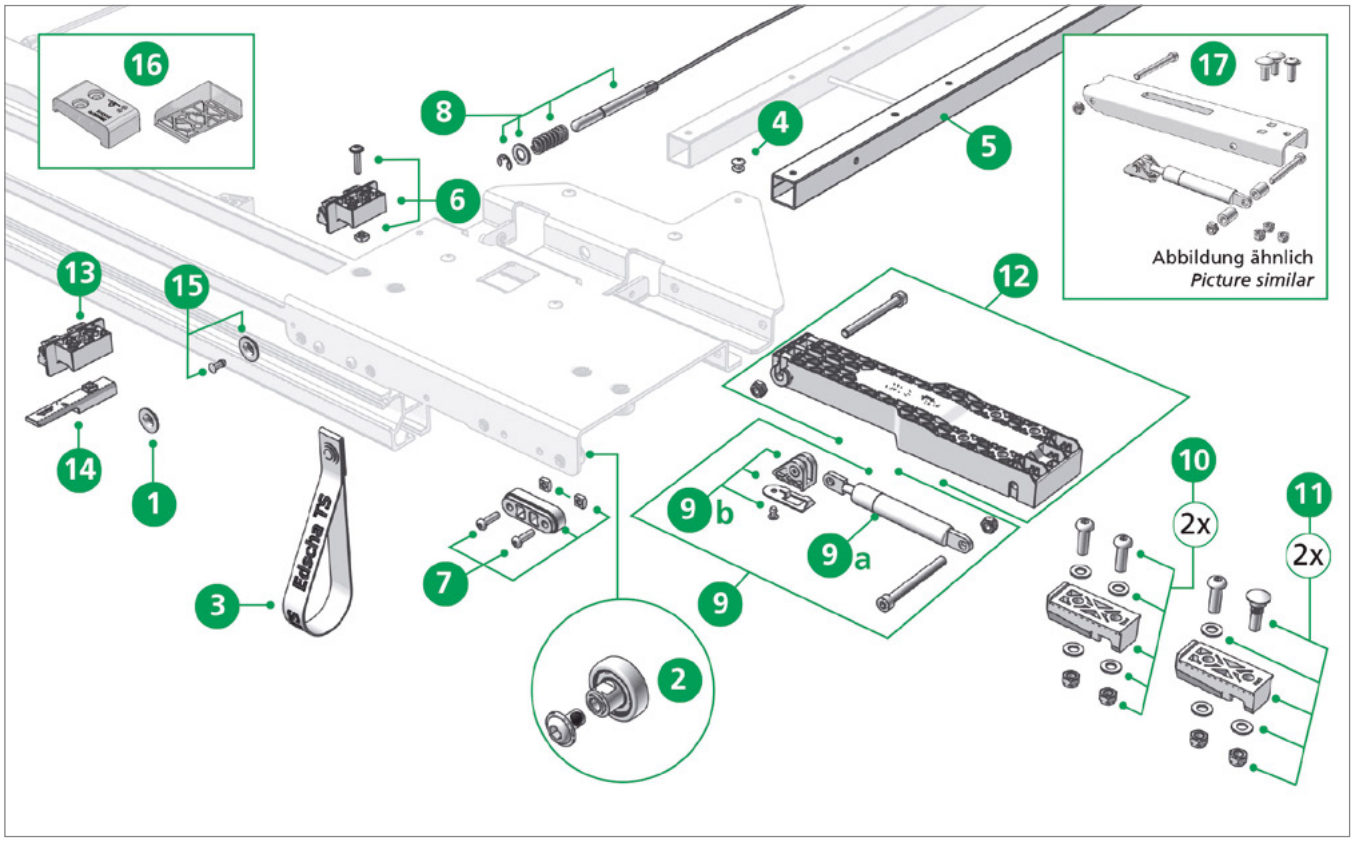

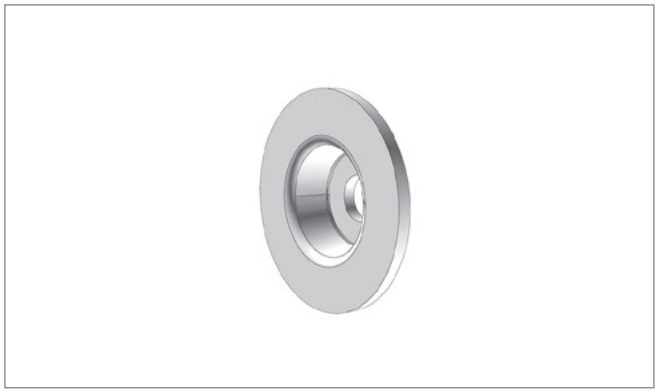

Pos. 1 **Edscha TS: 40 00 063 395**

固定ディスク; 0,01 kg

Fixing disc; 0,01 kg

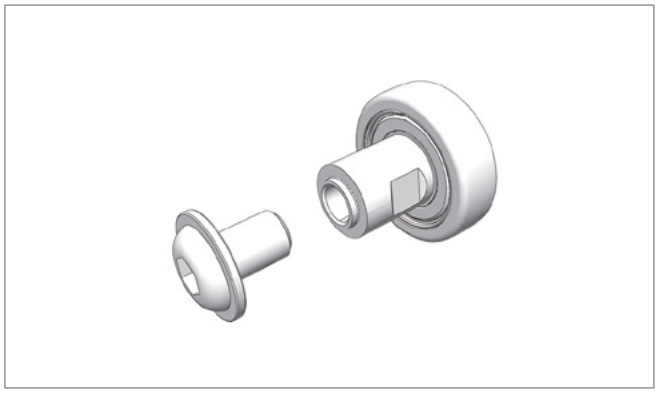

Pos. 2 **Edscha TS: 40 38 072 780**

修理キット 内ねじM6付きローラー; 0,03 kg

Repair kit roller with inside thread M6; 0,03 kg

CS-UltraLine II

(2982 3XXX)

スペアパーツテール · *Spare parts rear*

Pos. 3 **Edscha TS: 40 38 033 041**

プルループ一式; 0,02 kg

Pull strip cpl.; 0,02 kg

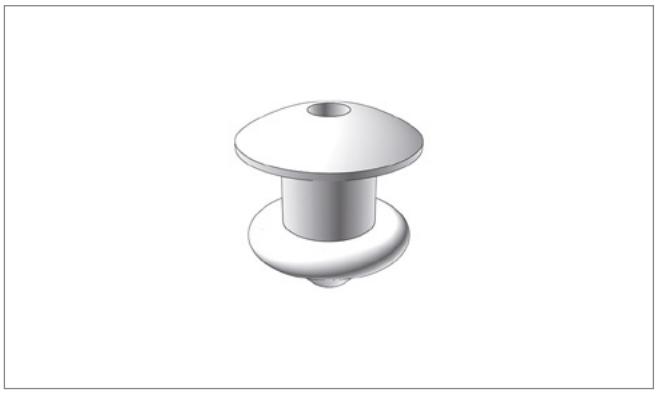

Pos. 4 **Edscha TS: 40 01 010 077**

ブラインドリベット 6.5 x 16.3 A St; 0,01 kg

Blind rivet 6,5 x 16,3 A St; 0,01 kg

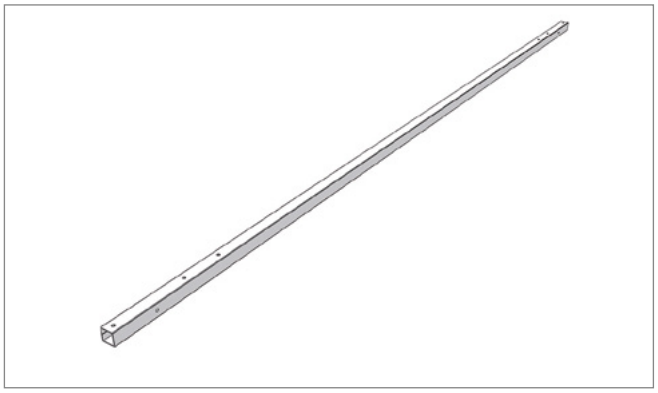

Pos. 5 **Edscha TS: 40 38 061 830**

エンドキャリッジ用ボウ 30 x 30 x 2280; 3,97 kg

Bow für end carriage 30 x 30 x 2280; 3,97 kg

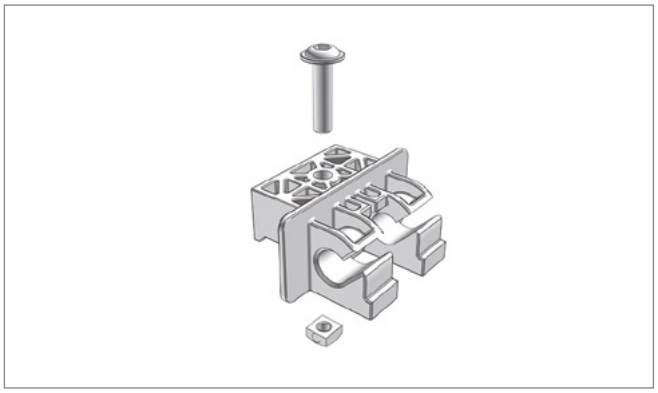

Pos. 6 **Edscha TS: 40 38 064 990**

エンドキャリッジ ジョイント取付セット; 1,00 kg

Articulationset fixing end carriage; 1,00 kg

スペアパーツテール · *Spare parts rear*

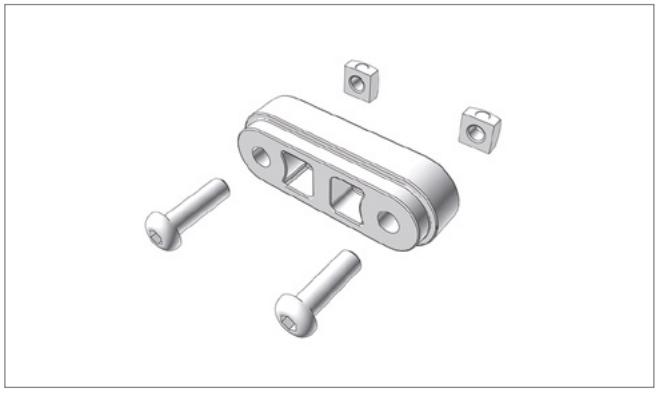

Pos. 7 **Edscha TS: 40 38 065 000**

スライドピースセット プラスチック; 0,10 kg

Sliding piece set plastic; 0,10 kg

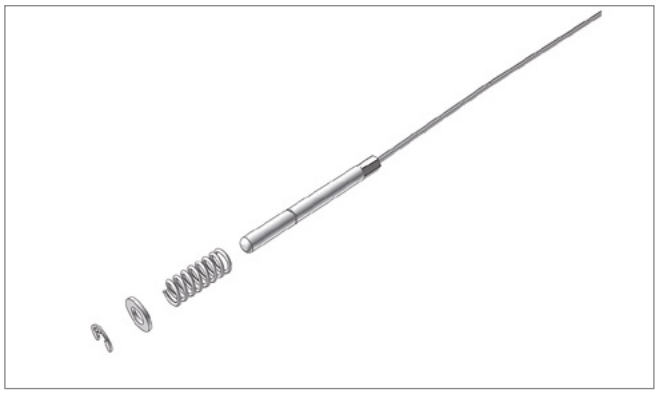

Pos. 8 **Edscha TS: 40 38 065 010**

ロッキングセット AB 2550; 0,50 kg

Locking set AB 2550; 0,50 kg

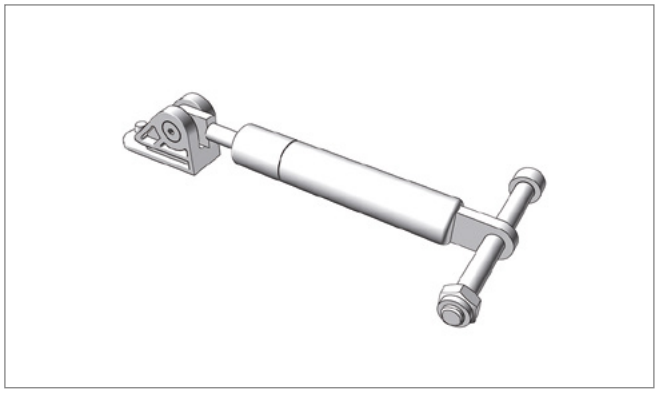

Pos. 9 **Edscha TS: 40 38 065 020**

自動フォールド用修理キット ガススプリング 700 N（プラスチック）; 0,23 kg

Repairkit Gas spring 700 N for automatic adjustment mechanism (plastic); 0,23 kg

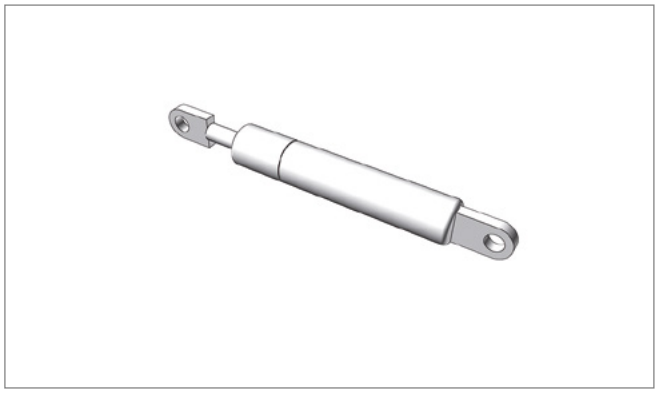

Pos. 9a **Edscha TS: 40 00 075 099**

ガススプリング 700 N; 0,14 kg

Gas spring 700 N; 0,14 kg

スペアパーツテール · *Spare parts rear*

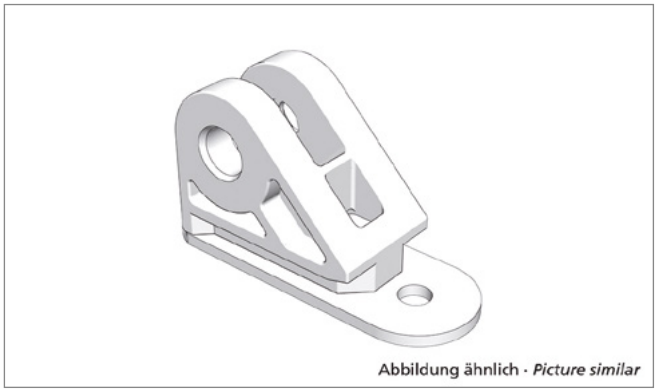

Pos. 9b **Edscha TS: 40 38 081 770**

ガススプリングホルダー 修理キット UL II / HD / VP-UL; 0,04 kg

Gas spring holder repair kit UL II / HD / VP-UL; 0,04 kg

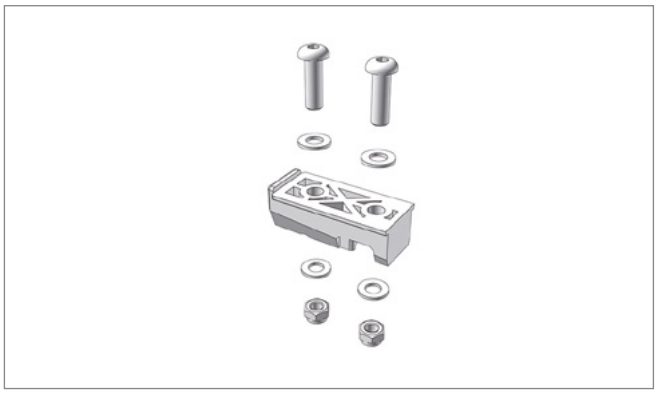

Pos. 10 **Edscha TS: 40 38 065 030**

ガイドセット ガントリービーム一式（2個）プラスチック; 0,80 kg

Guide tupe set gantry beam compl. (2 pieces) plastic; 0,80 kg

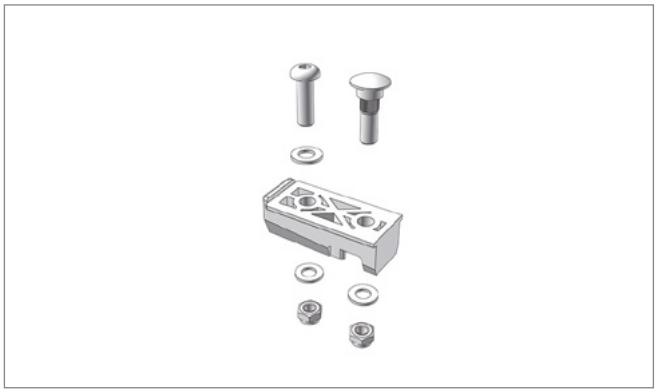

Pos. 11 **Edscha TS: 40 38 065 040**

ガイドセット ガントリービーム一式 EN 12642 XL*（2個）プラスチック; 0,16 kg

Guide tupe set gantry beam compl. EN 12642 XL (2 pieces) plastic; 0,16 kg*

EN 12642 XL 貨物固定用ボディワーク

EN 12642 XL for cargo securing bodyworks

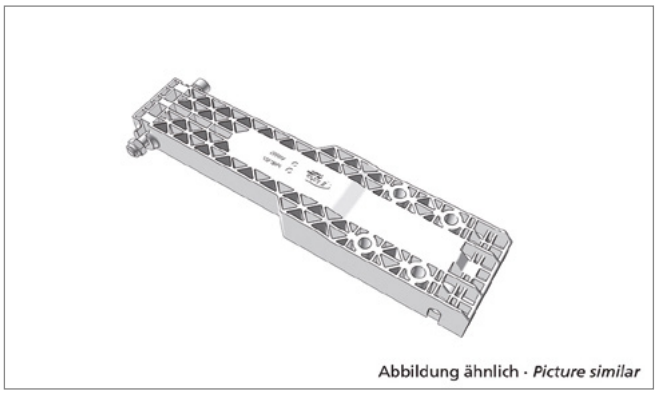

Pos. 12 **Edscha TS: 40 38 065 050**

修理キット 自動フォールド プラスチック; 0,50 kg

Repair kit automatic adjustment mechanism plastic; 0,50 kg

CS-UltraLine II

(2982 3XXX)

スペアパーツテール · *Spare parts rear*

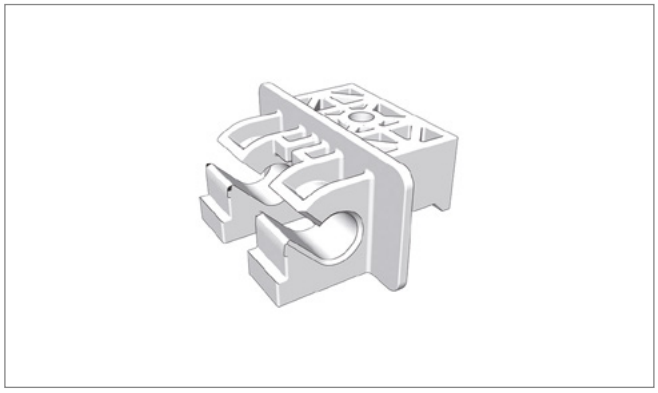

Pos. 13 **Edscha TS: 40 38 068 200**

ボリュームバージョン用ジョイント取付; 0,04 kg

Articulation fixing for Volume version; 0,04 kg

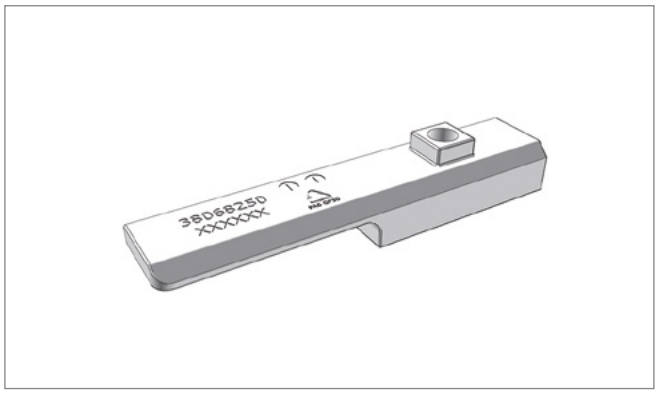

Pos. 14 **Edscha TS: 40 38 068 250**

ボリュームバージョン用フック; 0,02 kg

Hook for Volume version; 0,02 kg

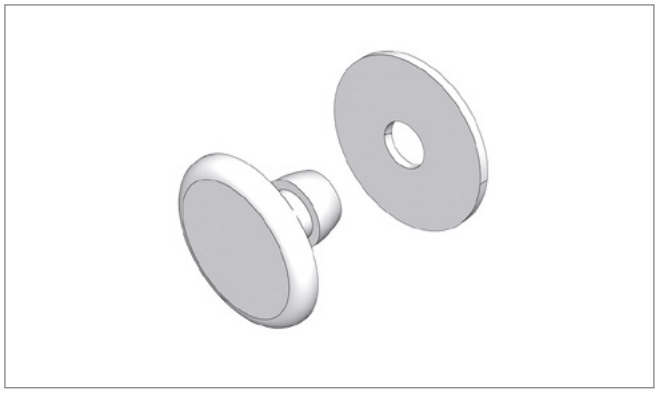

Pos. 15 **Edscha TS: 40 38 070 700**

ターポリンシート固定セット（25ボウ用）; 0,30 kg

Fastening-parts kit for tarpaulin (for 25 bow); 0,30 kg

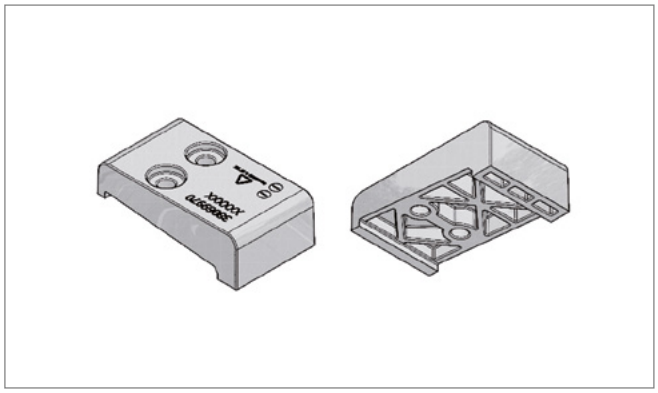

Pos. 16 **Edscha TS: 40 38 069 970**

安全ストッパUL-II (2x 38069970); 0,04 kg

security stopper UL-II (2x 38069970); 0,04 kg

スペアパーツテール · *Spare parts rear*

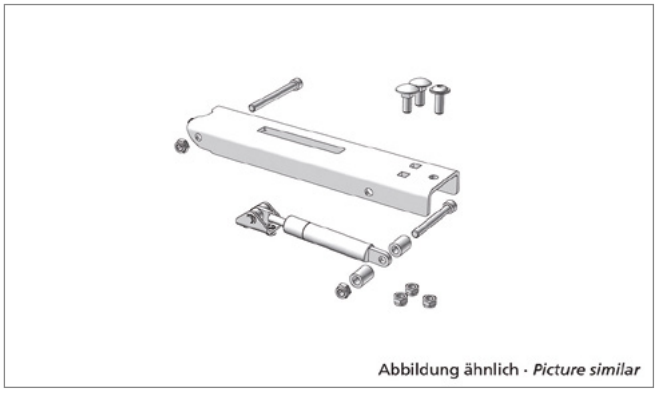

Pos. 17 **Edscha TS: 40 38 096 960**

修理キット リフトアーム UL II HD; 1,19 kg

repair kit lifting arm UL II HD; 1,19 kg

CS-UltraLine II

(2982 3XXX)

スペアパーツ中 · *Spare parts middle*

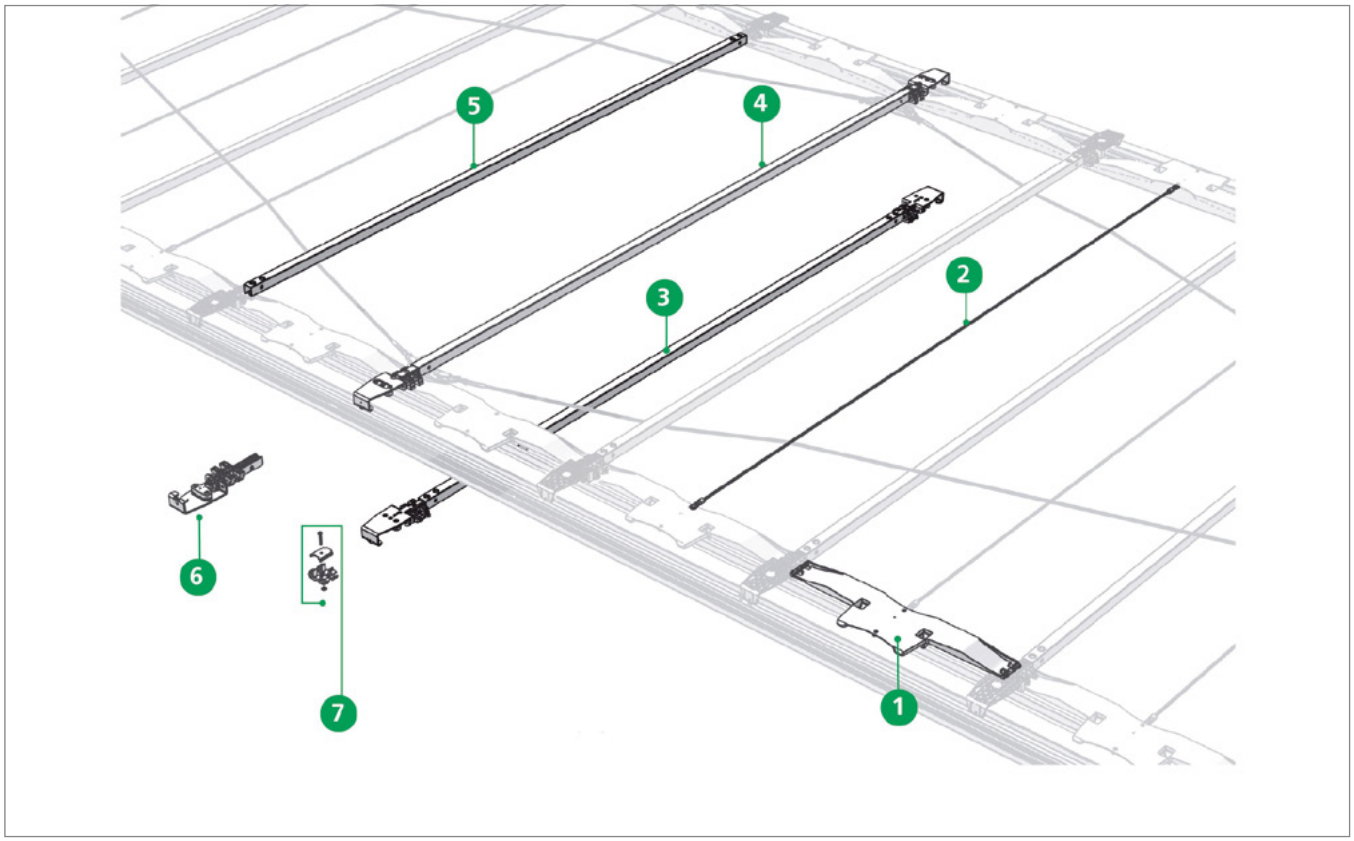

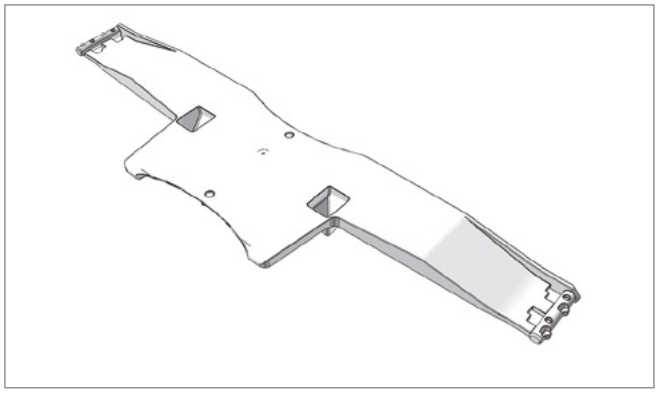

Pos. 1 **Edscha TS: 40 38 074 610**

プラスチック製ジョイント; 0,21 kg

Plastic link; 0,21 kg

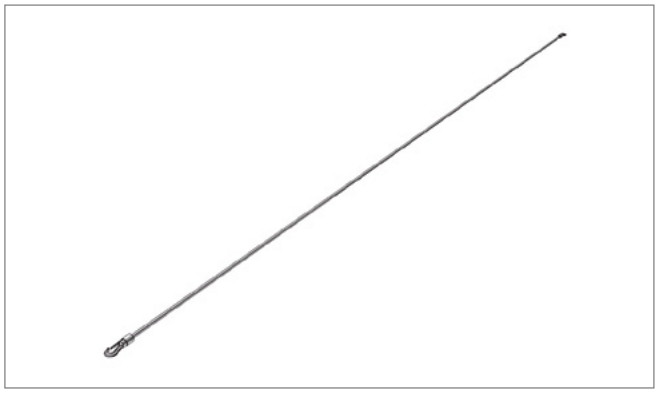

Pos. 2 **Edscha TS: 40 38 055 570**

拡張ロープ 1300 XL; 0,04 kg

Expander rope 1300 XL; 0,04 kg

CS-UltraLine II

(2982 3XXX)

スペアパーツ中 · *Spare parts middle*

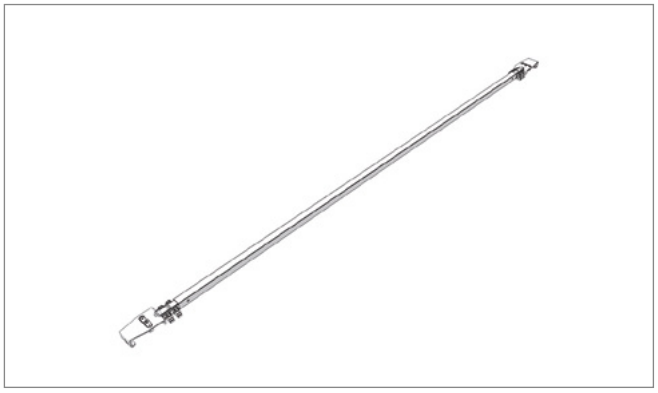

Pos. 3 **Edscha TS: 40 38 064 940**

スチールローラーキャリッジCS-UL II付きボウ; 4,72 kg

Bow with steel roller carriage CS-UL II; 4,72 kg

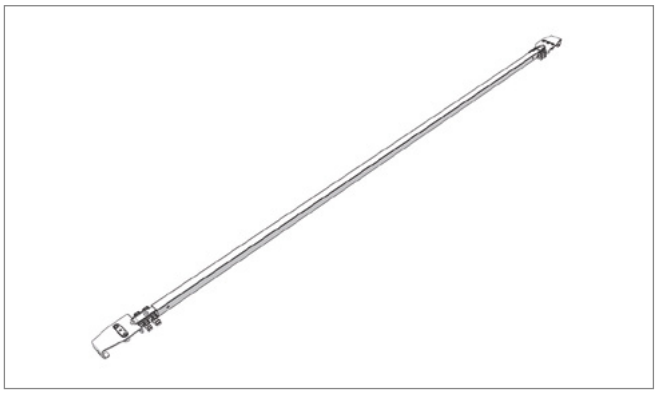

Pos. 4 **Edscha TS: 40 38 077 350**

スライド付きボウ CurtainSider-UL / HD 2550; 4,35 kg

Bow CurtainSider-UL / HD 2550 with slider; 4,35 kg

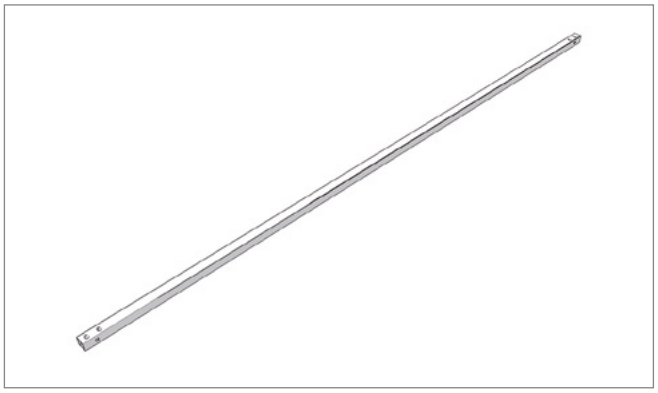

Pos. 5 **Edscha TS: 40 38 053 280**

ボウ UL 30 x 30 x 1.5 x 2153 パンチ加工; 2,81 kg

Bow UL 30 x 30 x 1,5 x 2153 punched; 2,81 kg

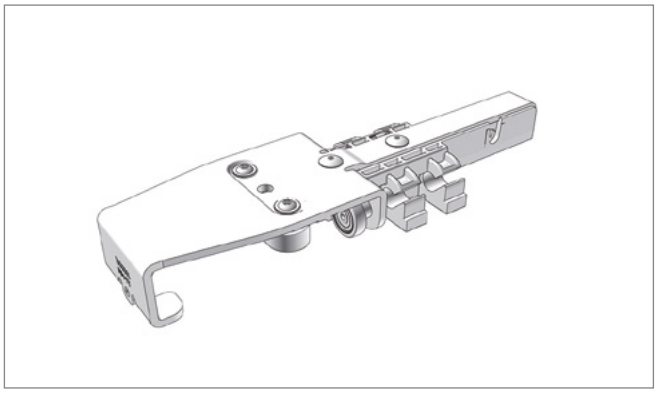

Pos. 6 **Edscha TS: 40 38 077 320**

ローラーキャリッジ UL-II / HD スライドピース; 0,73 kg

Roller carrier UL-II / HD Sliding block; 0,73 kg

スペアパーツ中 · *Spare parts middle*

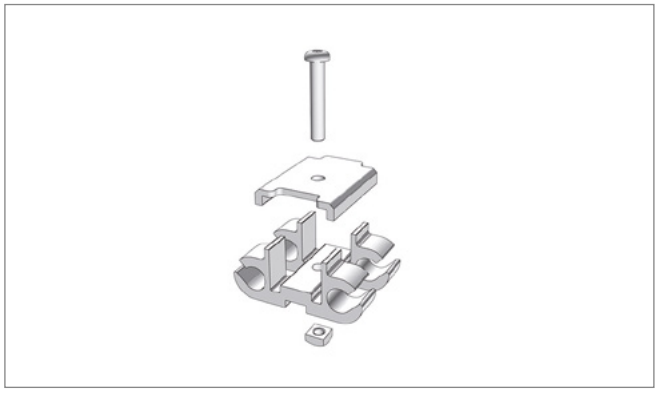

Pos. 7 **Edscha TS: 40 38 076 750**

レトロフィットキット アルミジョイント接続 分割可能; 0,09 kg

Retro fit kit alu-articulationfixing divisible; 0,09 kg

CS-UltraLine II

(2982 3XXX)

スペアパーツ前面 · *Spare parts front*

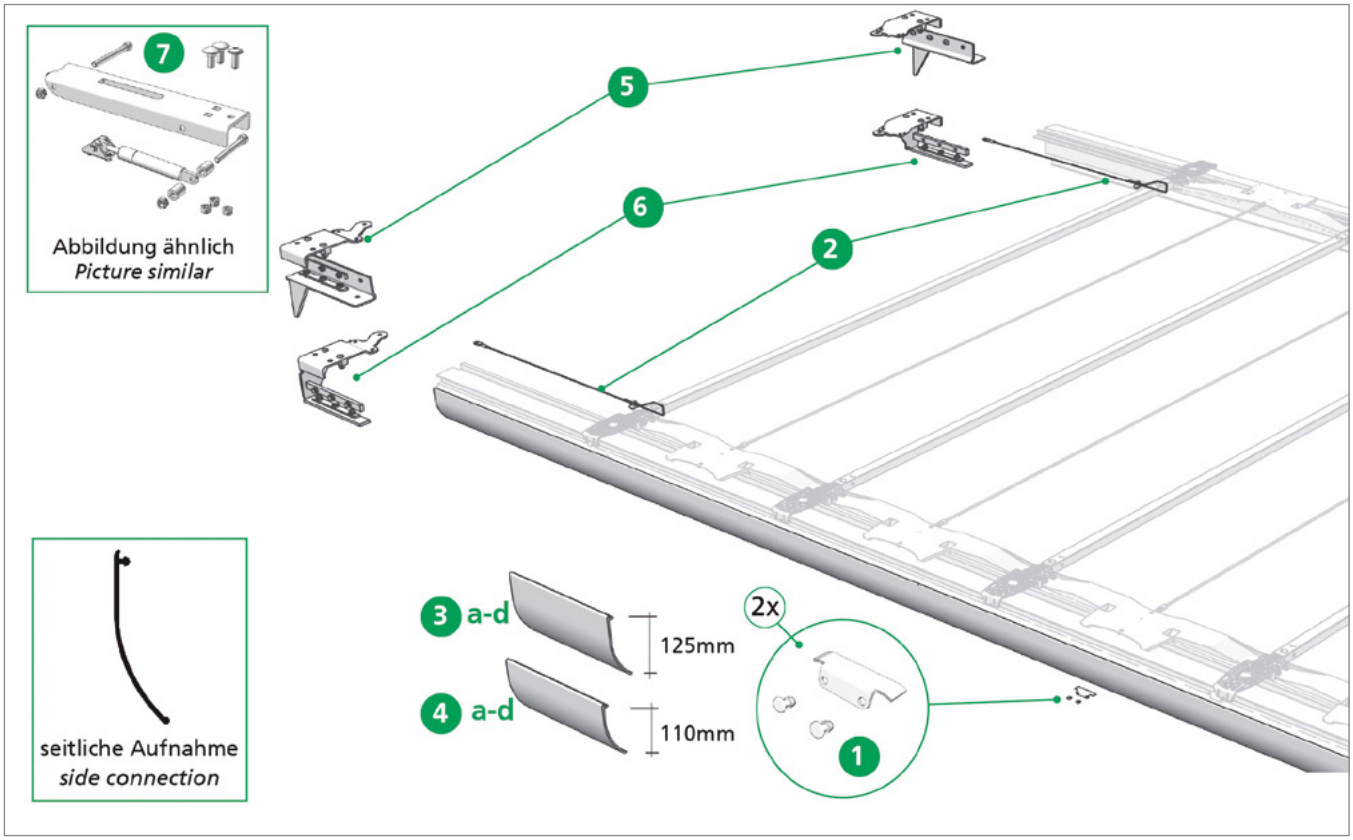

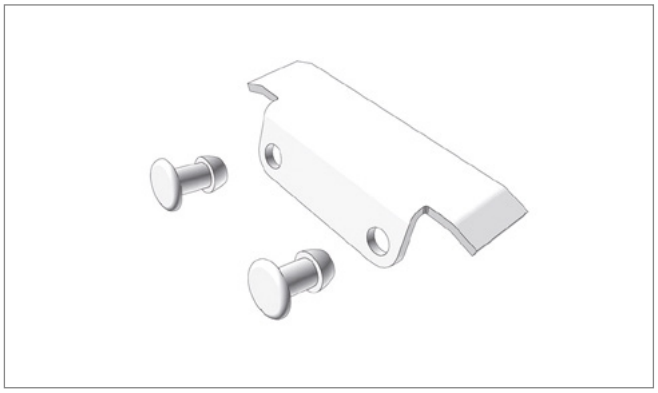

Pos. 1 **Edscha TS: 40 38 064 970**

ランプセット 前（2個）; 0,30 kg

Ramp locking front (2 pieces); 0,30 kg

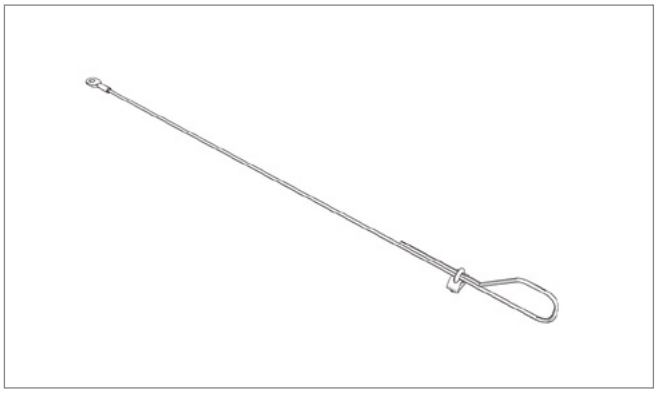

Pos. 2 **Edscha TS: 40 38 068 710**

安全ロープセット; 0,30 kg

Safety rope set; 0,30 kg

CS-UltraLine II

(2982 3XXX)

スペアパーツ前面 · *Spare parts front*

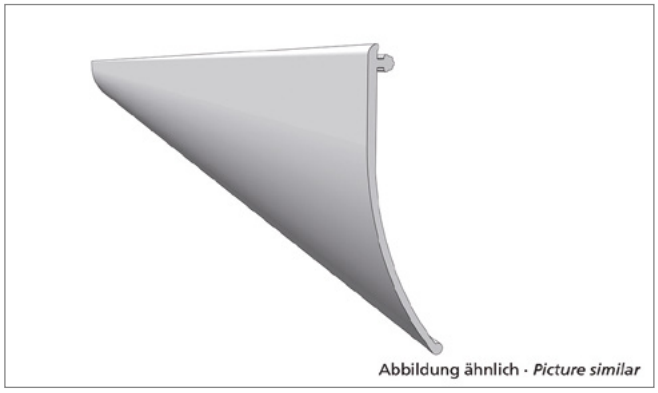

Pos. 3a **Edscha TS: 40 38 087 380**

プロファイルシーリング 13700 x 125 グレー Standard（ロール）; 8,18 kg

PVC pelmet 13700 x 125 grey Standard (roll); 8,18 kg

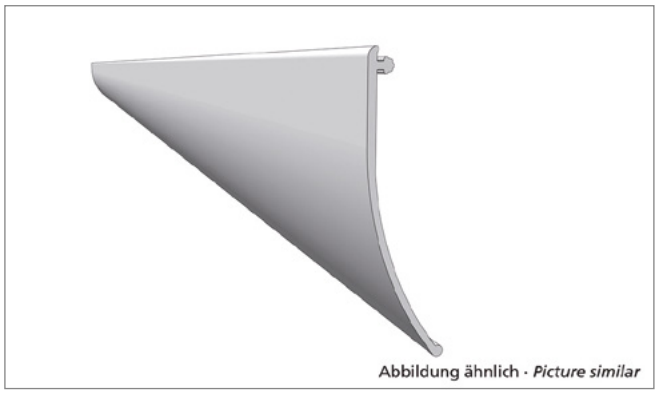

Pos. 3b **Edscha TS: 40 38 087 390**

プロファイルシーリング 18500 x 125 グレー Standard（ロール）; 11,80 kg

PVC pelmet 18500 x 125 grey Standard (roll); 11,80 kg

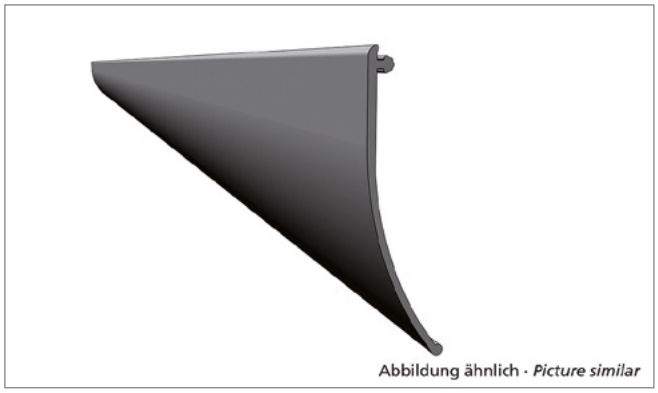

Pos. 3c **Edscha TS: 40 38 087 400**

プロファイルシーリング 13700 x 125 ブラック Standard（ロール）; 9,20 kg

PVC pelmet 13700 x 125 black Standard (roll); 9,20 kg

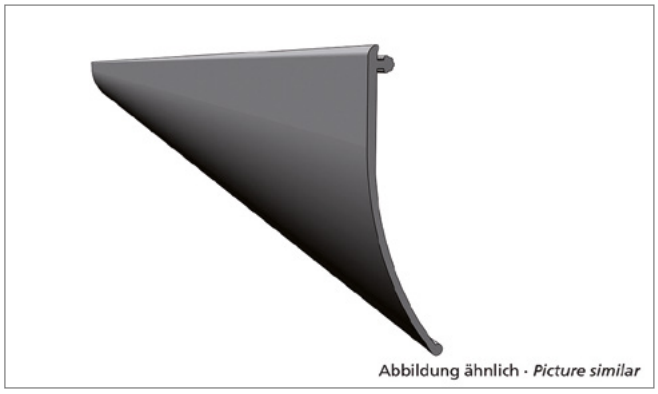

Pos. 3d **Edscha TS: 40 38 087 410**

プロファイルシーリング 18500 x 125 ブラック Standard（ロール）; 12,00 kg

PVC pelmet 18500 x 125 black Standard (roll); 12,00 kg

CS-UltraLine II

(2982 3XXX)

スペアパーツ前面 · *Spare parts front*

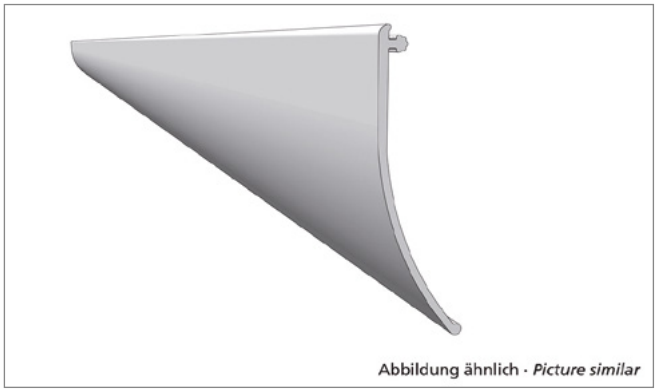

Pos. 4a **Edscha TS: 40 38 087 340**

プロファイルシーリング 13700 x 110 グレー Volume（ロール）; 7,20 kg

PVC pelmet 13700 x 110 grey Volume (roll); 7,20 kg

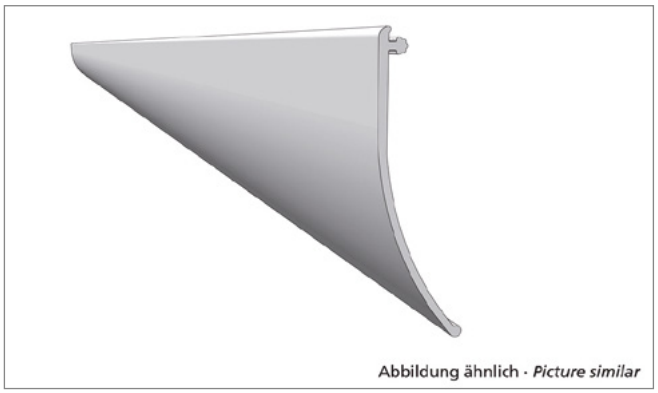

Pos. 4b **Edscha TS: 40 38 087 350**

プロファイルシーリング 18500 x 110 グレー Volume（ロール）; 10,60 kg

PVC pelmet 18500 x 110 grey Volume (roll); 10,60 kg

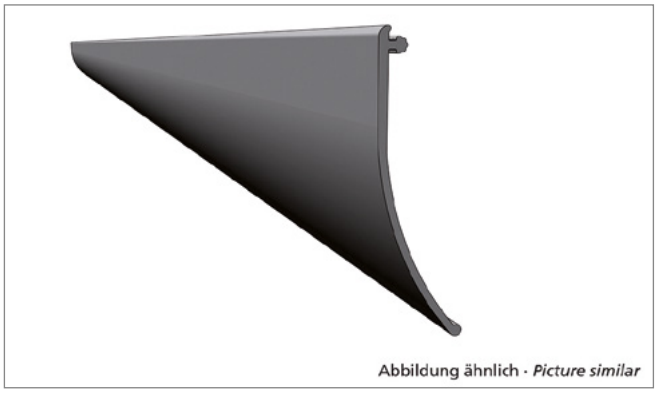

Pos. 4c **Edscha TS: 40 38 087 360**

プロファイルシーリング 13700 x 110 ブラック Volume（ロール）; 7,60 kg

PVC pelmet 13700 x 110 black side connection (roll); 7,60 kg

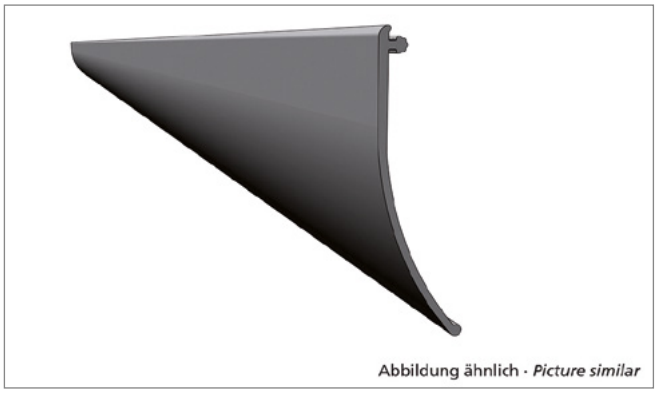

Pos. 4d **Edscha TS: 40 38 087 370**

プロファイルシーリング 18500 x 110 ブラック Volume（ロール）; 10,60 kg

PVC pelmet 18500 x 110 black Volume (roll); 10,60 kg

CS-UltraLine II

(2982 3XXX)

スペアパーツ前面 · *Spare parts front*

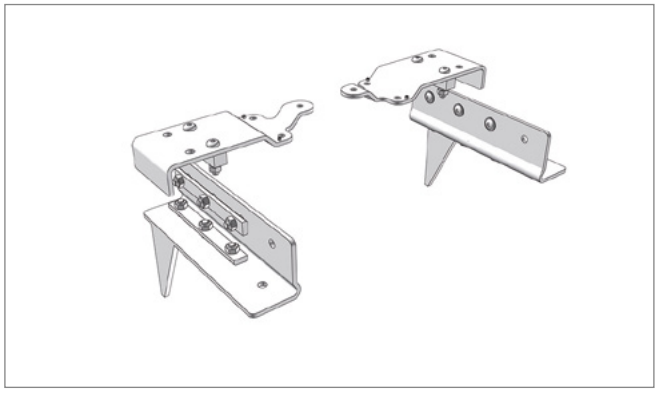

Pos. 5 **Edscha TS: 40 38 078 030**

アセンブリキット CurtainSider-UL/HD Standard 前; 9,45 kg

Assembly kit CurtainSider-UL/HD Standard front; 9,45 kg

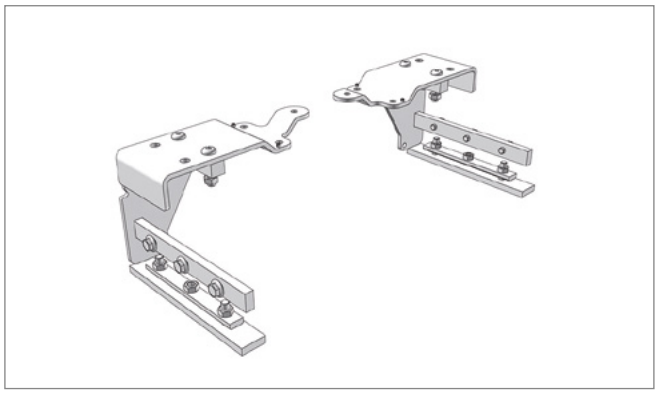

Pos. 6 **Edscha TS: 40 38 078 060**

アセンブリキット CurtainSider-UL/HD Volume 前; 7,80 kg

Assembly kit CurtainSider-UL/HD Volume front; 7,80 kg

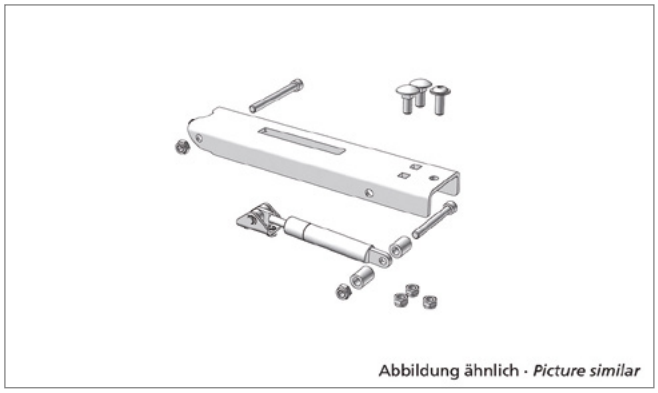

Pos. 7 **Edscha TS: 40 38 096 960**

修理キット リフトアーム UL II HD; 1,19 kg

repair kit lifting arm UL II HD; 1,19 kg

CS-UltraLine II

(2982 3XXX)

補修部品 · *Spare parts*

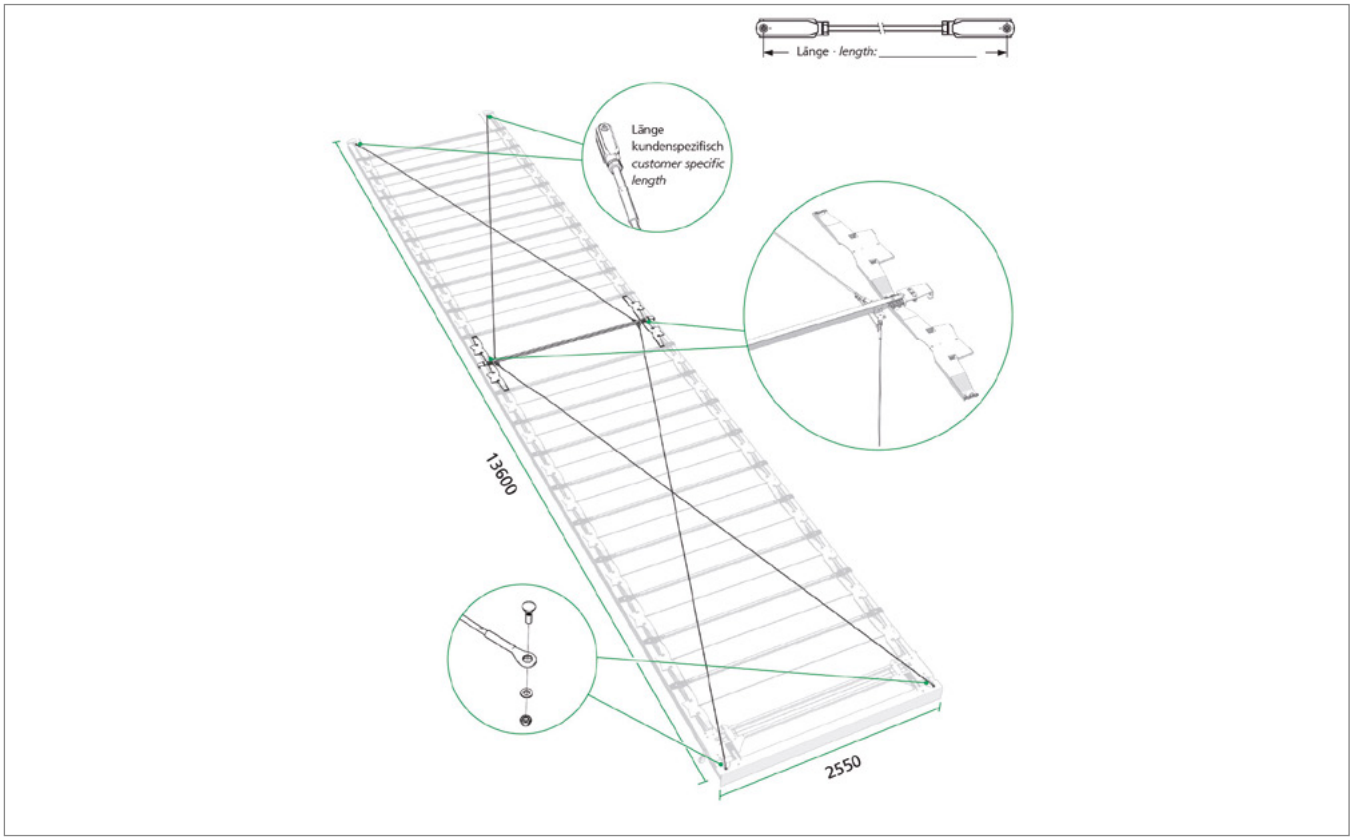

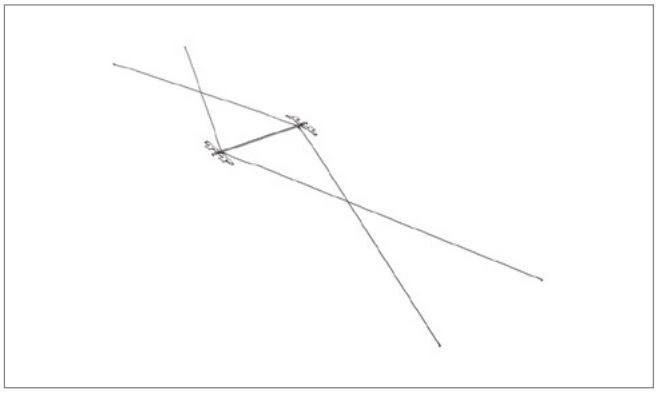

Pos. 1 **Edscha TS: 40 38 078 300**

レトロフィットキット ルーフ補強 CurtainSider-UL / HD 4ロープ; 2,00 kg

Retrofit kit roof reinforcement CurtainSider-UL / HD 4 rope; 2,00 kg

CS-UltraLine II

(2982 3XXX)

補修部品 · *Spare parts*

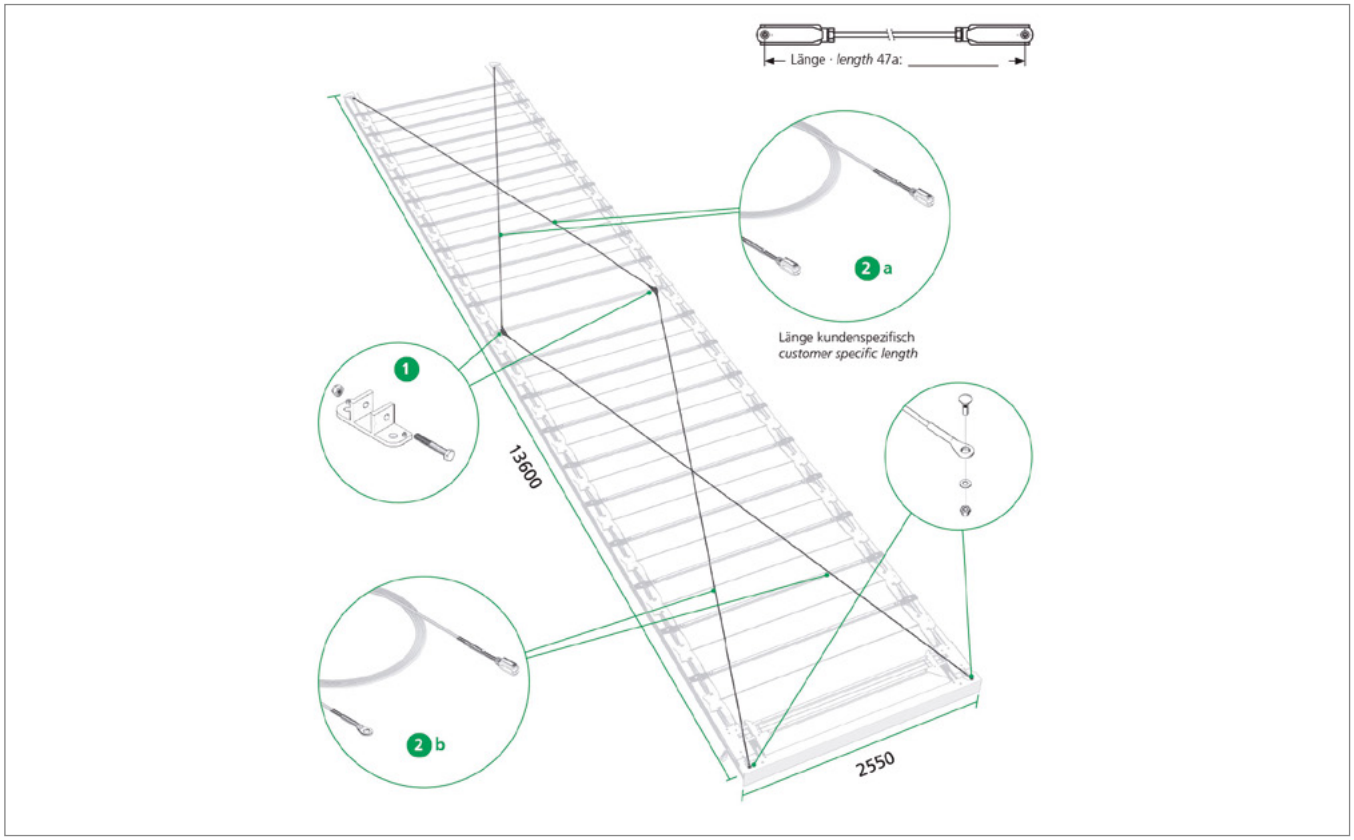

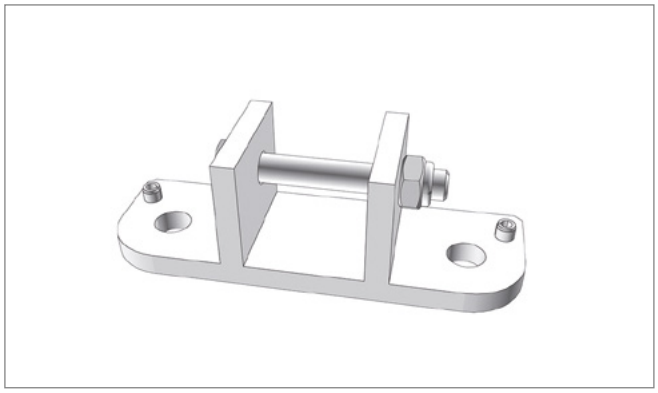

Pos. 1 **Edscha TS: 40 38 071 650**

ねじ接続込みブラケット; 0,52 kg

Bracket with screwing; 0,52 kg

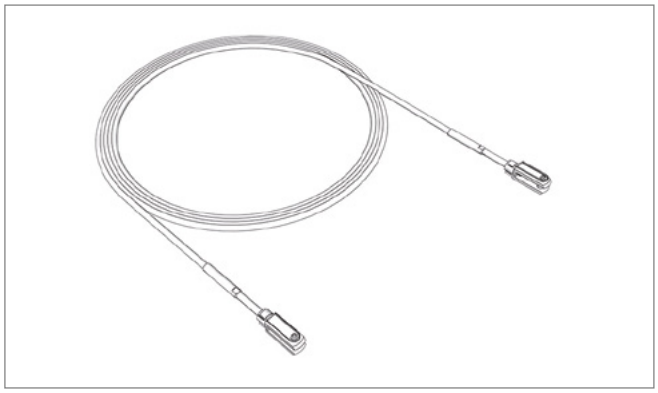

Pos. 2a **Edscha TS: 40 38 061 360**

ワイヤーロープ 6720mm（フォーク／フォーク）4ロープ フロント スチールローラーキャリッジ; 1,36 kg

Rope 6720mm (jaw/jaw terminal) 4 rope front steel roller carriage; 1,36 kg

補修部品 · *Spare parts*

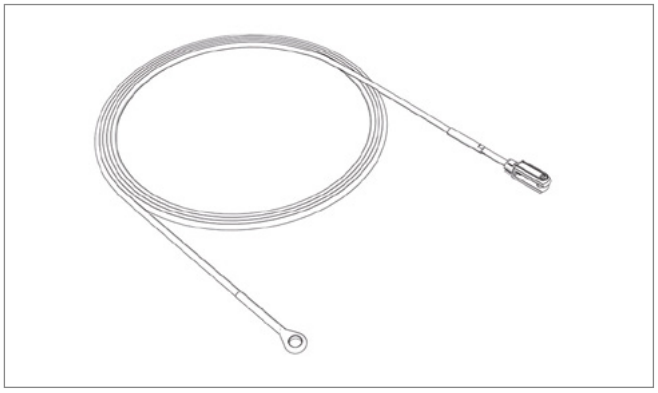

Pos. 2b **Edscha TS: 40 38 063 340**

ワイヤーロープ 7280（アイ／フォーク）; 0,74 kg

Rope 7280 (eye/jaw terminal) 4 rope; 0,74 kg

CS-UltraLine II

(2982 3XXX)

補修部品 · *Spare parts*

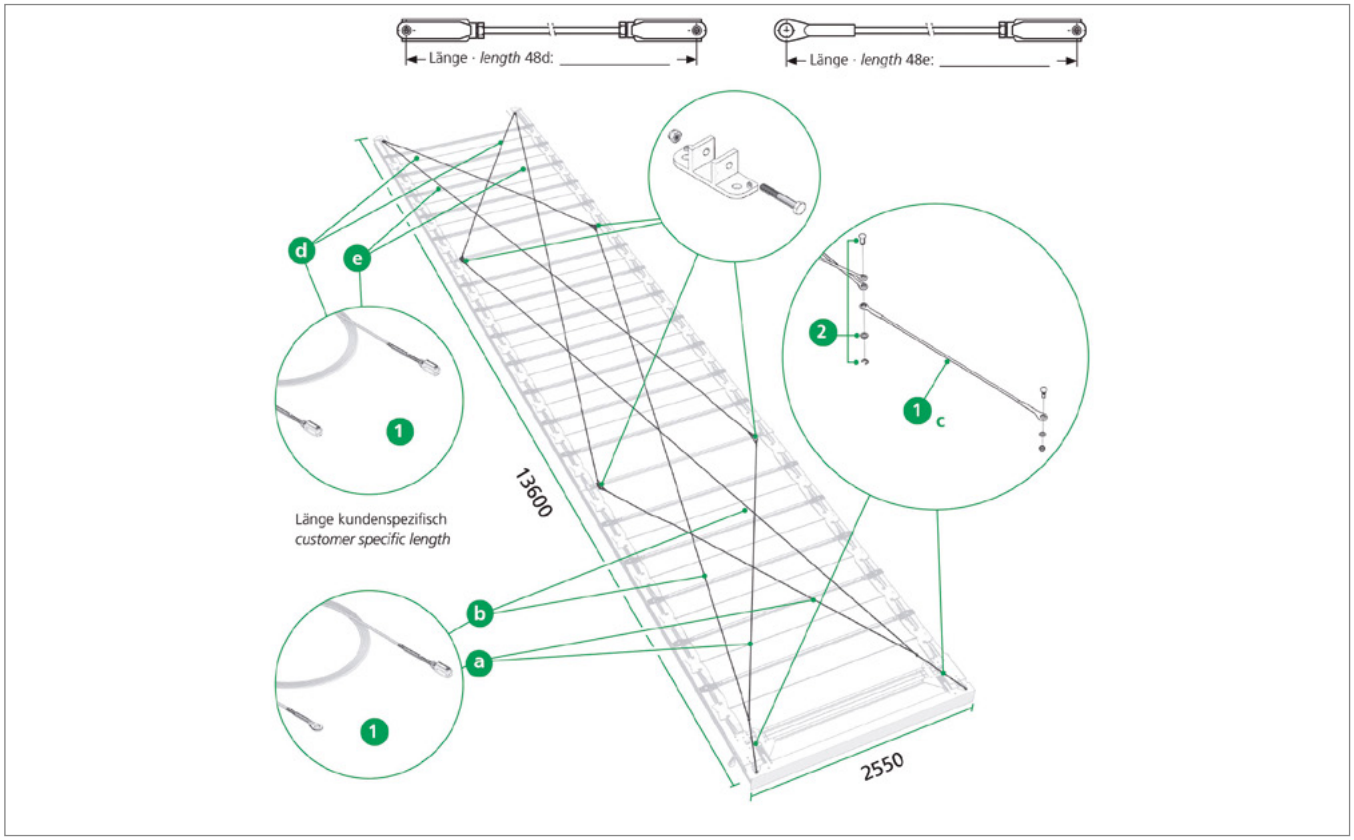

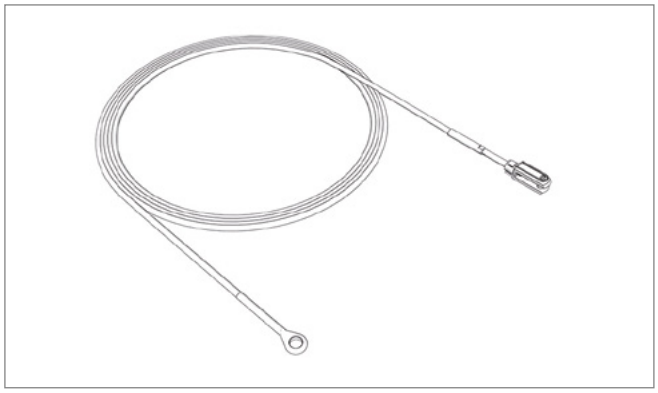

Pos. 1a **Edscha TS: 40 38 063 360**

ワイヤーロープ 4255（アイ／フォーク）8ロープ; 0,69 kg

Rope 4255 (eye/jaw terminal) 8 rope; 0,69 kg

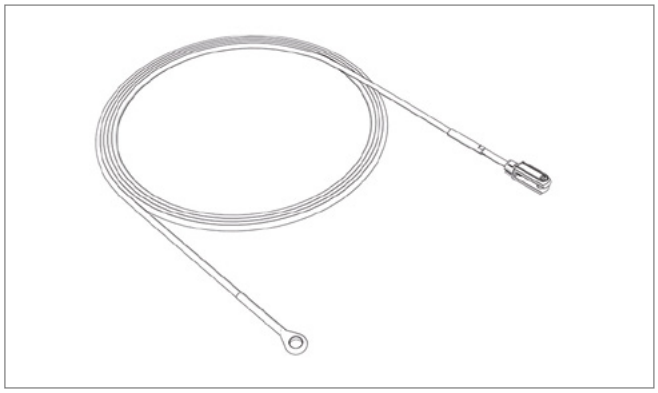

Pos. 1b **Edscha TS: 40 38 063 380**

ワイヤーロープ 9175（アイ／フォーク）8ロープ; 1,49 kg

Rope 9175 (eye/jaw terminal) 8 rope; 1,49 kg

補修部品 · *Spare parts*

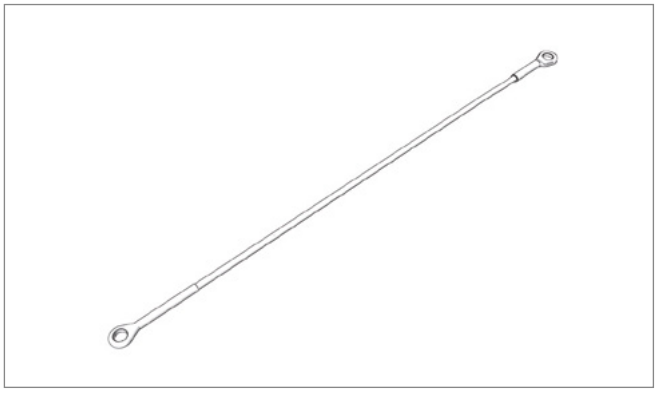

Pos. 1c **Edscha TS: 40 38 063 570**

ワイヤーロープ 620（アイ／アイ）(5/7); 0,15 kg

Rope 620 (eye/eye) 5/7); 0,15 kg

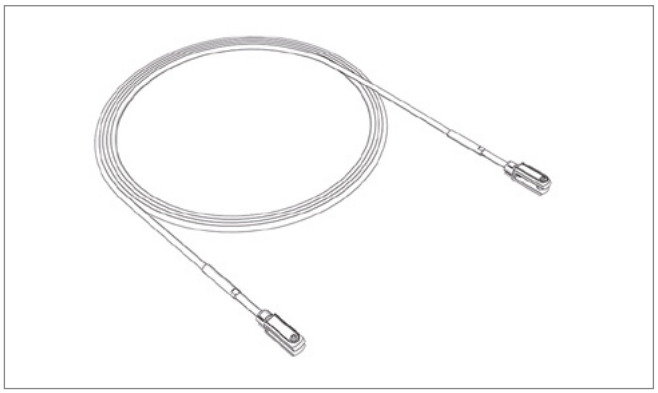

Pos. 1d **Edscha TS: 40 00 000 802**

ルーフ補強用ワイヤロープ（顧客固有）（フォーク／フォーク）EN 12642 XL*

*Rope (customer specific) (jaw / jaw) for roof reinforcement EN 12642 XL**

EN 12642 XL 貨物固定用ボディワーク

EN 12642 XL for cargo securing bodyworks

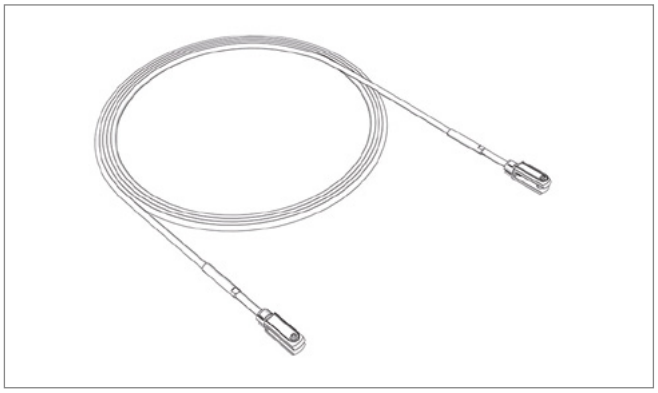

Pos. 1e **Edscha TS: 40 00 000 802**

ルーフ補強用ワイヤロープ（顧客固有）（フォーク／フォーク）EN 12642 XL*

*Rope (customer specific) (jaw / jaw) for roof reinforcement EN 12642 XL**

EN 12642 XL 貨物固定用ボディワーク

EN 12642 XL for cargo securing bodyworks

Pos. 2 **Edscha TS: 40 38 065 430**

8ロープ補強用ボルトセット; 0,08 kg

Bolt set for 8-rope reinforcement; 0,08 kg

補修部品 · *Spare parts*

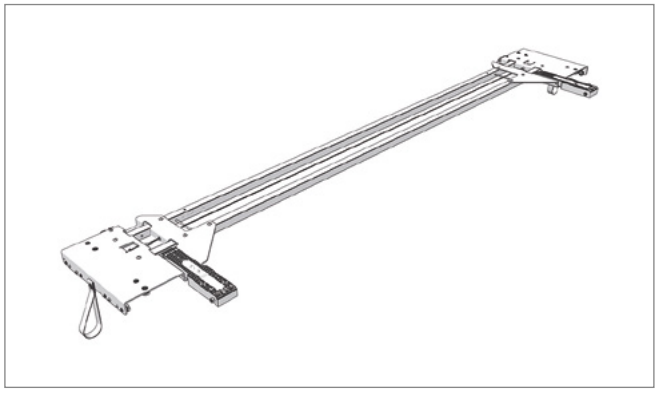

Pos. - **Edscha TS: 40 38 063 790**

エンドキャリッジ CS-UL / CurtainSider-UL / HD 2570; 20,07 kg

End carriage CS-UL / CurtainSider-UL / HD 2570; 20,07 kg

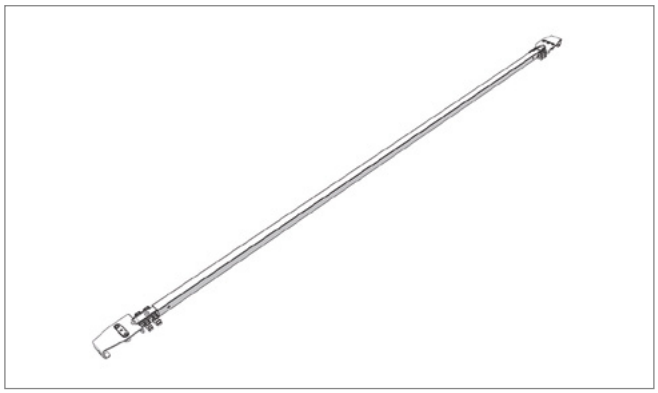

Pos. - **Edscha TS: 40 38 077 350**

スライド付きボウ CurtainSider-UL / HD 2550; 4,35 kg

Bow CurtainSider-UL / HD 2550 with slider; 4,35 kg

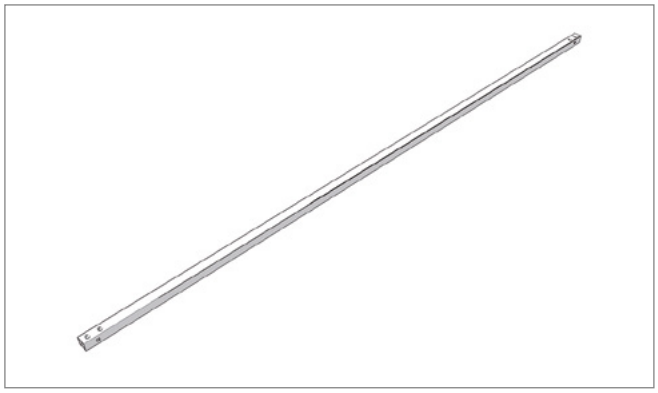

Pos. - **Edscha TS: 40 38 058 150**

ボウ CurtainSider-UL/HD AB 2570; 2,84 kg

Bow CurtainSider-UL/HD AB 2570; 2,84 kg

Pos. - **Edscha TS: 40 38 075 630**

ロッキングセット AB 2570; 0,50 kg

Locking set AB 2570; 0,50 kg

補修部品 · *Spare parts*

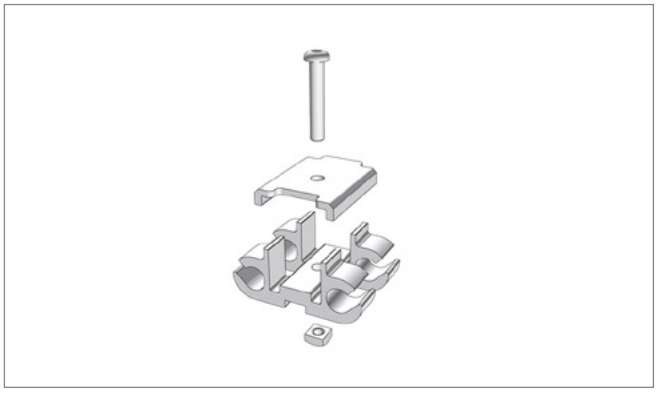

Pos. - **Edscha TS: 40 38 077 130**

レトロフィットキット アルミジョイント接続; 0,15 kg

Retro fit kit alu-articulationfixing; 0,15 kg

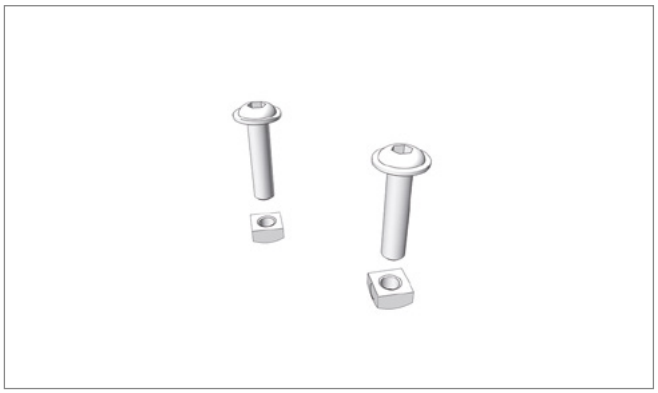

Pos. - **Edscha TS: 40 38 072 740**

ねじセット プラスチックサポートアーム用エンドボウ／ガントリービーム; 0,07 kg

Screwset end bow / gantry beam for plastic lifting arm; 0,07 kg

補修部品DB · *Spare parts DB*

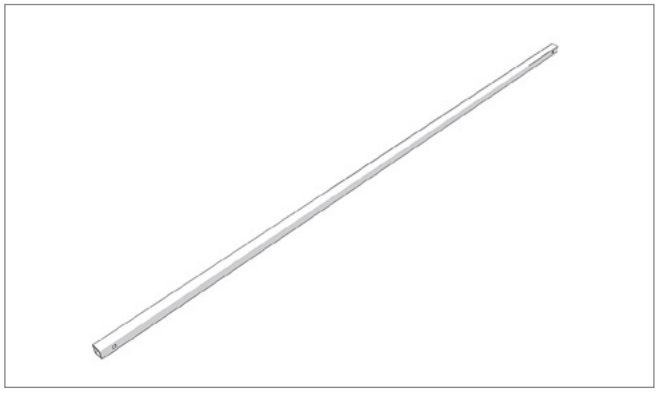

Pos. - **Edscha TS: 40 38 054 190**

ボウ UL 30 x 30 x 2 x 2153 パンチ加工 DB*; 3,82 kg

BP UL 30 x 30 x 2 x 2153 punched DB; 3,82 kg*

DB = 複合輸送に適し、ドイツ鉄道でテスト済み

DB = suitable for combined use and aproved by German Railways

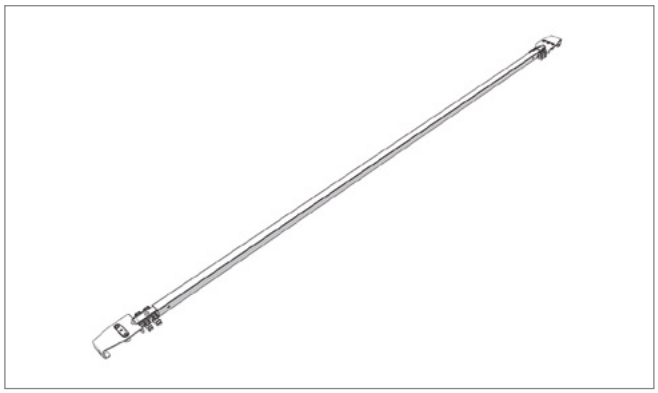

Pos. - **Edscha TS: 40 38 077 360**

スライドDB*付付きボウ CurtainSider-UL / HD 2550; 5,19 kg

Bow CurtainSider-UL / HD 2550 with slider DB; 5,19 kg*

DB = 複合輸送に適し、ドイツ鉄道でテスト済み

DB = suitable for combined use and aproved by German Railways

CS-UltraLine II

(2982 3XXX)

その他の情報およびヘルプ · *Further information and help*

インストラクション · *Manual*

取扱説明書 CS-UltraLine II、25言語

User Manual CS-UltraLine II, 25 languages

インストラクション · *Manual*

組立手順書 CS-UltraLine II, ドイツ語-英語

Assembly Instructions CS-UltraLine II, german-english

インストラクション · *Manual*

リペアマニュアル CS-UltraLine II, ドイツ語-英語

Repairing InstructionsCS-UltraLine II, german-english

本製品に関する詳細な情報およびヘルプは、当社ウェブサイト内のダウンロードエリアなどでご覧いただけます。

Further information on this product as well as help is available on our website, e.g. in the download area.

www.EdschaTS.com

CS-UltraLine I

(2982 1XXX)

屋根構造 · *Roof Structure*

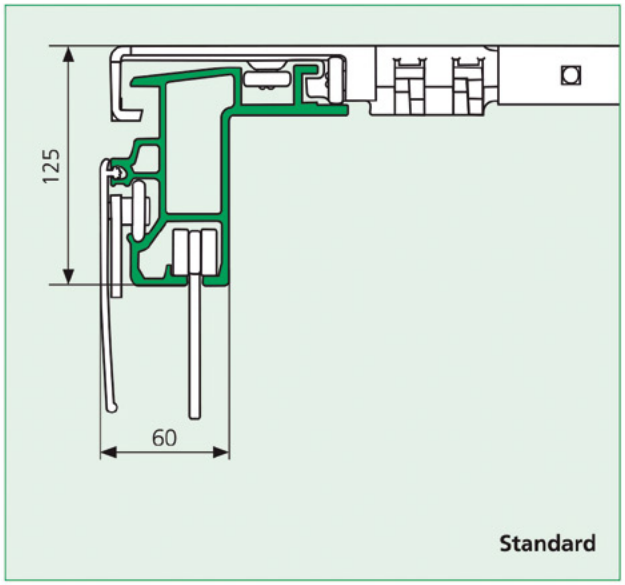

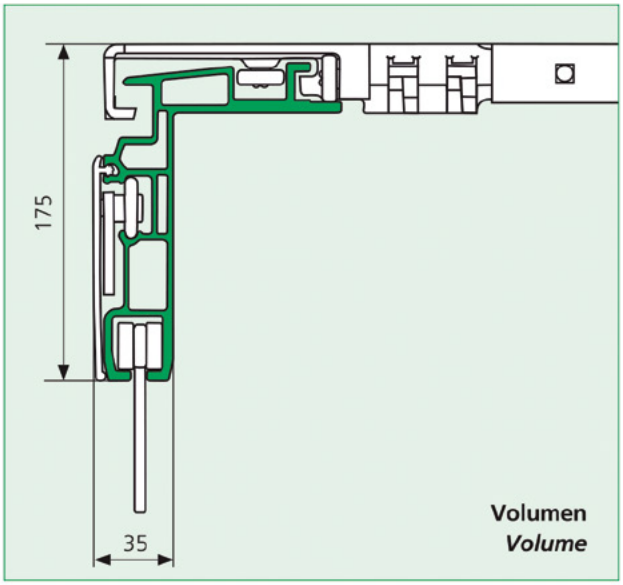

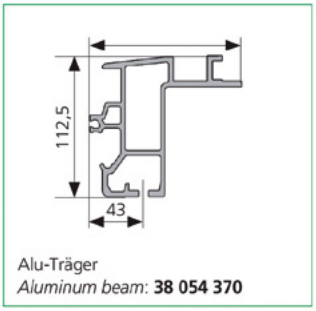

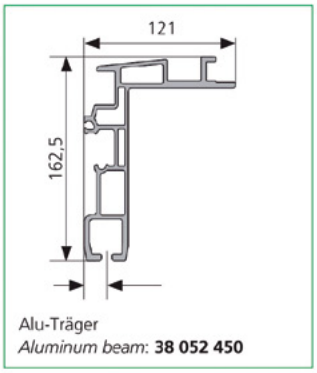

具体的な機能
Specific attribute

CS-UltraLine I

(2982 1XXX)

概要 · *Overview*

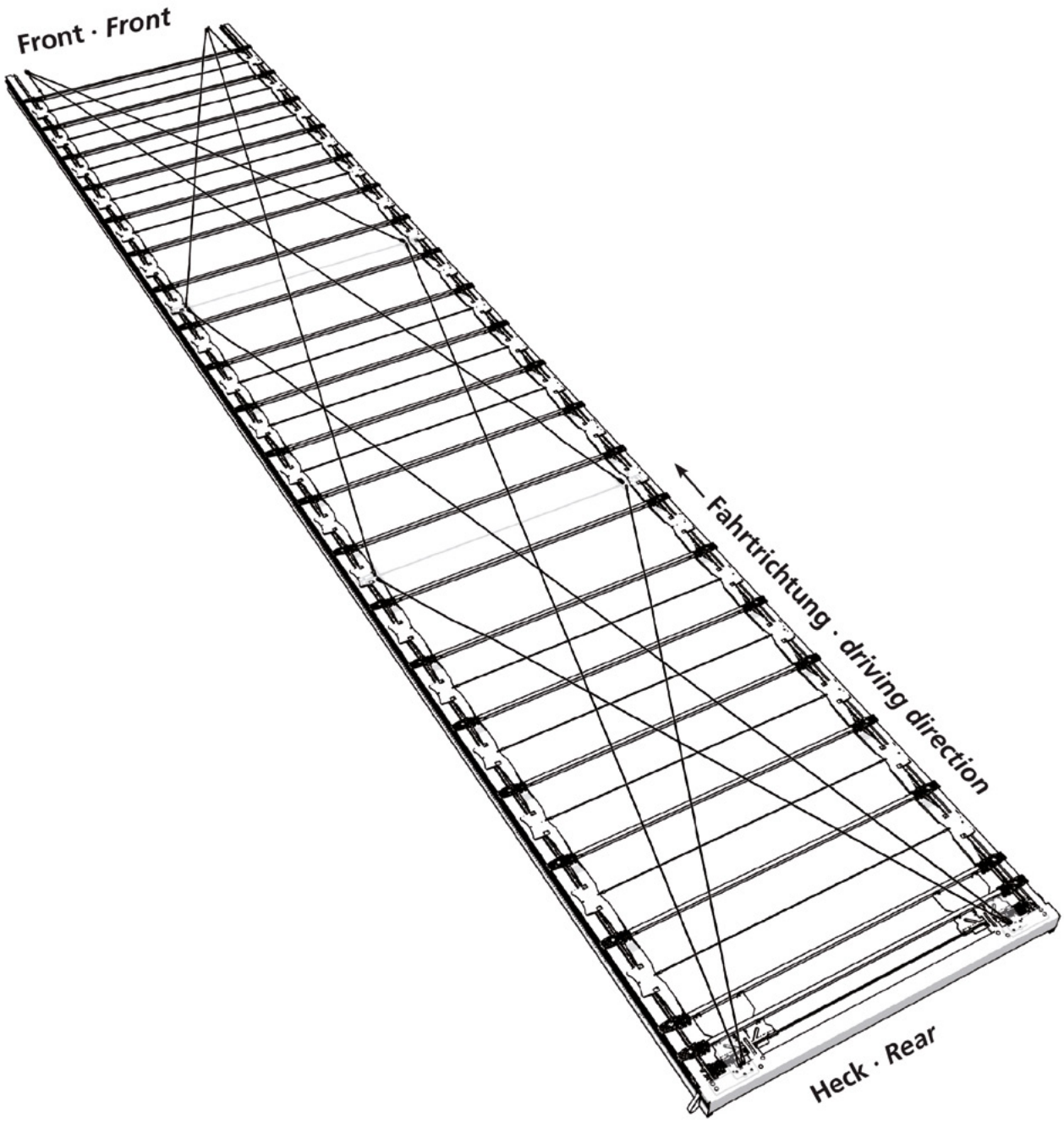

CS-UltraLine I

(2982 1XXX)

スペアパーツテール · *Spare parts rear*

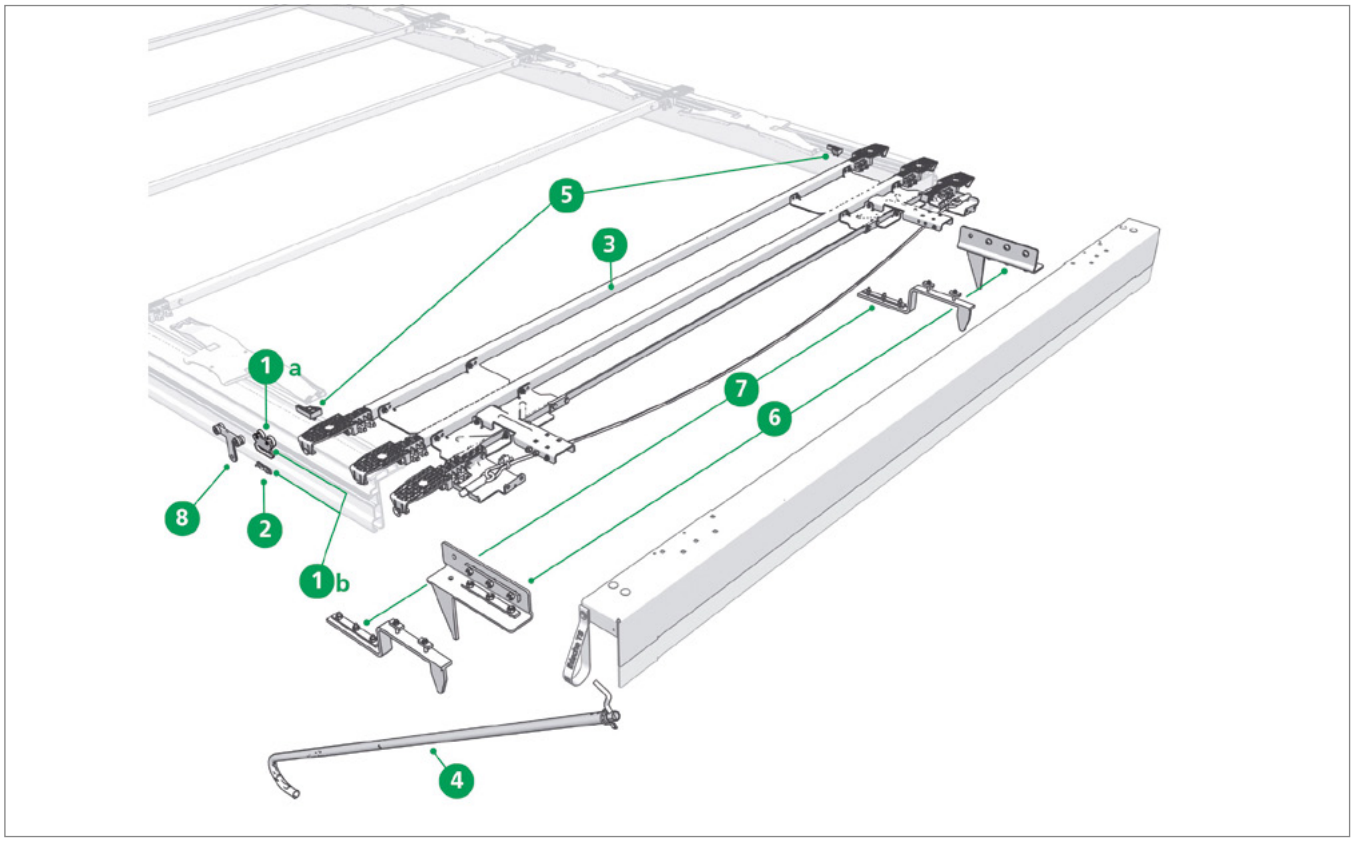

Pos. 1 a **Edscha TS: 40 38 085 810**

クリップなしサイドターポリンシートローラー; 0,20 kg

Side tarpaulin roller without clip; 0,20 kg

Pos. 1 b **Edscha TS: 40 38 085 800**

クリップ付きサイドターポリンシートローラー; 0,22 kg

Side tarpaulin roller with clip; 0,22 kg

CS-UltraLine I

(2982 1XXX)

スペアパーツテール · *Spare parts rear*

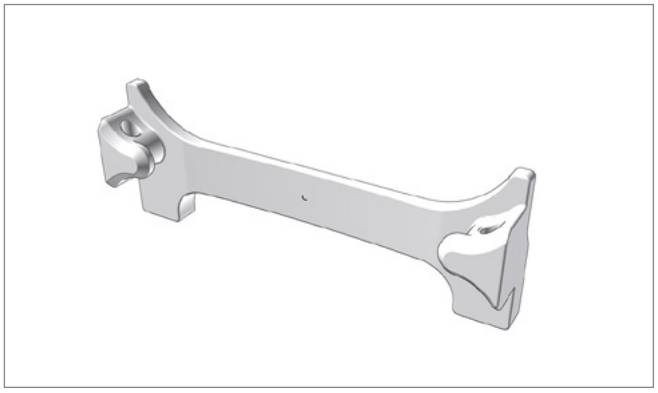

Pos. 2 **Edscha TS: 40 38 079 750**

ターポリンシートローラー用保護クリップ; 0,01 kg

Safety-clip for tarpaulin roller; 0,01 kg

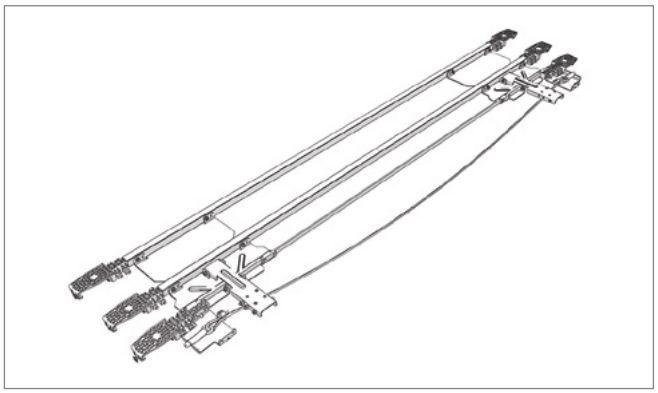

Pos. 3 **Edscha TS: 40 38 052 900**

エンドキャリッジ CS-UL1 2550; 18,00 kg

End carriage CS-UL1 2550; 18,00 kg

Pos. 4 **Edscha TS: 40 38 062 430**

タイロッド; 4,00 kg

Tie rod; 4,00 kg

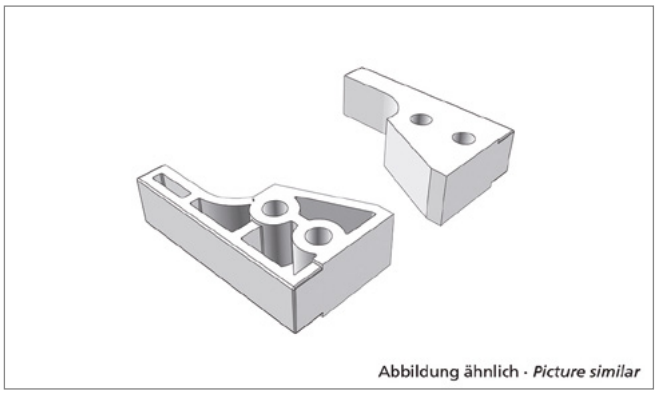

Pos. 5 **Edscha TS: 40 38 064 980**

ランプセット 後(2個); 0,30 kg

Ramp locking rear (2 pieces); 0,30 kg

スペアパーツテール · *Spare parts rear*

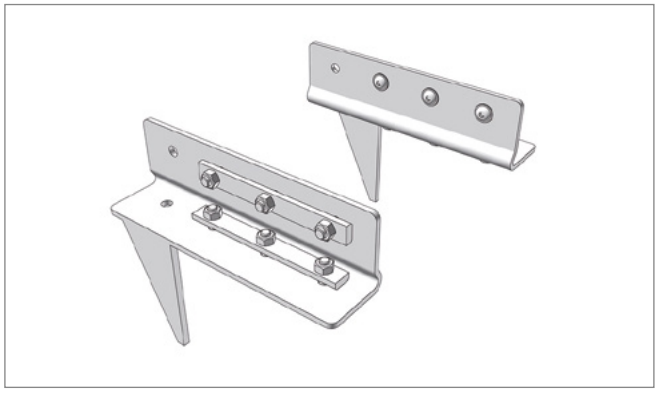

Pos. 6 **Edscha TS: 40 38 077 970**

アセンブリキット CurtainSider-UL/HD Standard 後

Assembly kit CurtainSider-UL/HD Standard back

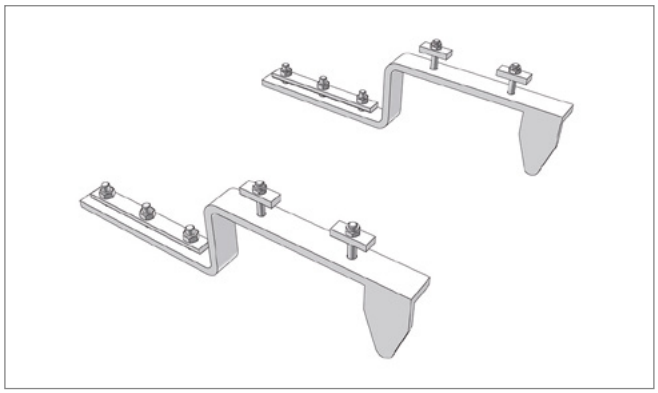

Pos. 7 **Edscha TS: 40 38 078 050**

アセンブリキット CurtainSider-UL/HD Volume 後

Assembly kit CurtainSider-UL/HD Volume back

Pos. 8 **Edscha TS: 40 38 048 420**

支柱キャリッジ Vol./Std/Univ.; 0,03 kg

Stanchion roller carrier Vol./Std/Univ.; 0,03 kg

CS-UltraLine I

(2982 1XXX)

スペアパーツテール · *Spare parts rear*

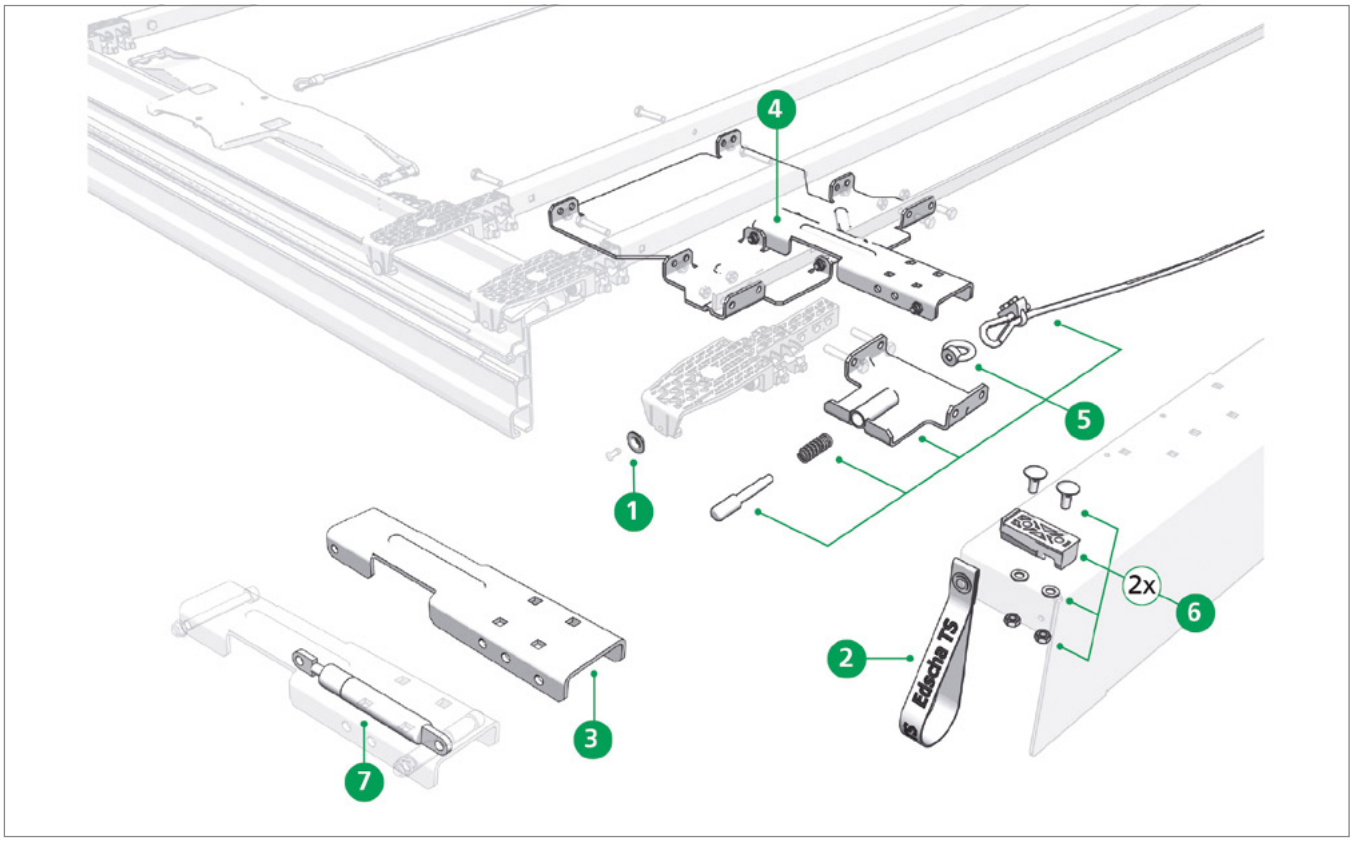

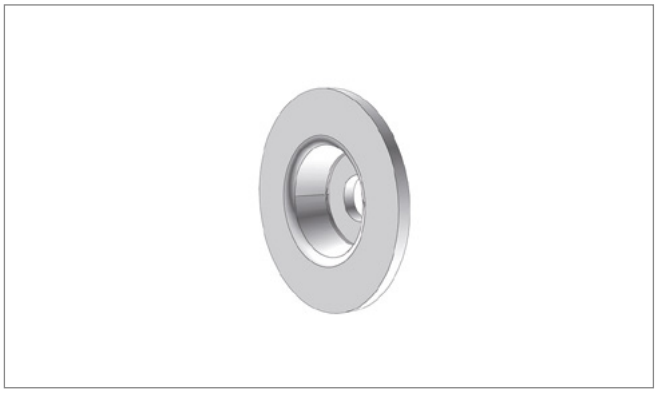

Pos. 1 **Edscha TS: 40 00 063 395**

固定ディスク; 0,01 kg

Fixing disc; 0,01 kg

Pos. 2 **Edscha TS: 40 38 033 041**

プルループ一式; 0,02 kg

Pull strip cpl.; 0,02 kg

CS-UltraLine I

(2982 1XXX)

スペアパーツテール · *Spare parts rear*

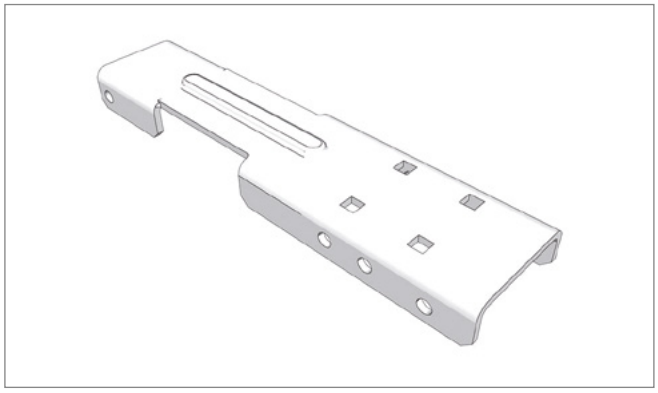

Pos. 3 **Edscha TS: 40 38 052 860**

サポートプレート CS-UL I; 0,71 kg

Retaining plate CS-UL I; 0,71 kg

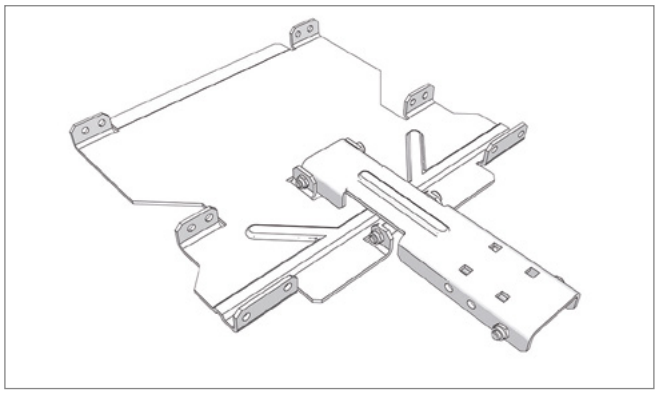

Pos. 4 **Edscha TS: 40 38 057 050**

ガススプリング付き自動フォールド CS-UL I; 3,90 kg

Automatic fold up with gas spring CS-UL I; 3,90 kg

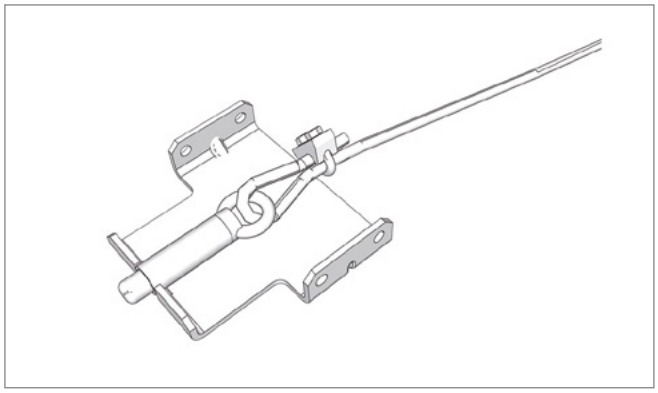

Pos. 5 **Edscha TS: 40 38 057 100**

ロックウェッジ + ロープセット UL; 1,20 kg

Locking wedge + rope set UL; 1,20 kg

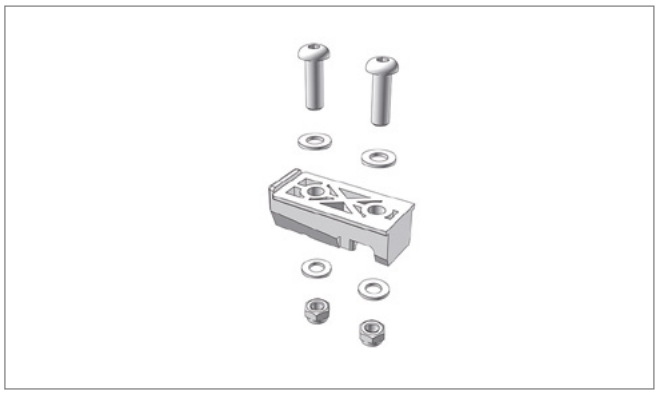

Pos. 6 **Edscha TS: 40 38 065 030**

ガイドセット ガントリービーム一式（2個）プラスチック; 0,80 kg

Guide tupe set gantry beam compl. (2 pieces) plastic; 0,80 kg

スペアパーツテール · *Spare parts rear*

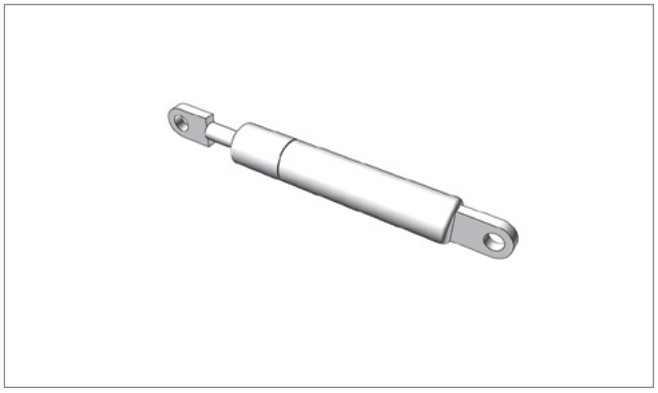

Pos. 7 **Edscha TS: 40 00 075 099**

ガススプリング 700 N; 0,14 kg

Gas spring 700 N; 0,14 kg

CS-UltraLine I

(2982 1XXX)

スペアパーツ中 · *Spare parts middle*

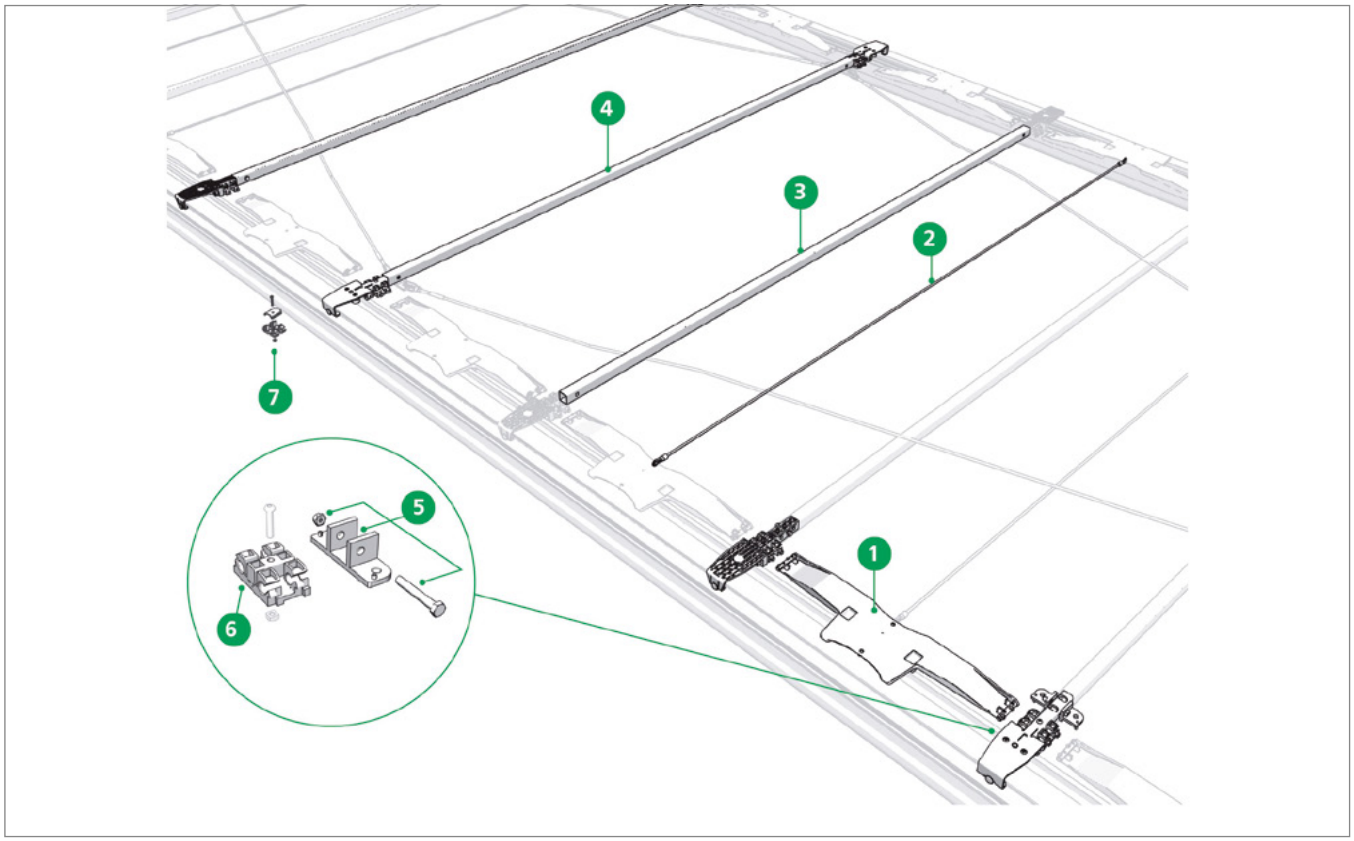

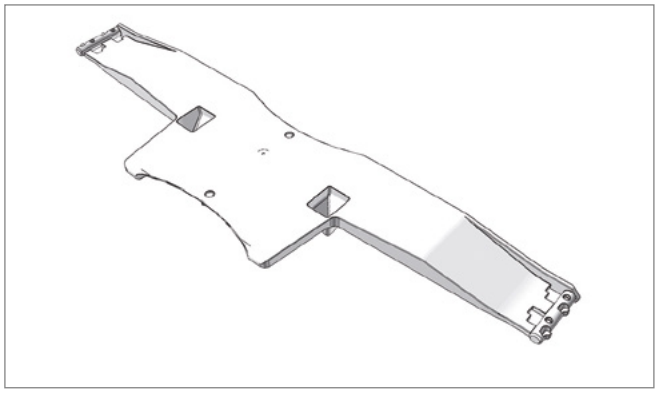

Pos. 1 **Edscha TS: 40 38 074 610**

プラスチック製ジョイント; 0,21 kg

Plastic link; 0,21 kg

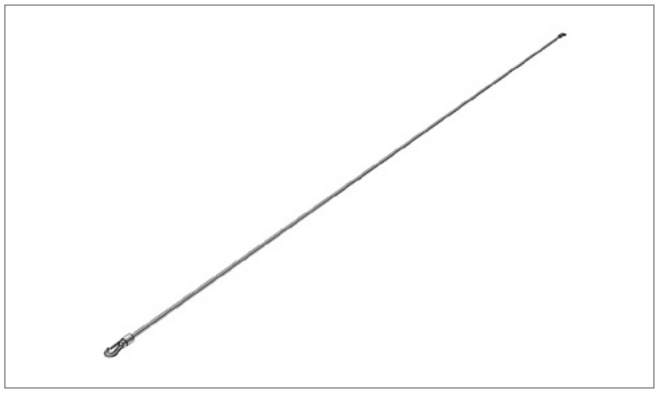

Pos. 2 **Edscha TS: 40 38 055 570**

拡張ロープ 1300 XL; 0,04 kg

Expander rope 1300 XL; 0,04 kg

CS-UltraLine I

(2982 1XXX)

スペアパーツ中 · *Spare parts middle*

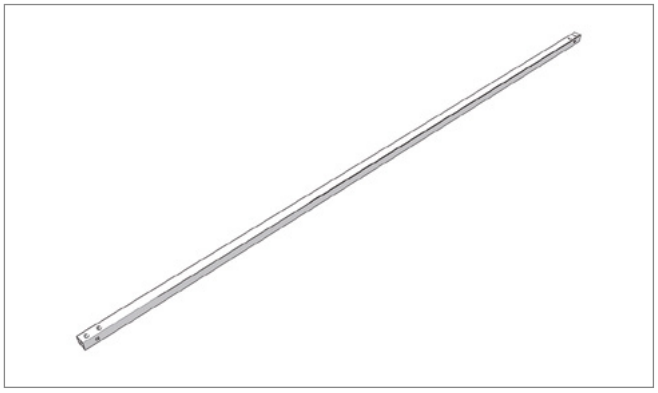

Pos. 3 **Edscha TS: 40 38 053 280**

ボウ UL 30 x 30 x 1.5 x 2153 パンチ加工; 2,81 kg

Bow UL 30 x 30 x 1,5 x 2153 punched; 2,81 kg

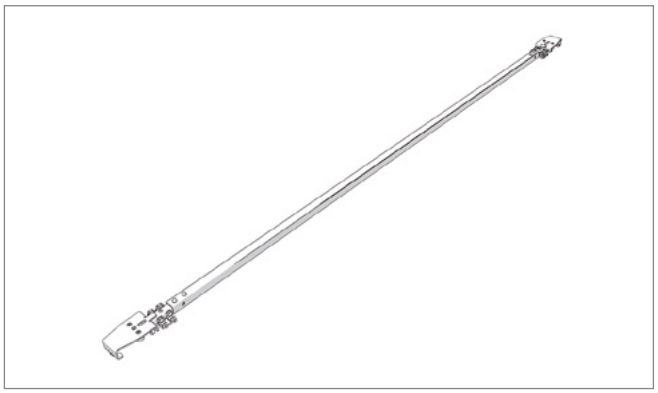

Pos. 4 **Edscha TS: 40 38 062 250**

スチールローラーキャリッジ付きボウ CS-UL II 2550; 4,67 kg

Bow CS-UL II 2550 with steel roller carriage; 4,67 kg

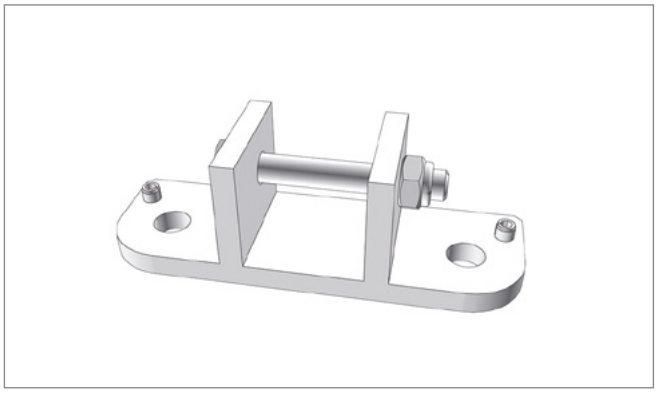

Pos. 5 **Edscha TS: 40 38 071 650**

ねじ接続込みブラケット; 0,52 kg

Bracket with screwing; 0,52 kg

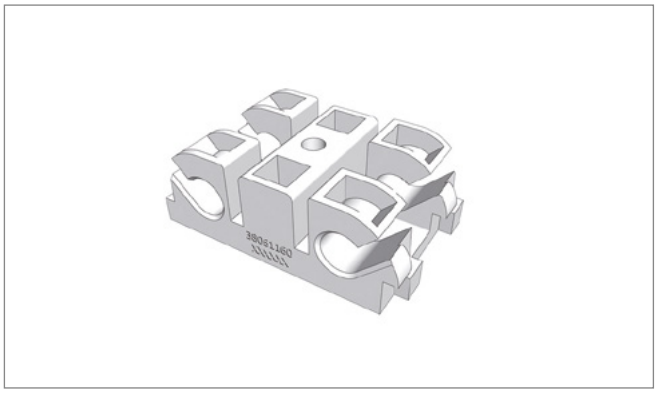

Pos. 6 **Edscha TS: 40 38 061 160**

ジョイントピックアップ UL; 0,06 kg

Link pick up UL; 0,06 kg

スペアパーツ中 · *Spare parts middle*

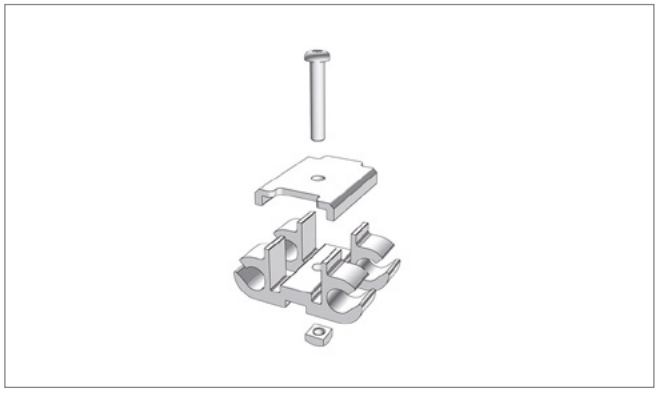

Pos. 7 **Edscha TS: 40 38 077 130**

レトロフィットキット アルミジョイント接続; 0,15 kg

Retro fit kit alu-articulationfixing; 0,15 kg

CS-UltraLine I

(2982 1XXX)

スペアパーツ前面 · *Spare parts front*

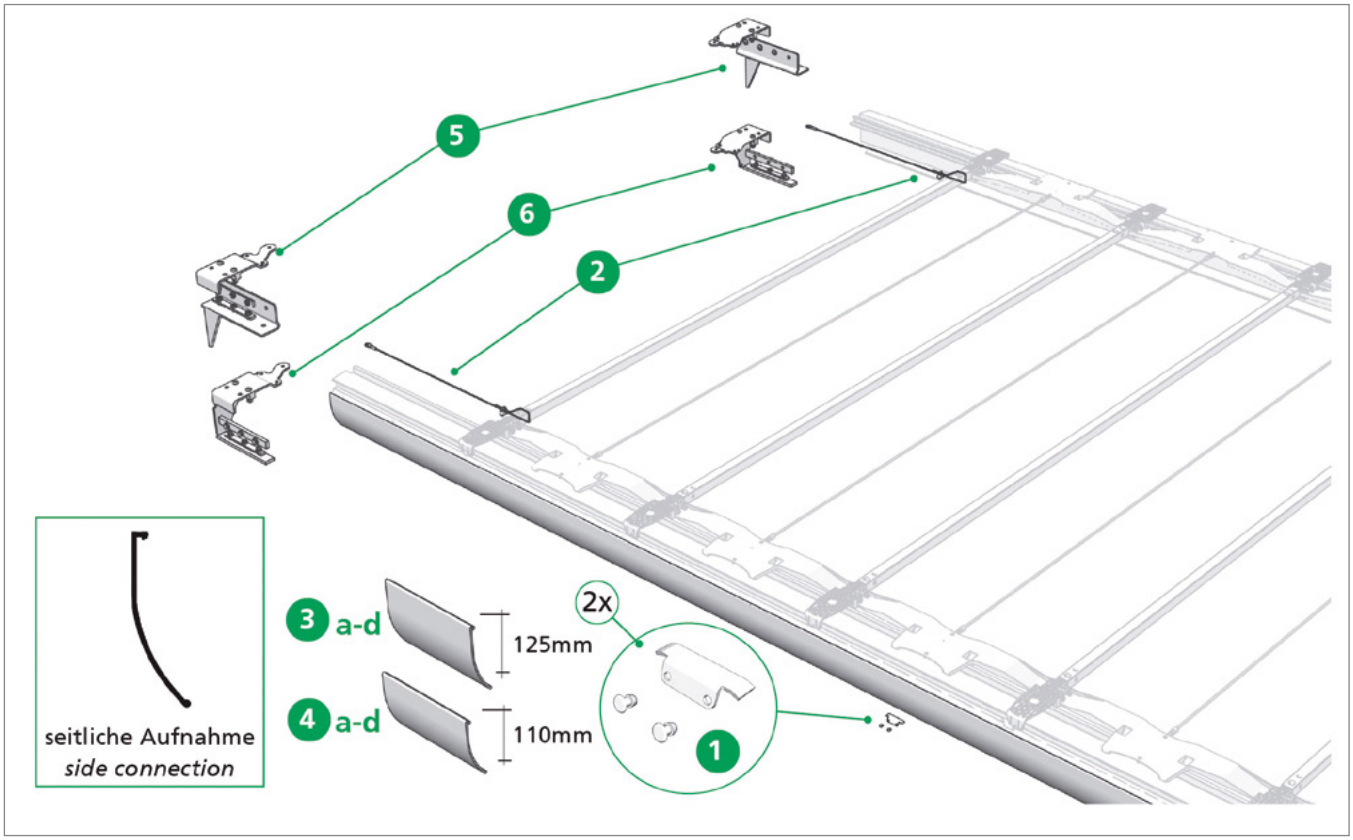

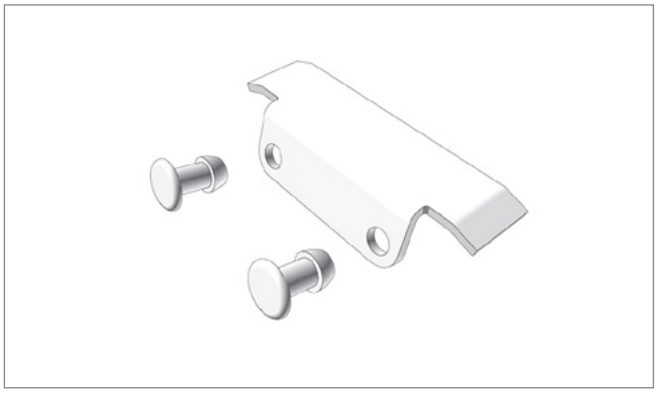

Pos. 1 **Edscha TS: 40 38 064 970**

ランプセット 前（2個）; 0,30 kg

Ramp locking front (2 pieces); 0,30 kg

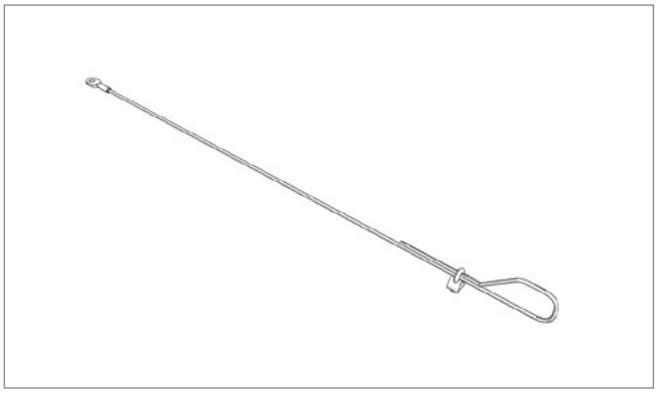

Pos. 2 **Edscha TS: 40 38 068 710**

安全ロープセット; 0,30 kg

Safety rope set; 0,30 kg

CS-UltraLine I

(2982 1XXX)

スペアパーツ前面 · *Spare parts front*

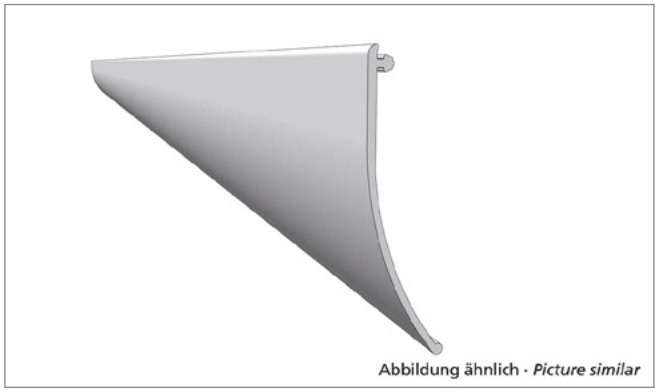

Pos. 3a **Edscha TS: 40 38 087 380**

プロファイルシーリング 13700 x 125 グレー Standard（ロール）; 8,18 kg

PVC pelmet 13700 x 125 grey Standard (roll); 8,18 kg

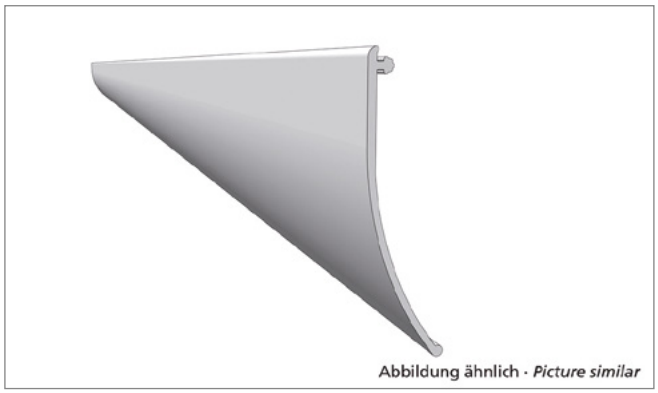

Pos. 3b **Edscha TS: 40 38 087 390**

プロファイルシーリング 18500 x 125 グレー Standard（ロール）; 11,80 kg

PVC pelmet 18500 x 125 grey Standard (roll); 11,80 kg

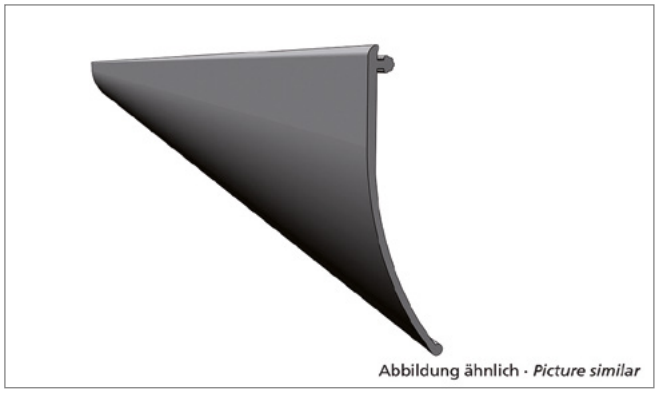

Pos. 3c **Edscha TS: 40 38 087 400**

プロファイルシーリング 13700 x 125 ブラック Standard（ロール）; 9,20 kg

PVC pelmet 13700 x 125 black Standard (roll); 9,20 kg

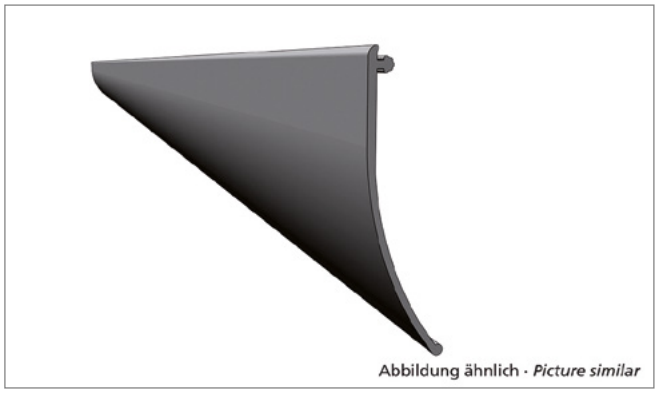

Pos. 3d **Edscha TS: 40 38 087 410**

プロファイルシーリング 18500 x 125 ブラック Standard（ロール）; 12,00 kg

PVC pelmet 18500 x 125 black Standard (roll); 12,00 kg

CS-UltraLine I

(2982 1XXX)

スペアパーツ前面 · *Spare parts front*

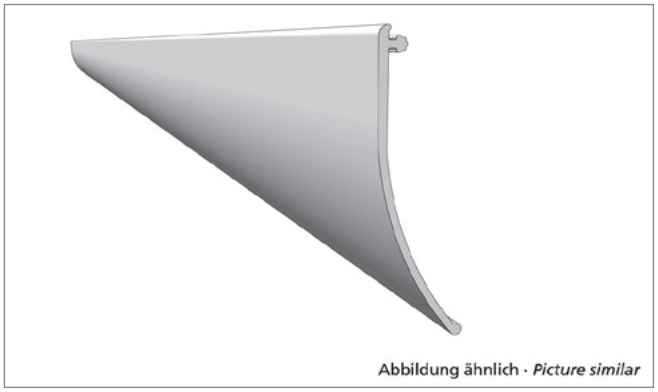

Pos. 4a **Edscha TS: 40 38 087 340**

プロファイルシーリング 13700 x 110 グレー Volume（ロール）; 7,20 kg

PVC pelmet 13700 x 110 grey Volume (roll); 7,20 kg

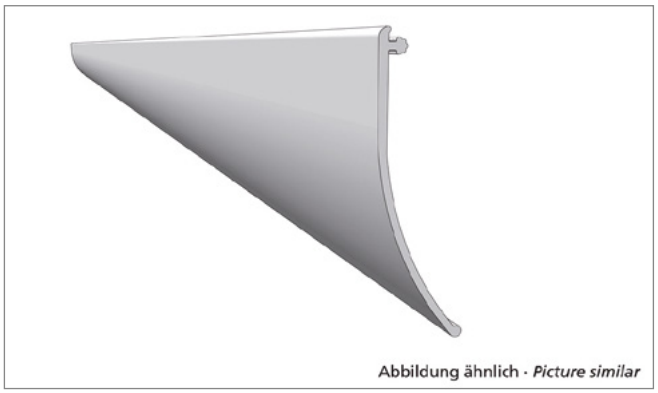

Pos. 4b **Edscha TS: 40 38 087 350**

プロファイルシーリング 18500 x 110 グレー Volume（ロール）; 10,60 kg

PVC pelmet 18500 x 110 grey Volume (roll); 10,60 kg

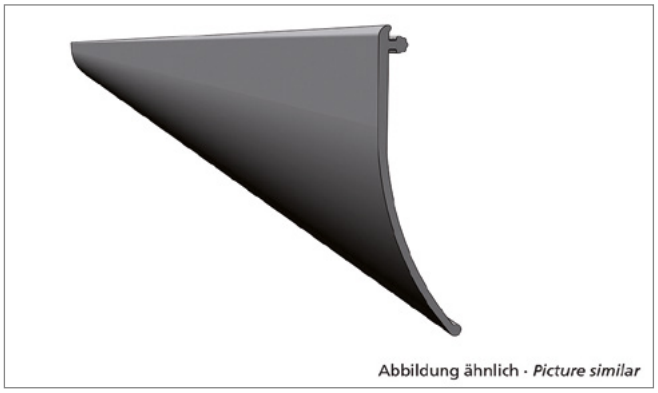

Pos. 4c **Edscha TS: 40 38 087 360**

プロファイルシーリング 13700 x 110 ブラック Volume（ロール）; 7,60 kg

PVC pelmet 13700 x 110 black side connection (roll); 7,60 kg

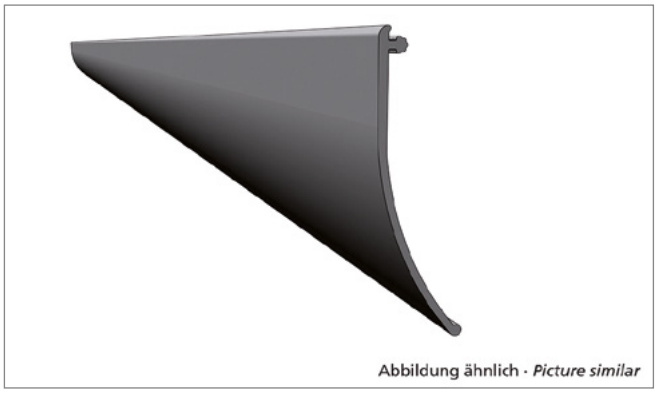

Pos. 4d **Edscha TS: 40 38 087 370**

プロファイルシーリング 18500 x 110 ブラック Volume（ロール）; 10,60 kg

PVC pelmet 18500 x 110 black Volume (roll); 10,60 kg

スペアパーツ前面 · *Spare parts front*

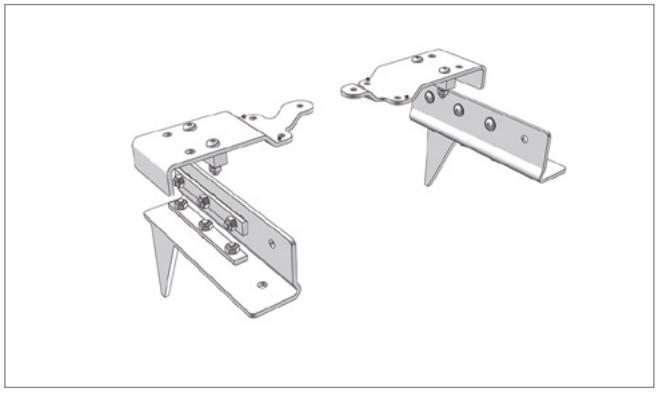

Pos. 5 **Edscha TS: 40 38 078 030**

アセンブリキット CurtainSider-UL/HD Standard 前; 9,45 kg

Assembly kit CurtainSider-UL/HD Standard front; 9,45 kg

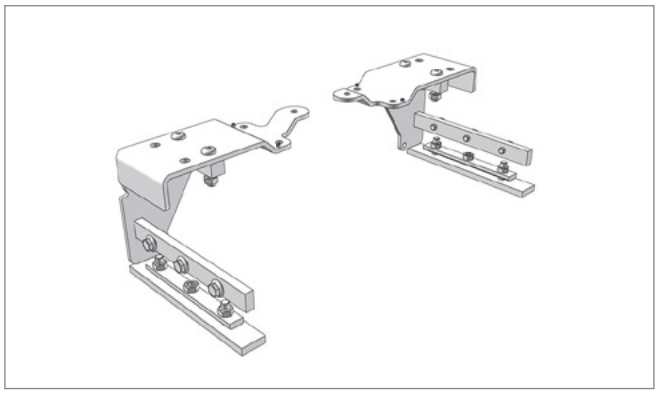

Pos. 6 **Edscha TS: 40 38 078 060**

アセンブリキット CurtainSider-UL/HD Volume 前; 7,80 kg

Assembly kit CurtainSider-UL/HD Volume front; 7,80 kg

CS-UltraLine I

(2982 1XXX)

補修部品 · *Spare parts*

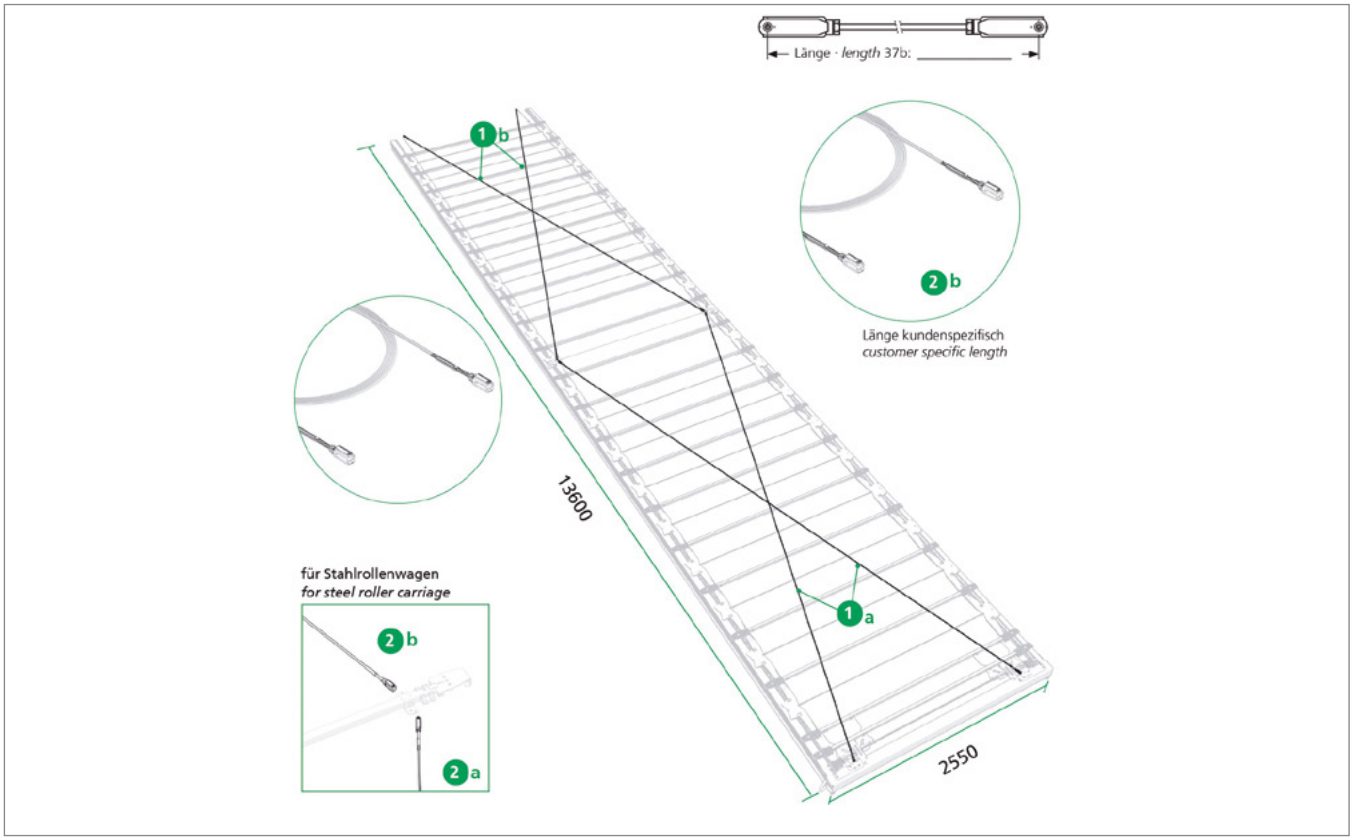

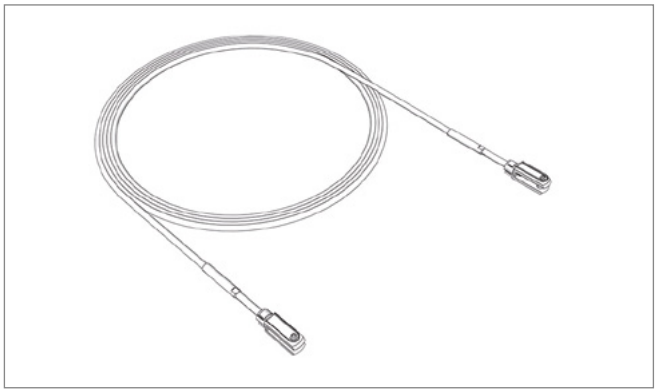

Pos. 1a **Edscha TS: 40 38 055 900**

ワイヤーロープ 6855（フォーク／フォーク）4ロープ; 0,76 kg

Rope 6855 (jaw/jaw terminal) 4 rope; 0,76 kg

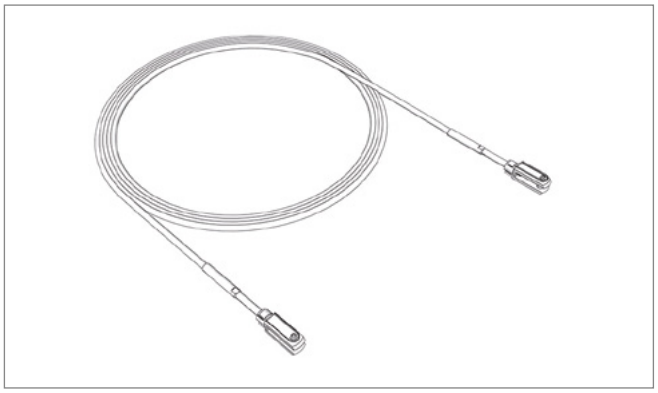

Pos. 1b **Edscha TS: 40 38 055 910**

ワイヤーロープ 7050（フォーク／フォーク）4ロープ; 0,74 kg

Rope 7050 (jaw/jaw terminal) 4 rope; 0,74 kg

補修部品 · *Spare parts*

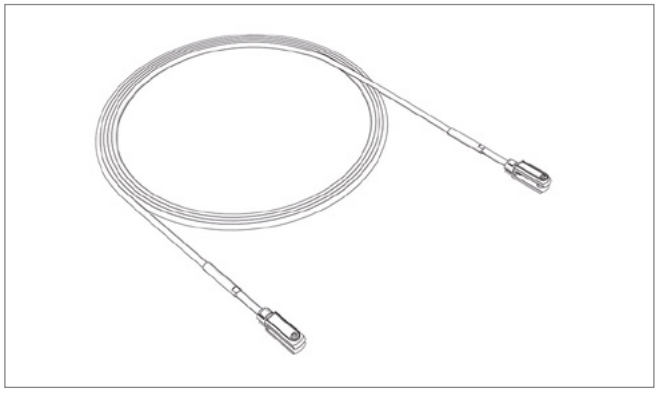

Pos. 2a **Edscha TS: 40 38 061 350**

ワイヤーロープ 7140（フォーク／フォーク）4ロープ リア スチールローラーキャリッジ; 0,91 kg

Rope 7140 (jaw/jaw terminal) 4 rope rear steel roller carriage; 0,91 kg

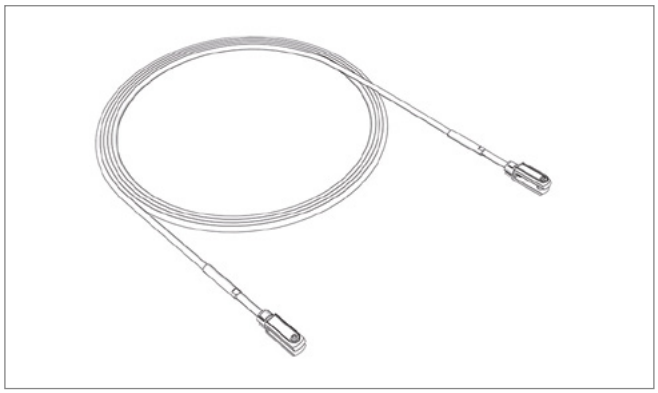

Pos. 2b **Edscha TS: 40 38 061 360**

ワイヤーロープ 6720mm（フォーク／フォーク）4ロープ フロント スチールローラーキャリッジ; 1,36 kg

Rope 6720mm (jaw/jaw terminal) 4 rope front steel roller carriage; 1,36 kg

補修部品 · *Spare parts*

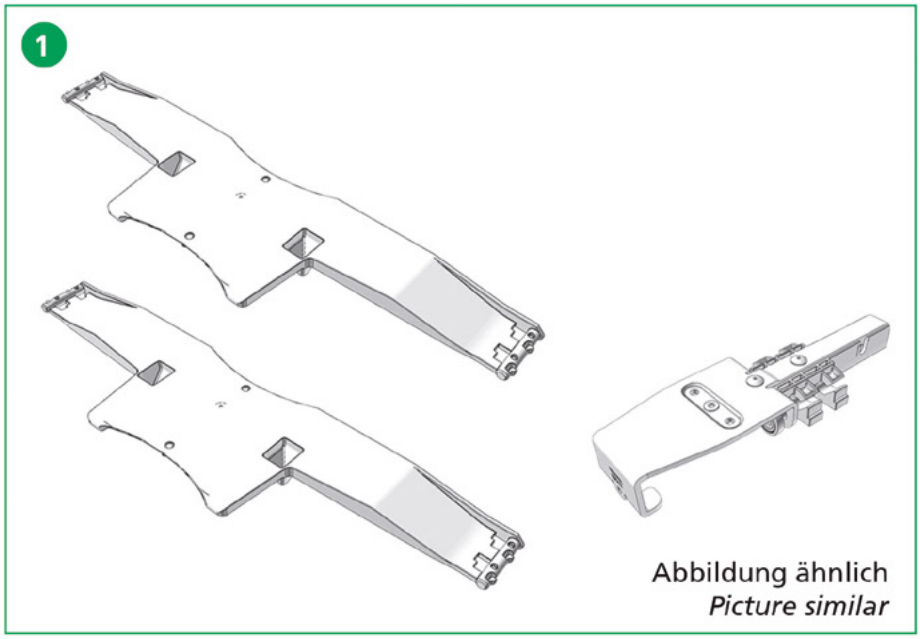

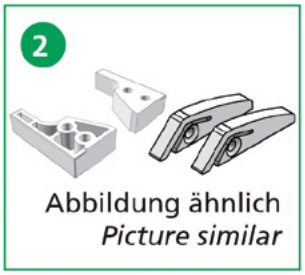

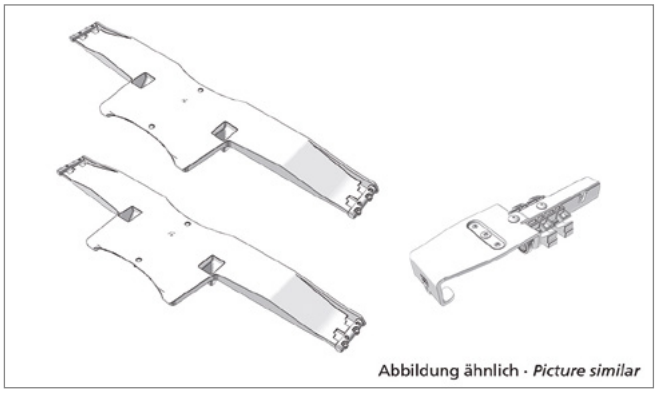

Pos. 1 **Edscha TS: 40 38 062 180**

修理キット UL ローラーキャリッジ; 1,00 kg

repair kit roller carriage UL; 1,00 kg

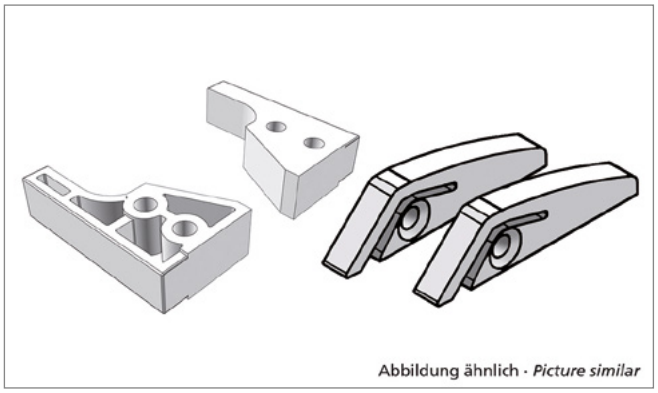

Pos. 2 **Edscha TS: 40 38 062 190**

ランプキット UL 前後; 0,08 kg

ramp kit UL; 0,08 kg

CS-UltraLine I

(2982 1XXX)

補修部品 · *Spare parts*

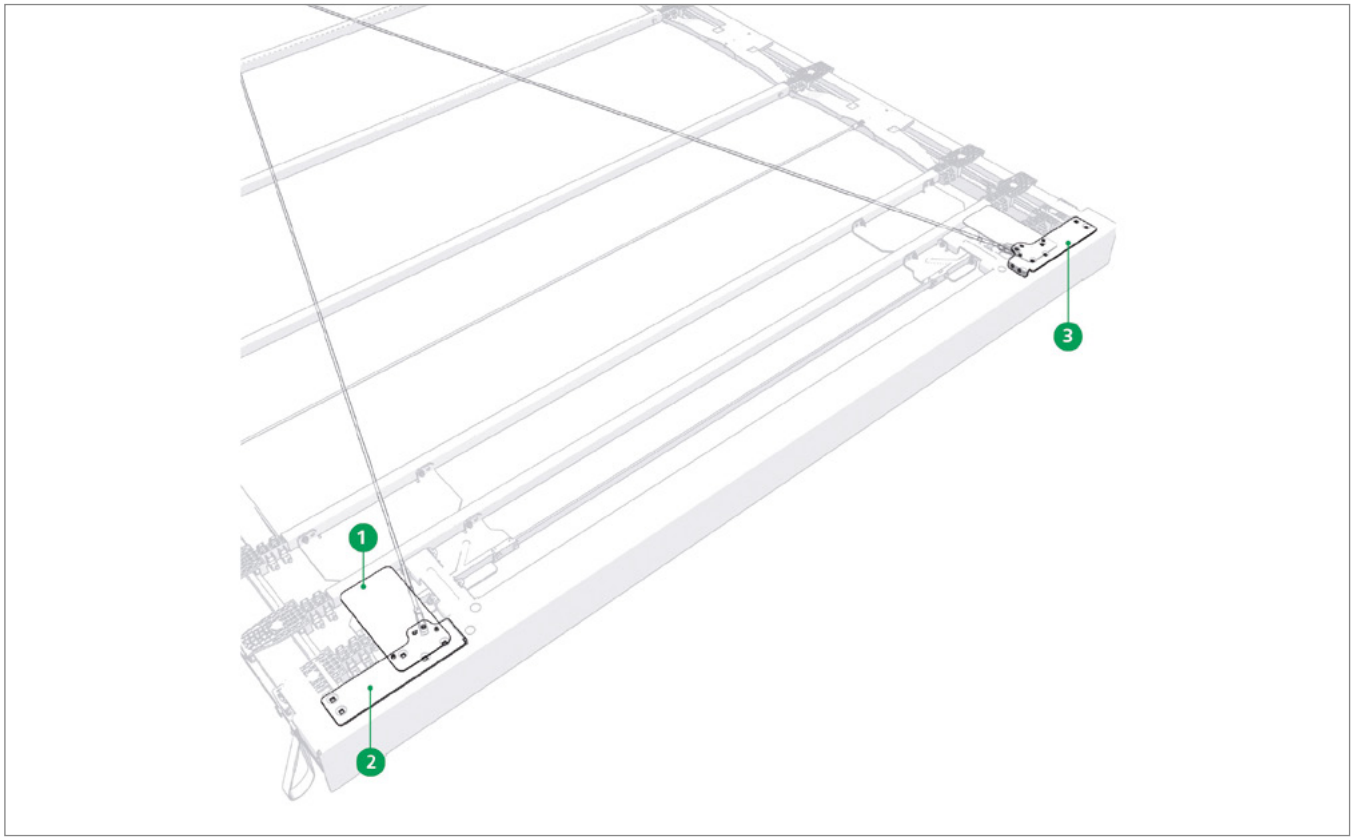

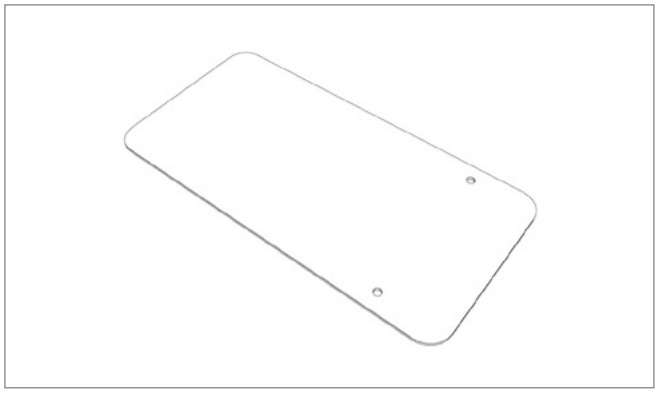

Pos. 1 **Edscha TS: 40 38 037 840**

カバー; 0,12 kg

Covering; 0,12 kg

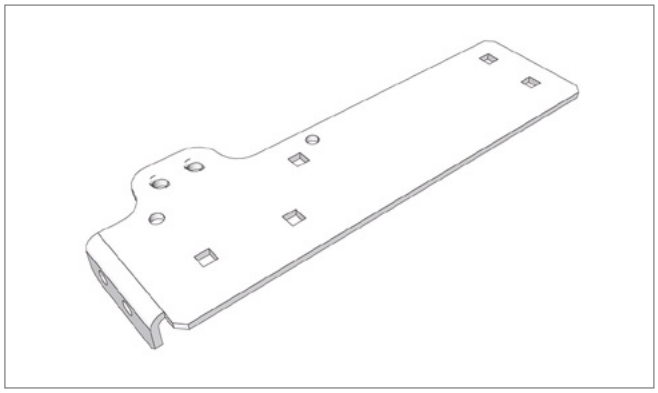

Pos. 2 **Edscha TS: 40 38 055 370**

ピックアップ 左 ULシステム; 0,62 kg

Pick-up left UL-system; 0,62 kg

補修部品 · *Spare parts*

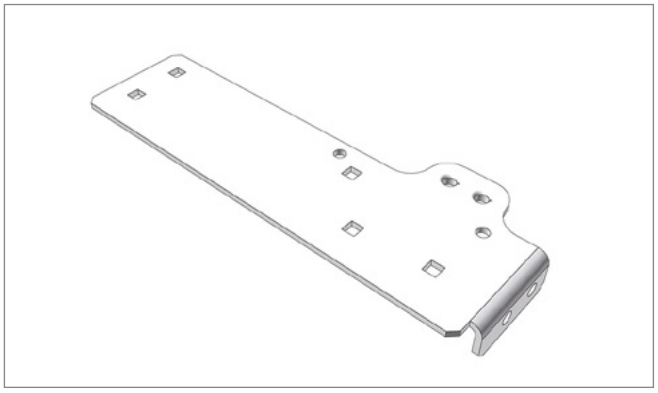

Pos. 3 **Edscha TS: 40 38 055 380**

ピックアップ 右 ULシステム; 0,62 kg

Pick-up right UL-system; 0,62 kg

CS-UltraLine I

(2982 1XXX)

補修部品 · *Spare parts*

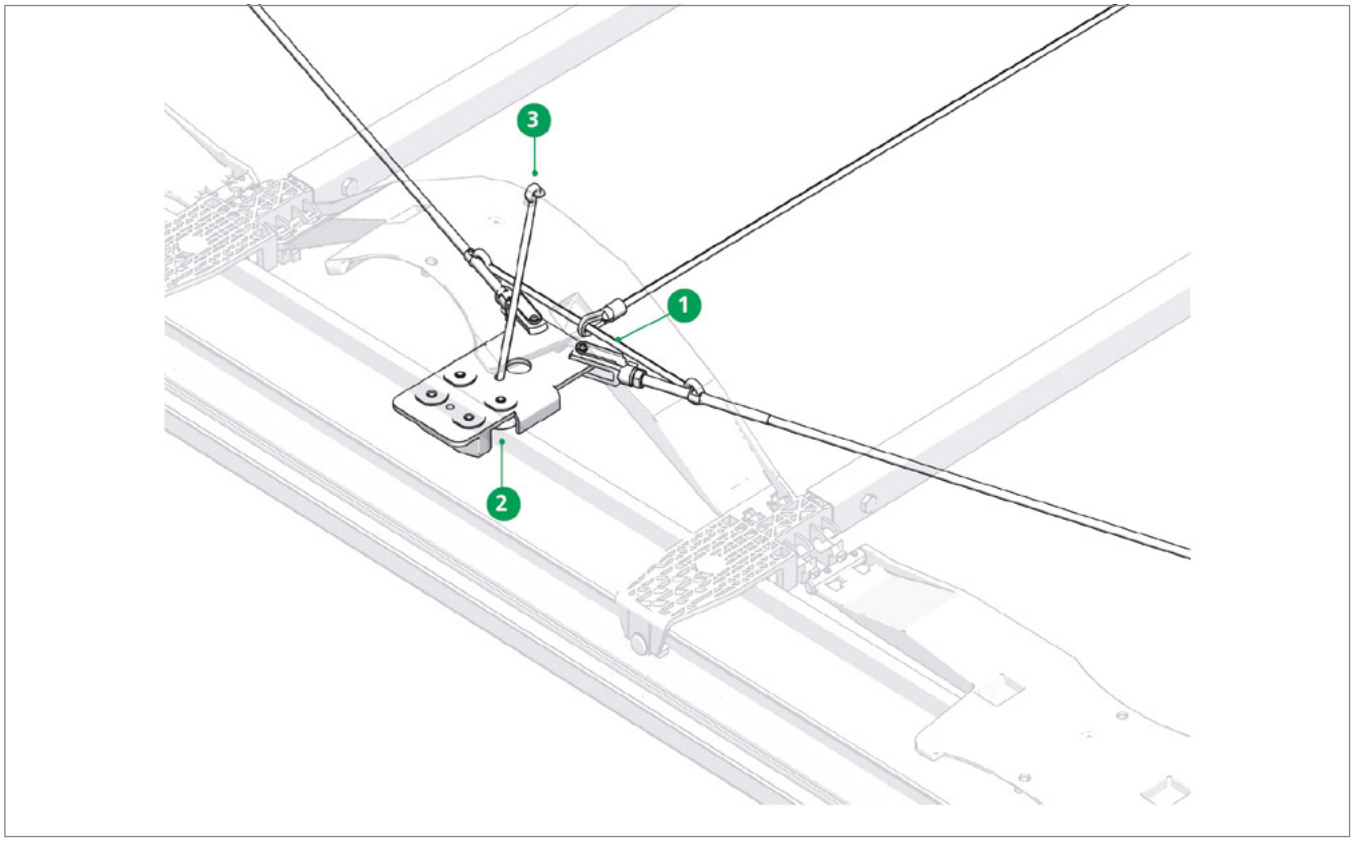

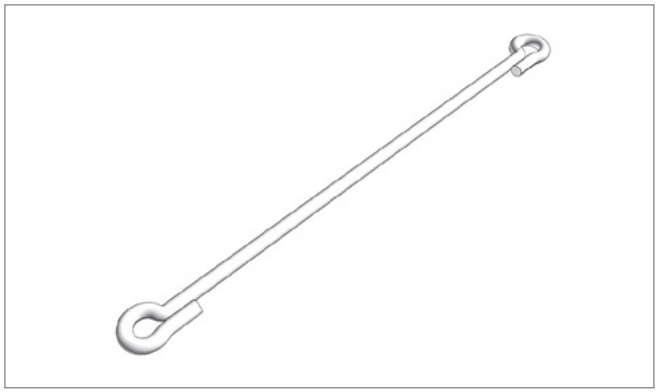

Pos. 1 **Edscha TS: 40 38 055 560**

アイレット付きロープ 6 x 145; 0,10 kg

Rope 6 x 145 with eye; 0,10 kg

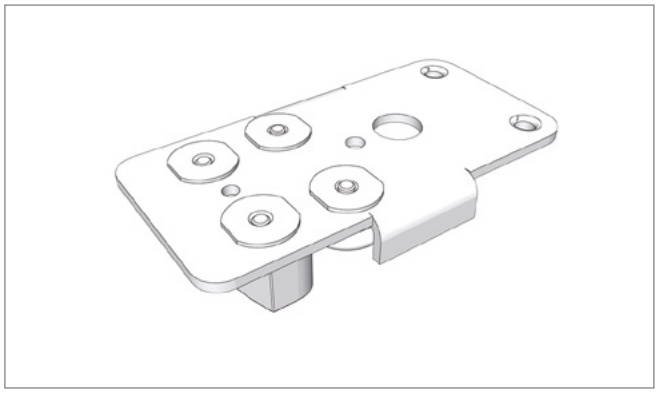

Pos. 2 **Edscha TS: 40 38 055 930**

アダプタ CS-UL I（スライダー）; 0,91 kg

Adapter CS-UL I (slider); 0,91 kg

補修部品 · *Spare parts*

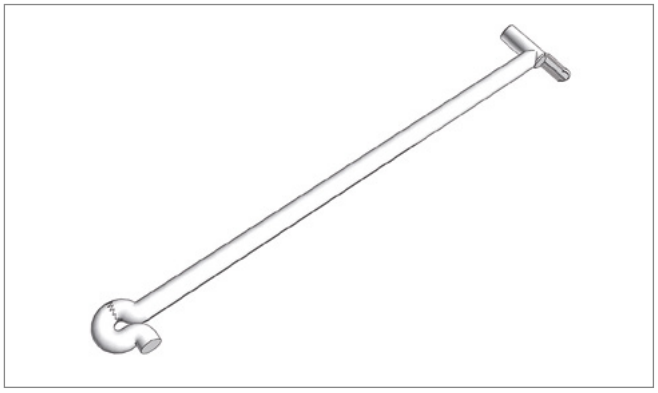

Pos. 3 **Edscha TS: 40 38 055 940**

スチールトグル付きロープ 6 x 145; 0,10 kg

Rope 6 x 145 with steel-catch; 0,10 kg

補修部品 · *Spare parts*

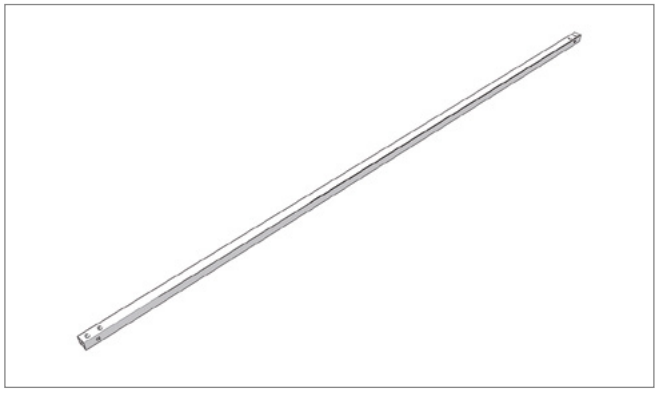

Pos. - **Edscha TS: 40 38 058 150**

ボウ CurtainSider-UL/HD AB 2570; 2,84 kg

Bow CurtainSider-UL/HD AB 2570; 2,84 kg

CS-UltraLine I

(2982 1XXX)

補修部品DB · *Spare parts DB*

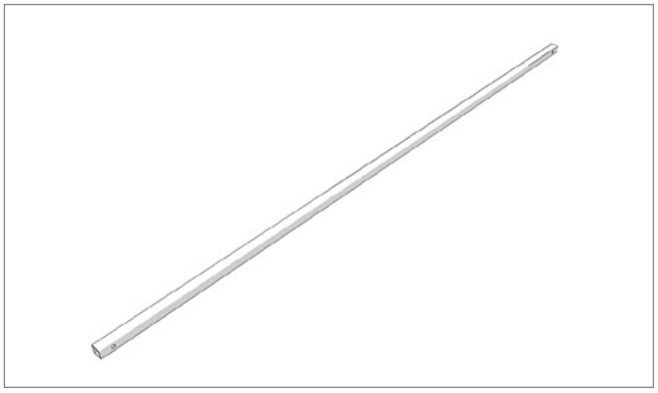

Pos. - **Edscha TS: 40 38 054 190**

ボウ UL 30 x 30 x 2 x 2153 パンチ加工 DB*; 3,82 kg

BP UL 30 x 30 x 2 x 2153 punched DB; 3,82 kg*

DB = 複合輸送に適し、ドイツ鉄道でテスト済み

DB = suitable for combined use and aproved by German Railways

その他の情報およびヘルプ · *Further information and help*

本製品に関する詳細な情報およびヘルプは、当社ウェブサイト内のダウンロードエリアなどでご覧いただけます。

Further information on this product as well as help is available on our website, e.g. in the download area.

www.EdschaTS.com

屋根構造 · *Roof Structure*

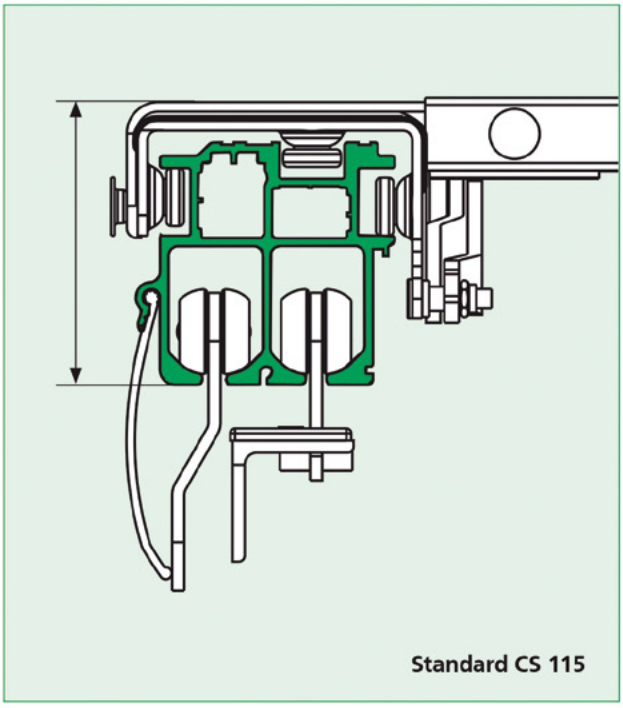

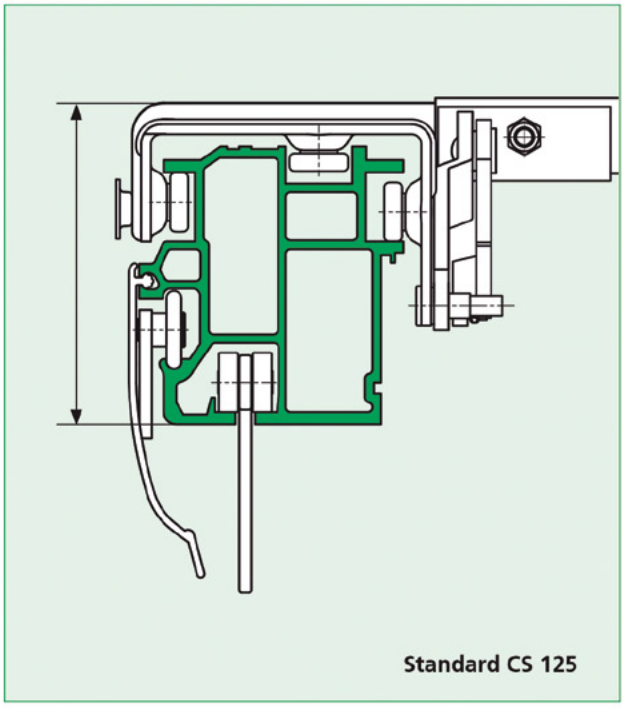

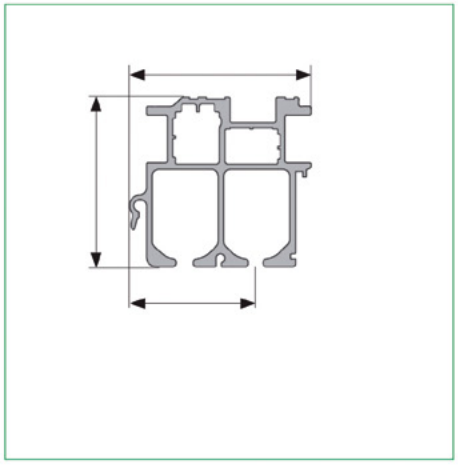

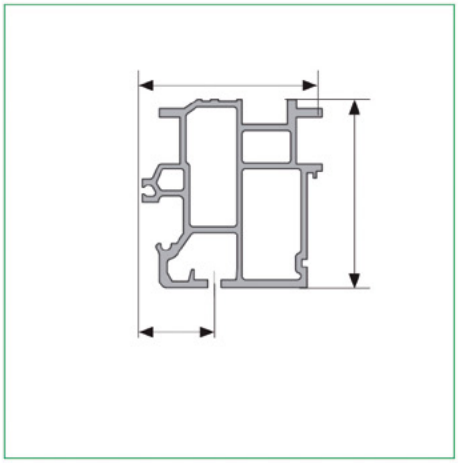

概要 · *Overview*

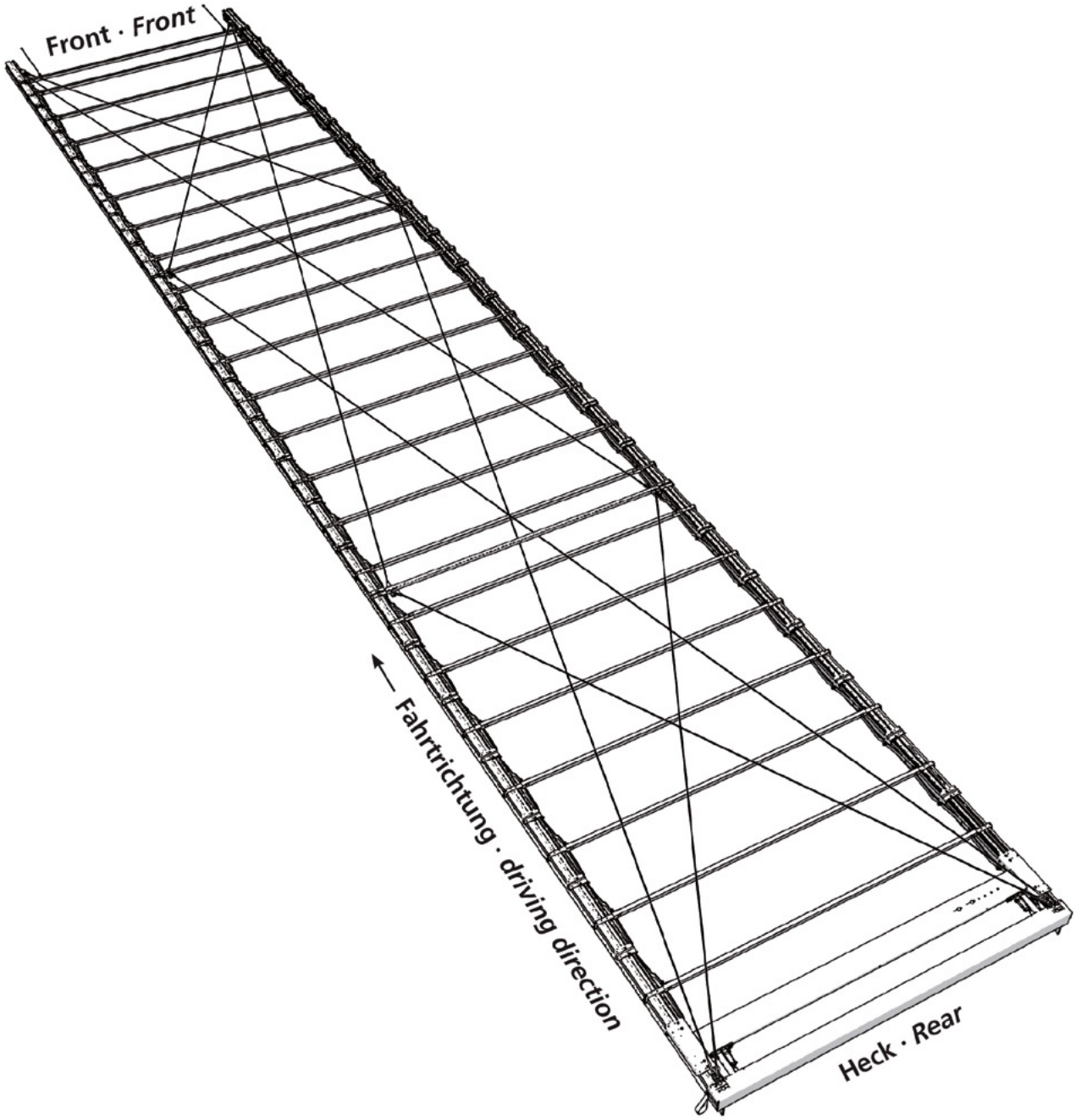

CS-Profi I

(2980 8XXX)

スペアパーツテール · *Spare parts rear*

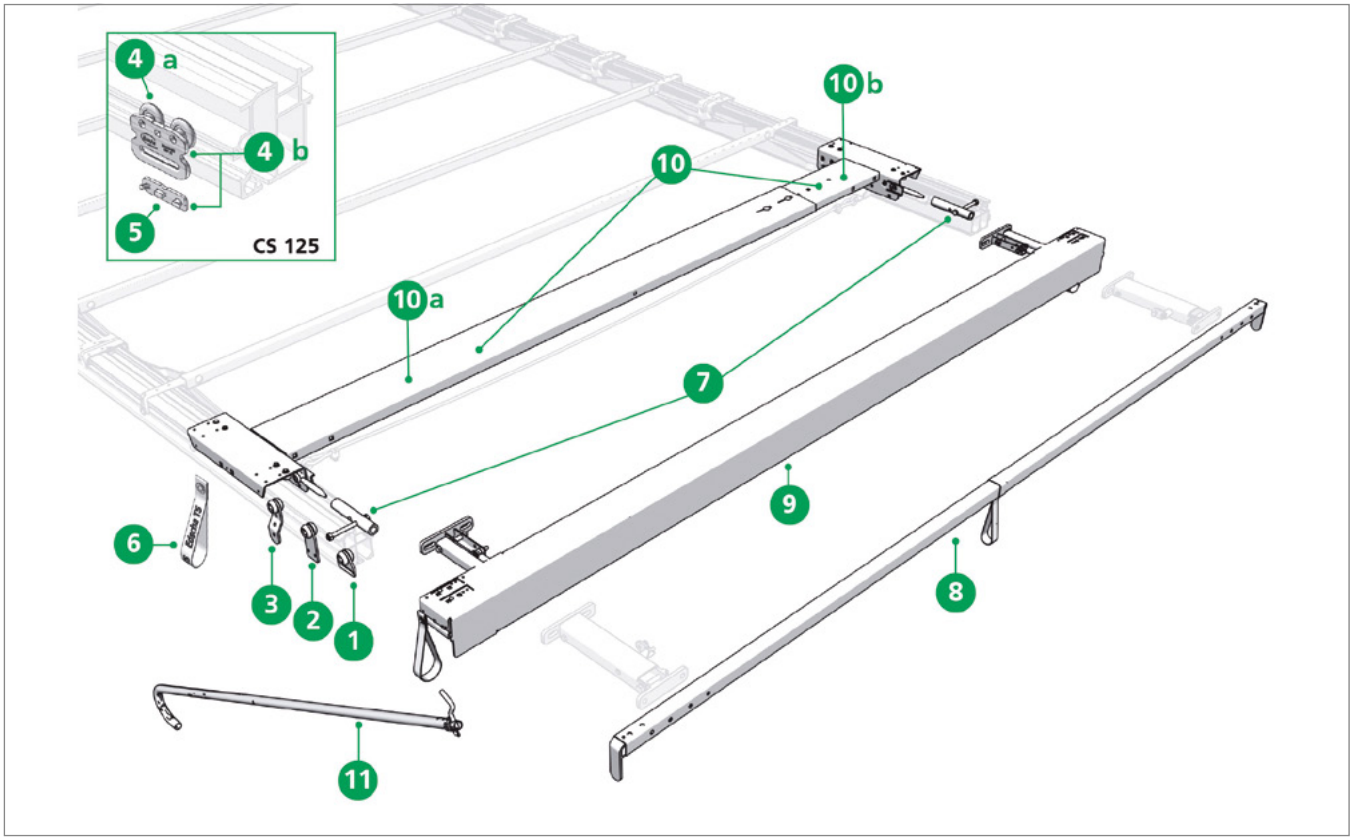

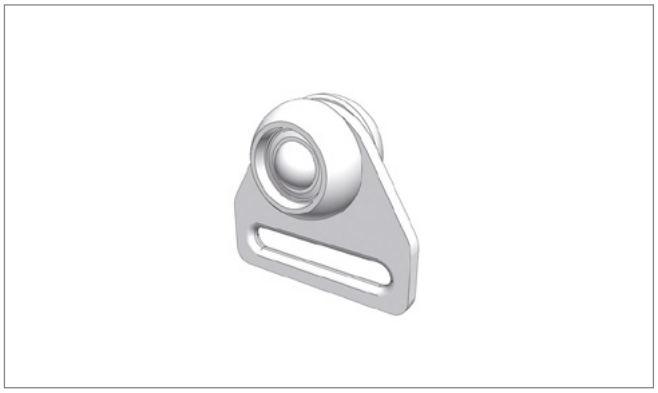

Pos. 1 **Edscha TS: 40 00 032 336**

ベルトローラー; 0,16 kg

Belt roller; 0,16 kg

Pos. 2 **Edscha TS: 40 00 083 006**

サイドターポリンシートローラー ストレート; 0,23 kg

Side tarpaulin roller straight; 0,23 kg

CS-Profi I

(2980 8XXX)

スペアパーツテール · *Spare parts rear*

Pos. 3 **Edscha TS: 40 38 031 360**

サイドターポリンシートローラー オフセット; 0,24 kg

Side tarpaulin roller offset; 0,24 kg

Pos. 4a **Edscha TS: 40 38 085 810**

クリップなしサイドターポリンシートローラー; 0,20 kg

Side tarpaulin roller without clip; 0,20 kg

Pos. 4b **Edscha TS: 40 38 085 800**

クリップ付きサイドターポリンシートローラー; 0,22 kg

Side tarpaulin roller with clip; 0,22 kg

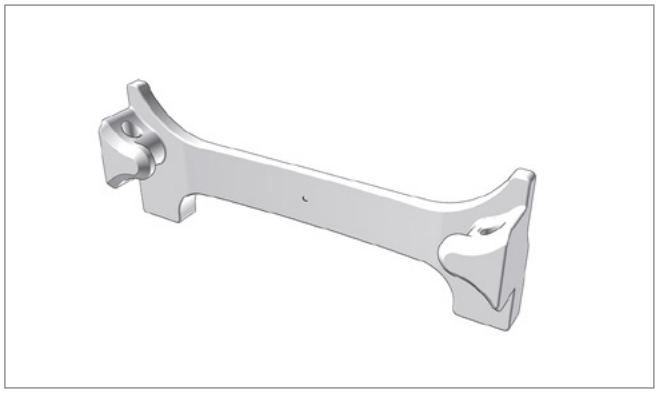

Pos. 5 **Edscha TS: 40 38 079 750**

ターポリンシートローラー用保護クリップ; 0,01 kg

Safety-clip for tarpaulin roller; 0,01 kg

スペアパーツテール · *Spare parts rear*

Pos. 6 **Edscha TS: 40 38 033 041**

プルループ一式; 0,02 kg

Pull strip cpl.; 0,02 kg

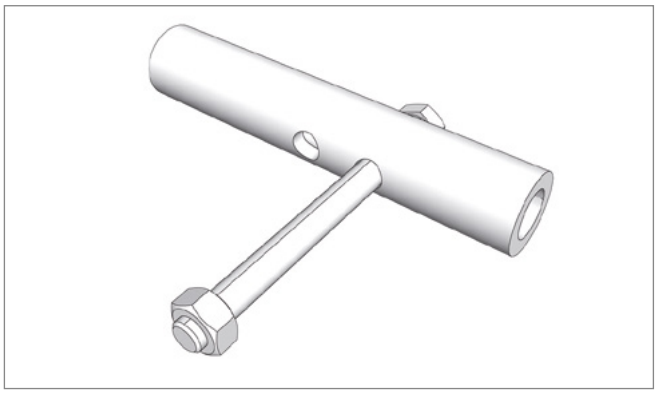

Pos. 7 **Edscha TS: 40 38 034 910**

ガイドチューブ Standard（セット）; 1,04 kg

Guide tube standard (kit); 1,04 kg

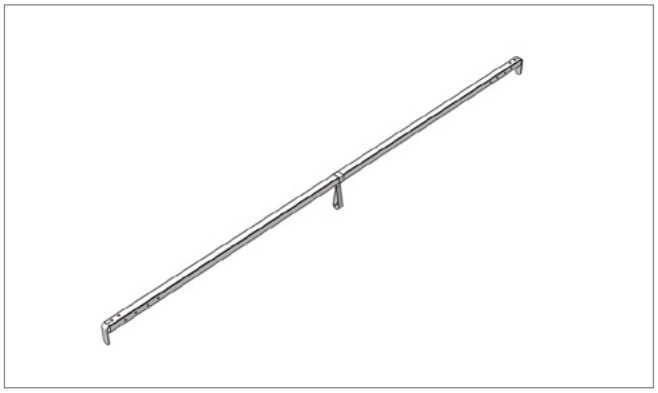

Pos. 8 **Edscha TS: 40 38 035 360**

リアポータル補強用エンドキャリッジとの併用専用エンドボウ 2550; 5,45 kg

End bow 2550 just in combination with end carriage for rear portal reinforcement; 5,45 kg

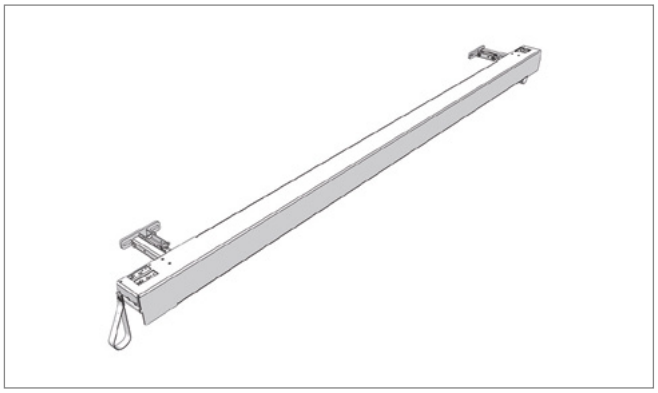

Pos. 9 **Edscha TS: 40 38 036 300**

自動フォールド込みガントリービーム CS 2550 H=113 Standard; 20,20 kg

Gantry beam incl. Automatic fold up CS 2550 h=113 standard; 20,20 kg

CS-Profi I

(2980 8XXX)

スペアパーツテール · *Spare parts rear*

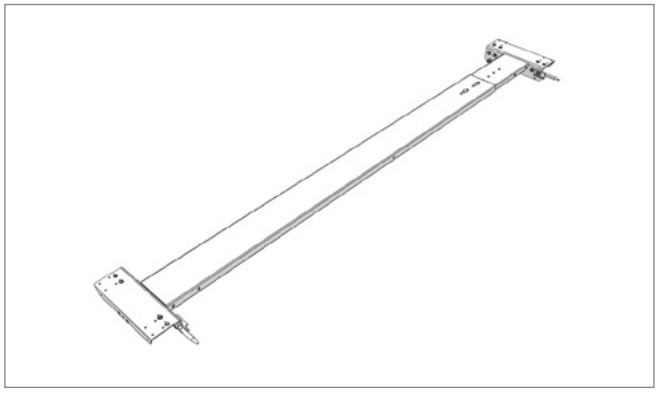

Pos. 10 **Edscha TS: 40 38 049 070**

エンドキャリッジ CS-Profi 2550; 17,68 kg

End carriage CS-Profi 2550; 17,68 kg

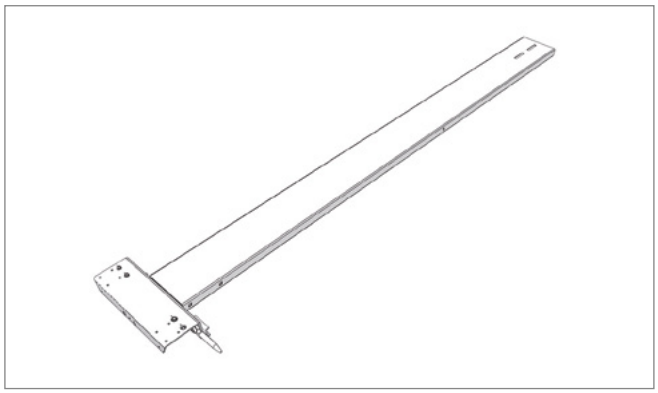

Pos. 10a **Edscha TS: 40 38 032 190**

エンドキャリッジハーフ CS-P 左; 12,50 kg

End carriage CS-P left; 12,50 kg

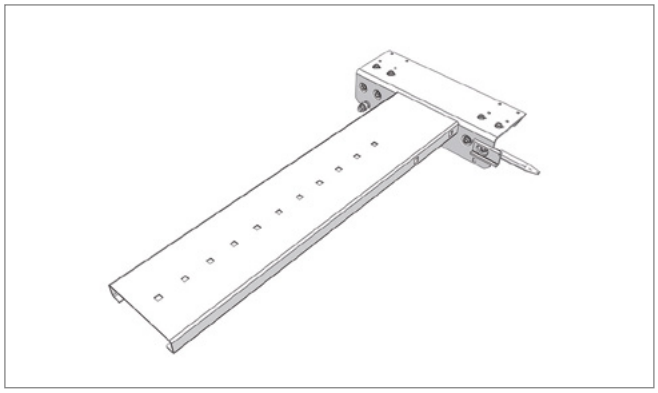

Pos. 10b **Edscha TS: 40 38 032 200**

エンドキャリッジハーフ CS-P 右; 6,05 kg

End carriage CS-P right; 6,05 kg

Pos. 11 **Edscha TS: 40 38 062 430**

タイロッド; 4,00 kg

Tie rod; 4,00 kg

スペアパーツテール · *Spare parts rear*

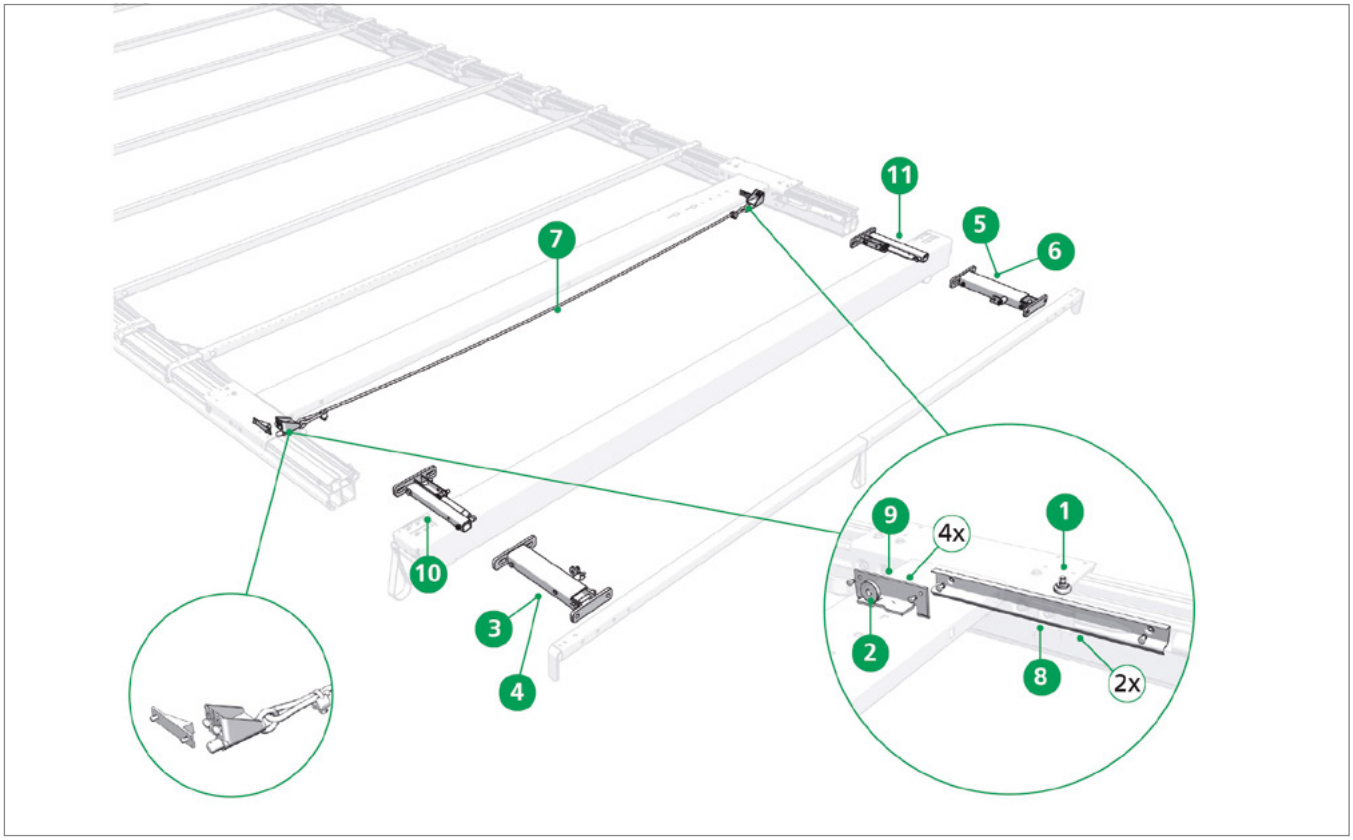

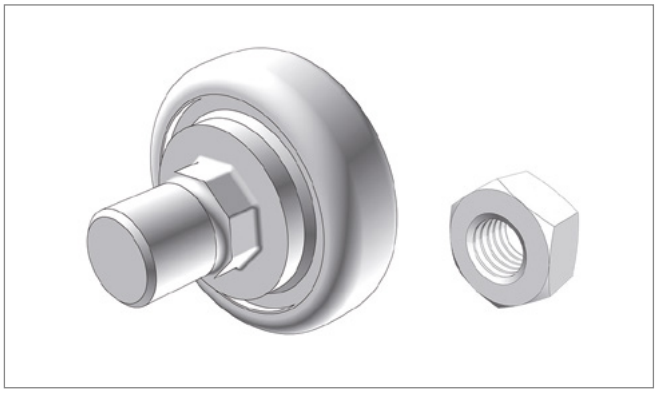

Pos. 1 **Edscha TS: 40 00 083 004**

ボルトM 8付きローラー 24 x 7; 0,02 kg

Roller 24 x 7 with thread bolt M 8; 0,02 kg

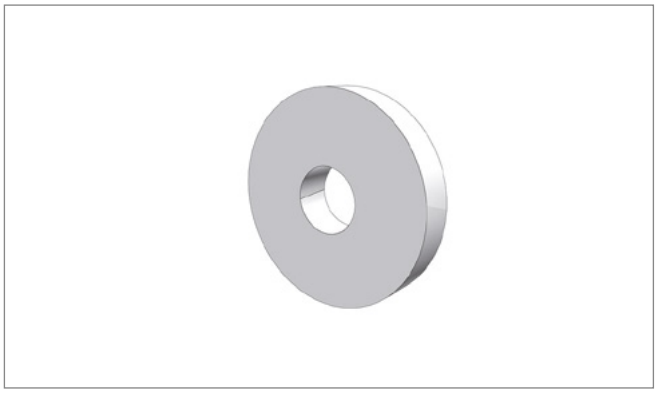

Pos. 2 **Edscha TS: 40 00 083 007**

ランプ用ローラー; 0,04 kg

Roller for ramp; 0,04 kg

スペアパーツテール · *Spare parts rear*

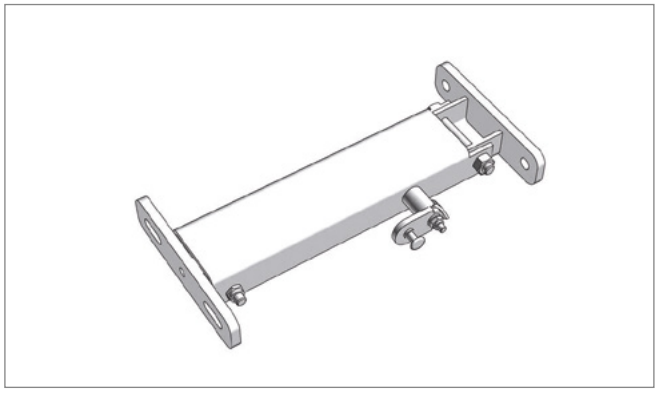

Pos. 3 **Edscha TS: 40 38 027 253**

リアポータル補強用エンドキャリッジロック付き自動フォールド
1 x 700 N 左; 2,37 kg

Automatic adjustment mechanism 1 x 700 N left with locking for End carriage for rear portal reinforcement; 2,37 kg

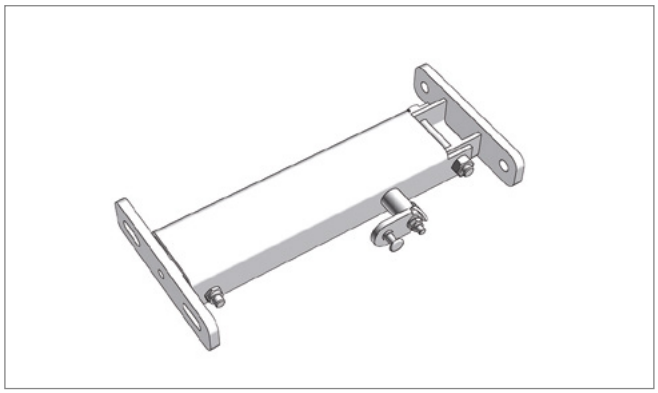

Pos. 4 **Edscha TS: 40 38 027 254**

リアポータル補強用エンドキャリッジロック付き自動フォールド
2 x 500 N 左; 2,48 kg

Automatic adjustment mechanism 2 x 500 N left with locking for end carriage for rear portal reinforcement; 2,48 kg

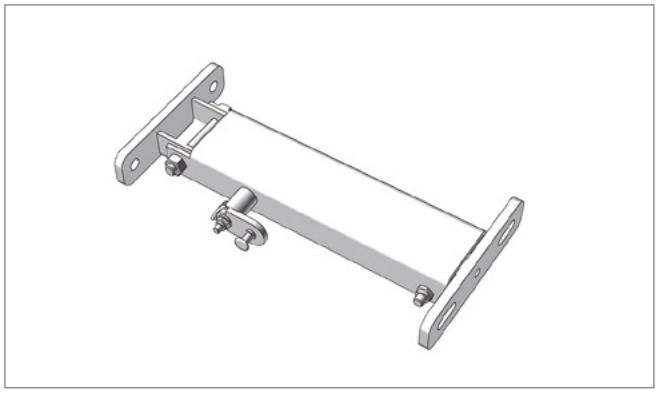

Pos. 5 **Edscha TS: 40 38 027 263**

リアポータル補強用エンドキャリッジロック付き自動フォールド
1 x 700 N 右; 2,37kg

Automatic adjustment mechanism 1 x 700 N right with locking for End carriage for rear portal reinforcement; 2,37kg

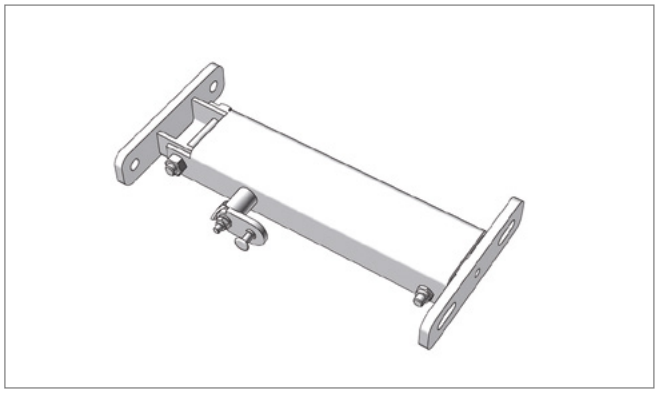

Pos. 6 **Edscha TS: 40 38 027 264**

リアポータル補強用エンドキャリッジロック付き自動フォールド
2 x 500 N 右; 2,51 kg

Automatic adjustment mechanism 2 x 500 N right with locking for end carriage for rear portal reinforcement; 2,51 kg

スペアパーツテール · *Spare parts rear*

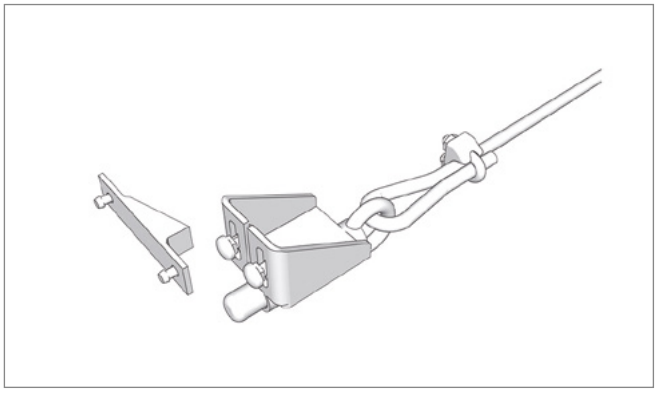

Pos. 7 **Edscha TS: 40 38 028 190**

ロッキングウェッジ CS-Profi 100; 1,60 kg

Locking wedge CS-Profi 100; 1,60 kg

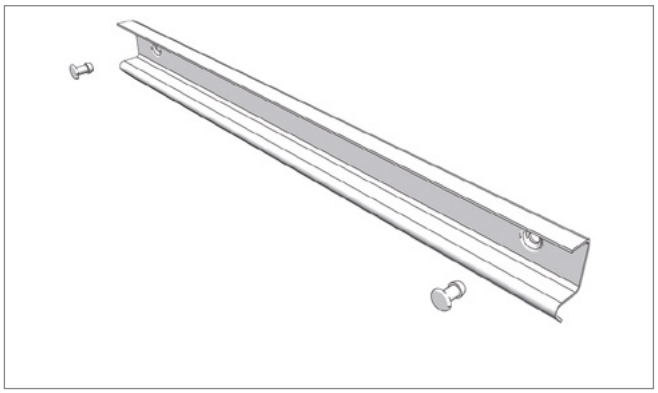

Pos. 8 **Edscha TS: 40 38 028 490**

CS-Profi/Lite 100 & 270用ラッチプレート（セット）; 0,40 kg

Latching sheet (set) for CS-Profi/Lite 100 & 270; 0,40 kg

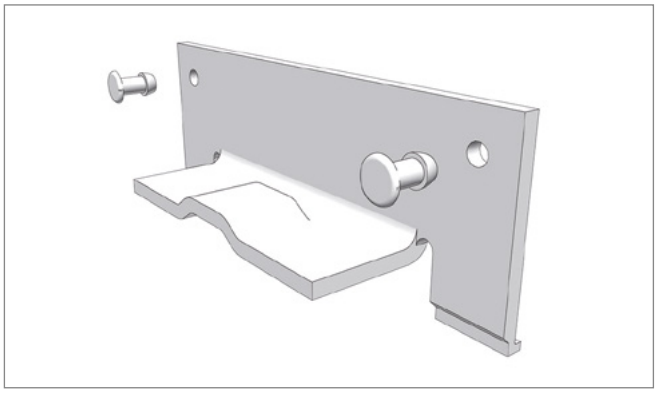

Pos. 9 **Edscha TS: 40 38 048 390**

ランプセット CS-Profi BH 100; 0,99 kg

Ramp locking CS-Profi BH 100; 0,99 kg

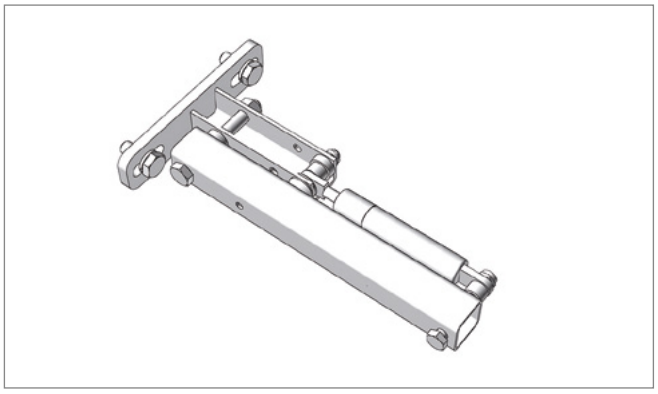

Pos. 10 **Edscha TS: 40 38 048 770**

リアポータル補強用エンドキャリッジガントリービーム1 x 700 N左用自動フォールド; 1,3 kg

Automatic adjustment mechanism for gantry beam 1 x 700 N left for End carriage for rear portal reinforcement; 1,3 kg

スペアパーツテール · *Spare parts rear*

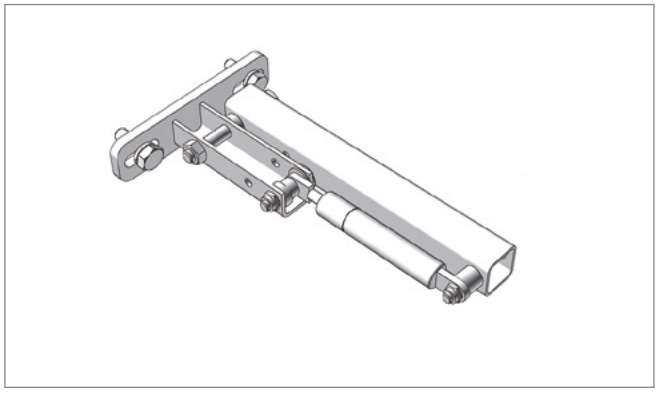

Pos. 11 **Edscha TS: 40 38 048 780**

リアポータル補強用エンドキャリッジガントリービーム1 x 700 N右用自動フォールド; 1,3 kg

Automatic adjustment mechanism for gantry beam 1 x 700 N right for End carriage for rear portal reinforcement; 1,3 kg

CS-Profi I

(2980 8XXX)

スペアパーツ中 · *Spare parts middle*

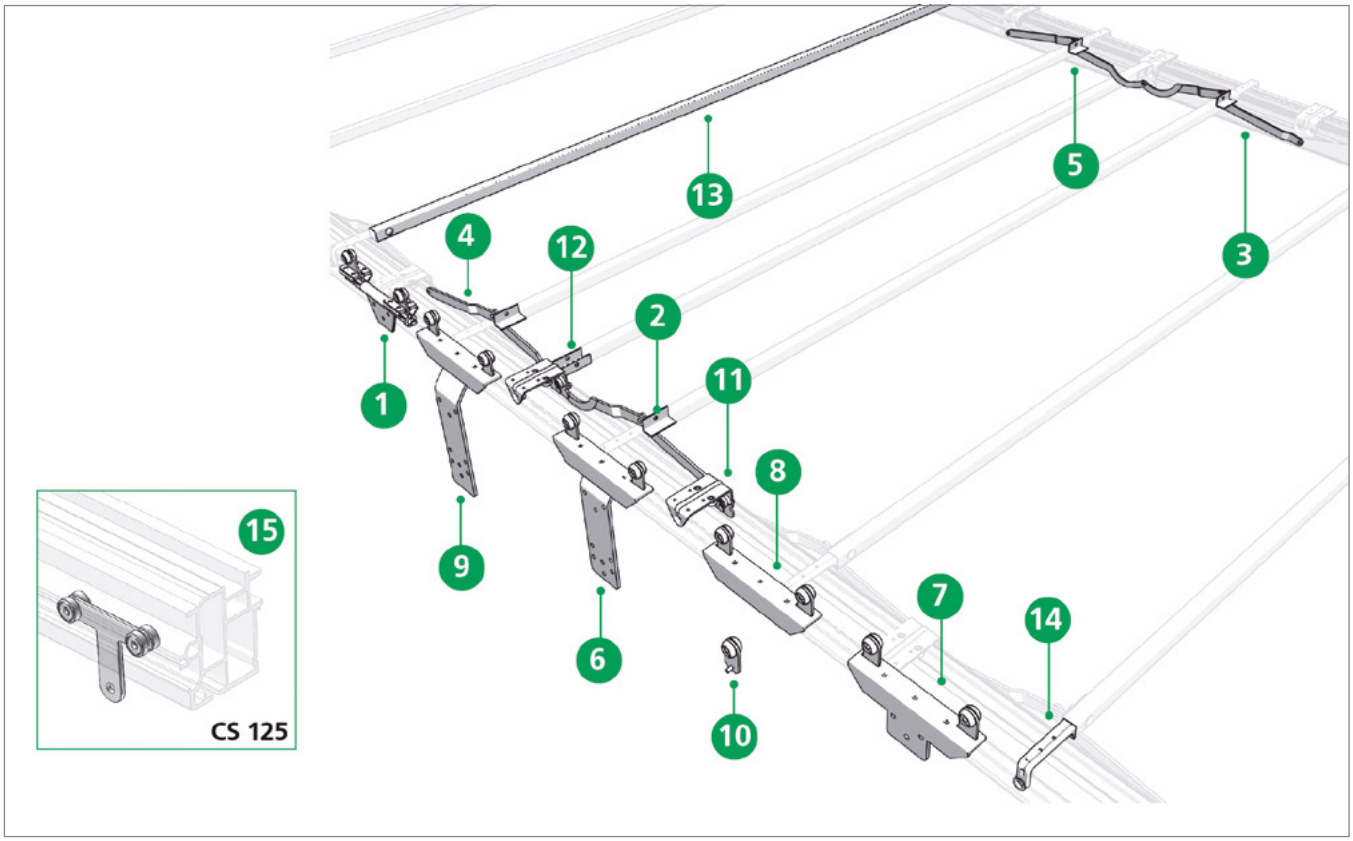

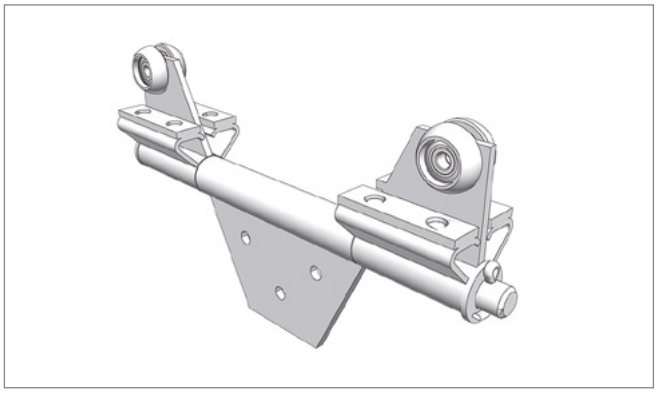

Pos. 1 **Edscha TS: 40 38 025 390**

支柱キャリッジ 回転式; 2,79 kg

Stanchion roller carriage rotatable; 2,79 kg

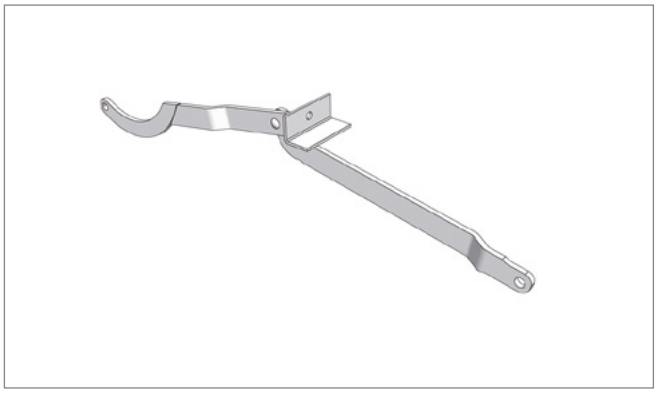

Pos. 2 **Edscha TS: 40 38 026 510**

クロスバー後ジョイント 左 568 Profi 95/100; 0,83 kg

Link after cross bar left 568 Profi 95/100; 0,83 kg

CS-Profi I

(2980 8XXX)

スペアパーツ中 · *Spare parts middle*

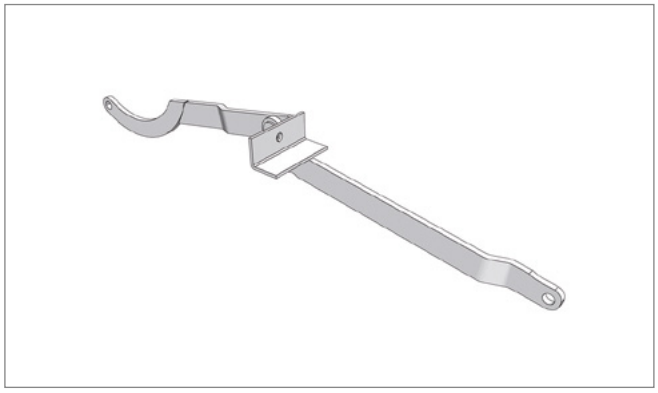

Pos. 3 **Edscha TS: 40 38 026 520**

クロスバー後ジョイント 右 568 Profi 95/100; 0,82 kg

Link after cross bar right 568 Profi 95/100; 0,82 kg

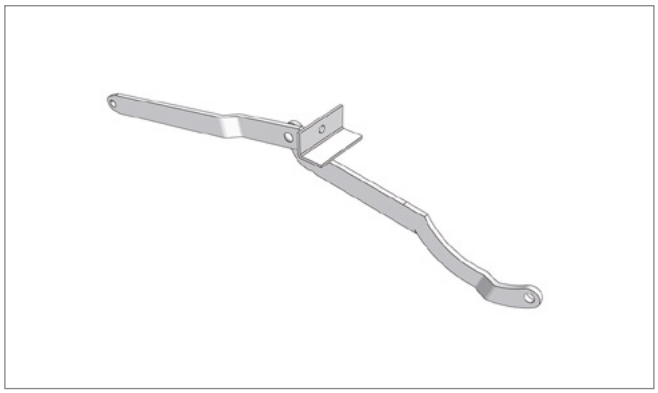

Pos. 4 **Edscha TS: 40 38 026 530**

クロスバー前ジョイント 左 568 Profi 95/100; 0,83 kg

Link before cross bar left 568 Profi 95/100; 0,83 kg

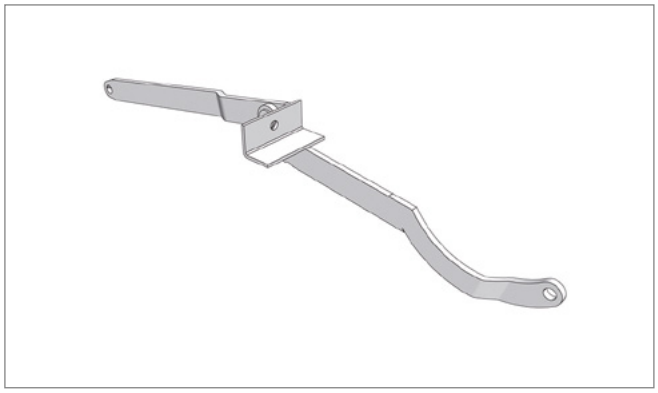

Pos. 5 **Edscha TS: 40 38 026 540**

クロスバー前ジョイント 右 568 Profi 95/100; 0,82 kg

Link before cross bar right 568 Profi 95/100; 0,82 kg

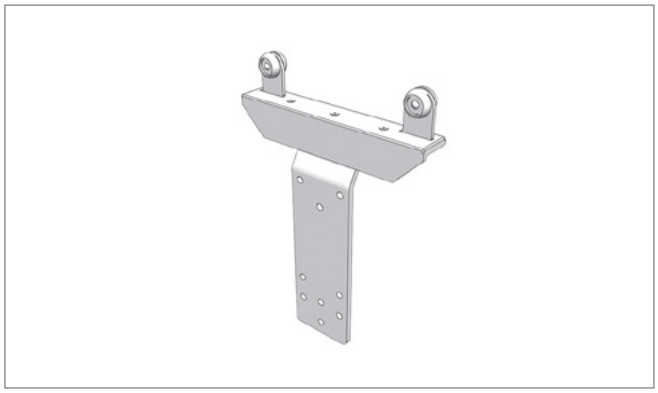

Pos. 6 **Edscha TS: 40 38 031 490**

支柱キャリッジ; 3,61 kg

Stanchion roller carrier; 3,61 kg

スペアパーツ中 · *Spare parts middle*

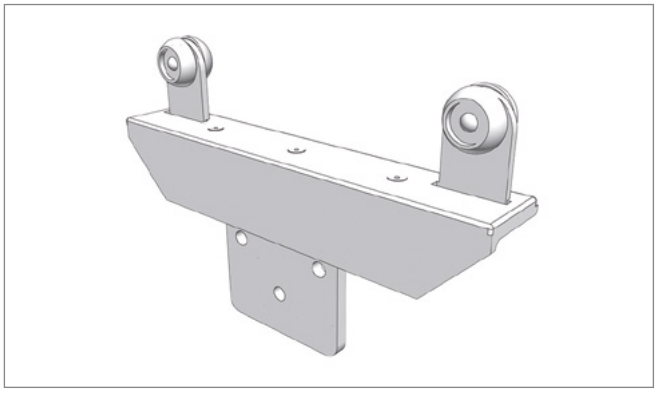

Pos. 7 **Edscha TS: 40 38 031 950**

支柱キャリッジ; 1,97 kg

Stanchion roller carrier; 1,97 kg

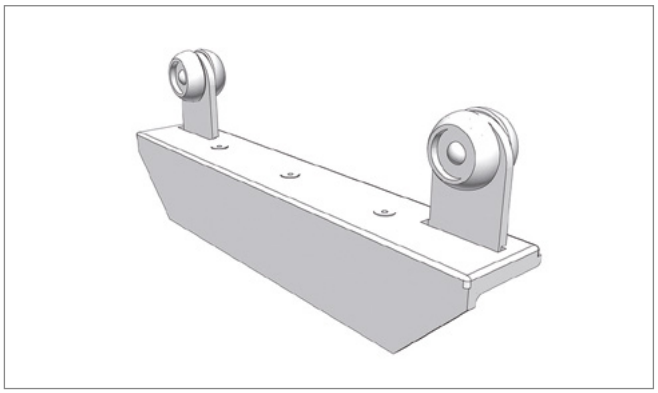

Pos. 8 **Edscha TS: 40 38 032 100**

支柱キャリッジ; 1,47 kg

Stanchion roller carrier; 1,47 kg

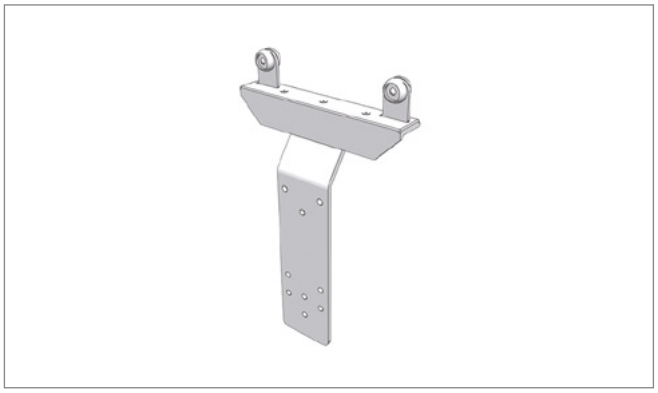

Pos. 9 **Edscha TS: 40 38 032 400**

支柱キャリッジ（防水シートローラー 40 38 031 360 専用）; 3,89 kg

Stanchion roller carrier (to be used with curtain roller 40 38 031 360 only); 3,89 kg

Pos. 10 **Edscha TS: 40 38 030 450**

支柱キャリッジ 回転式; 0,17 kg

Stanchion roller carriage rotatable; 0,17 kg

CS-Profi I

(2980 8XXX)

スペアパーツ中 · *Spare parts middle*

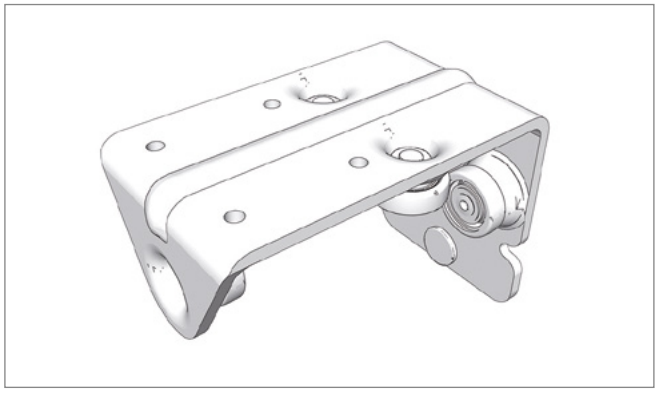

Pos. 11 **Edscha TS: 40 38 026 990**

ローラーキャリッジ Standard; 0,58 kg

Roller carrier standard; 0,58 kg

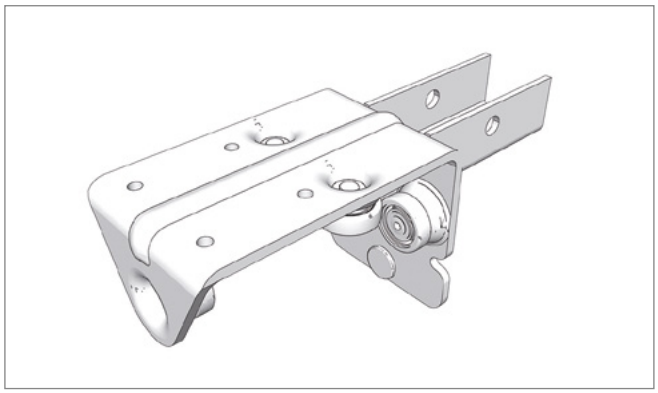

Pos. 12 **Edscha TS: 40 38 027 040**

クロスバーキャリッジ CS Profi; 0,72 kg

Cross bar carrier CS Profi; 0,72 kg

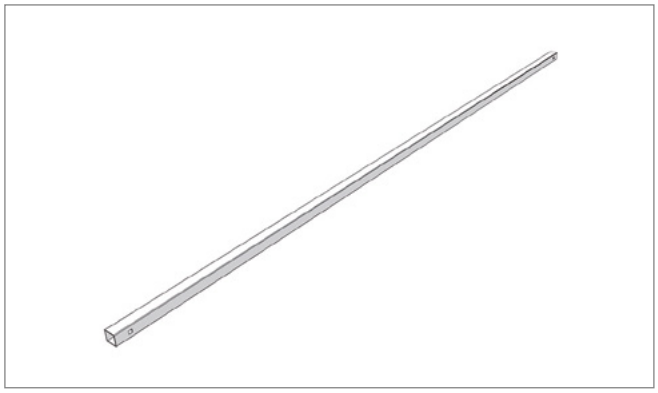

Pos. 13 **Edscha TS: 40 38 034 640**

ボウ 30 x 30 x 1.5 x 2310 パンチ加工 (AB 2550); 3,00 kg

Bow 30 x 30 x 1,5 x 2310 punched (AB 2550); 3,00 kg

Pos. 14 **Edscha TS: 40 38 071 140**

プラスチックカバー付きターポリンシートホルダー CS-P; 0,16 kg

Tarpaulin holder CS-P with plastic surface; 0,16 kg

スペアパーツ中 · *Spare parts middle*

Pos. 15 **Edscha TS: 40 38 048 420**

支柱キャリッジ Vol./Std/Univ.; 0,03 kg

Stanchion roller carrier Vol./Std/Univ.; 0,03 kg

CS-Profi I

(2980 8XXX)

スペアパーツ前面 · *Spare parts front*

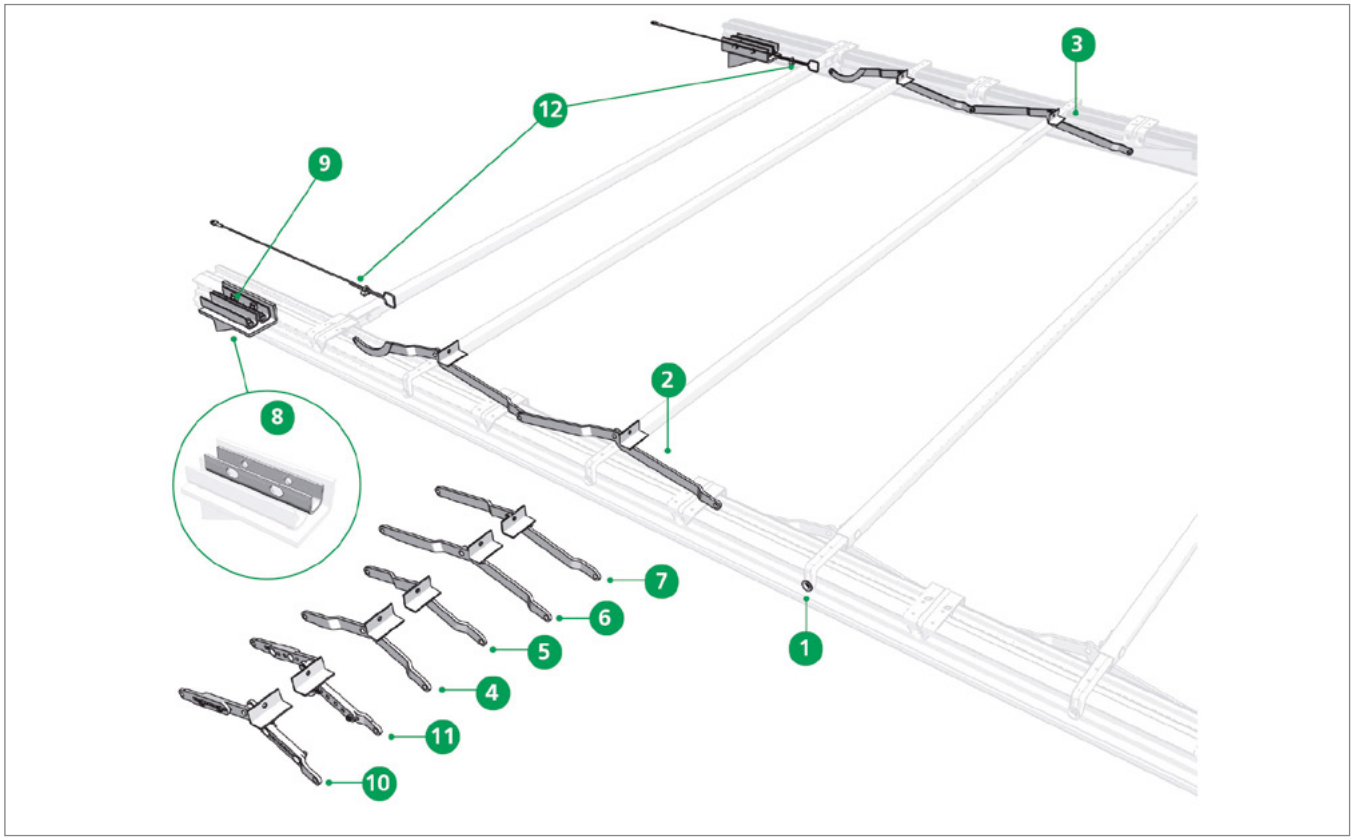

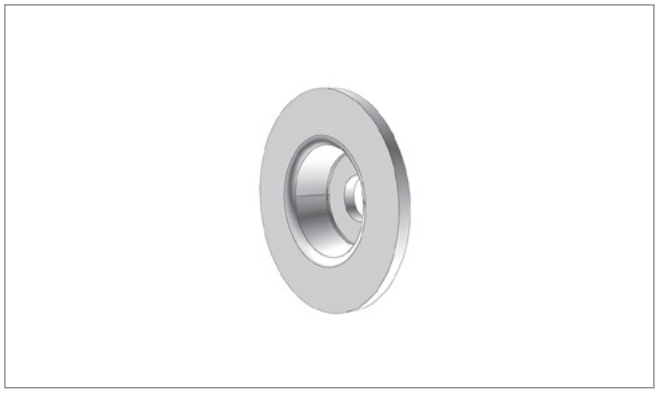

Pos. 1 **Edscha TS: 40 00 063 395**

固定ディスク; 0,01 kg

Fixing disc; 0,01 kg

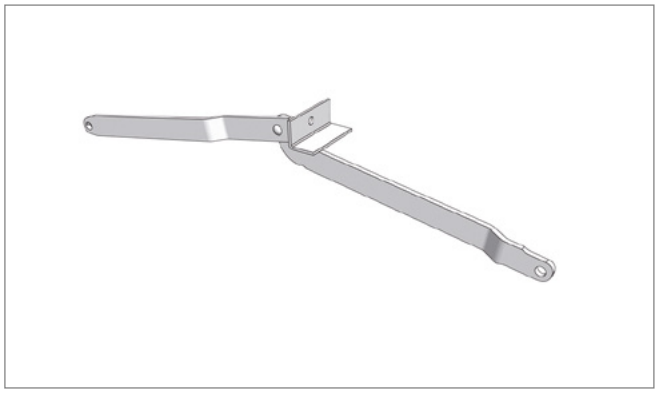

Pos. 2 **Edscha TS: 40 38 027 410**

ジョイント 左 568 Profi 95/100; 0,83 kg

Link left 568 Profi 95/100; 0,83 kg

スペアパーツ前面 · *Spare parts front*

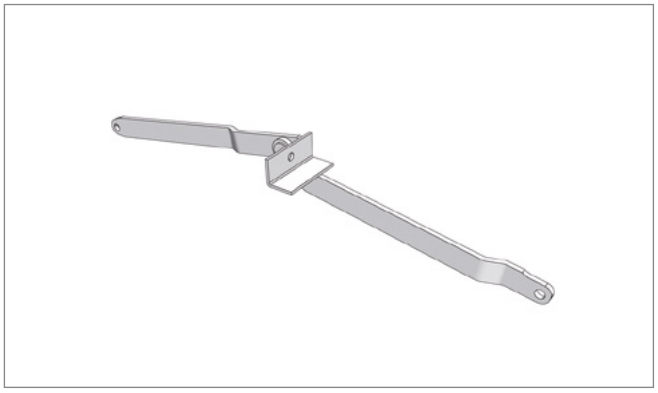

Pos. 3 **Edscha TS: 40 38 027 420**

ジョイント 右 568 Profi 95/100; 0,08 kg

Link right 568 Profi 95/100; 0,08 kg

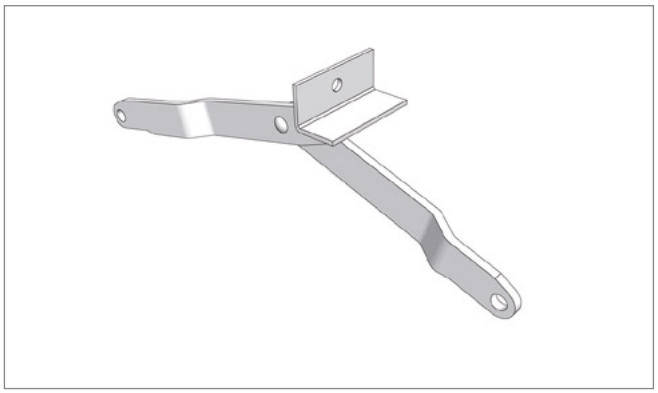

Pos. 4 **Edscha TS: 40 38 027 430**

補正ジョイント (328) 左; 0,54 kg

Equalizing linkage (328) left; 0,54 kg

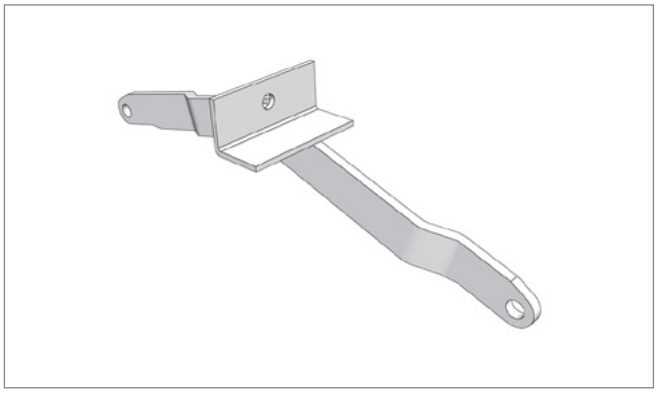

Pos. 5 **Edscha TS: 40 38 027 440**

補正ジョイント (328) 右; 0,54 kg

Equalizing linkage (328) right; 0,54 kg

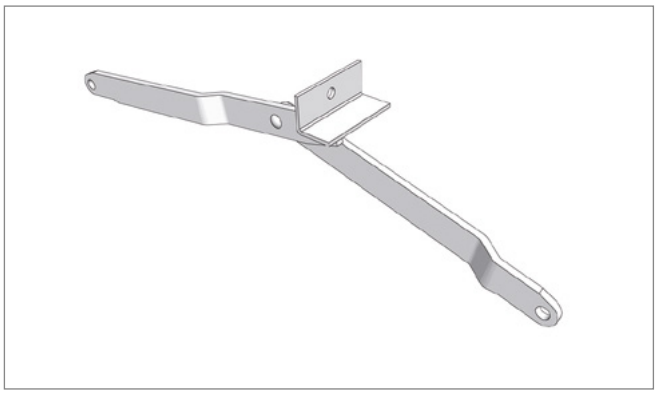

Pos. 6 **Edscha TS: 40 38 027 450**

補正ジョイント (458) 左; 0,70 kg

Equalizing linkage (458) left; 0,70 kg

CS-Profi I

(2980 8XXX)

スペアパーツ前面 · *Spare parts front*

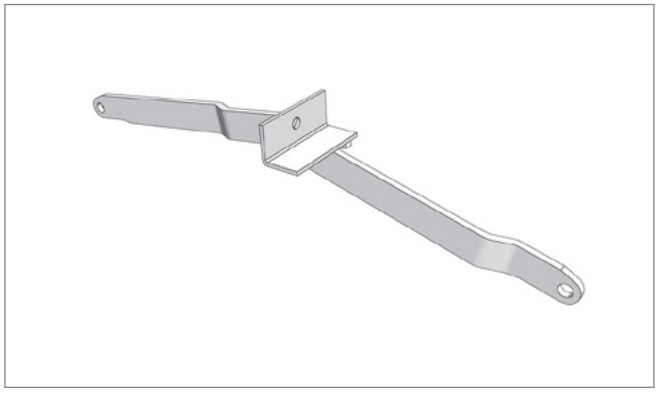

Pos. 7 **Edscha TS: 40 38 027 460**

補正ジョイント (458) 右; 0,70 kg

Equalizing linkage (458) right; 0,70 kg

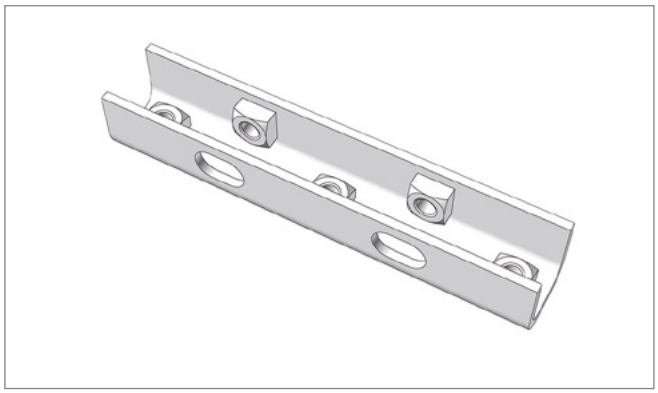

Pos. 8 **Edscha TS: 40 38 029 740**

5孔クランププロファイル; 0,78 kg

clamping profile 5 hole; 0,78 kg

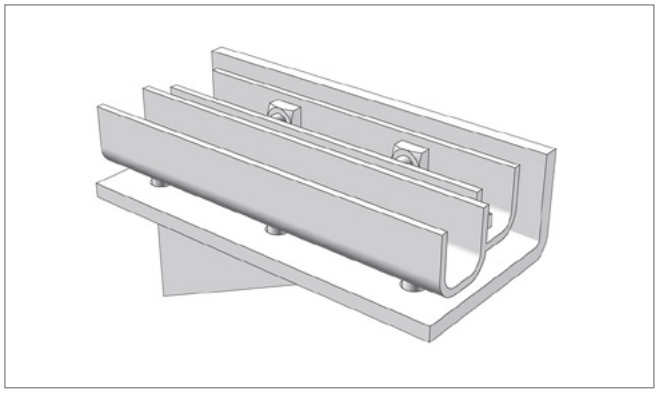

Pos. 9 **Edscha TS: 40 38 029 750**

Universal Classicアセンブリキット、フロント＆リア; 8,00 kg

Assembly kit CS Universal Classic front & rear; 8,00 kg

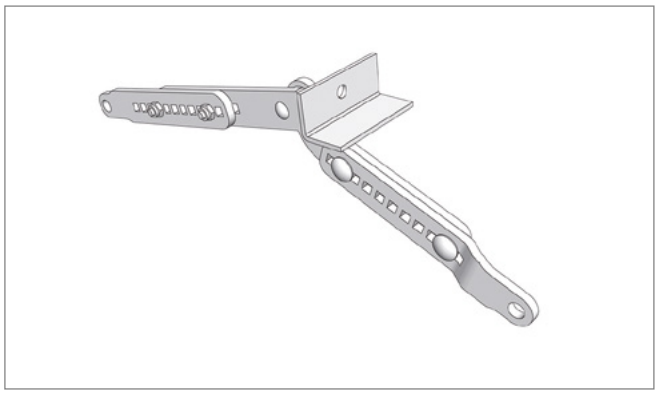

Pos. 10 **Edscha TS: 40 38 031 210**

調整式補正ジョイント Profi 左; 0,83 kg

Equalizing linkage Profi adjustable left; 0,83 kg

スペアパーツ前面 · *Spare parts front*

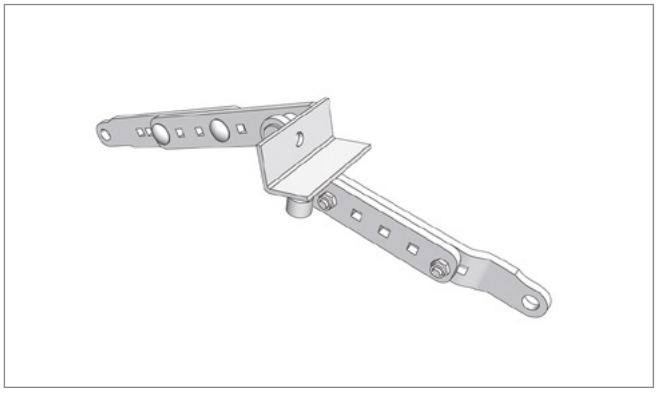

Pos. 11 **Edscha TS: 40 38 031 220**

調整式補正ジョイント Profi 右; 0,83 kg

Equalizing linkage Profi adjustable right; 0,83 kg

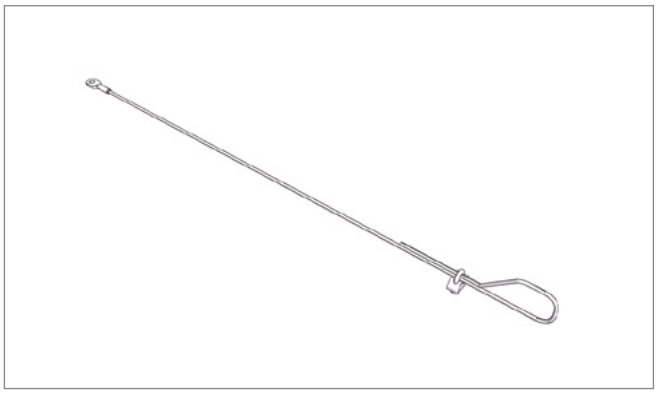

Pos. 12 **Edscha TS: 40 38 068 710**

安全ロープセット; 0,30 kg

Safety rope set; 0,30 kg

スペアパーツ前面 · *Spare parts front*

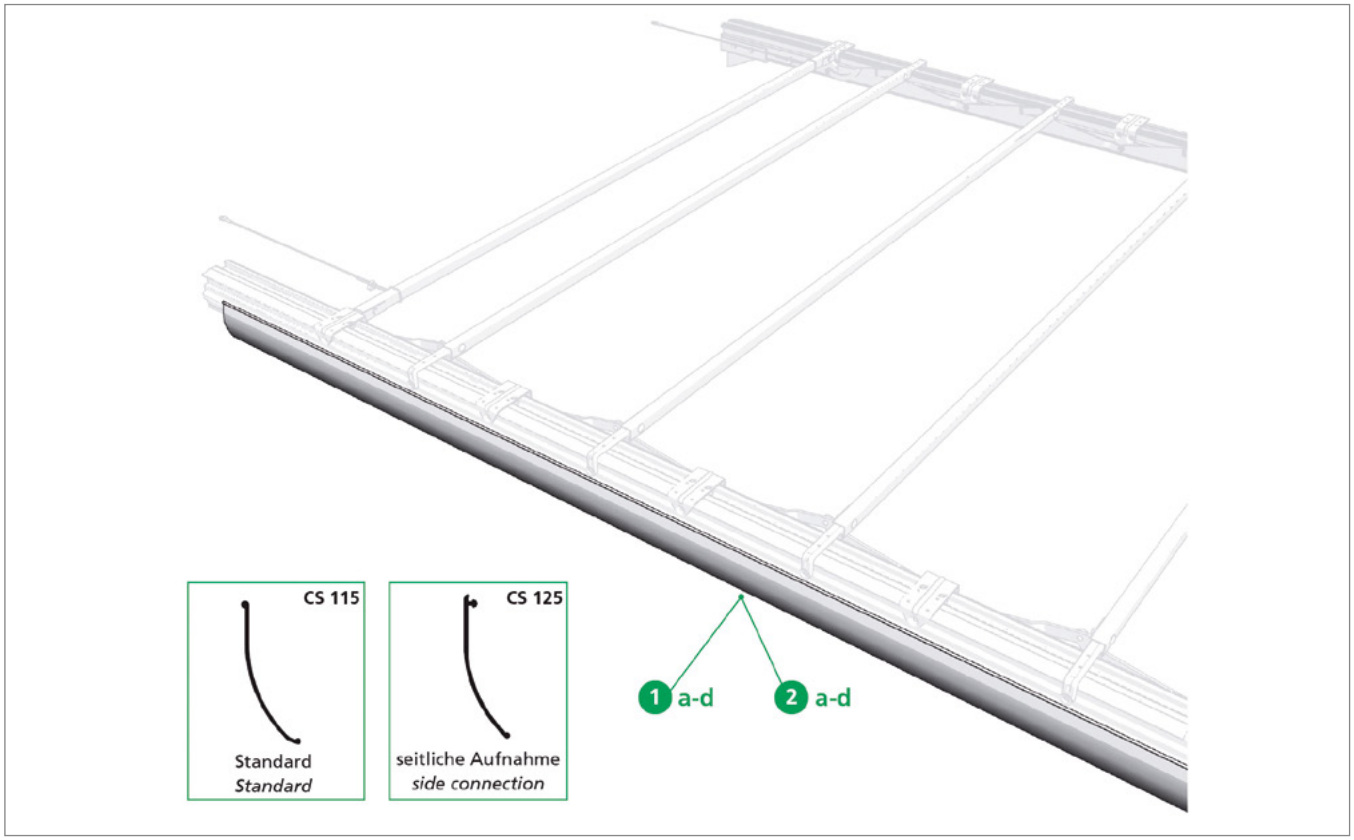

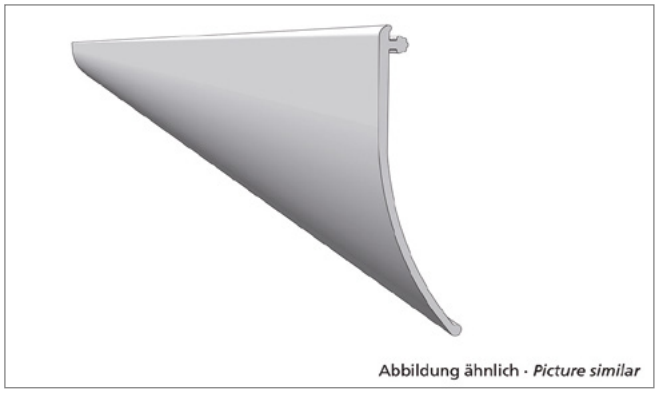

Pos. 1a **Edscha TS: 40 38 087 340**

プロファイルシーリング 13700 x 110 グレー Volume（ロール）; 7,20 kg

PVC pelmet 13700 x 110 grey Volume (roll); 7,20 kg

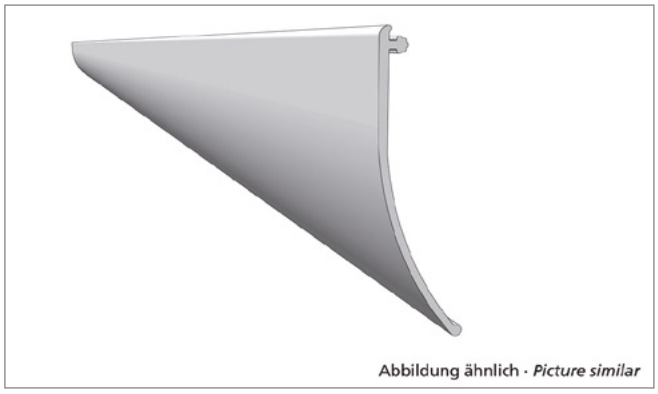

Pos. 1b **Edscha TS: 40 38 087 350**

プロファイルシーリング 18500 x 110 グレー Volume（ロール）; 10,60 kg

PVC pelmet 18500 x 110 grey Volume (roll); 10,60 kg

CS-Profi I

(2980 8XXX)

スペアパーツ前面 · *Spare parts front*

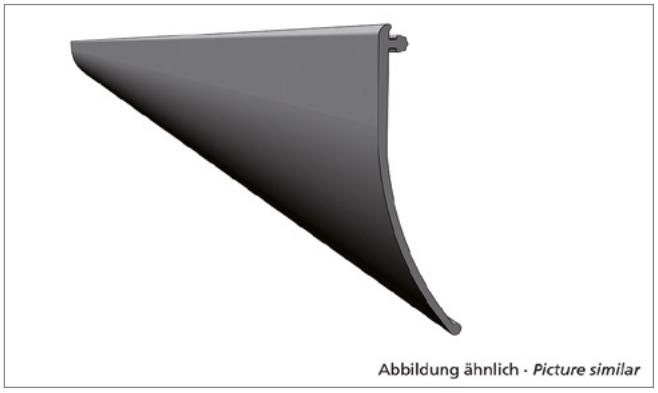

Pos. 1c **Edscha TS: 40 38 087 360**

プロファイルシーリング 13700 x 110 ブラック Volume（ロール）; 7,60 kg

PVC pelmet 13700 x 110 black side connection (roll); 7,60 kg

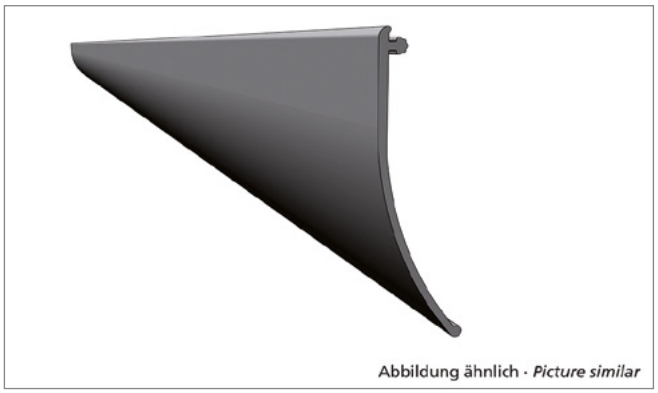

Pos. 1d **Edscha TS: 40 38 087 370**

プロファイルシーリング 18500 x 110 ブラック Volume（ロール）; 10,60 kg

PVC pelmet 18500 x 110 black Volume (roll); 10,60 kg

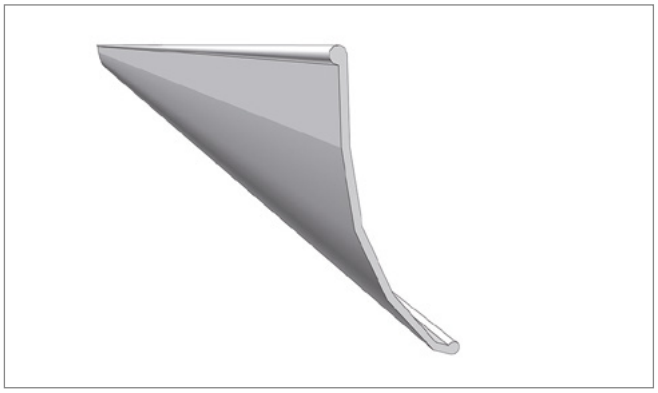

Pos. 2a **Edscha TS: 40 38 087 420**

プロファイルシーリング 33000 x 120 グレー Universal Classic（ロール）; 21,60 kg

PVC pelmet 33000 x 120 grey Universal Classic (roll); 21,60 kg

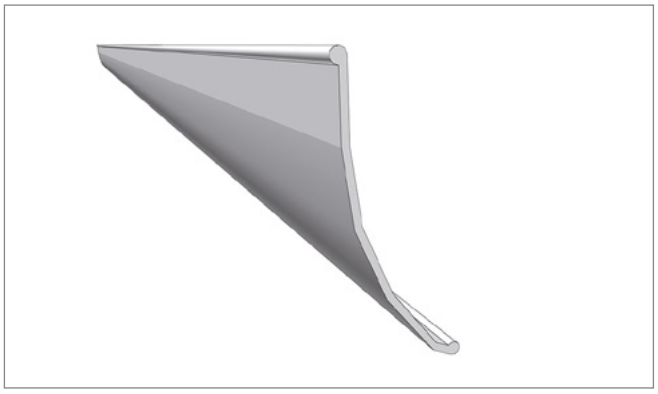

Pos. 2b **Edscha TS: 40 38 087 430**

プロファイルシーリング 14000 x 120 グレー Universal Classic（ロール）; 6,60 kg

PVC pelmet 14000 x 120 grey Universal Classic (roll); 6,60 kg

スペアパーツ前面 · *Spare parts front*

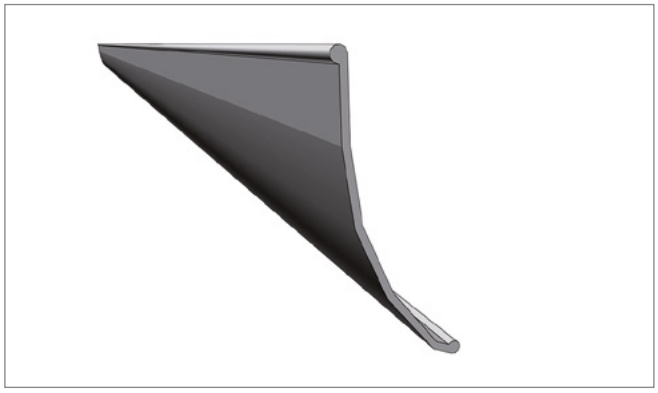

Pos. 2c **Edscha TS: 40 38 087 440**

プロファイルシーリング 33000 x 120 ブラック Universal Classic（ロール）; 16,80 kg

PVC pelmet 33000 x 120 black Universal Classic (roll); 16,80 kg

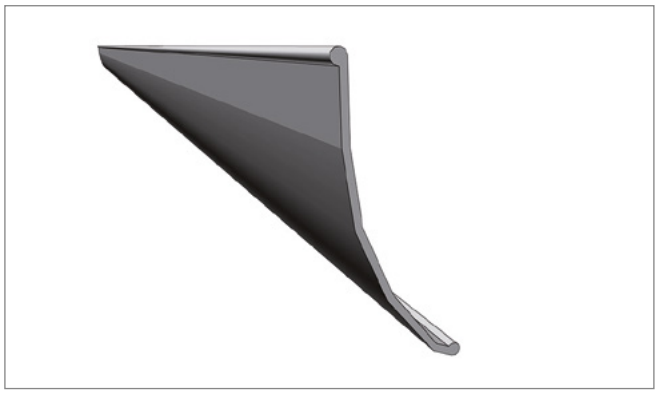

Pos. 2d **Edscha TS: 40 38 087 450**

プロファイルシーリング 14000 x 120 ブラック Universal Classic（ロール）; 7,20 kg

PVC pelmet 14000 x 120 black Universal Classic (roll); 7,20 kg

補修部品 · *Spare parts*

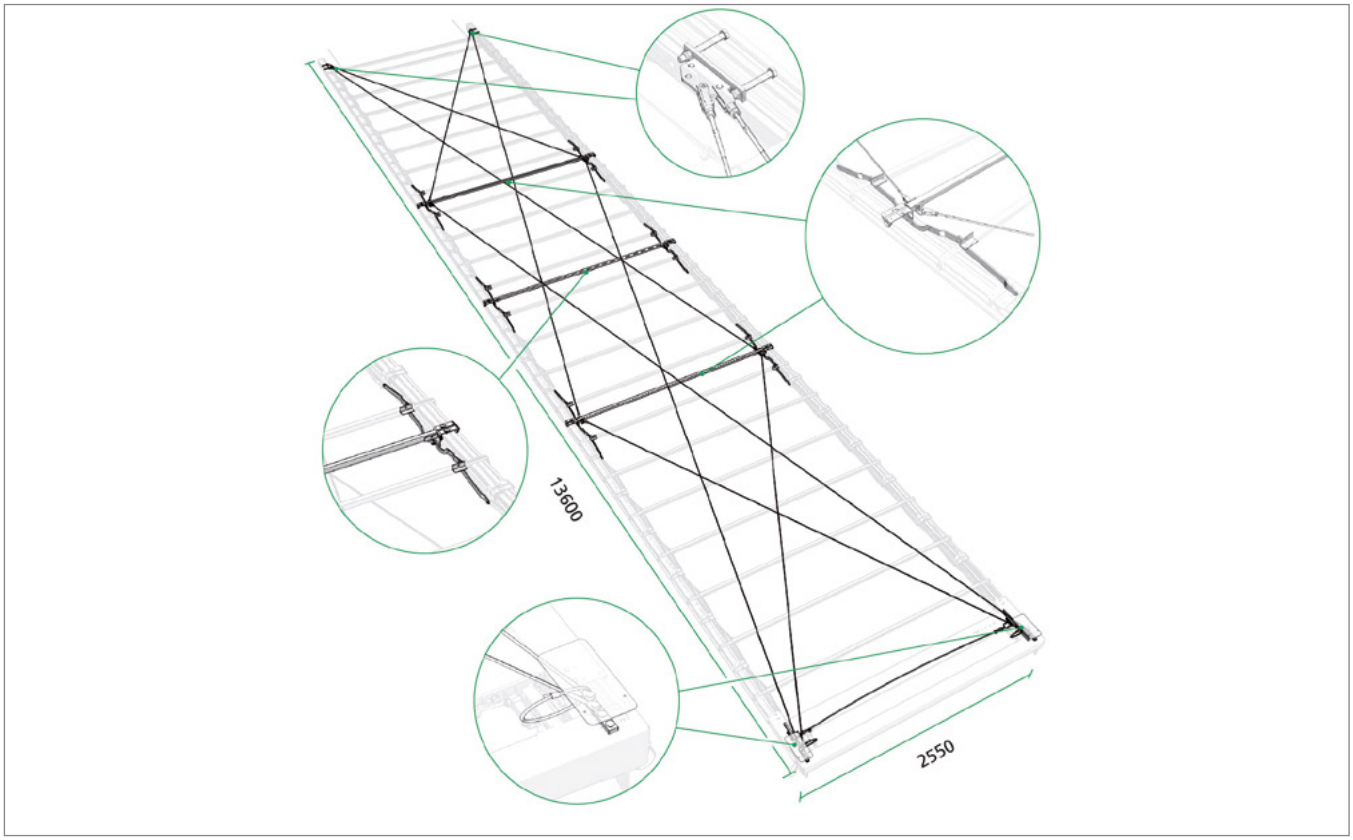

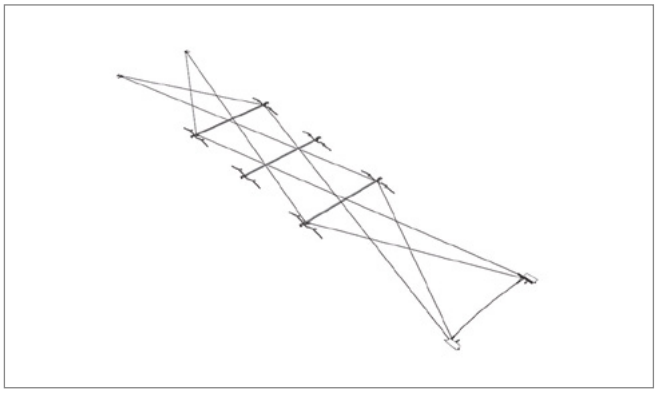

Pos. 1 **Edscha TS: 40 38 052 260**

ルーフ補強 レトロフィットキット CS-Profi 8ロープ AB2550; 2,00 kg

Roof reinforcement retrofit kit CS-Profi 8 rope width 2550; 2,00 kg

補修部品 · *Spare parts*

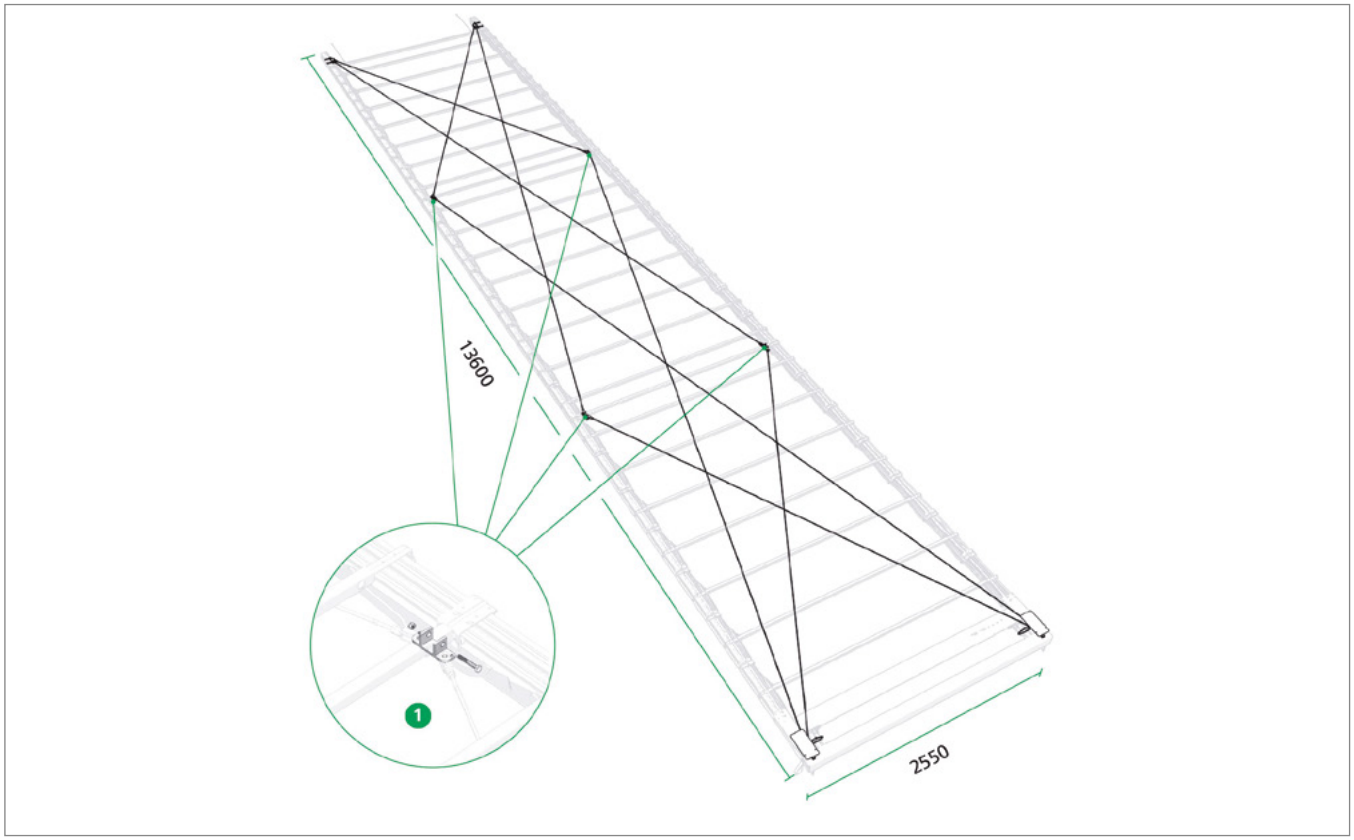

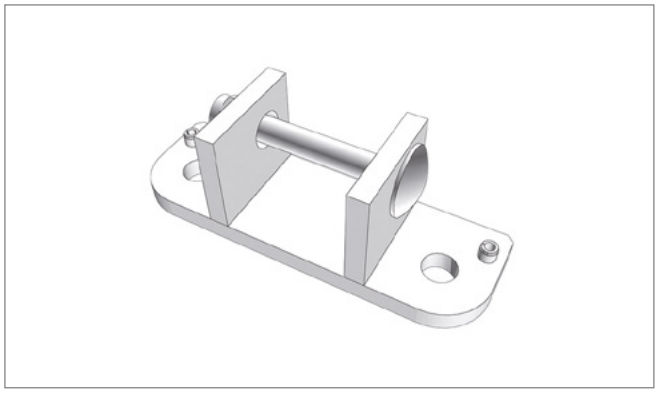

Pos. 1 **Edscha TS: 40 38 040 940**

ねじ接続込みローラーキャリッジ用ホルダー; 0,31 kg

Bracket for carriage with screwing; 0,31 kg

CS-Profi I

(2980 8XXX)

補修部品 · *Spare parts*

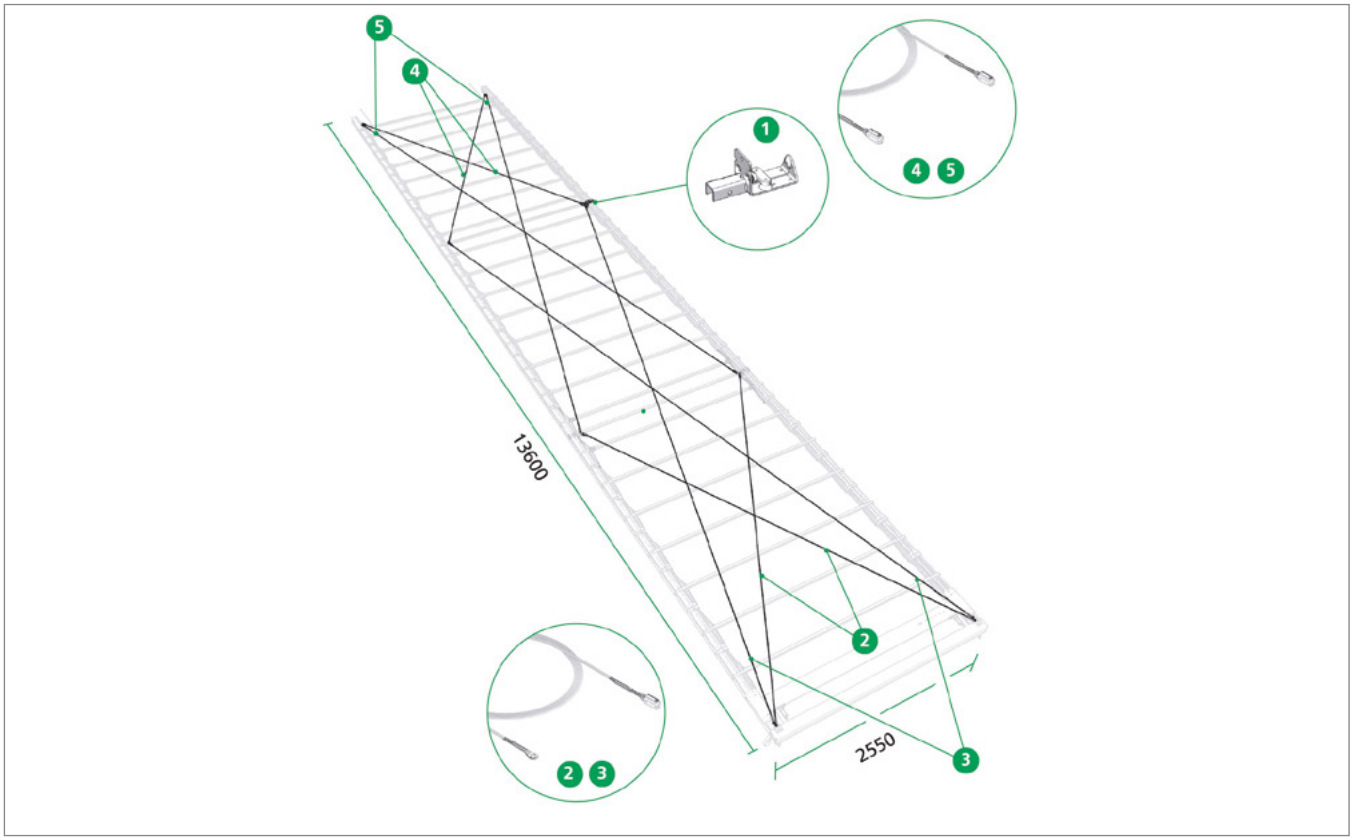

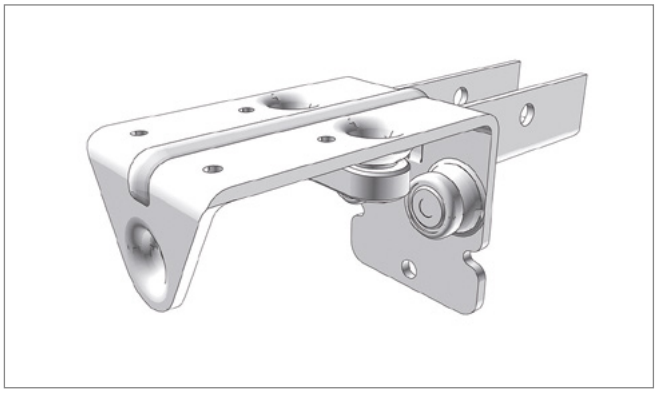

Pos. 1 **Edscha TS: 40 38 040 460**

スライド付きローラーキャリッジ CS-Profi; 0,87 kg

Roller carriage CS-Profi incl. sliding block; 0,87 kg

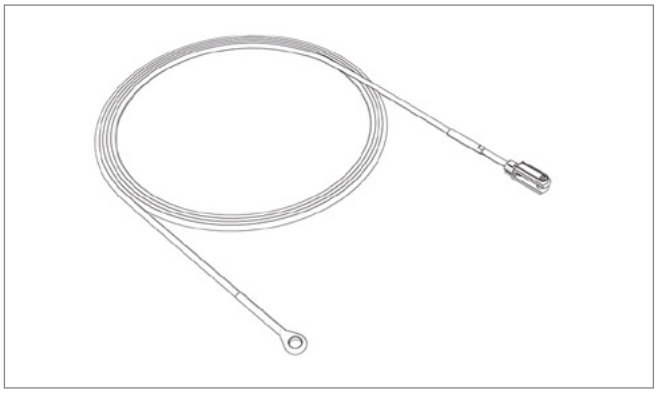

Pos. 2 **Edscha TS: 40 38 040 630**

ワイヤーロープ 1; 4915（アイ／フォーク）; 1,15 kg

Rope 1; 4915 (eye/jaw terminal); 1,15 kg

補修部品 · *Spare parts*

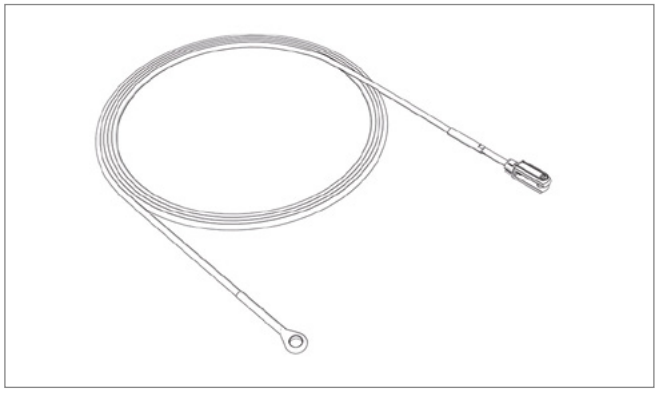

Pos. 3 **Edscha TS: 40 38 040 640**

ワイヤーロープ 2; 9165（アイ／フォーク）; 1,91 kg

Rope 2; 9165 (eye/jaw terminal); 1,91 kg

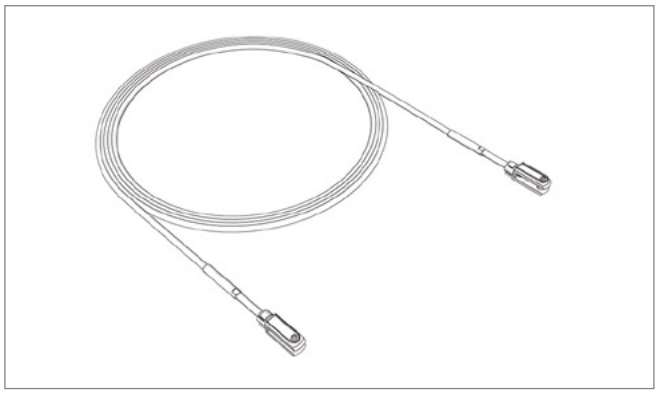

Pos. 4 **Edscha TS: 40 38 040 650**

ワイヤーロープ 3; 4760（フォーク／フォーク）; 1,17 kg

Rope 3; 4760 (jaw/jaw terminal); 1,17 kg

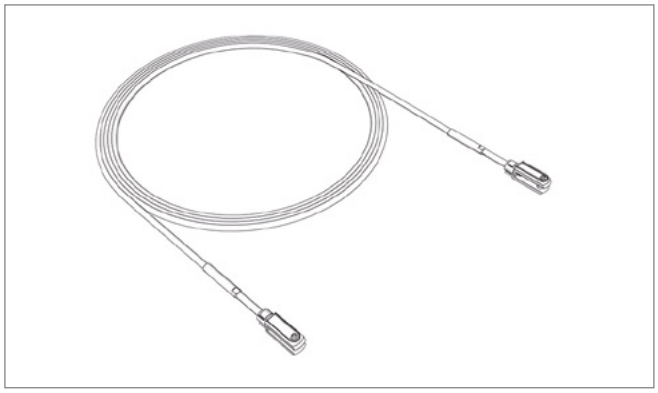

Pos. 5 **Edscha TS: 40 38 040 660**

ワイヤーロープ 4; 9025（フォーク／フォーク）; 2,02 kg

Rope 4; 9025 (jaw/jaw terminal); 2,02 kg

補修部品 · *Spare parts*

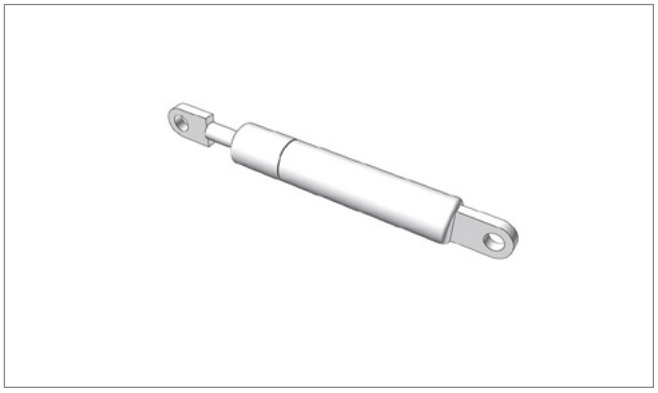

Pos. - **Edscha TS: 40 00 072 829**

ガススプリング 500 N; 0,12 kg

Gas spring 500 N; 0,12 kg

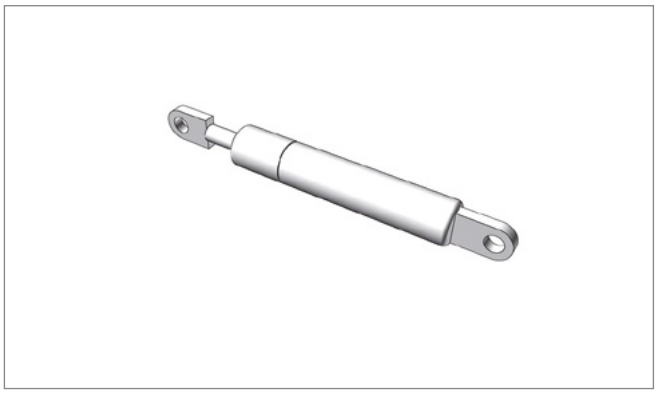

Pos. - **Edscha TS: 40 00 075 099**

ガススプリング 700 N; 0,14 kg

Gas spring 700 N; 0,14 kg

Pos. - **Edscha TS: 40 38 027 301**

自動フォールドセット 2 x 500 N 一式; 5,50 kg

Automatic fold up set 2 x 500 N cpl.; 5,50 kg

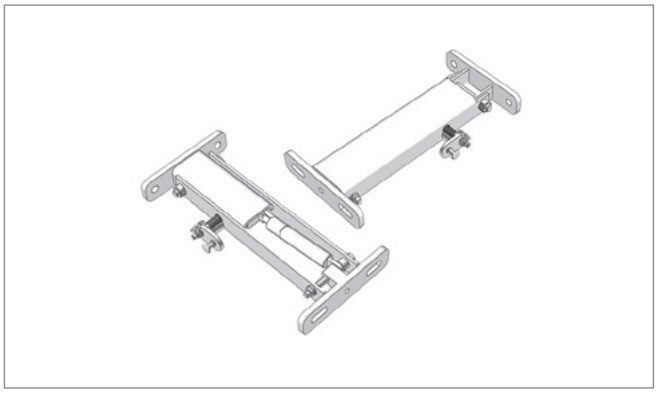

Pos. - **Edscha TS: 40 38 027 300**

自動フォールドセット 1 x 700 N 一式; 5,50 kg

Automatic fold up set 1 x 700 N cpl.; 5,50 kg

補修部品 · *Spare parts*

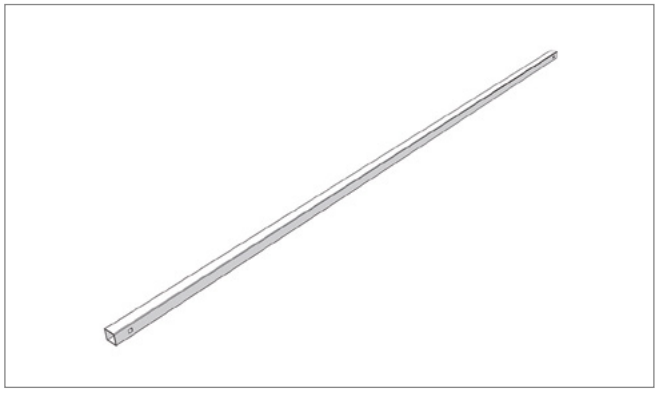

Pos. - **Edscha TS: 40 38 034 650**

ボウ 30 x 30 x 1.5 x 2330 パンチ加工 (AB 2570); 3,00 kg

Bow 30 x 30 x 1,5 x 2330 punched (AB 2570); 3,00 kg

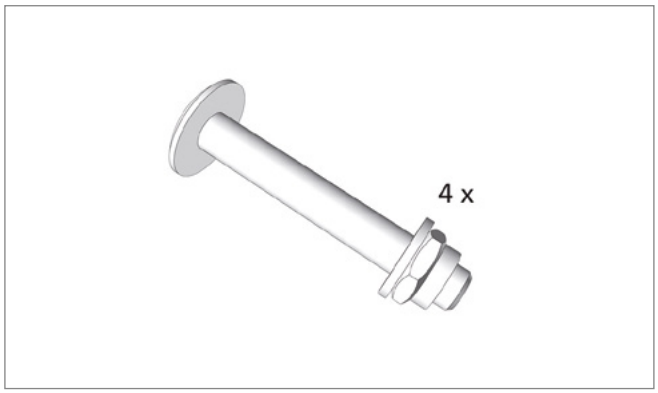

Pos. - **Edscha TS: 40 38 035 730**

エンドボウスクリューパッケージ; 0,14 kg

Screw pack rear roof bow; 0,14 kg

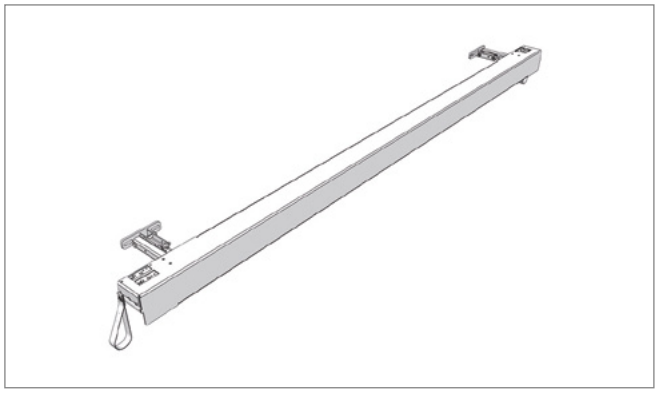

Pos. - **Edscha TS: 40 38 036 310**

自動フォールド込みガントリービーム CS 2570 H=113 Standard; 20,20 kg

Gantry beam incl. Automatic fold up CS 2570 h=113 standard; 20,20 kg

補修部品DB · *Spare parts DB*

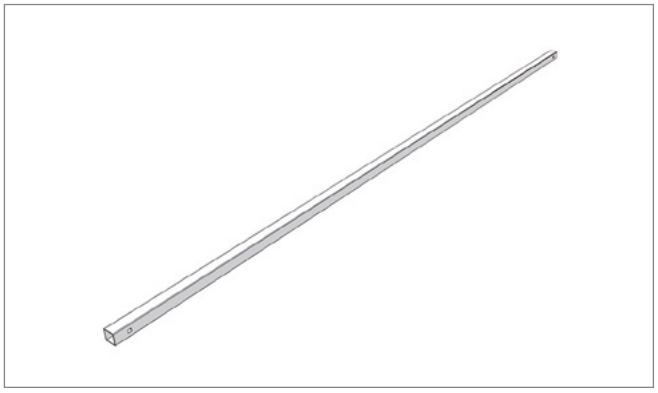

Pos. - **Edscha TS: 40 38 040 160**

ボウ 30 x 30 x 2 x 2310 パンチ加工 (AB 2550) DB*; 3,80 kg

Bow 30 x 30 x 2 x 2310 punched (AB 2550) DB; 3,80 kg*

DB = 複合輸送に適し、ドイツ鉄道でテスト済み

DB = suitable for combined use and aproved by German Railways

CS-Profi I

(2980 8XXX)

その他の情報およびヘルプ · *Further information and help*

インストラクション · *Manual*

取扱説明書 CS-Profi I、25言語

User Manual CS-Profi I, 25 languages

インストラクション · *Manual*

組立手順書 CS-Profi I, ドイツ語-英語

Assembly Instructions CS-Profi I, german-english

インストラクション · *Manual*

リペアマニュアル CS-Profi I, ドイツ語-英語

Repairing Instructions CS-Profi I, german-english

本製品に関する詳細な情報およびヘルプは、当社ウェブサイト内のダウンロードエリアなどでご覧いただけます。

Further information on this product as well as help is available on our website, e.g. in the download area.

www.EdschaTS.com

CS-Lite Plus
(2981 95XX)

屋根構造 · *Roof Structure*

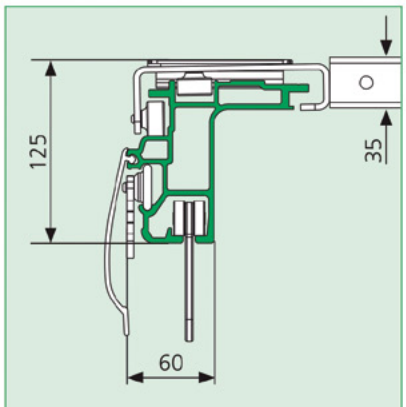

Standard CS-Lite Plus 125

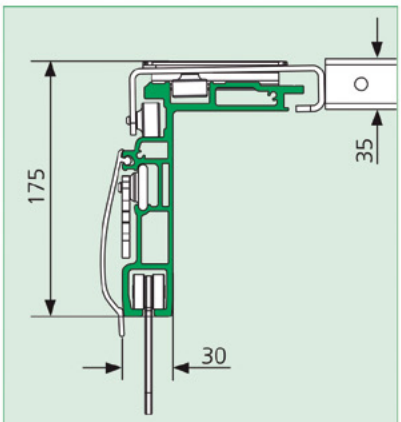

Hubdach · *Lift* CS-Lite Plus 175

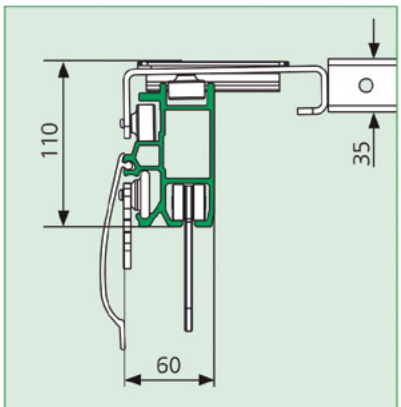

TIR · *Toll* CS-Lite Plus 110

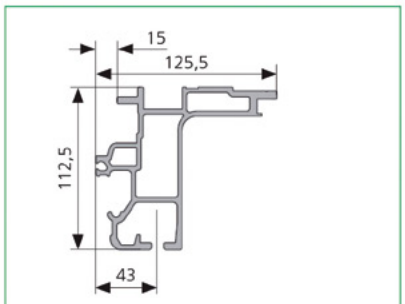

Alu-Träger
Aluminum beam: **38 054 670**

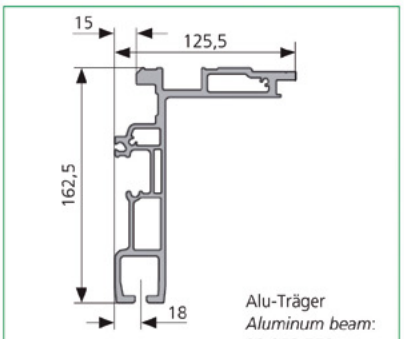

Alu-Träger
Aluminum beam:
38 052 570

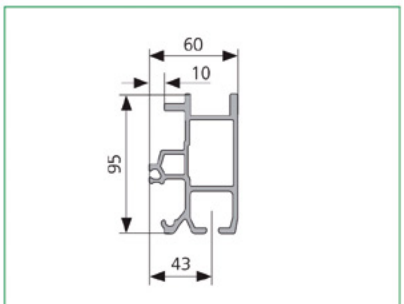

Alu-Träger
Aluminum beam: **38 049 430**

具体的な機能
Specific attribute

ルーフターポリン取り付け部を横方向に凹ませ、損傷を防止（CS-Lite Plus 125、CS-Lite Plus 175のみ）。

Laterally recessed roof tarpaulin attachment for protection against damage (Only for CS-Lite Plus 125 and CS-Lite Plus 175)

概要 · *Overview*

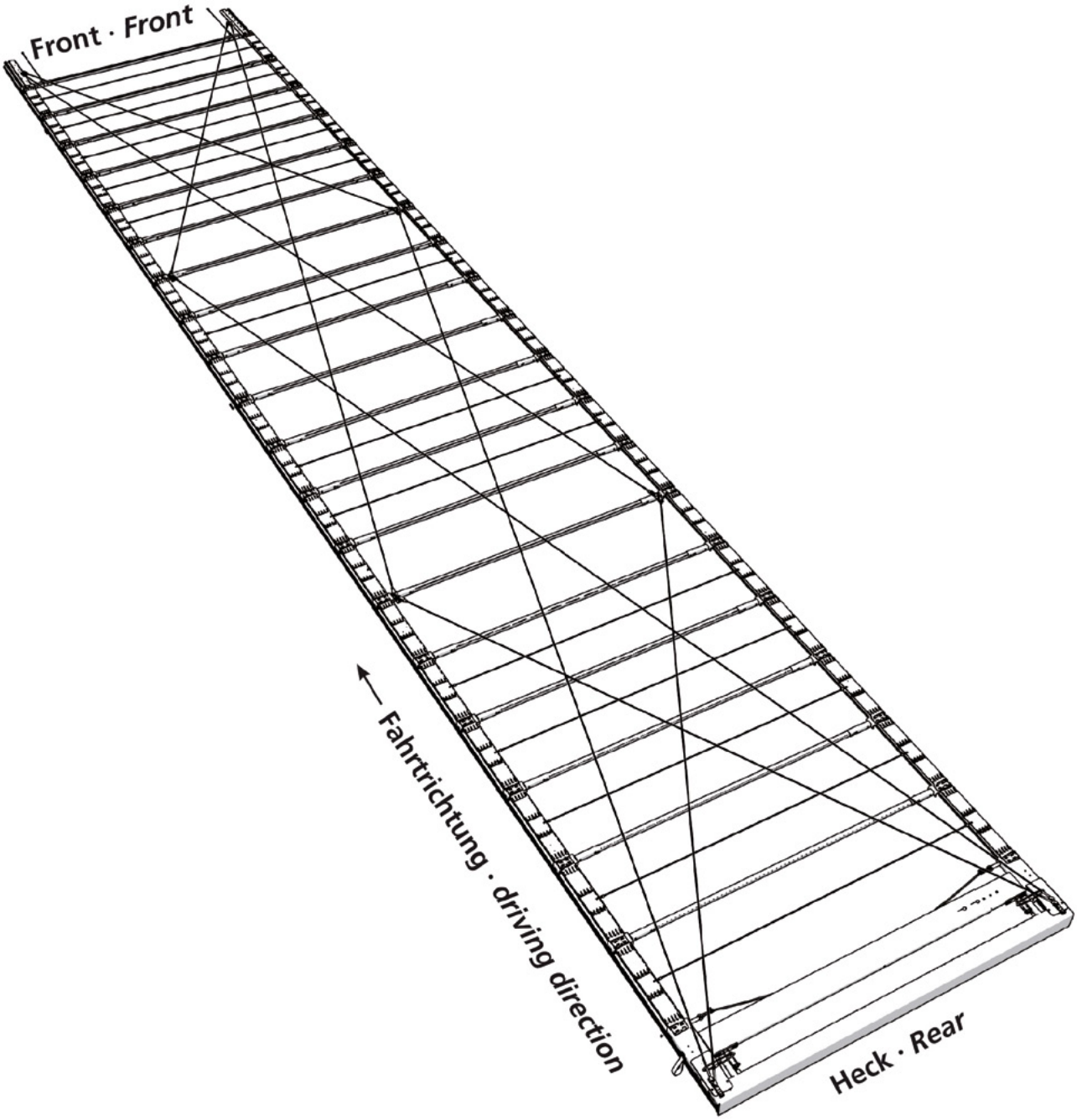

CS-Lite Plus

(2981 95XX)

スペアパーツテール · *Spare parts rear*

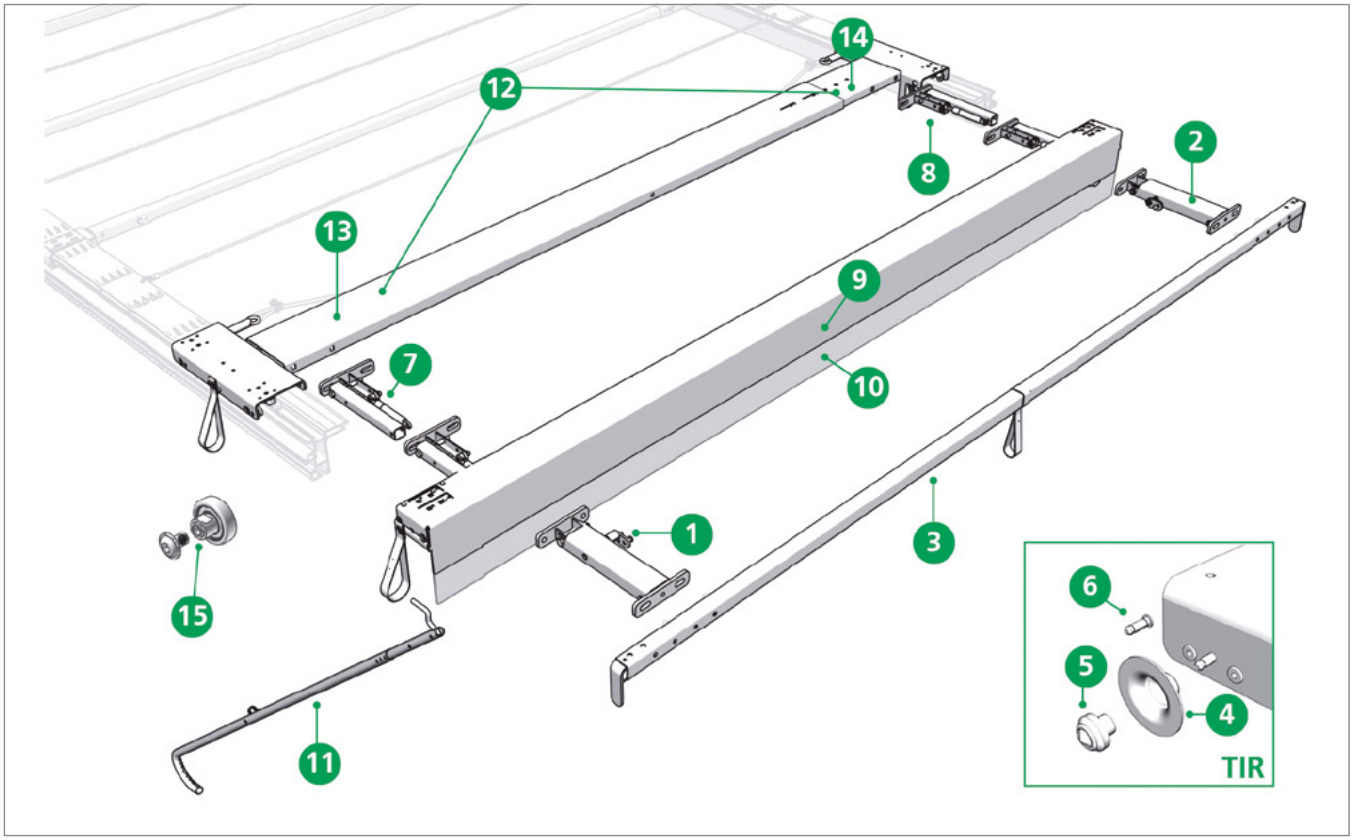

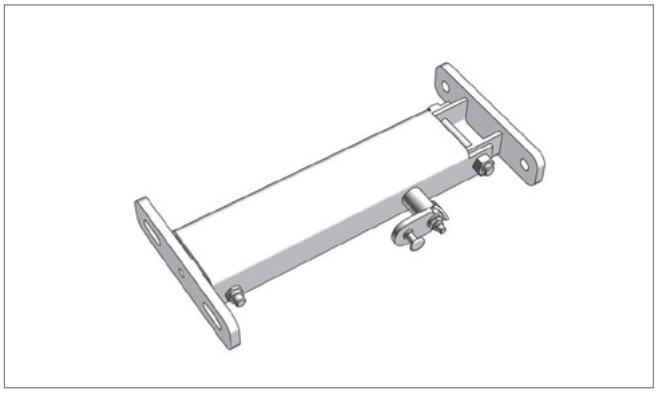

Pos. 1 **Edscha TS: 40 38 027 253**

リアポータル補強用エンドキャリッジロック付き自動フォールド
1 x 700 N 左; 2,37 kg

Automatic adjustment mechanism 1 x 700 N left with locking for End carriage for rear portal reinforcement; 2,37 kg

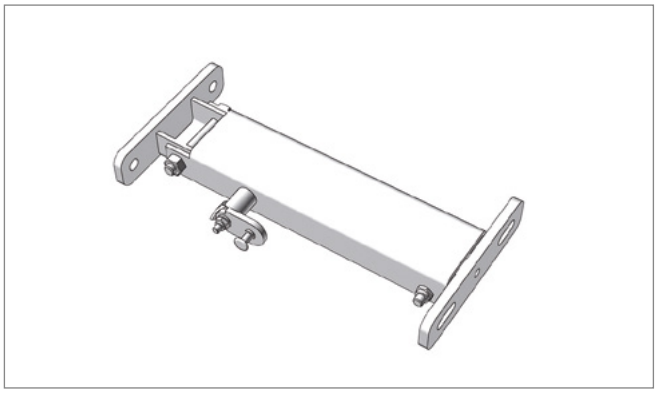

Pos. 2 **Edscha TS: 40 38 027 263**

リアポータル補強用エンドキャリッジロック付き自動フォールド
1 x 700 N 右; 2,37kg

Automatic adjustment mechanism 1 x 700 N right with locking for End carriage for rear portal reinforcement; 2,37kg

CS-Lite Plus

(2981 95XX)

スペアパーツテール · *Spare parts rear*

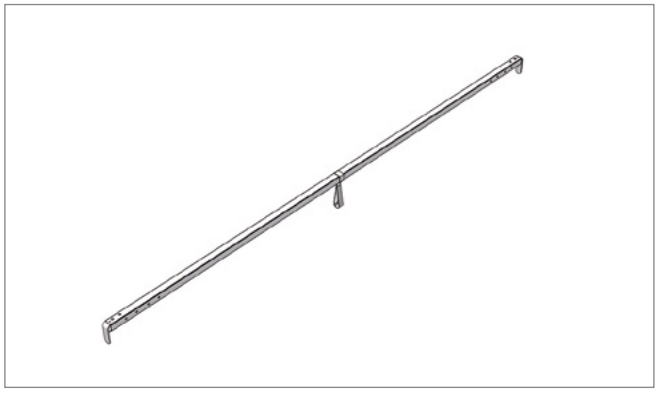

Pos. 3 **Edscha TS: 40 38 035 360**

リアポータル補強用エンドキャリッジとの併用専用エンドボウ 2550; 5,45 kg

End bow 2550 just in combination with end carriage for rear portal reinforcement; 5,45 kg

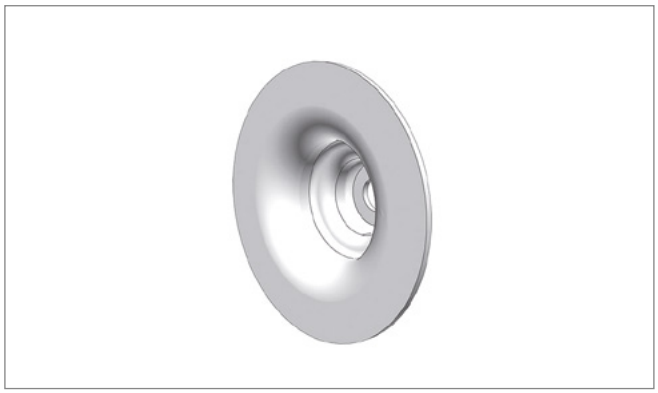

Pos. 4 **Edscha TS: 40 38 035 920**

ターポリンシート固定ディスク DB* TIR; 0,02 kg

Fixing disc for tarpaulin DB TIR; 0,02 kg*

DB = 複合輸送に適し、ドイツ鉄道でテスト済み

DB = suitable for combined use and aproved by German Railways

Pos. 5 **Edscha TS: 40 38 037 460**

高セキュリティシール TIR; 0,01 kg

High secure plomb TIR; 0,01 kg

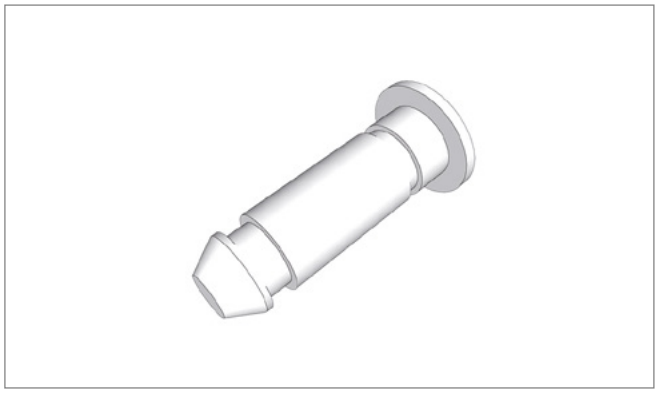

Pos. 6 **Edscha TS: 40 38 037 430**

軸 TIR; 0,00 kg

Axle TIR; 0,00 kg

CS-Lite Plus

(2981 95XX)

スペアパーツテール · *Spare parts rear*

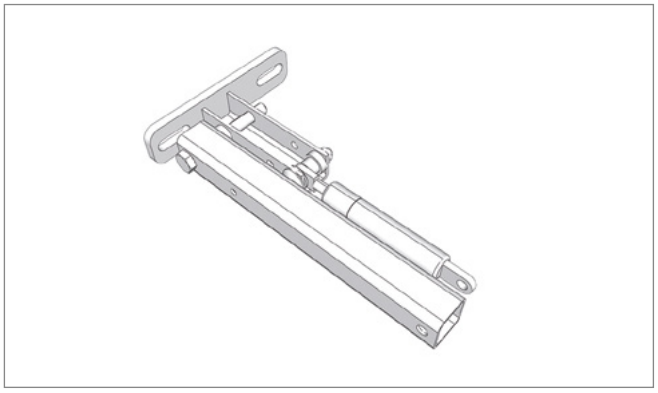

Pos. 7 **Edscha TS: 40 38 049 450**

ホルダー左; 1,30 kg

Bracket left; 1,30 kg

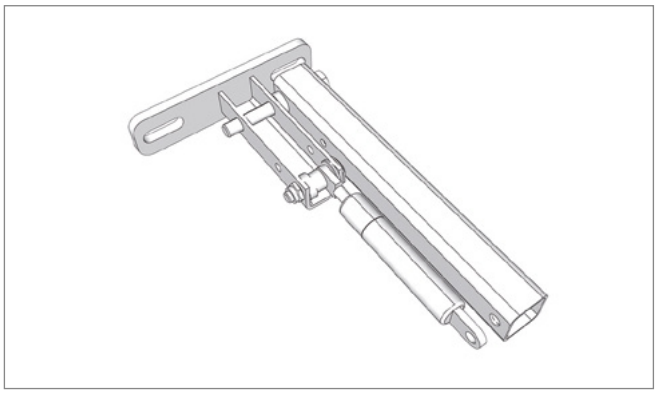

Pos. 8 **Edscha TS: 40 38 049 460**

ホルダー右; 1,30 kg

Bracket right; 1,30 kg

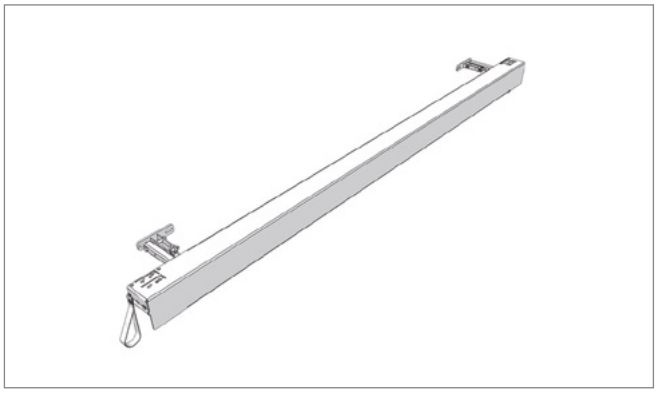

Pos. 9 **Edscha TS: 40 38 055 710**

ガントリービーム 2550 x 130 (一式) ; 24,00 kg

Gantry beam 2550 x 130 (complete); 24,00 kg

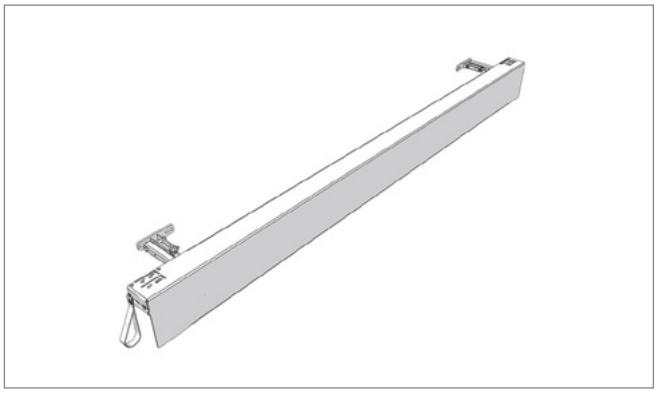

Pos. 10 **Edscha TS: 40 38 055 750**

ガントリービーム 2550 x 213 (一式) ; 25,00 kg

Gantry beam 2550 x 213 (complete); 25,00 kg

CS-Lite Plus

(2981 95XX)

スペアパーツテール · *Spare parts rear*

Pos. 11 **Edscha TS: 40 38 062 430**

タイロッド; 4,00 kg

Tie rod; 4,00 kg

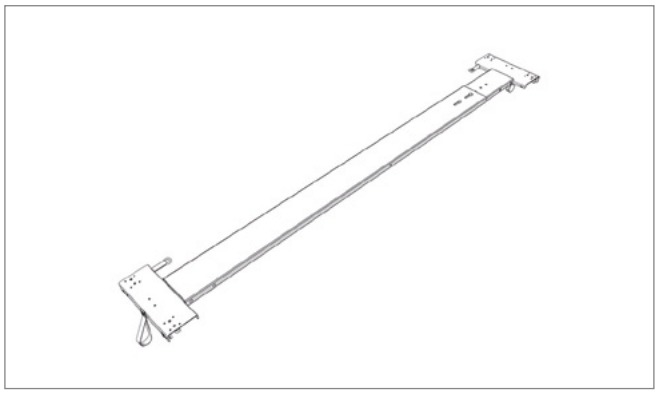

Pos. 12 **Edscha TS: 40 38 068 760**

エンドキャリッジ CS-Lite Plus 2550（0 38 058 820込み、リフトなし）; 18,00 kg

End carriage CS-Lite Plus 2550 (incl. 40 38 058 820 without lift); 18,00 kg

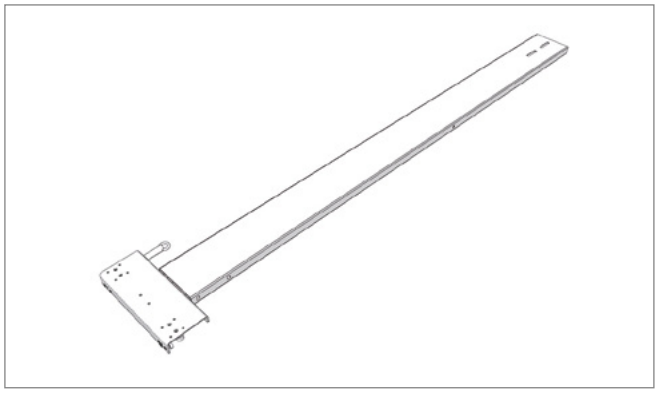

Pos. 13 **Edscha TS: 40 38 048 130**

エンドキャリッジ 左 CS-Lite Vol. & CS-Lite Plus; 12,20 kg

End carriage left CS-Lite Vol. & CS-Lite Plus; 12,20 kg

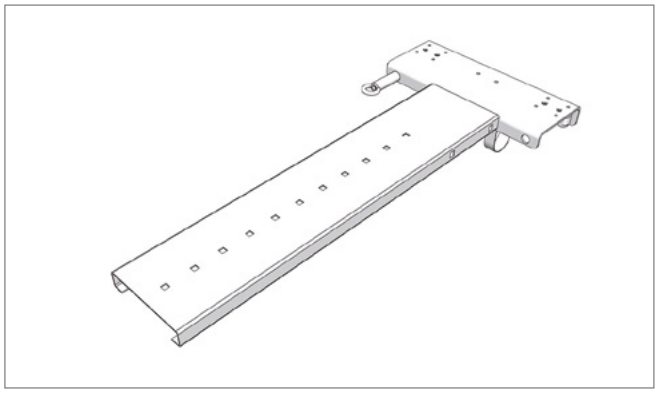

Pos. 14 **Edscha TS: 40 38 048 140**

エンドキャリッジ 右 CS-Lite Vol. & CS-Lite Plus; 5,90 kg

End carriage right CS-Lite Vol. & CS-Lite Plus; 5,90 kg

スペアパーツテール · *Spare parts rear*

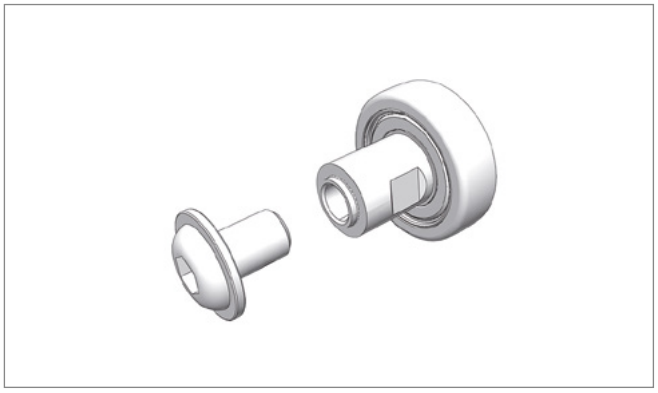

Pos. 15 **Edscha TS: 40 38 072 780**

修理キット 内ねじM6付きローラー; 0,03 kg

Repair kit roller with inside thread M6; 0,03 kg

スペアパーツテール · *Spare parts rear*

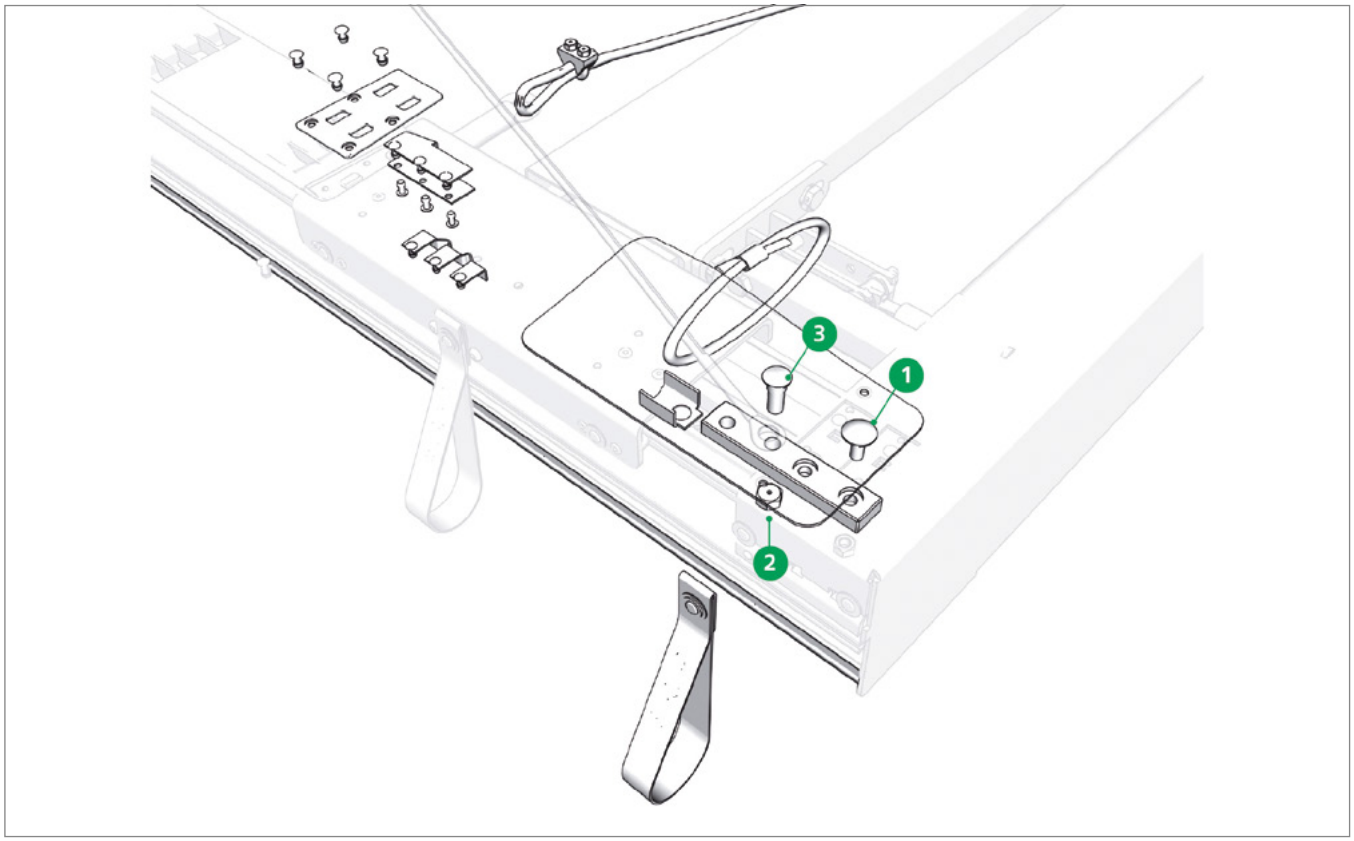

Pos. 1 **Edscha TS: 40 00 078 164**

丸頭ねじ M 8 x 20; 0,01 kg

Round head screw M 8 x 20; 0,01 kg

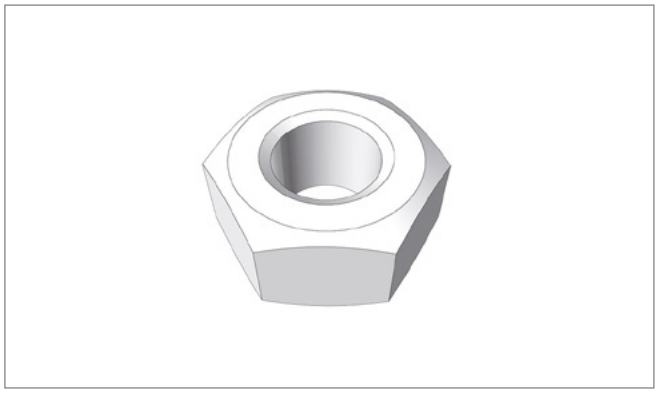

Pos. 2 **Edscha TS: 40 00 079 474**

六角ナット M 10 V; 0,01 kg

Hexagonal nut M 10 V; 0,01 kg

スペアパーツテール · *Spare parts rear*

Pos. 3 **Edscha TS: 40 01 011 031**

EN 12642 XL用圧入ねじ M 10 x 27.5*; 0,02 kg

Insert screw M 10 x 27,5 for EN 12642 XL; 0,02 kg*

EN 12642 XL 貨物固定用ボディワーク

EN 12642 XL for cargo securing bodyworks

CS-Lite Plus

(2981 95XX)

スペアパーツテール · *Spare parts rear*

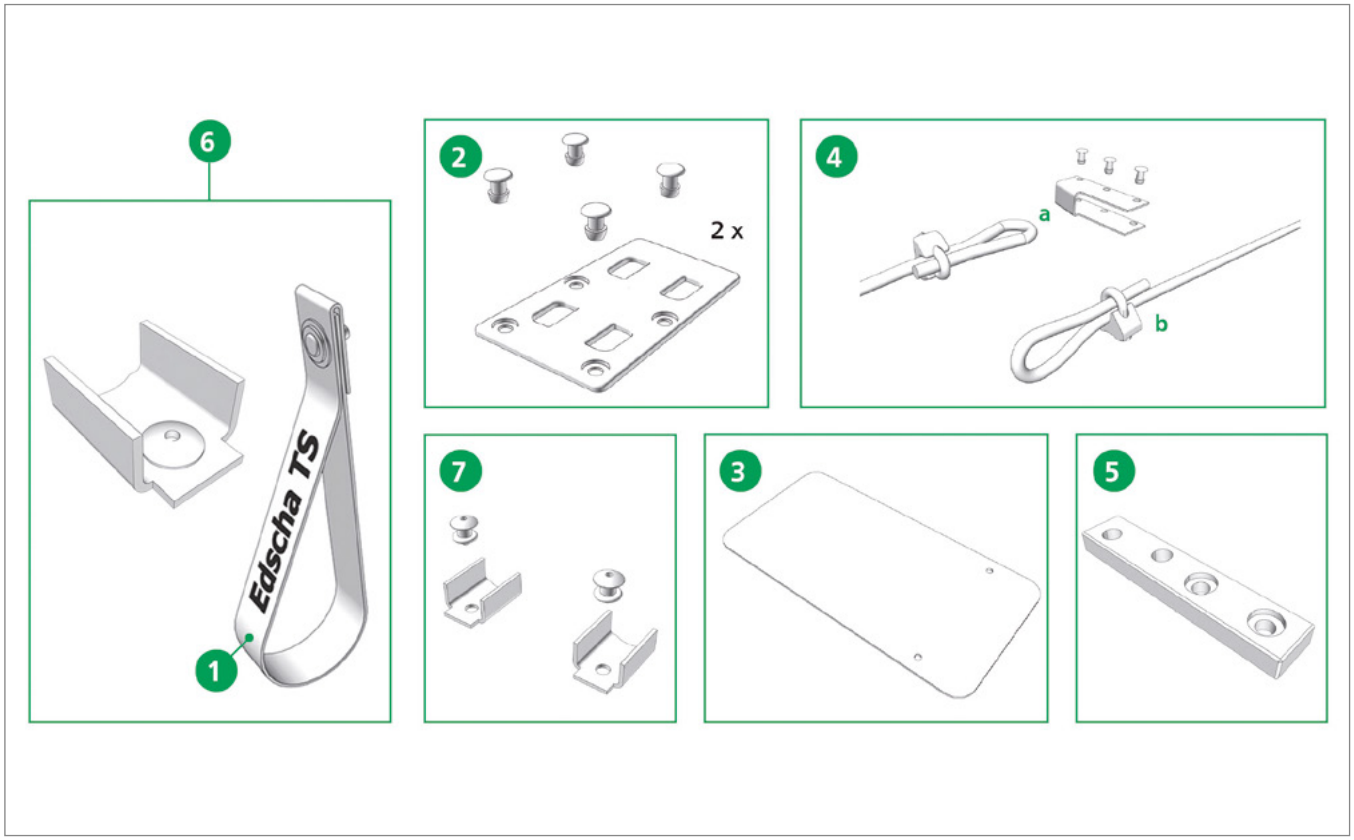

Pos. 1 **Edscha TS: 40 38 033 041**

プルループ一式; 0,02 kg

Pull strip cpl.; 0,02 kg

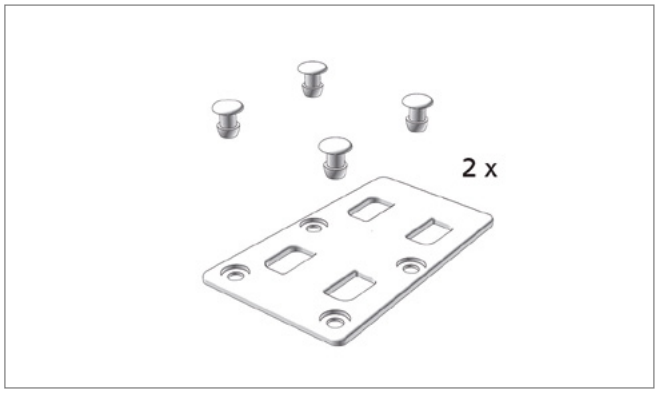

Pos. 2 **Edscha TS: 40 38 035 910**

アセンブリキット ホールドプレート; 0,07 kg

Mounting kit holding plate; 0,07 kg

CS-Lite Plus

(2981 95XX)

スペアパーツテール · *Spare parts rear*

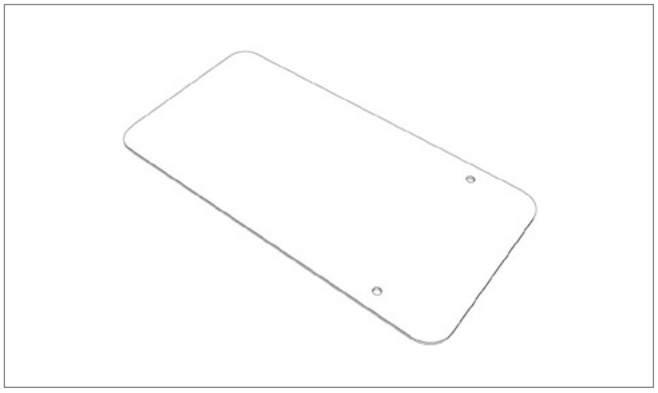

Pos. 3 **Edscha TS: 40 38 037 840**

カバー; 0,12 kg

Covering; 0,12 kg

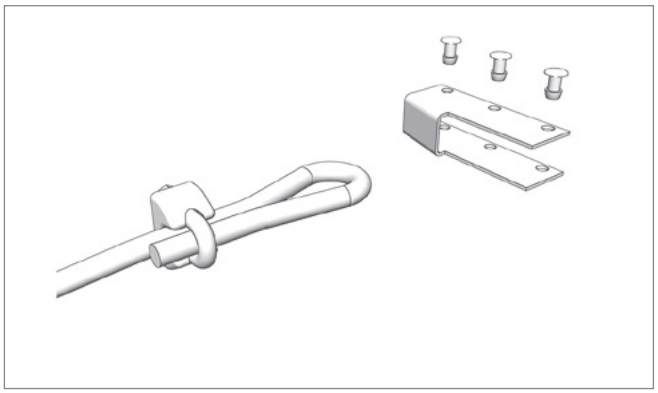

Pos. 4a **Edscha TS: 40 38 050 690**

ロッキングセット CS-Lite Vol. & CS-Lite Plus 嵌め合い式; 0,21 kg

Locking set CS-Lite Vol. & CS-Lite Plus positive; 0,21 kg

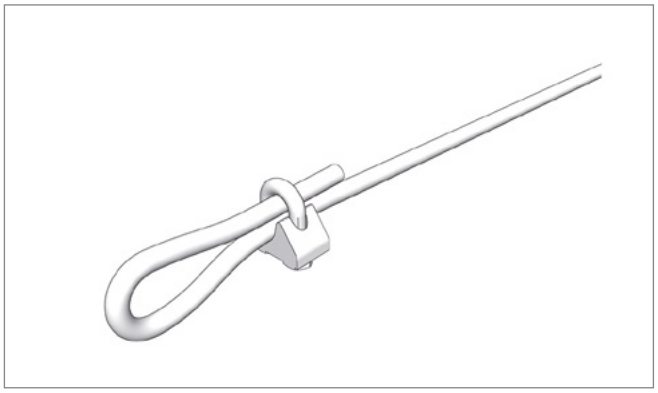

Pos. 4b **Edscha TS: 40 38 049 030**

ロッキングロープ + 2 ロープクランプ; 0,28 kg

Locking cable + 2 cable clamps; 0,28 kg

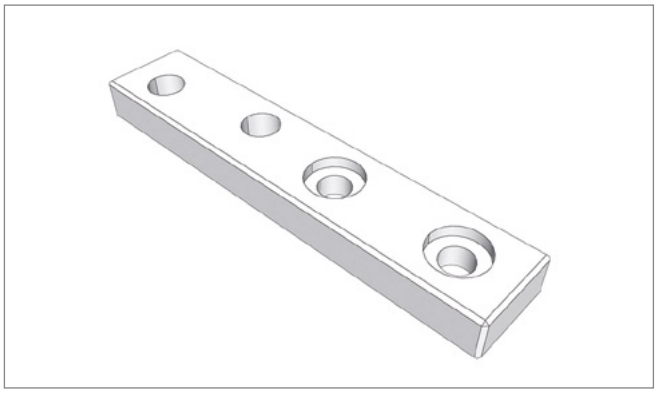

Pos. 5 **Edscha TS: 40 38 051 950**

ワイヤーロープ接続; 0,26 kg

Rope connection; 0,26 kg

CS-Lite Plus

(2981 95XX)

スペアパーツテール · *Spare parts rear*

Pos. 6 **Edscha TS: 40 38 058 820**

U-プロファイルセット CS-Lite Plus; 0,20 kg

U-Profile kit CS-Lite Plus; 0,20 kg

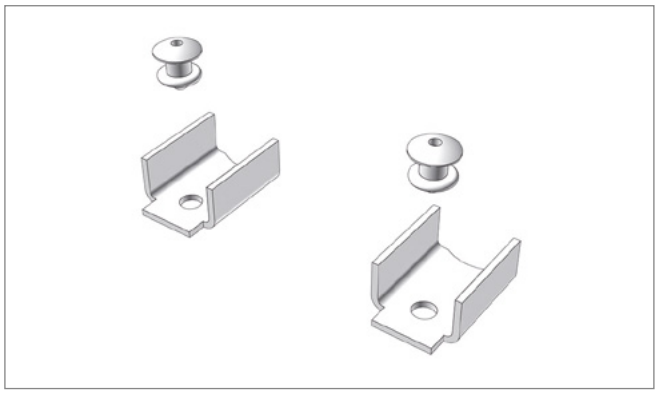

Pos. 7 **Edscha TS: 40 38 048 410**

C-Profile 2x リベット 2x; 0,02 kg

C-profile 2x Rivet 2x; 0,02 kg

CS-Lite Plus

(2981 95XX)

補修部品 · *Spare parts*

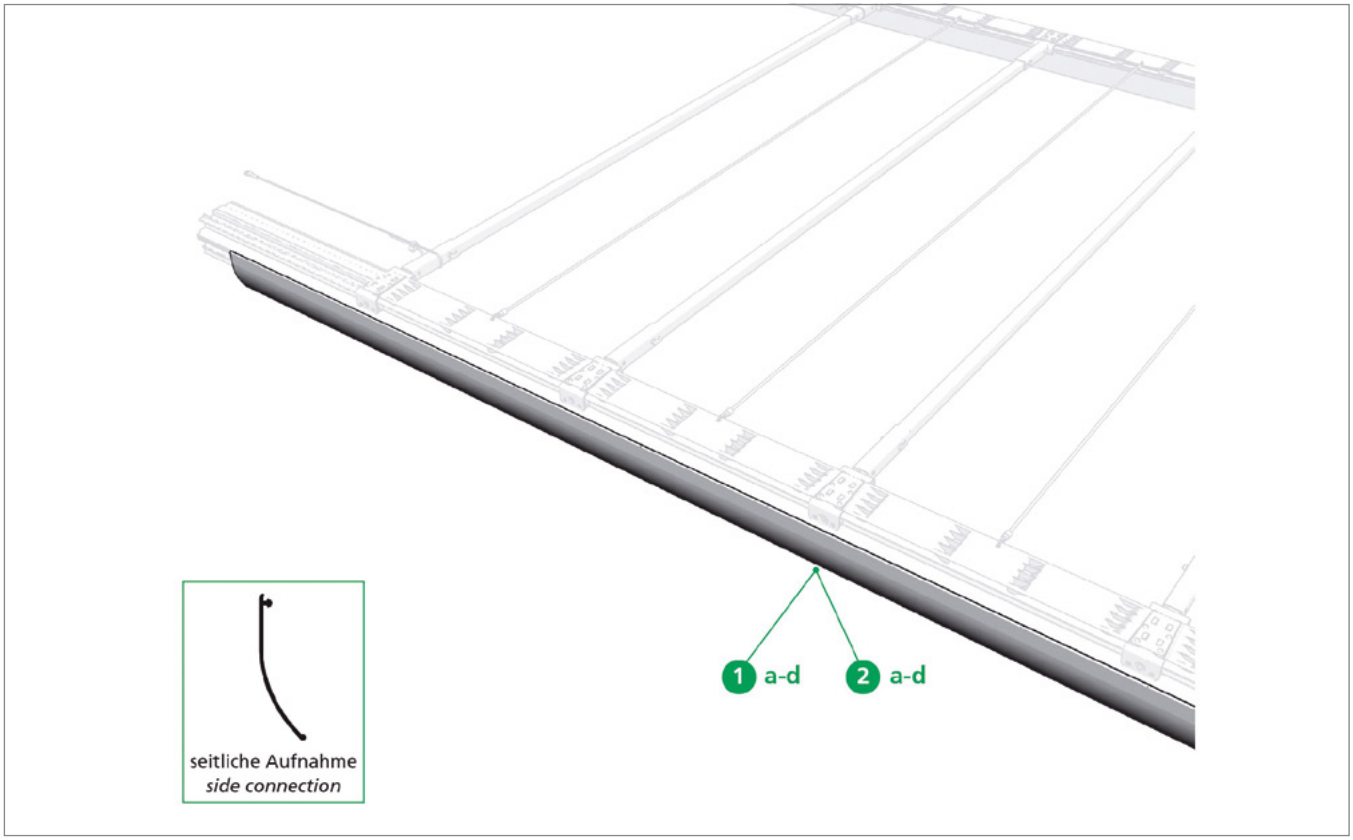

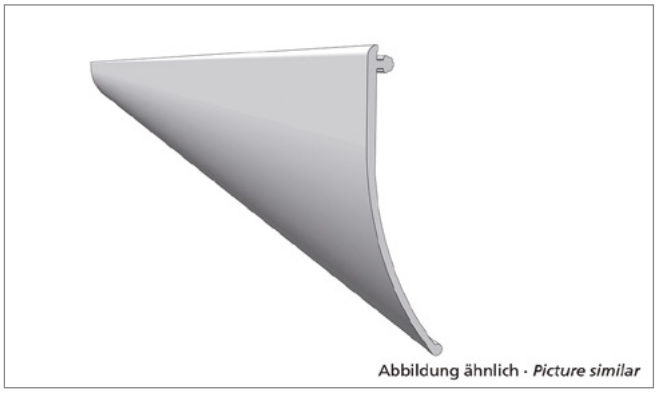

Pos. 1a **Edscha TS: 40 38 087 380**

プロファイルシーリング 13700 x 125 グレー Standard（ロール）; 8,18 kg

PVC pelmet 13700 x 125 grey Standard (roll); 8,18 kg

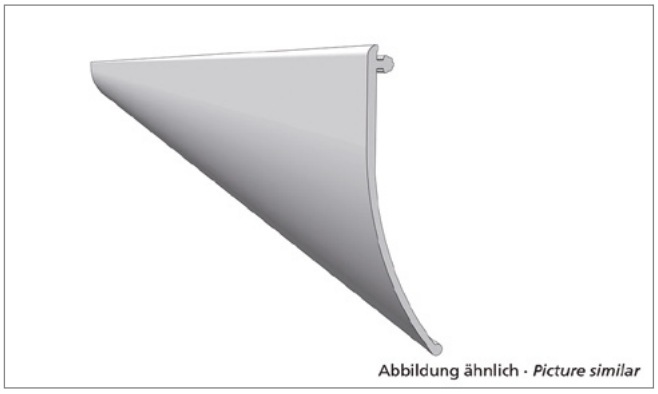

Pos. 1b **Edscha TS: 40 38 087 390**

プロファイルシーリング 18500 x 125 グレー Standard（ロール）; 11,80 kg

PVC pelmet 18500 x 125 grey Standard (roll); 11,80 kg

CS-Lite Plus

(2981 95XX)

補修部品 · *Spare parts*

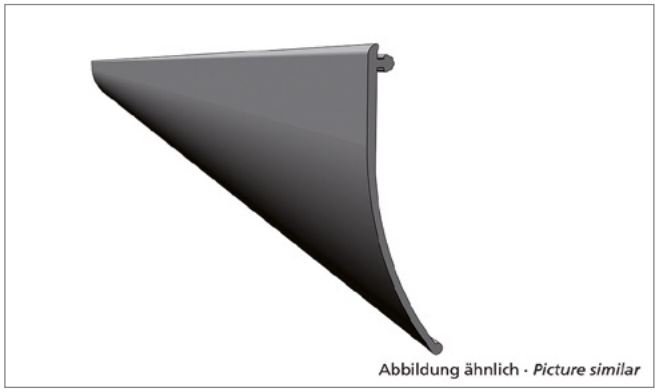

Pos. 1c **Edscha TS: 40 38 087 400**

プロファイルシーリング 13700 x 125 ブラック Standard（ロール）; 9,20 kg

PVC pelmet 13700 x 125 black Standard (roll); 9,20 kg

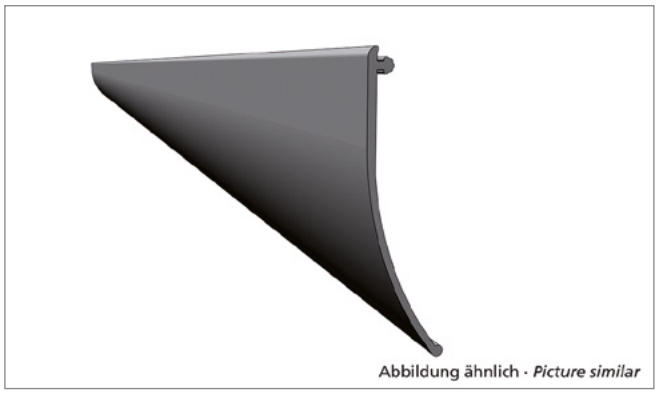

Pos. 1d **Edscha TS: 40 38 087 410**

プロファイルシーリング 18500 x 125 ブラック Standard（ロール）; 12,00 kg

PVC pelmet 18500 x 125 black Standard (roll); 12,00 kg

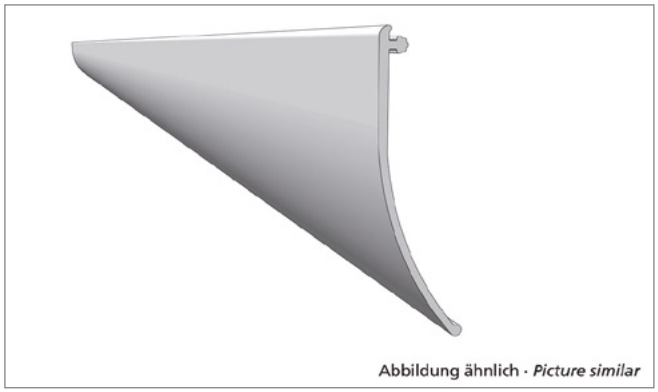

Pos. 2a **Edscha TS: 40 38 087 340**

プロファイルシーリング 13700 x 110 グレー Volume（ロール）; 7,20 kg

PVC pelmet 13700 x 110 grey Volume (roll); 7,20 kg

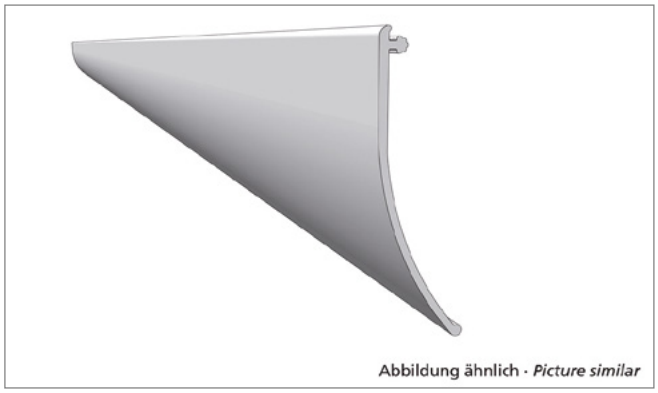

Pos. 2b **Edscha TS: 40 38 087 350**

プロファイルシーリング 18500 x 110 グレー Volume（ロール）; 10,60 kg

PVC pelmet 18500 x 110 grey Volume (roll); 10,60 kg

CS-Lite Plus

(2981 95XX)

補修部品 · *Spare parts*

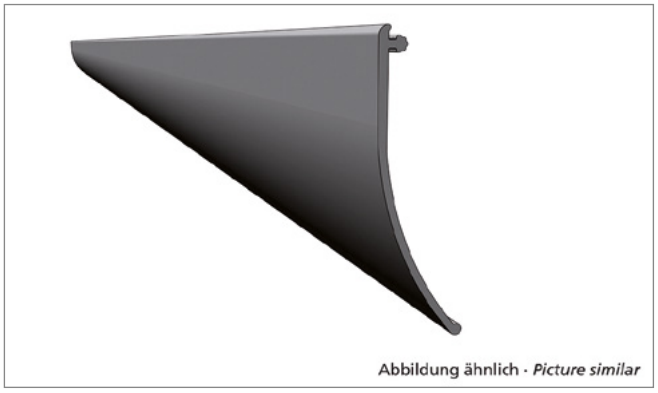

Pos. 2c **Edscha TS: 40 38 087 360**

プロファイルシーリング 13700 x 110 ブラック Volume（ロール）; 7,60 kg

PVC pelmet 13700 x 110 black side connection (roll); 7,60 kg

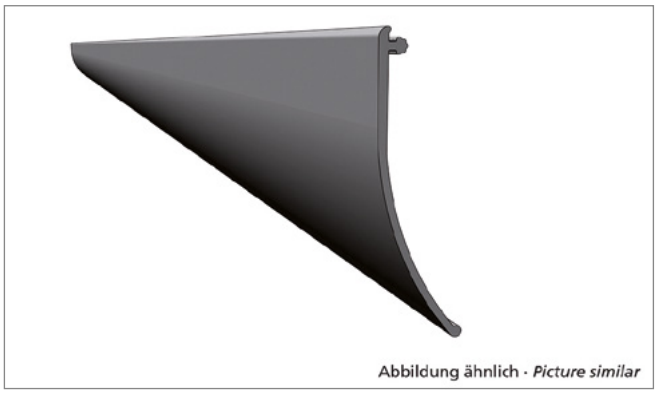

Pos. 2d **Edscha TS: 40 38 087 370**

プロファイルシーリング 18500 x 110 ブラック Volume（ロール）; 10,60 kg

PVC pelmet 18500 x 110 black Volume (roll); 10,60 kg

CS-Lite Plus

(2981 95XX)

スペアパーツ中 · *Spare parts middle*

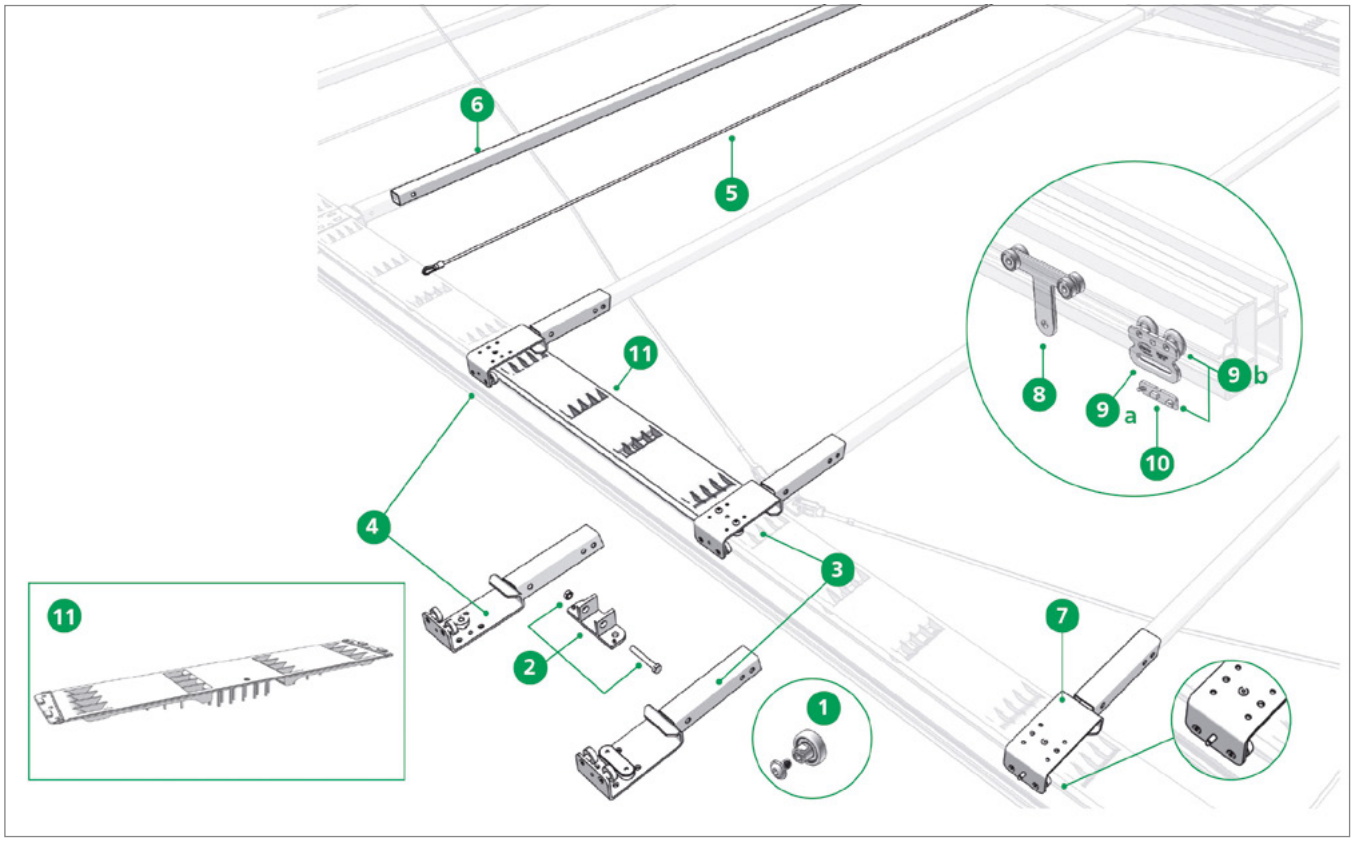

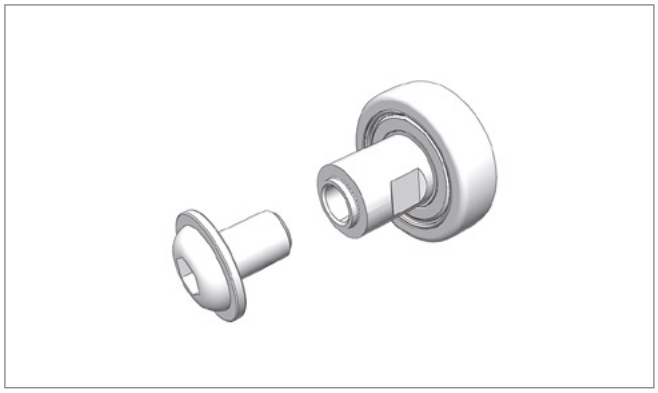

Pos. 1 **Edscha TS: 40 38 072 780**

修理キット 内ねじM6付きローラー; 0,03 kg

Repair kit roller with inside thread M6; 0,03 kg

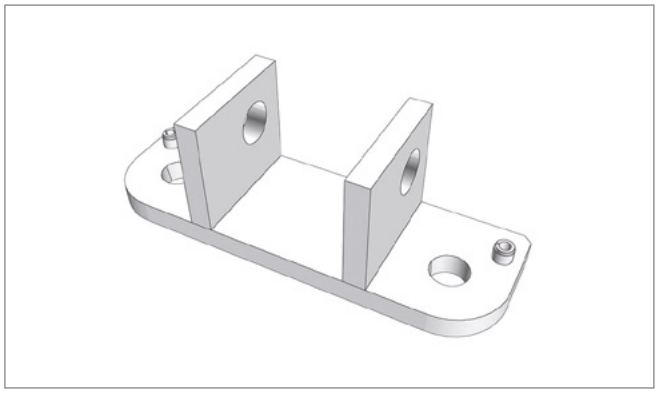

Pos. 2 **Edscha TS: 40 38 036 740**

ねじ接続込みブラケット; 0,31 kg

Bracket with screwing; 0,31 kg

CS-Lite Plus

(2981 95XX)

スペアパーツ中 · *Spare parts middle*

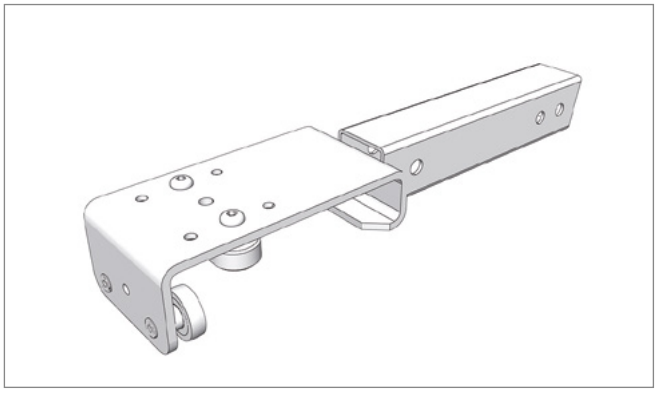

Pos. 3 **Edscha TS: 40 38 048 170**

ローラーキャリッジ スチール スライド CS-Lite Vol. & CS-Lite Plus; 1,02 kg

Roller carrier steel sliding block CS-Lite Vol. & CS-Lite Plus; 1,02 kg

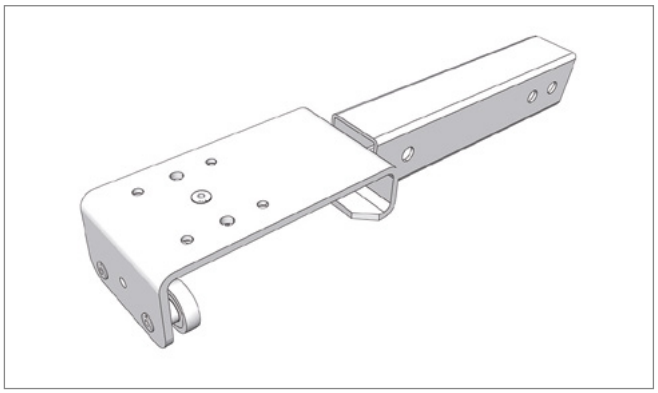

Pos. 4 **Edscha TS: 40 38 080 140**

ローラーキャリッジ スチール CS-Lite Vol. & CS-Lite Plus 3ローラー; 0,88 kg

Roller carriage steel CS-Lite Vol. & CS-Lite Plus 3 roller; 0,88 kg

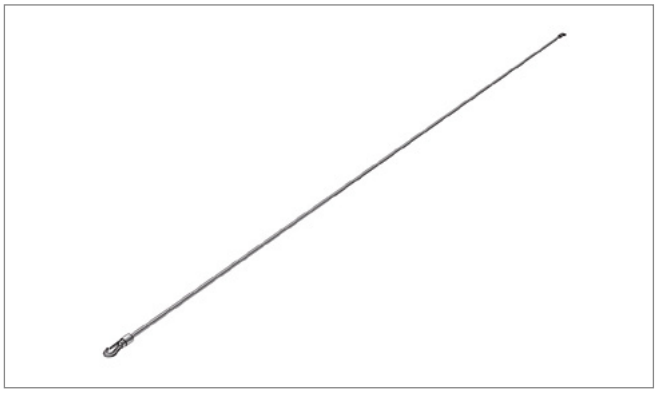

Pos. 5 **Edscha TS: 40 38 055 570**

拡張ロープ 1300 XL; 0,04 kg

Expander rope 1300 XL; 0,04 kg

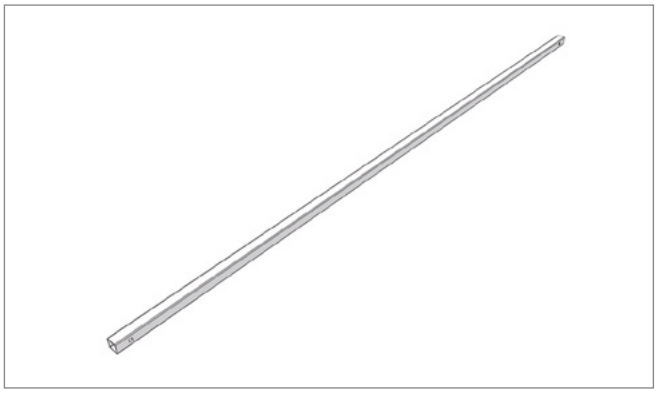

Pos. 6 **Edscha TS: 40 38 055 700**

ボウ 30 x 30 x 1.5 x 2076 パンチ加工; 2,75 kg

Bow 30 x 30 x 1,5 x 2076 punched; 2,75 kg

CS-Lite Plus

(2981 95XX)

スペアパーツ中 · *Spare parts middle*

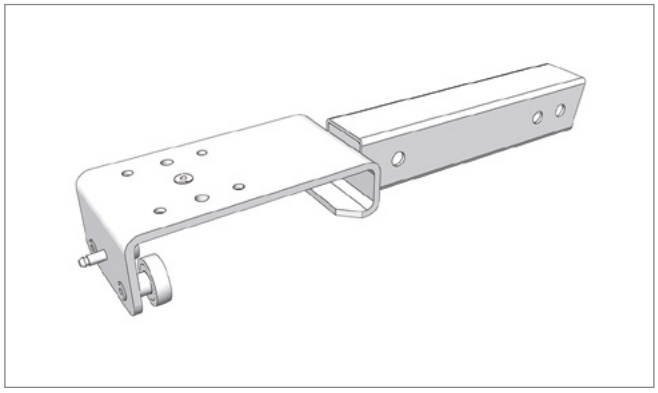

Pos. 7 **Edscha TS: 40 38 058 190**

ローラーキャリッジ TIR; 0,84 kg

Roller carrier TIR; 0,84 kg

Pos. 8 **Edscha TS: 40 38 048 420**

支柱キャリッジ Vol./Std/Univ.; 0,03 kg

Stanchion roller carrier Vol./Std/Univ.; 0,03 kg

Pos. 9a **Edscha TS: 40 38 085 810**

クリップなしサイドターポリンシートローラー; 0,20 kg

Side tarpaulin roller without clip; 0,20 kg

Pos. 9b **Edscha TS: 40 38 085 800**

クリップ付きサイドターポリンシートローラー; 0,22 kg

Side tarpaulin roller with clip; 0,22 kg

スペアパーツ中 · *Spare parts middle*

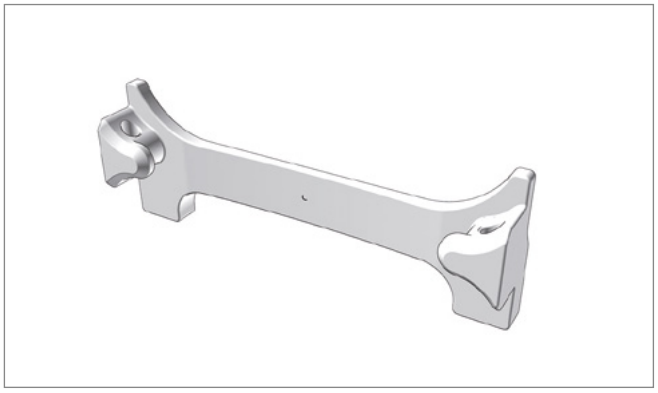

Pos. 10 **Edscha TS: 40 38 079 750**

ターポリンシートローラー用保護クリップ; 0,01 kg

Safety-clip for tarpaulin roller; 0,01 kg

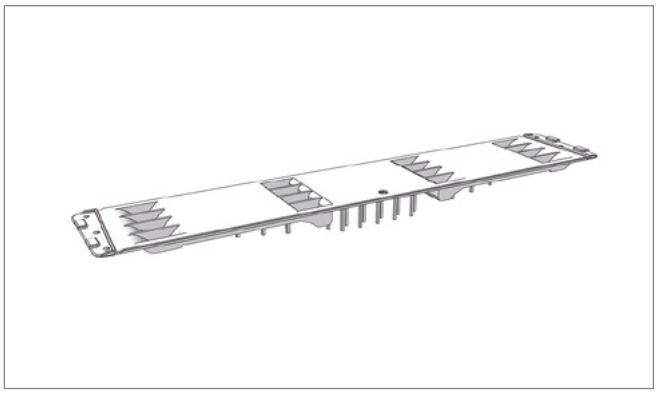

Pos. 11 **Edscha TS: 40 38 081 370**

プラスチック製フラップヒンジ 650 TIR; 0,18 kg

Plastic flap hinge 650 TIR; 0,18 kg

CS-Lite Plus

(2981 95XX)

スペアパーツ前面 · *Spare parts front*

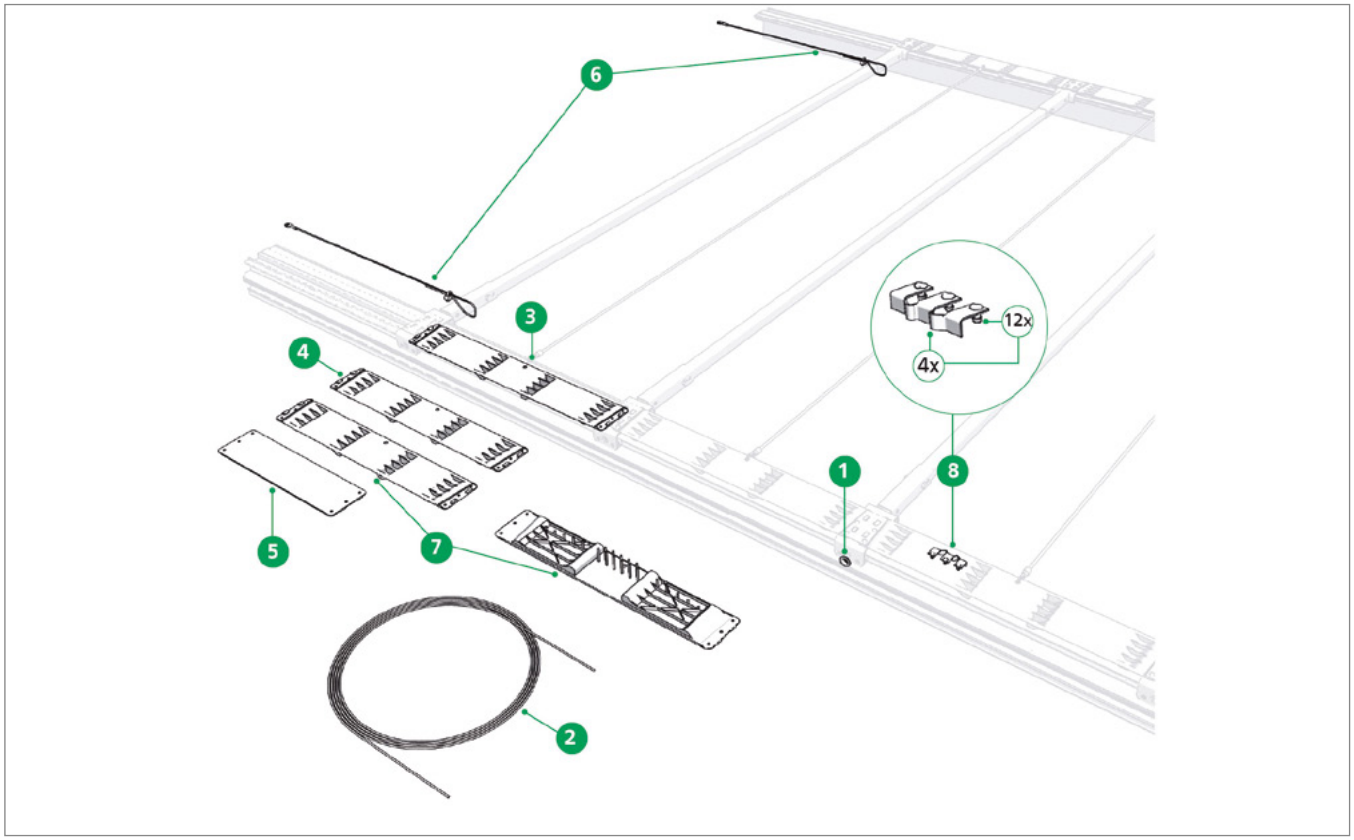

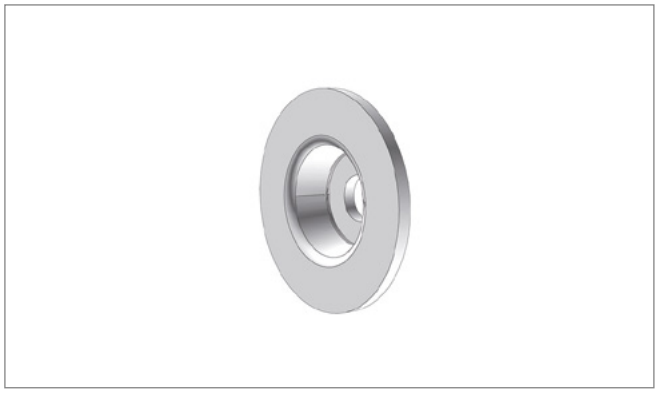

Pos. 1 **Edscha TS: 40 00 063 395**

固定ディスク; 0,01 kg

Fixing disc; 0,01 kg

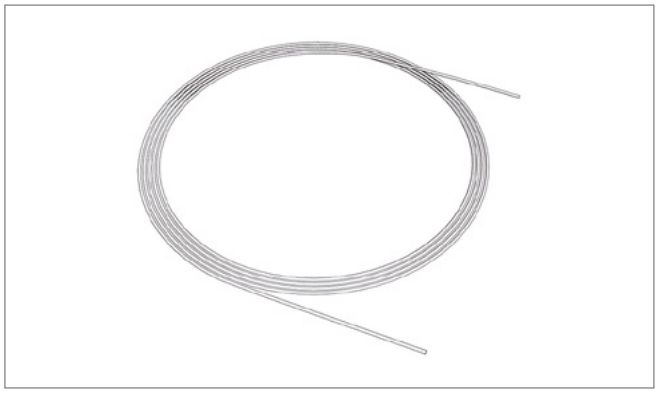

Pos. 2 **Edscha TS: 40 01 013 257**

ターポリンシートロープ（赤）TIR 34.4m; 0,06 kg

Rope for tarpaulin (red) TIR 34,4m; 0,06 kg

CS-Lite Plus

(2981 95XX)

スペアパーツ前面 · *Spare parts front*

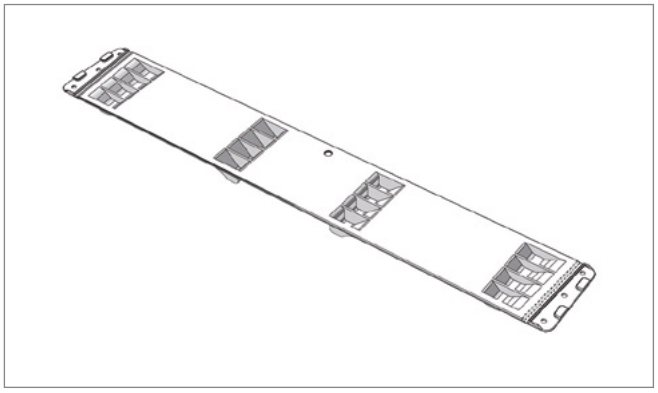

Pos. 3 **Edscha TS: 40 38 034 110**

プラスチック製フラップヒンジ 650; 0,19 kg

Plastic flap hinge 650; 0,19 kg

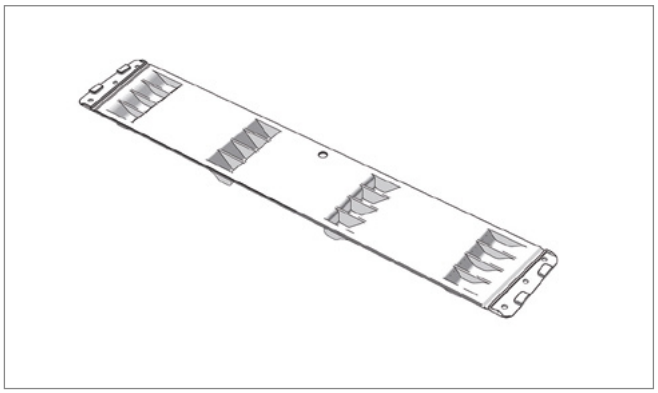

Pos. 4 **Edscha TS: 40 38 034 210**

プラスチック製フラップヒンジ 570; 0,16 kg

Plastic flap hinge 570; 0,16 kg

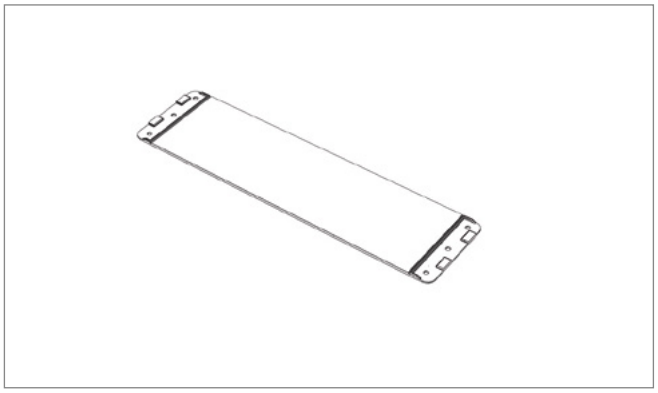

Pos. 5 **Edscha TS: 40 38 035 130**

補正ジョイント 380 PP; 0,07 kg

Equalizing linkage 380 PP; 0,07 kg

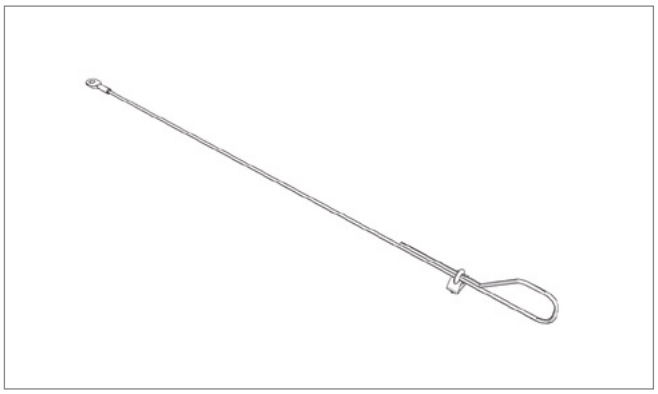

Pos. 6 **Edscha TS: 40 38 068 710**

安全ロープセット; 0,30 kg

Safety rope set; 0,30 kg

CS-Lite Plus

(2981 95XX)

スペアパーツ前面 · *Spare parts front*

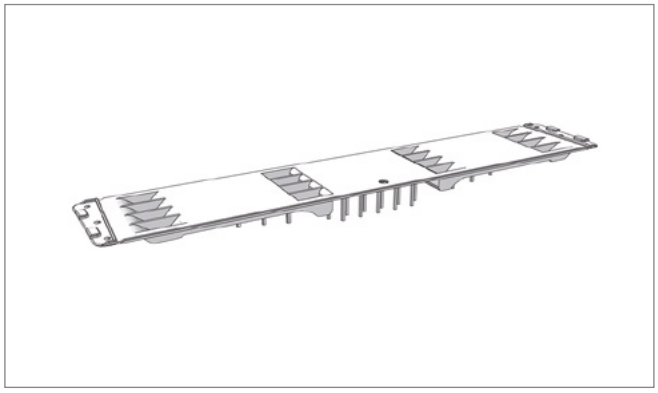

Pos. 7 **Edscha TS: 40 38 037 860**

プラスチック製フラップヒンジ 570 TIR; 0,19 kg

Plastic flap hinge 570 TIR; 0,19 kg

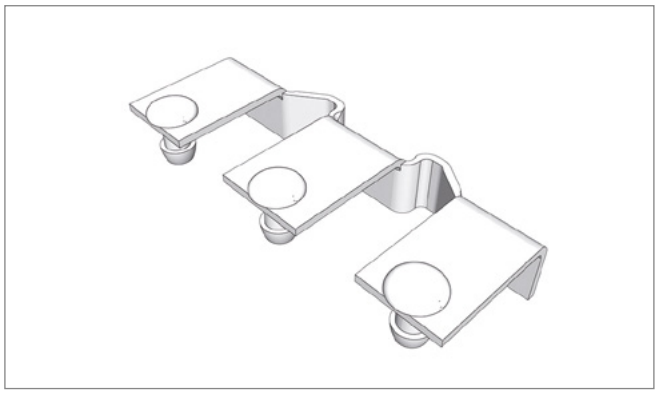

Pos. 8 **Edscha TS: 40 38 050 160**

ロッキングセット CS-Lite Vol. & CS-Lite Plus 非嵌め合い式; 0,15 kg

Locking set CS-Lite Vol. & CS-Lite Plus non-positive; 0,15 kg

CS-Lite Plus

(2981 95XX)

補修部品 · *Spare parts*

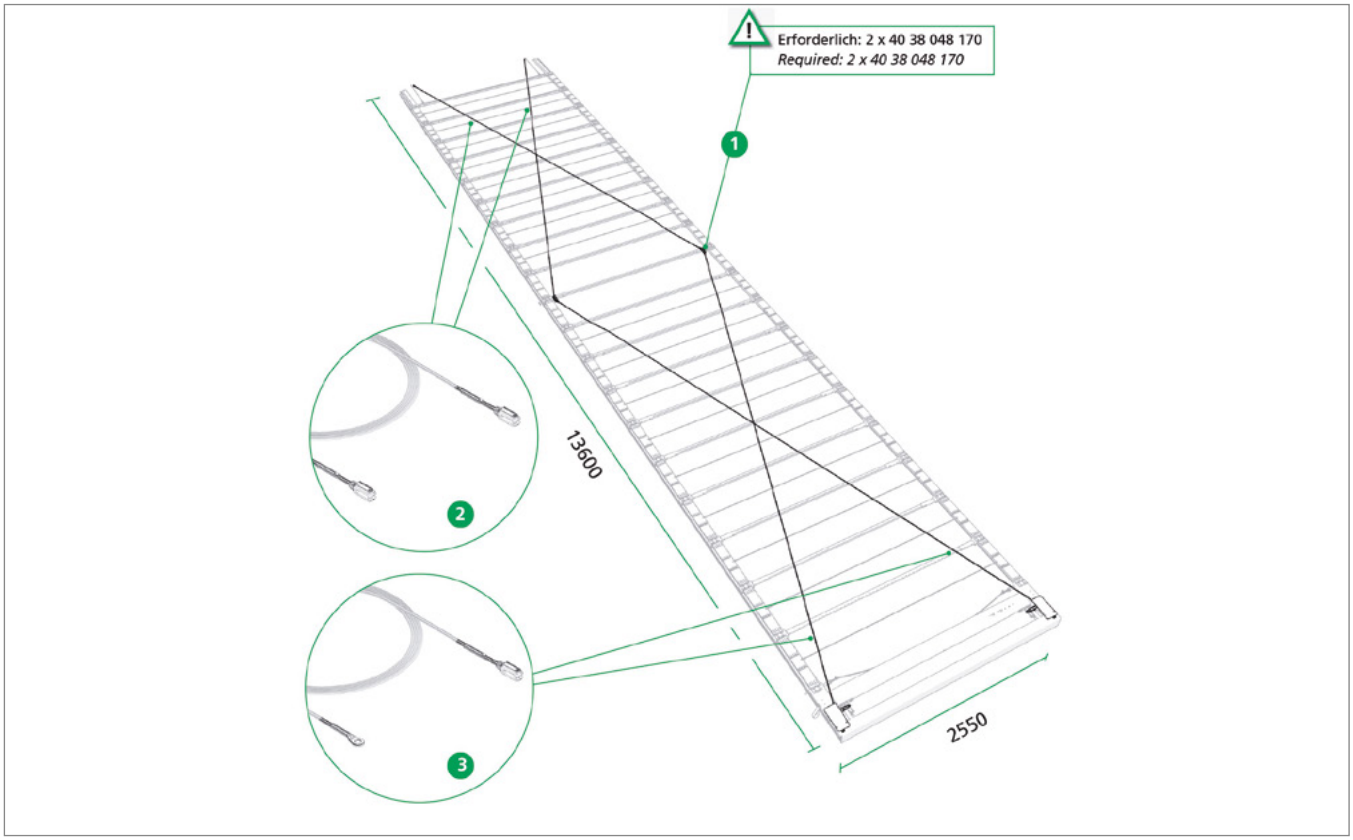

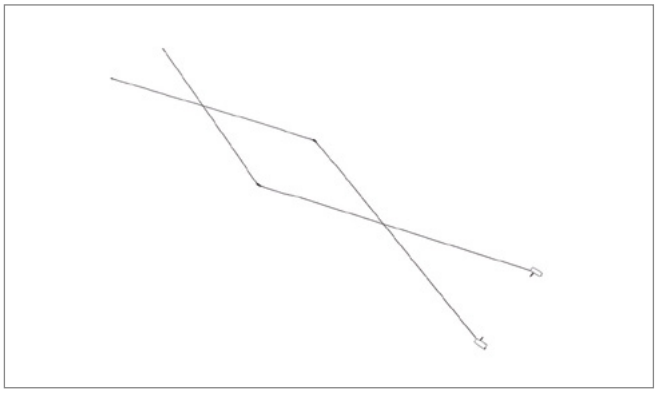

Pos. 1 **Edscha TS: 40 38 053 830**

レトロフィットキット ルーフ補強 4ロープ CS-Lite Vol. & CS-Lite Plus; 5,72 kg

Retrofit kit roof reinforcement 4 rope CS-Lite Vol. & CS-Lite Plus; 5,72 kg

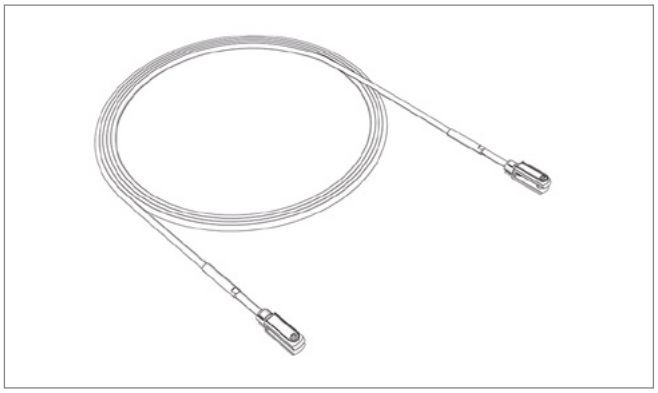

Pos. 2 **Edscha TS: 40 38 053 920**

ワイヤーロープ 6760（フォーク／フォーク）; 1,10 kg

Rope 6760 (jaw/jaw terminal); 1,10 kg

補修部品 · *Spare parts*

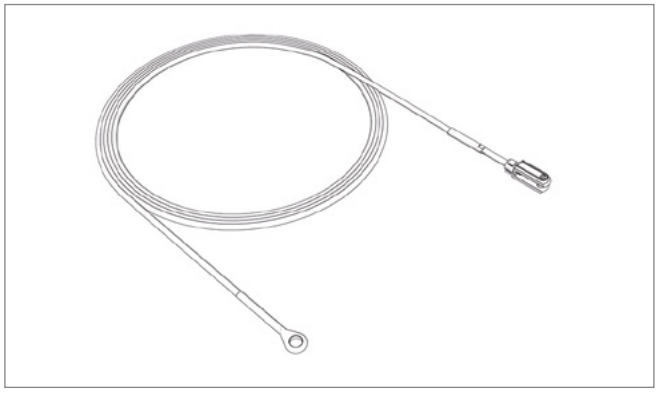

Pos. 3 **Edscha TS: 40 38 053 940**

ワイヤーロープ 7260（アイ／フォーク）; 0,74 kg

Rope 7260 (eye/jaw terminal); 0,74 kg

CS-Lite Plus

(2981 95XX)

補修部品 · *Spare parts*

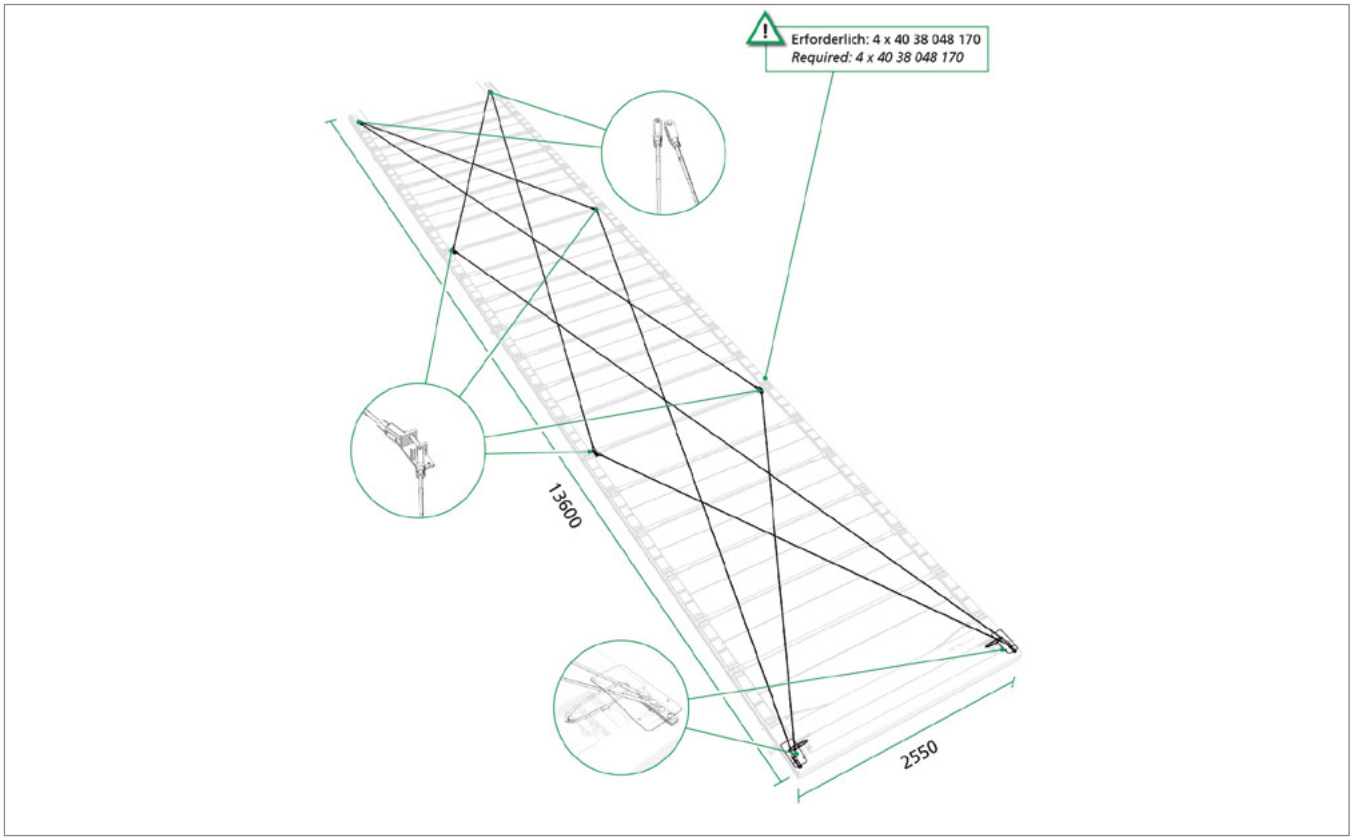

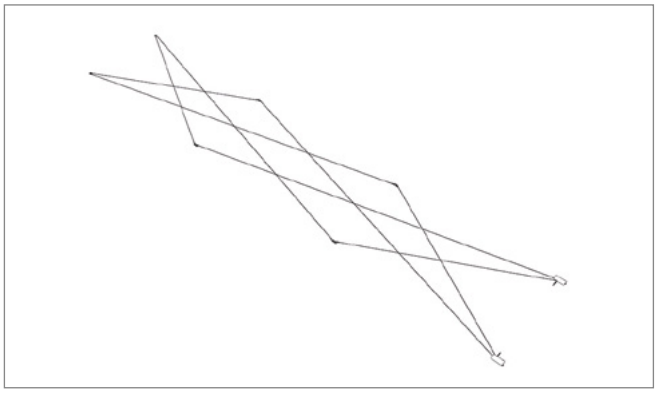

Pos. 1 **Edscha TS: 40 38 045 080**

ルーフ補強 8ロープ CS-Lite Vol. & CS-Lite Plus (13600); 12,00 kg

Roof reinforcement 8 rope CS-Lite Vol. & CS-Lite Plus (13600); 12,00 kg

補修部品 · *Spare parts*

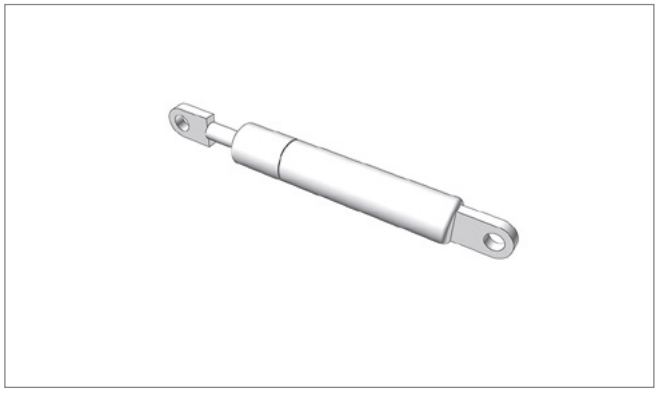

Pos. - **Edscha TS: 40 00 072 829**

ガススプリング 500 N; 0,12 kg

Gas spring 500 N; 0,12 kg

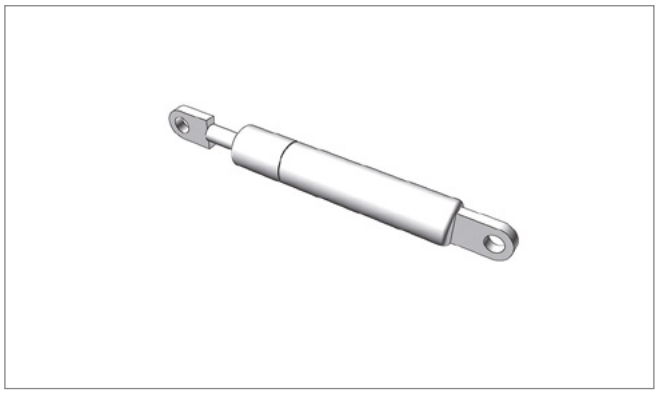

Pos. - **Edscha TS: 40 00 075 099**

ガススプリング 700 N; 0,14 kg

Gas spring 700 N; 0,14 kg

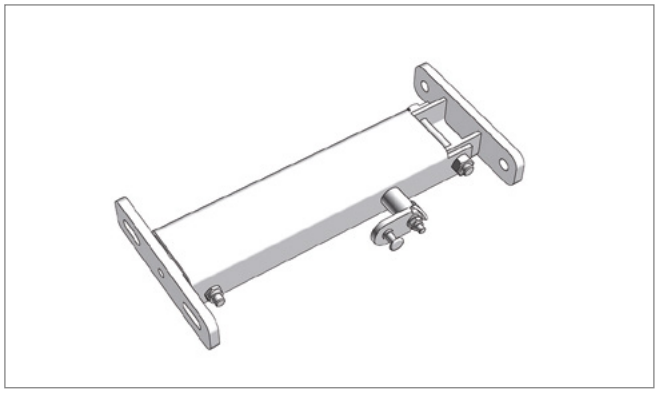

Pos. - **Edscha TS: 40 38 027 254**

リアポータル補強用エンドキャリッジロック付き自動フォールド 2 x 500 N 左; 2,48 kg

Automatic adjustment mechanism 2 x 500 N left with locking for end carriage for rear portal reinforcement; 2,48 kg

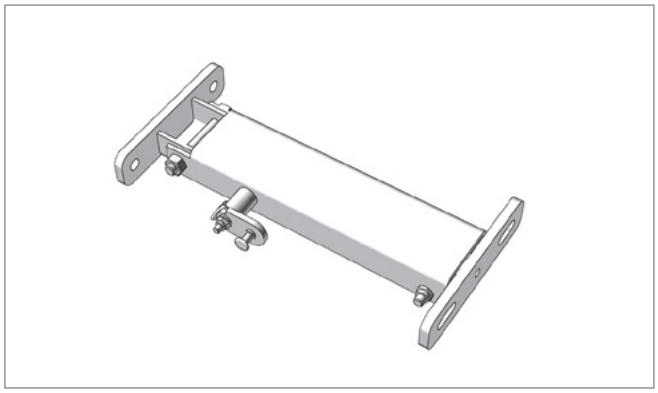

Pos. - **Edscha TS: 40 38 027 263**

リアポータル補強用エンドキャリッジロック付き自動フォールド 1 x 700 N 右; 2,37kg

Automatic adjustment mechanism 1 x 700 N right with locking for End carriage for rear portal reinforcement; 2,37kg

補修部品 · *Spare parts*

Pos. - **Edscha TS: 40 38 027 301**

自動フォールドセット 2 x 500 N 一式; 5,50 kg

Automatic fold up set 2 x 500 N cpl.; 5,50 kg

Pos. - **Edscha TS: 40 38 027 300**

自動フォールドセット 1 x 700 N 一式; 5,50 kg

Automatic fold up set 1 x 700 N cpl.; 5,50 kg

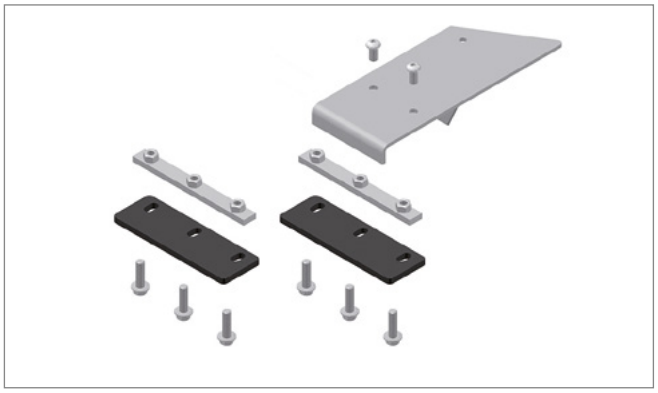

Pos. - **Edscha TS: 40 38 059 290**

取付キット CS-LP Standard 前後; 7,00 kg

installation kit CS LP front + rear; 7,00 kg

CS-Lite Plus

(2981 95XX)

その他の情報およびヘルプ · *Further information and help*

インストラクション · *Manual*

取扱説明書 CS-Lite Plus、25言語

User Manual CS-Lite-Plus, 25 languages

インストラクション · *Manual*

組立手順書 CS-Lite Plus, ドイツ語-英語

Assembly Instructions CS-Lite-Plus, german-english

インストラクション · *Manual*

リペアマニュアル CS-Lite Plus, ドイツ語-英語

Repairing InstructionsCS-Lite-Plus, german-english

本製品に関する詳細な情報およびヘルプは、当社ウェブサイト内のダウンロードエリアなどでご覧いただけます。

Further information on this product as well as help is available on our website, e.g. in the download area.

www.EdschaTS.com

屋根構造 · *Roof Structure*

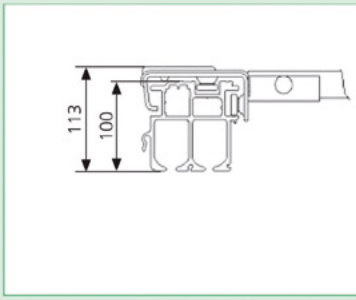

Standard

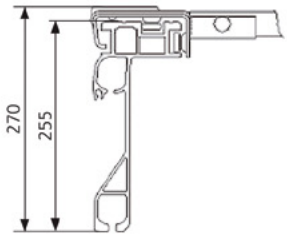

Volumen

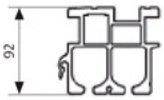

Alu-Träger
Aluminum beam: **32 506**

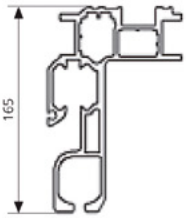

Alu-Träger
Aluminum beam: **1 007 309**

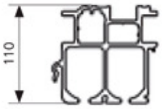

Alu-Träger
Aluminum beam: **1 005 022**

Alu-Träger
Aluminum beam: **32 507**

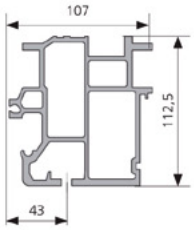

Alu-Träger
Aluminum beam: **38 059 180**

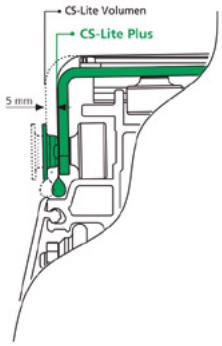

具体的な機能
Specific attribute

ルーフターポリン取り付け部を横方向に凹ませ、損傷を防止（CS-Lite Plus 125、CS-Lite Plus 175のみ）。

Laterally recessed roof tarpaulin attachment for protection against damage (Only for CS-Lite Plus 125 and CS-Lite Plus 175)

概要 · *Overview*

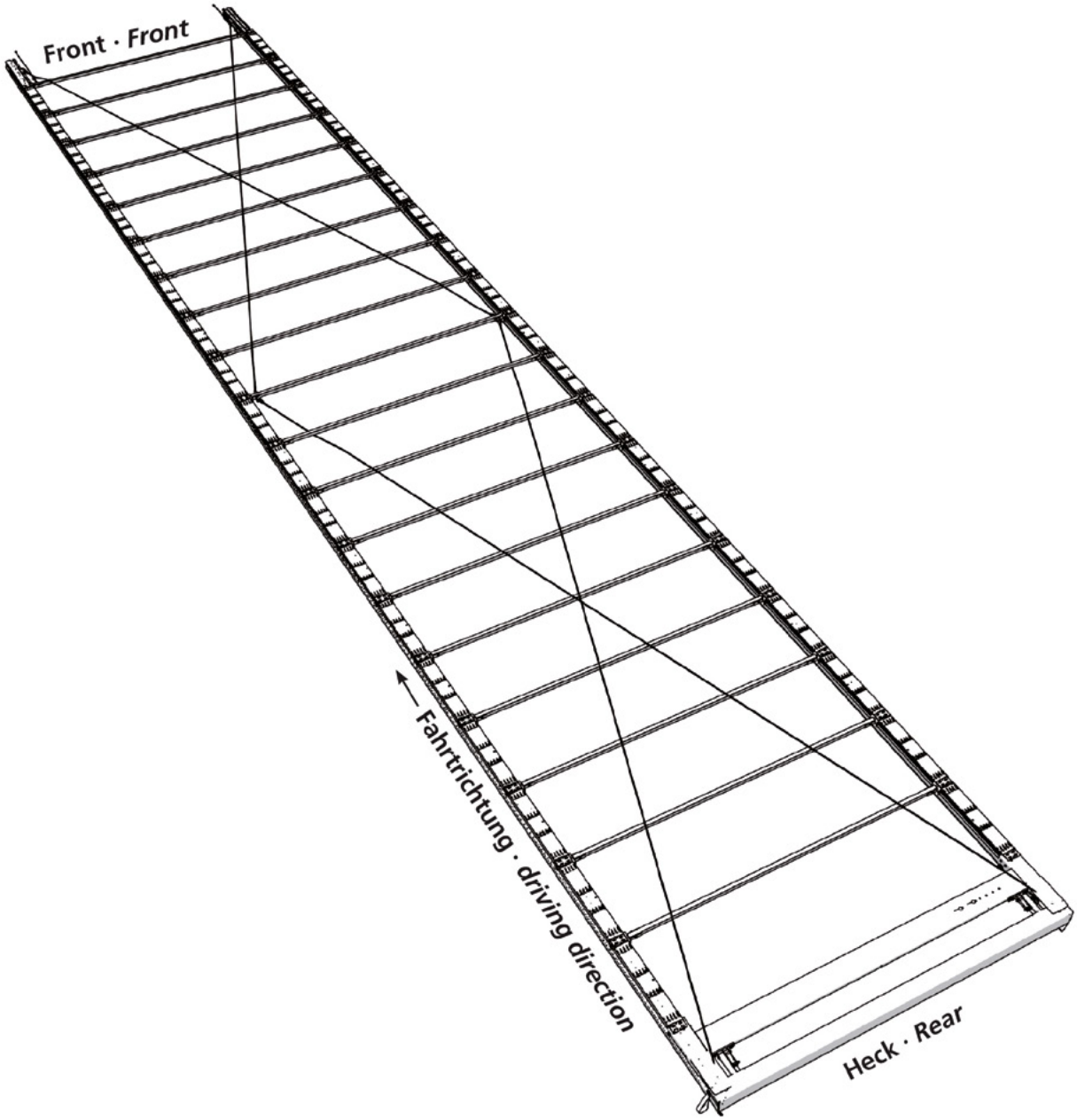

スペアパーツテール · *Spare parts rear*

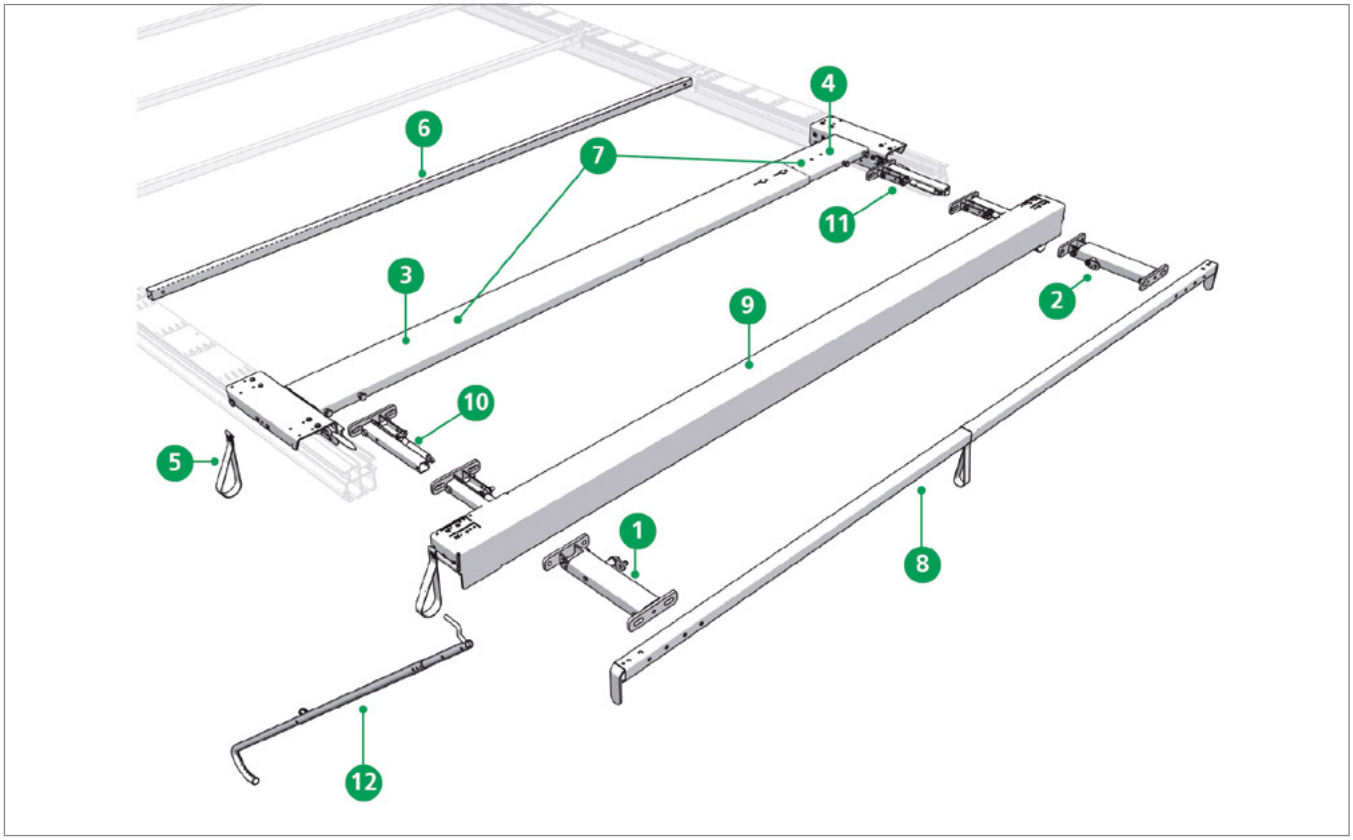

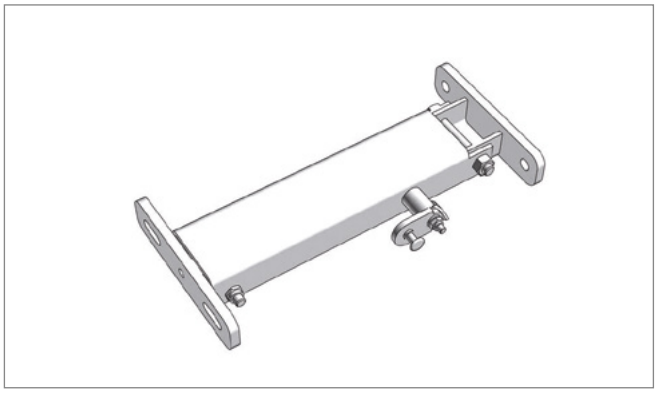

Pos. 1 **Edscha TS: 40 38 027 253**

リアポータル補強用エンドキャリッジロック付き自動フォールド
1 x 700 N 左; 2,37 kg

Automatic adjustment mechanism 1 x 700 N left with locking for End carriage for rear portal reinforcement; 2,37 kg

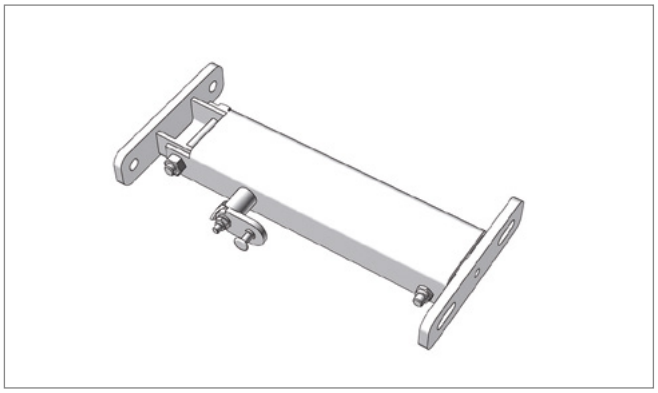

Pos. 2 **Edscha TS: 40 38 027 263**

リアポータル補強用エンドキャリッジロック付き自動フォールド
1 x 700 N 右; 2,37kg

Automatic adjustment mechanism 1 x 700 N right with locking for End carriage for rear portal reinforcement; 2,37kg

CS-Lite

(2980 9XXX)

スペアパーツテール · *Spare parts rear*

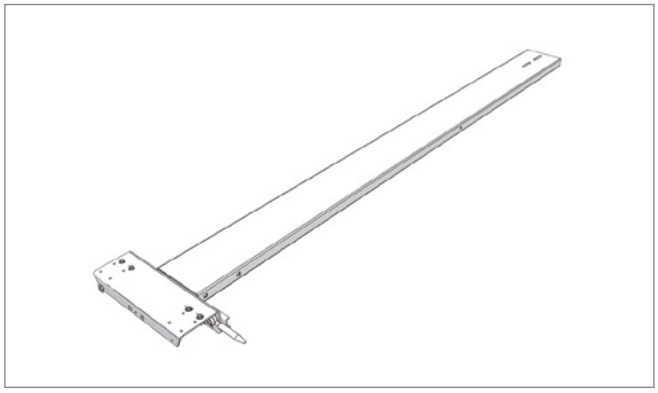

Pos. 3 **Edscha TS: 40 38 031 830**

エンドキャリッジハーフ CS-Lite 左; 11,91 kg

End carriage half CS-Lite left; 11,91 kg

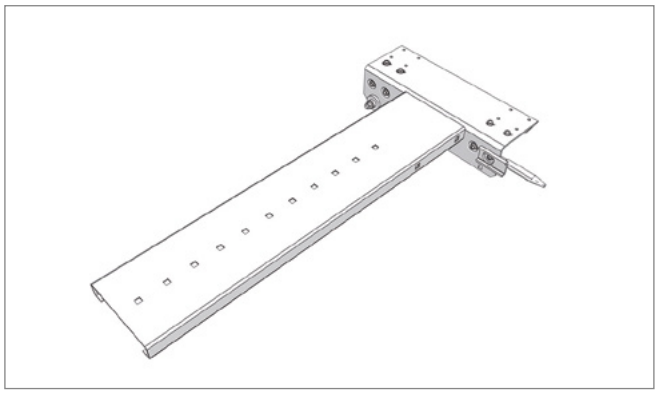

Pos. 4 **Edscha TS: 40 38 031 840**

エンドキャリッジハーフ CS-Lite 右; 5,61 kg

End carriage half CS-Lite right; 5,61 kg

Pos. 5 **Edscha TS: 40 38 033 041**

プルループ一式; 0,02 kg

Pull strip cpl.; 0,02 kg

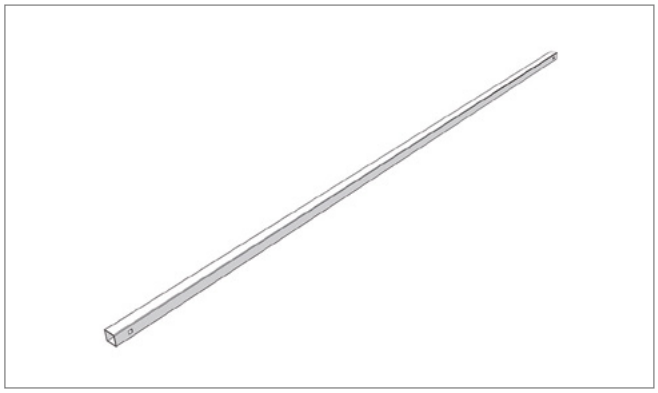

Pos. 6 **Edscha TS: 40 38 034 640**

ボウ 30 x 30 x 1.5 x 2310 パンチ加工 (AB 2550); 3,00 kg

Bow 30 x 30 x 1,5 x 2310 punched (AB 2550); 3,00 kg

スペアパーツテール · *Spare parts rear*

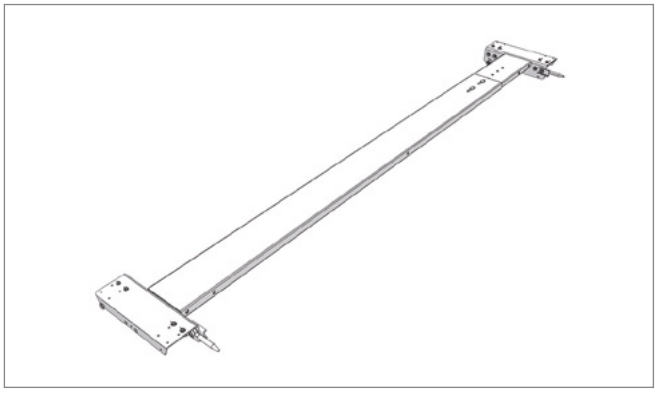

Pos. 7 **Edscha TS: 40 38 034 810**

エンドキャリッジ CS-Lite 2550; 22,71 kg

End carriage CS-Lite 2550; 22,71 kg

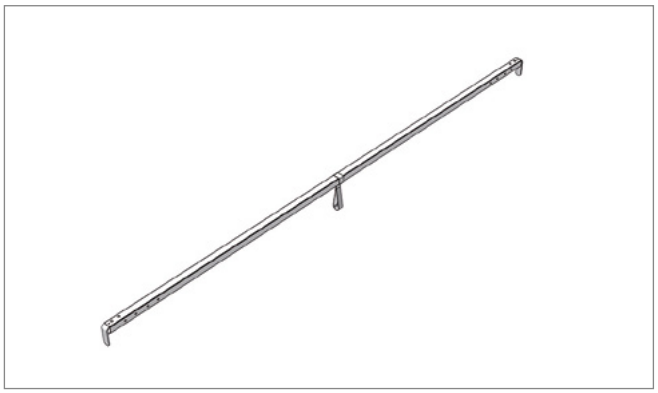

Pos. 8 **Edscha TS: 40 38 035 360**

リアポータル補強用エンドキャリッジとの併用専用エンドボウ 2550; 5,45 kg

End bow 2550 just in combination with end carriage for rear portal reinforcement; 5,45 kg

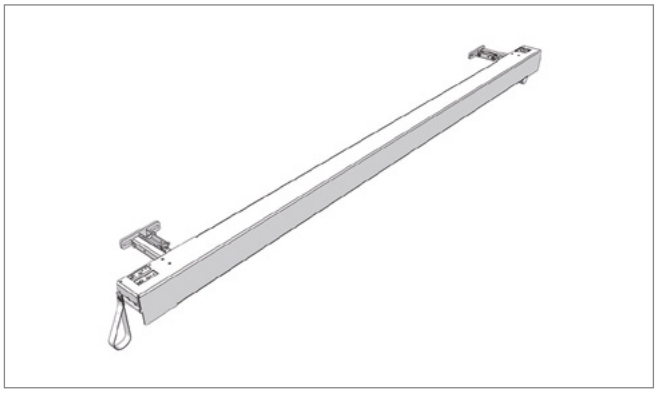

Pos. 9 **Edscha TS: 40 38 036 300**

自動フォールド込みガントリービーム CS 2550 H=113 Standard; 20,20 kg

Gantry beam incl. Automatic fold up CS 2550 h=113 standard; 20,20 kg

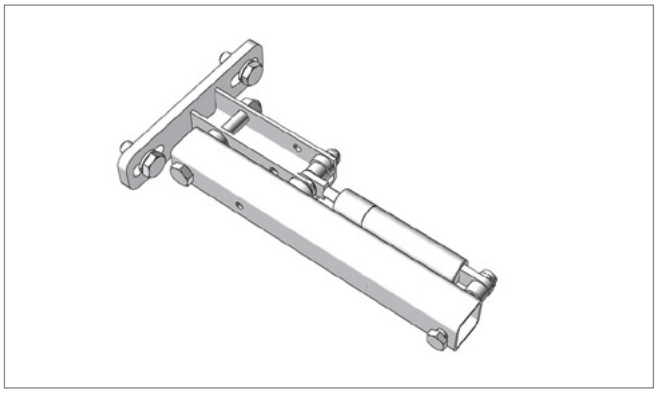

Pos. 10 **Edscha TS: 40 38 048 770**

リアポータル補強用エンドキャリッジガントリービーム1 x 700 N左用自動フォールド; 1,3 kg

Automatic adjustment mechanism for gantry beam 1 x 700 N left for End carriage for rear portal reinforcement; 1,3 kg

スペアパーツテール · *Spare parts rear*

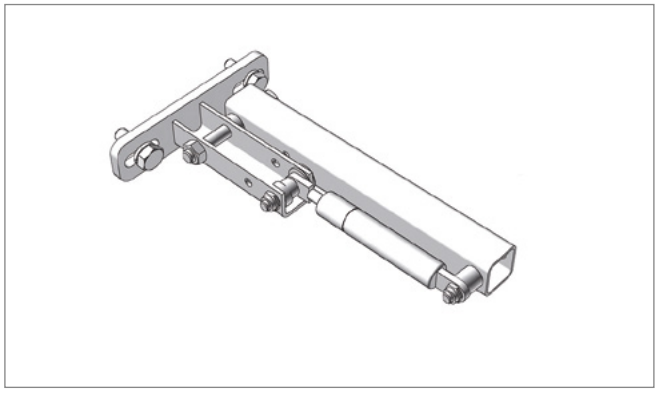

Pos. 11 **Edscha TS: 40 38 048 780**

リアポータル補強用エンドキャリッジガントリービーム1 x 700 N右用自動フォールド; 1,3 kg

Automatic adjustment mechanism for gantry beam 1 x 700 N right for End carriage for rear portal reinforcement; 1,3 kg

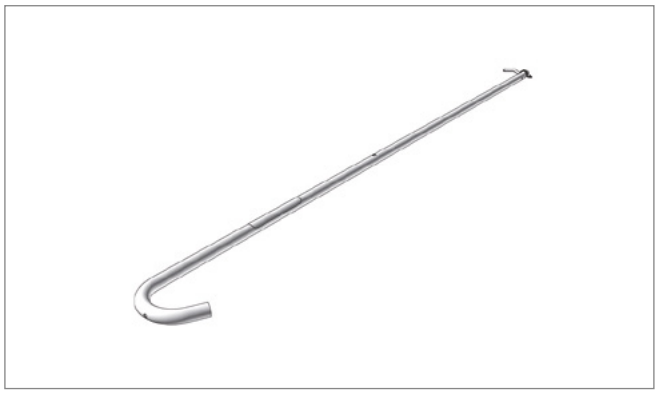

Pos. 12 **Edscha TS: 40 38 062 430**

タイロッド; 4,00 kg

Tie rod; 4,00 kg

CS-Lite
(2980 9XXX)

スペアパーツテール · *Spare parts rear*

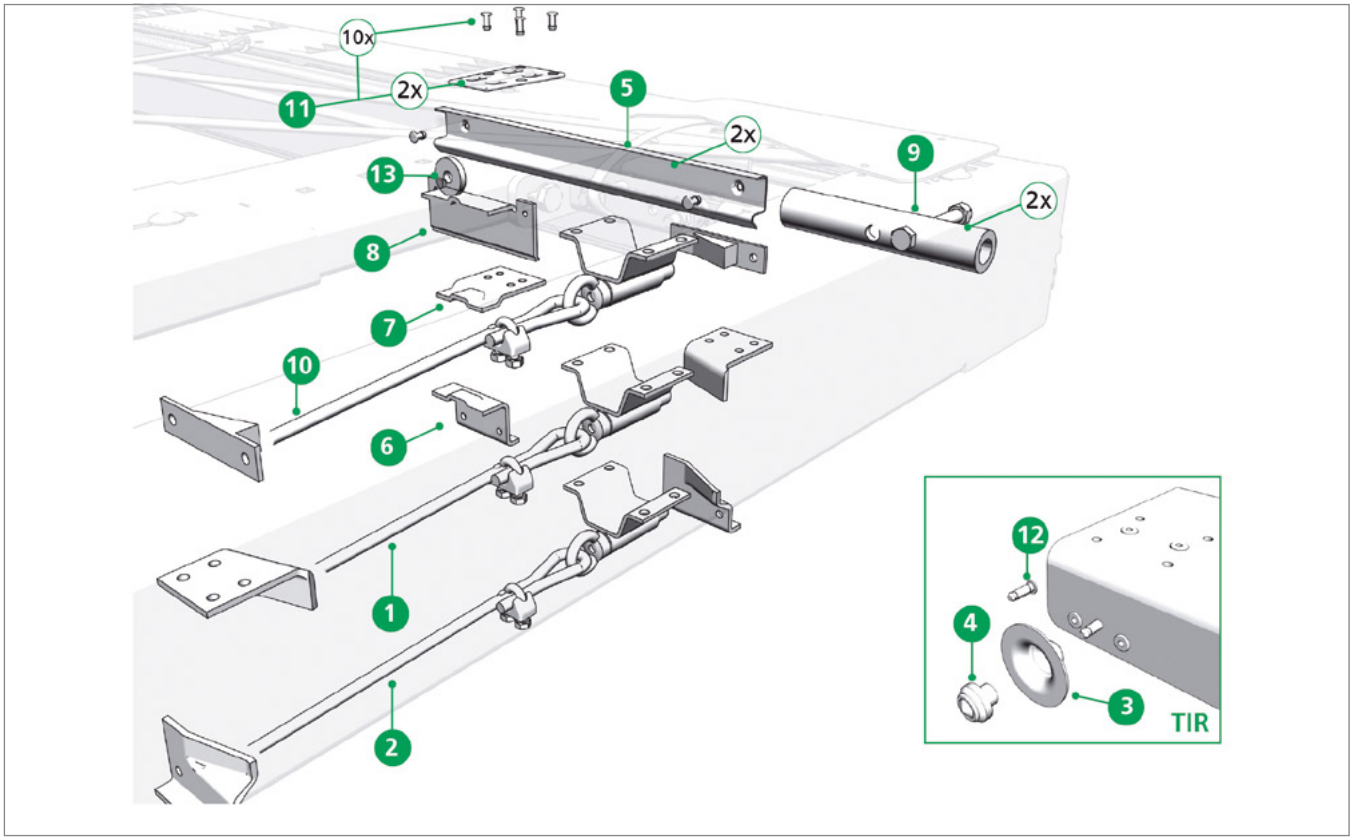

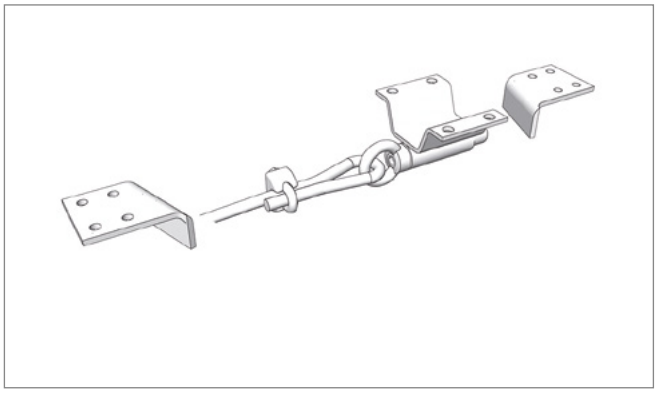

Pos. 1 **Edscha TS: 40 38 032 650**

アルミキャリア32507、1007309 BH 255 / 165用ロッキングセット 嵌め合い式; 1,60 kg

Locking set positive for alloy beam 32507, 1007309 BH 255 / 165; 1,60 kg

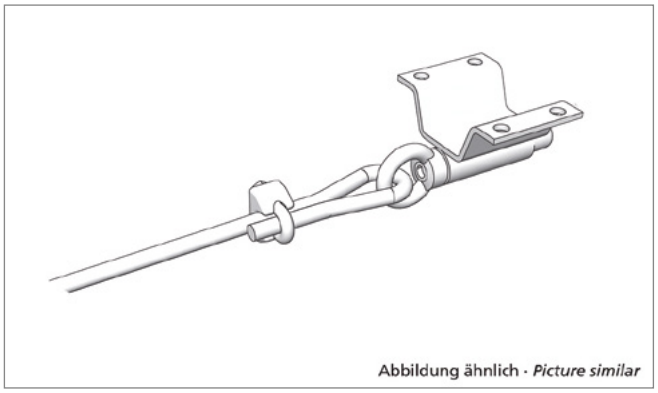

Pos. 2 **Edscha TS: 40 38 032 750**

アルミキャリア32506 BH 92用ロッキングセット 嵌め合い式; 1,54 kg

Locking set positive for alloy beam 32506 BH 92; 1,54 kg

CS-Lite
(2980 9XXX)

スペアパーツテール · *Spare parts rear*

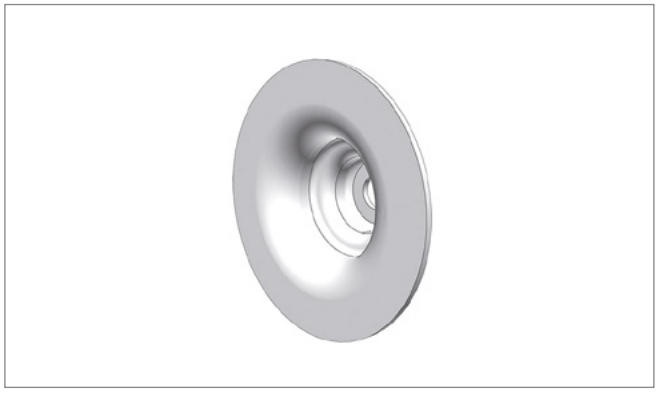

Pos. 3 **Edscha TS: 40 38 035 920**

ターポリンシート固定ディスク DB* TIR; 0,02 kg

Fixing disc for tarpaulin DB TIR; 0,02 kg*

DB = 複合輸送に適し、ドイツ鉄道でテスト済み

DB = suitable for combined use and aproved by German Railways

Pos. 4 **Edscha TS: 40 38 037 460**

高セキュリティシール TIR; 0,01 kg

High secure plomb TIR; 0,01 kg

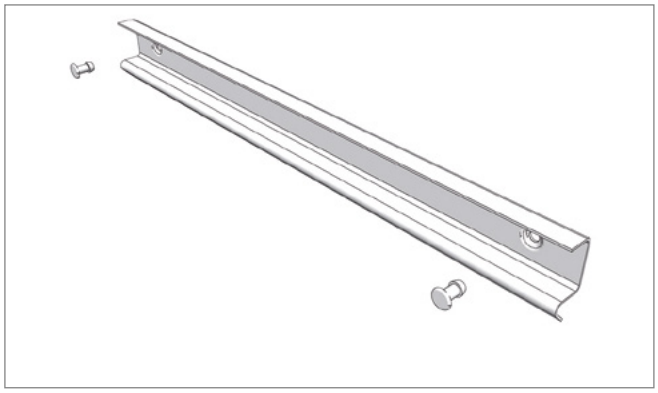

Pos. 5 **Edscha TS: 40 38 028 490**

CS-Profi/Lite 100 & 270用ラッチプレート（セット）; 0,40 kg

Latching sheet (set) for CS-Profi/Lite 100 & 270; 0,40 kg

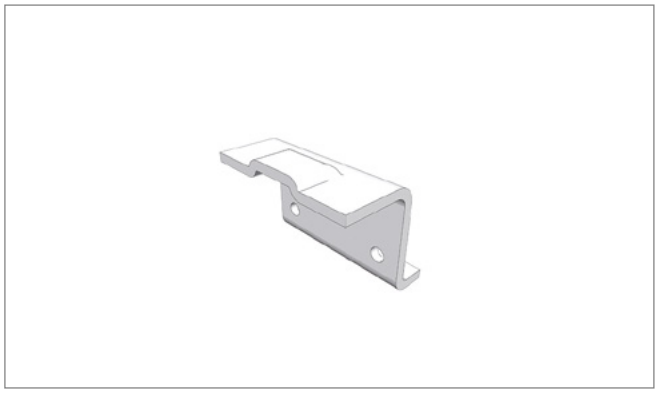

Pos. 6 **Edscha TS: 40 38 032 020**

アルミキャリア32506 BH 92用ランプ; 0,17 kg

Ramp for alloy beam 32506 BH 92; 0,17 kg

スペアパーツテール · *Spare parts rear*

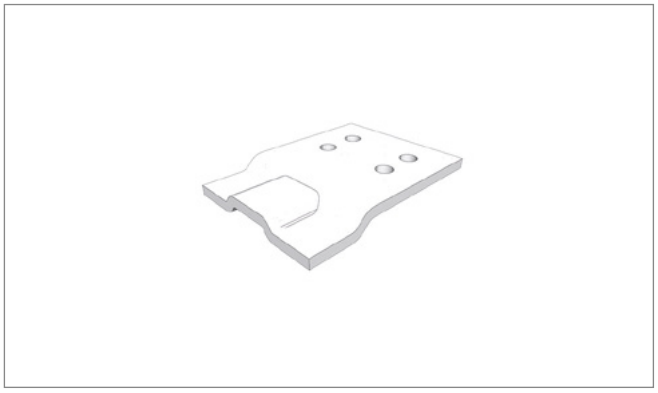

Pos. 7 **Edscha TS: 40 38 034 850**

アルミキャリア32507、1007309用ランプ（セット）; 0,35 kg

Ramp for alloy beam 32507, 1007309 (kit); 0,35 kg

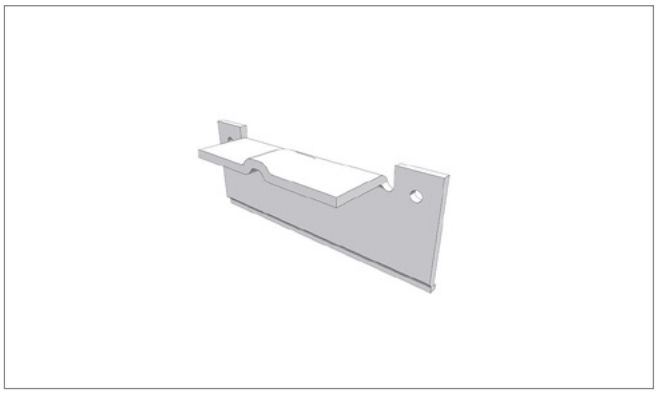

Pos. 8 **Edscha TS: 40 38 033 020**

アルミキャリア1005022用ランプ; 0,27 kg

Ramp for alloy beam 1005022; 0,27 kg

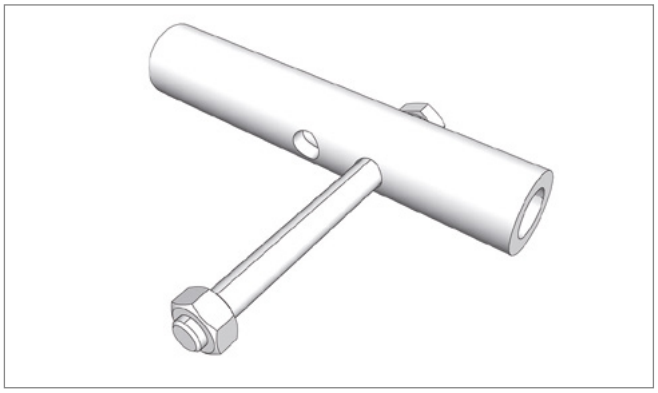

Pos. 9 **Edscha TS: 40 38 034 910**

ガイドチューブ Standard（セット）; 1,04 kg

Guide tube standard (kit); 1,04 kg

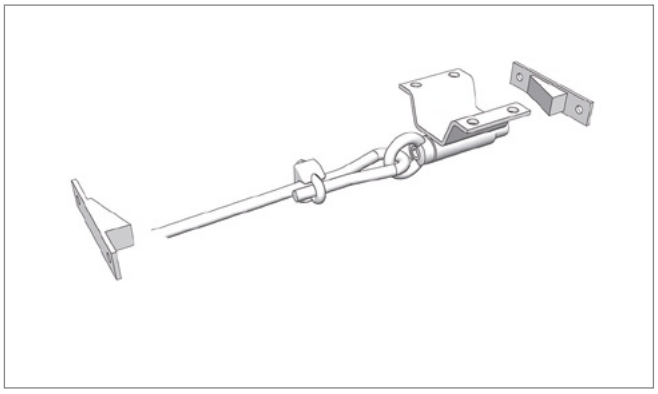

Pos. 10 **Edscha TS: 40 38 034 930**

アルミキャリア1005022用ロッキングセット CS-Lite BH100; 1,40 kg

Lockingset CS-Lite BH100 for alloy beam 1005022; 1,40 kg

スペアパーツテール · *Spare parts rear*

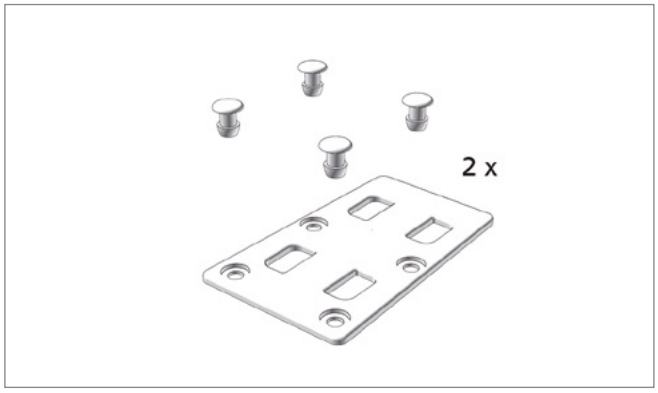

Pos. 11 **Edscha TS: 40 38 035 910**

アセンブリキット ホールドプレート; 0,07 kg

Mounting kit holding plate; 0,07 kg

Pos. 12 **Edscha TS: 40 38 037 430**

軸 TIR; 0,00 kg

Axle TIR; 0,00 kg

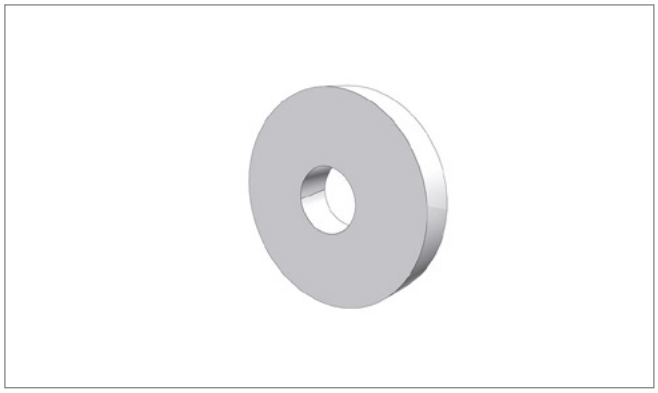

Pos. 13 **Edscha TS: 40 00 083 007**

ランプ用ローラー; 0,04 kg

Roller for ramp; 0,04 kg

スペアパーツ中 · *Spare parts middle*

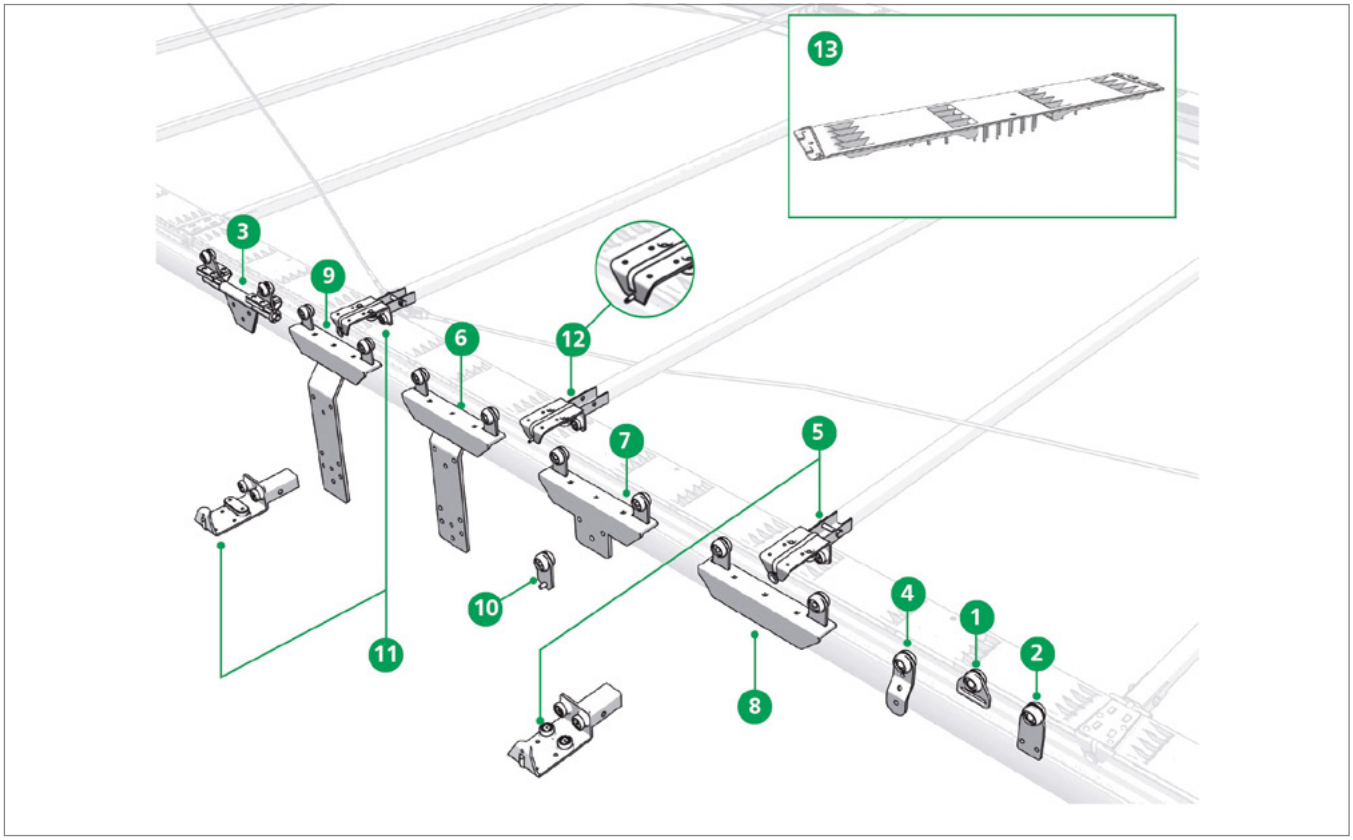

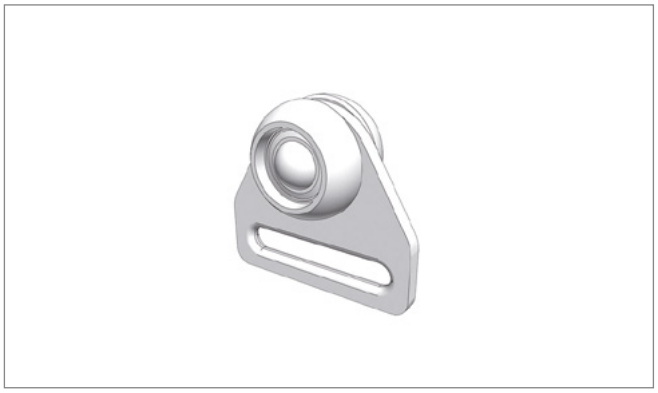

Pos. 1 **Edscha TS: 40 00 032 336**

ベルトローラー; 0,16 kg

Belt roller; 0,16 kg

Pos. 2 **Edscha TS: 40 00 083 006**

サイドターポリンシートローラー ストレート; 0,23 kg

Side tarpaulin roller straight; 0,23 kg

スペアパーツ中 · *Spare parts middle*

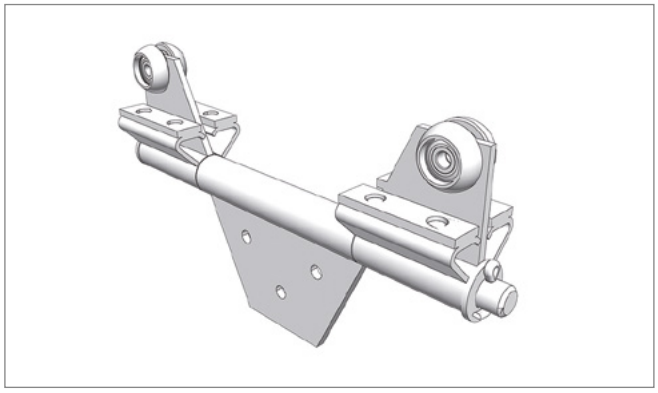

Pos. 3 **Edscha TS: 40 38 025 390**

支柱キャリッジ 回転式; 2,79 kg

Stanchion roller carriage rotatable; 2,79 kg

Pos. 4 **Edscha TS: 40 38 031 360**

サイドターポリンシートローラー オフセット; 0,24 kg

Side tarpaulin roller offset; 0,24 kg

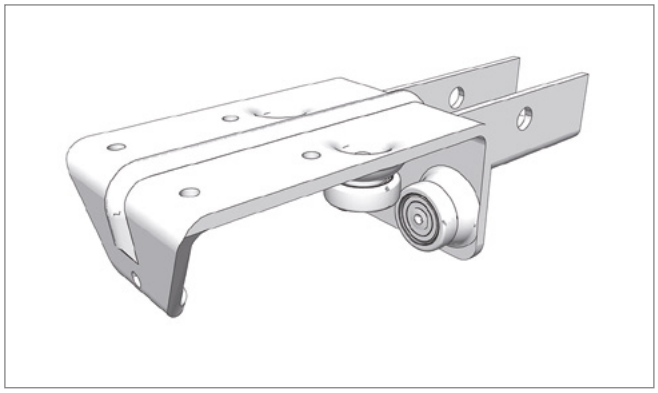

Pos. 5 **Edscha TS: 40 38 031 430**

ローラーキャリッジ CS-Lite; 0,65 kg

Roller carriage CS-Lite; 0,65 kg

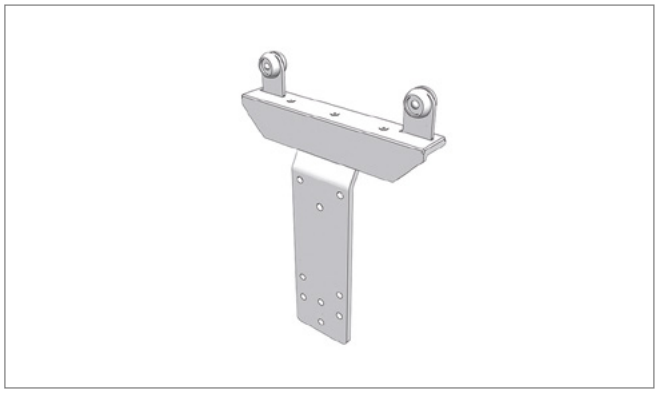

Pos. 6 **Edscha TS: 40 38 031 490**

支柱キャリッジ; 3,61 kg

Stanchion roller carrier; 3,61 kg

スペアパーツ中 · *Spare parts middle*

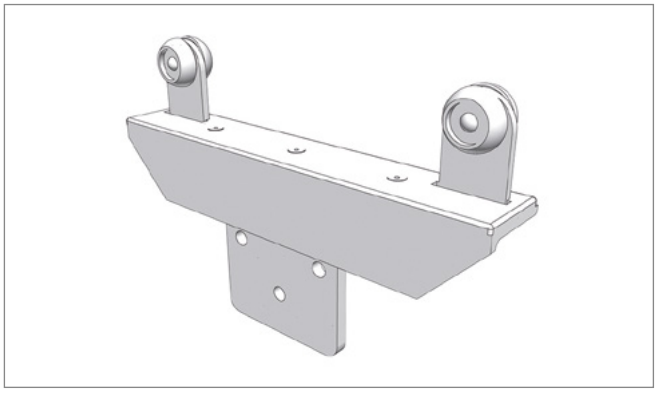

Pos. 7 **Edscha TS: 40 38 031 950**

支柱キャリッジ; 1,97 kg

Stanchion roller carrier; 1,97 kg

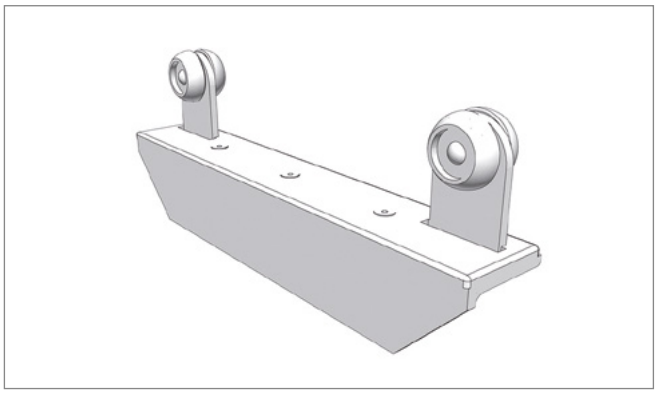

Pos. 8 **Edscha TS: 40 38 032 100**

支柱キャリッジ; 1,47 kg

Stanchion roller carrier; 1,47 kg

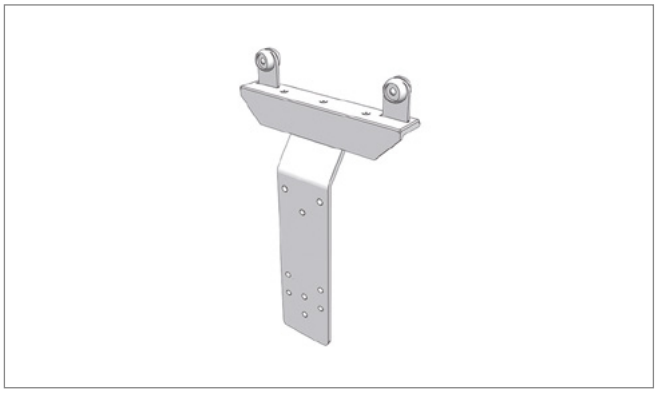

Pos. 9 **Edscha TS: 40 38 032 400**

支柱キャリッジ（防水シートローラー 40 38 031 360 専用）; 3,89 kg

Stanchion roller carrier (to be used with curtain roller 40 38 031 360 only); 3,89 kg

Pos. 10 **Edscha TS: 40 38 030 450**

支柱キャリッジ 回転式; 0,17 kg

Stanchion roller carriage rotatable; 0,17 kg

スペアパーツ中 · *Spare parts middle*

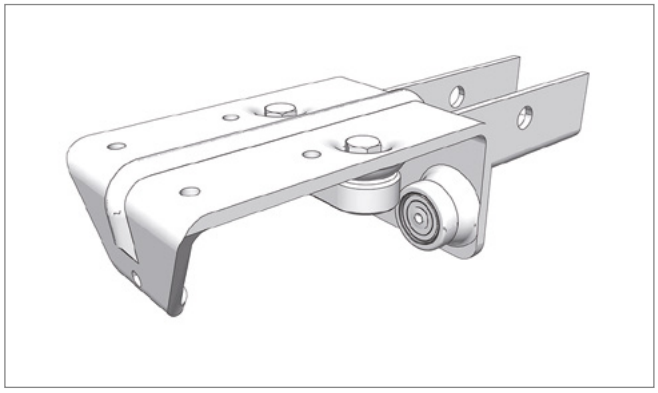

Pos. 11 **Edscha TS: 40 38 037 320**

スライド付きローラーキャリッジ CS-Lite; 0,65 kg

Roller carriage CS-Lite with sliding block; 0,65 kg

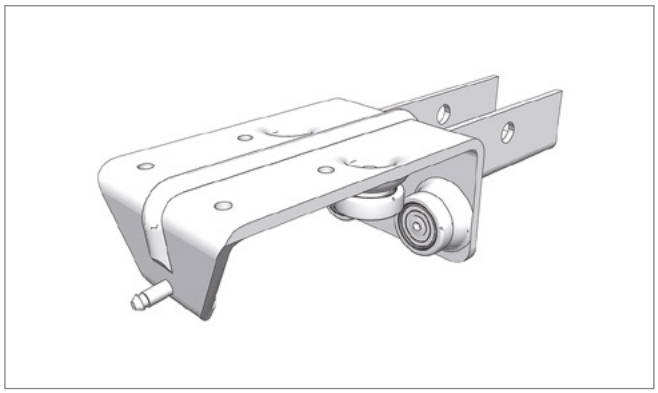

Pos. 12 **Edscha TS: 40 38 037 470**

軸TIR付きローラーキャリッジ; 0,80 kg

Roller carrier TIR; 0,80 kg

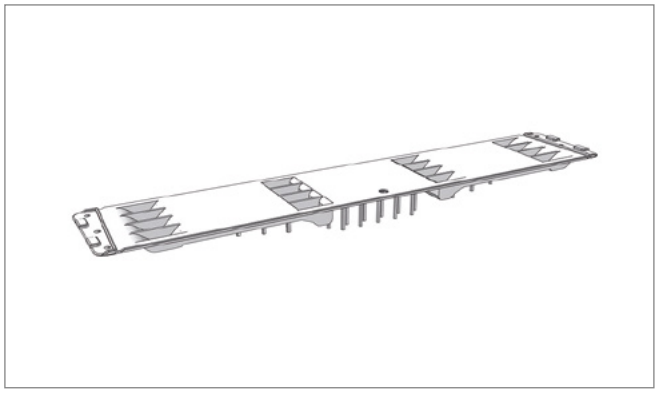

Pos. 13 **Edscha TS: 40 38 081 370**

プラスチック製フラップヒンジ 650 TIR; 0,18 kg

Plastic flap hinge 650 TIR; 0,18 kg

CS-Lite
(2980 9XXX)

スペアパーツ前面 · *Spare parts front*

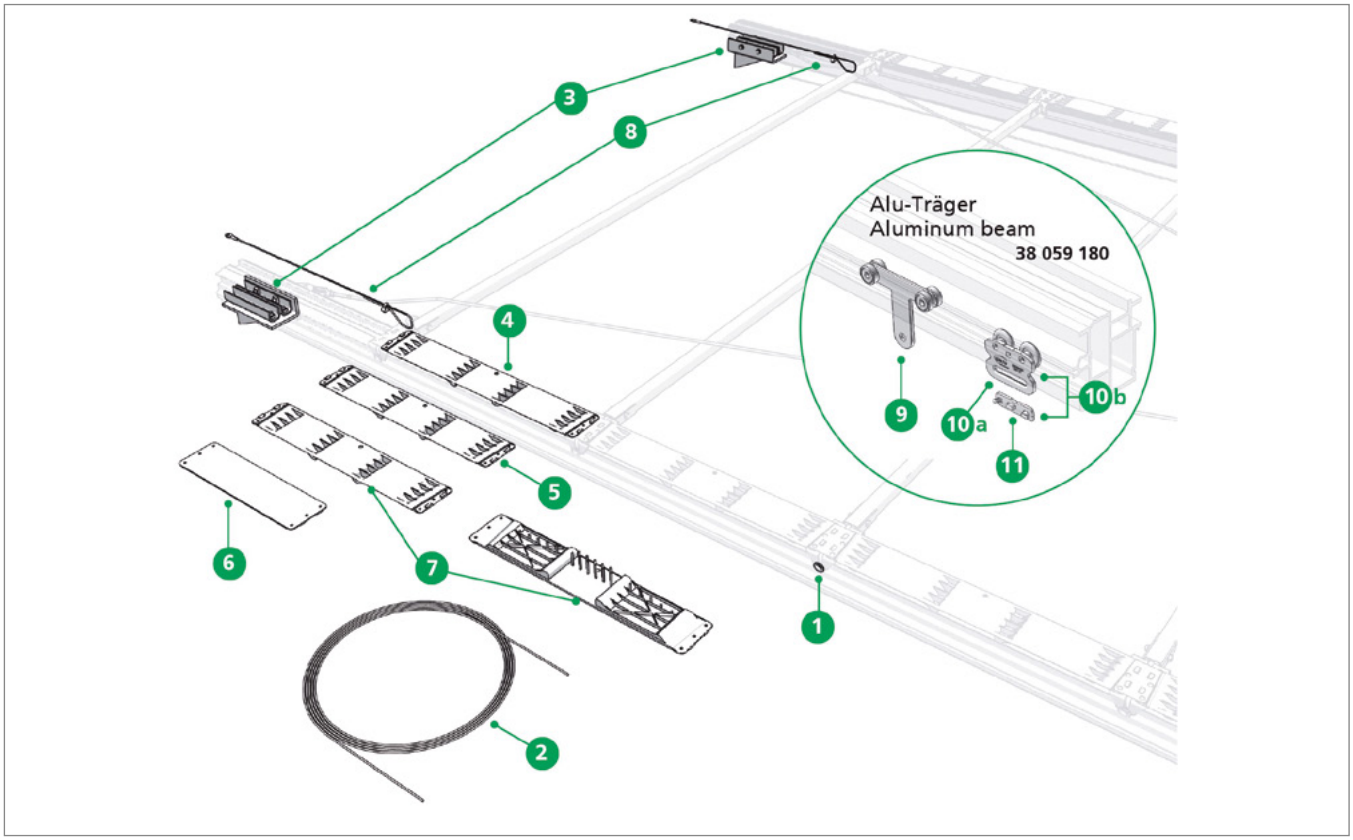

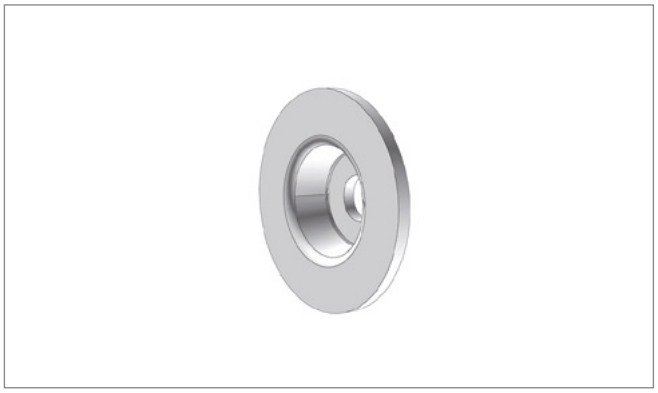

Pos. 1 **Edscha TS: 40 00 063 395**

固定ディスク; 0,01 kg

Fixing disc; 0,01 kg

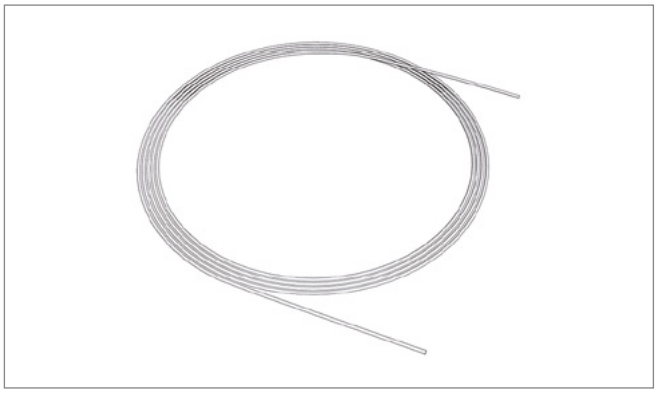

Pos. 2 **Edscha TS: 40 01 013 257**

ターポリンシートロープ（赤）TIR 34.4m; 0,06 kg

Rope for tarpaulin (red) TIR 34,4m; 0,06 kg

CS-Lite
(2980 9XXX)

スペアパーツ前面 · *Spare parts front*

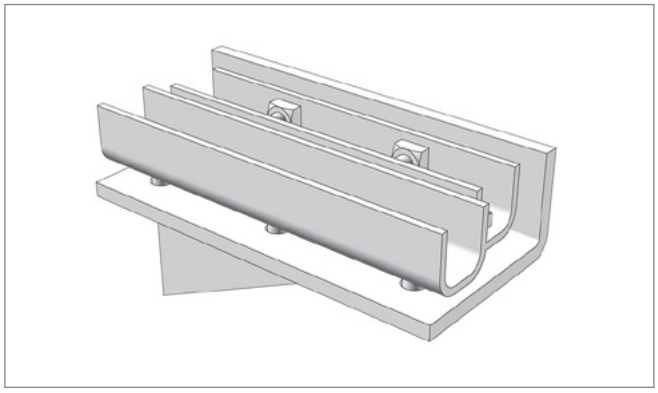

Pos. 3 **Edscha TS: 40 38 029 750**

Universal Classicアセンブリキット、フロント＆リア; 8,00 kg

Assembly kit CS Universal Classic front & rear; 8,00 kg

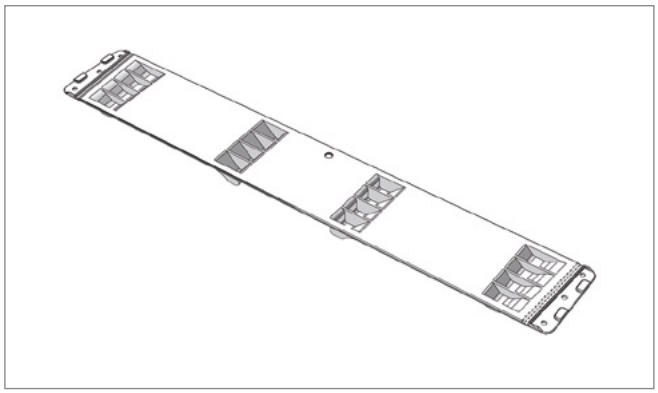

Pos. 4 **Edscha TS: 40 38 034 110**

プラスチック製フラップヒンジ 650; 0,19 kg

Plastic flap hinge 650; 0,19 kg

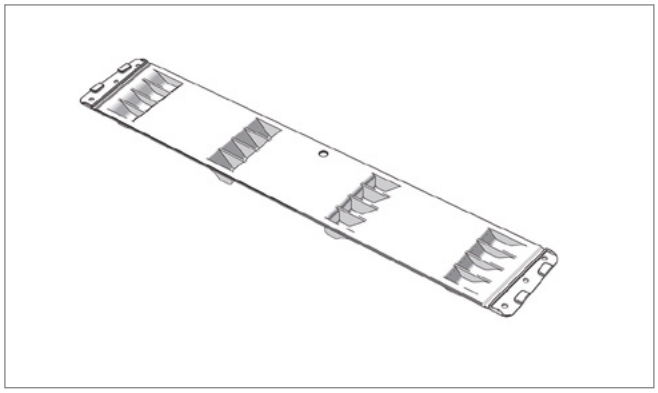

Pos. 5 **Edscha TS: 40 38 034 210**

プラスチック製フラップヒンジ 570; 0,16 kg

Plastic flap hinge 570; 0,16 kg

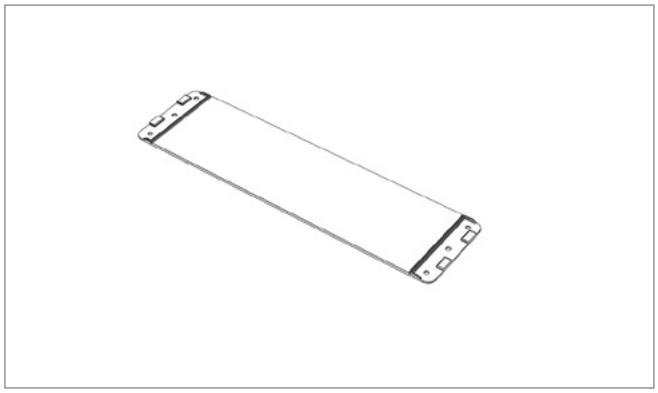

Pos. 6 **Edscha TS: 40 38 035 130**

補正ジョイント 380 PP; 0,07 kg

Equalizing linkage 380 PP; 0,07 kg

スペアパーツ前面 · *Spare parts front*

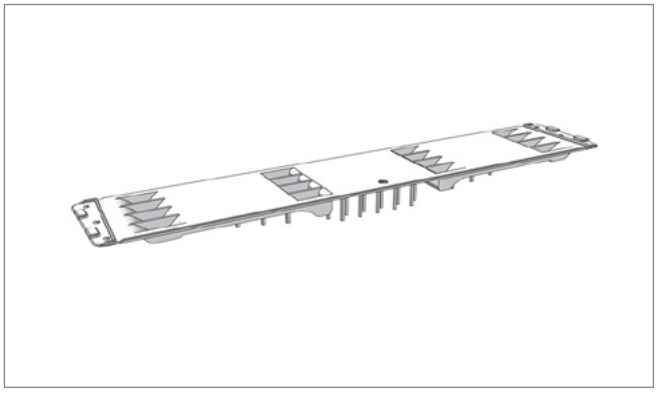

Pos. 7 **Edscha TS: 40 38 037 860**

プラスチック製フラップヒンジ 570 TIR; 0,19 kg

Plastic flap hinge 570 TIR; 0,19 kg

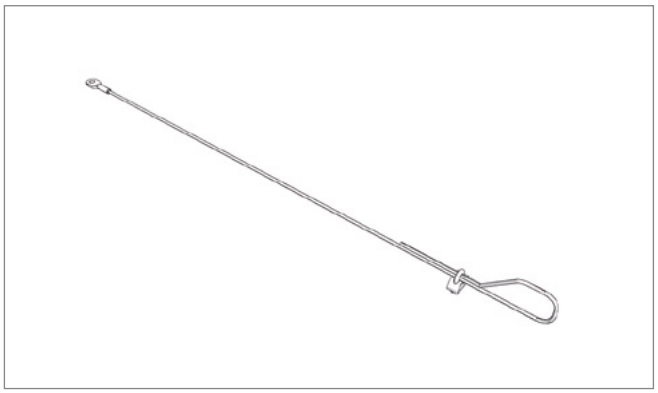

Pos. 8 **Edscha TS: 40 38 068 710**

安全ロープセット; 0,30 kg

Safety rope set; 0,30 kg

Pos. 9 **Edscha TS: 40 38 048 420**

支柱キャリッジ Vol./Std/Univ.; 0,03 kg

Stanchion roller carrier Vol./Std/Univ.; 0,03 kg

Pos. 10a **Edscha TS: 40 38 085 810**

クリップなしサイドターポリンシートローラー; 0,20 kg

Side tarpaulin roller without clip; 0,20 kg

スペアパーツ前面 · *Spare parts front*

Pos. 10b **Edscha TS: 40 38 085 800**

クリップ付きサイドターポリンシートローラー; 0,22 kg

Side tarpaulin roller with clip; 0,22 kg

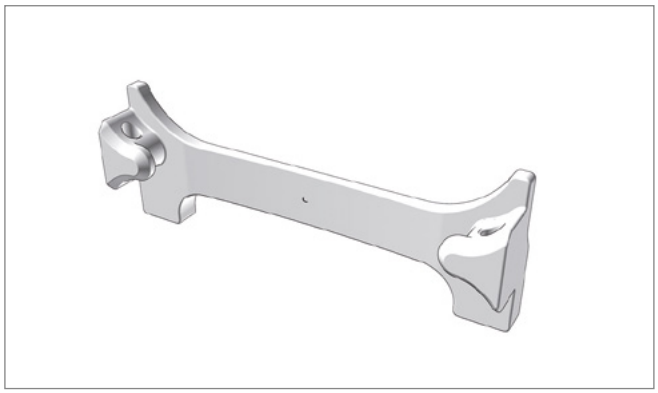

Pos. 11 **Edscha TS: 40 38 079 750**

ターポリンシートローラー用保護クリップ; 0,01 kg

Safety-clip for tarpaulin roller; 0,01 kg

補修部品 · *Spare parts*

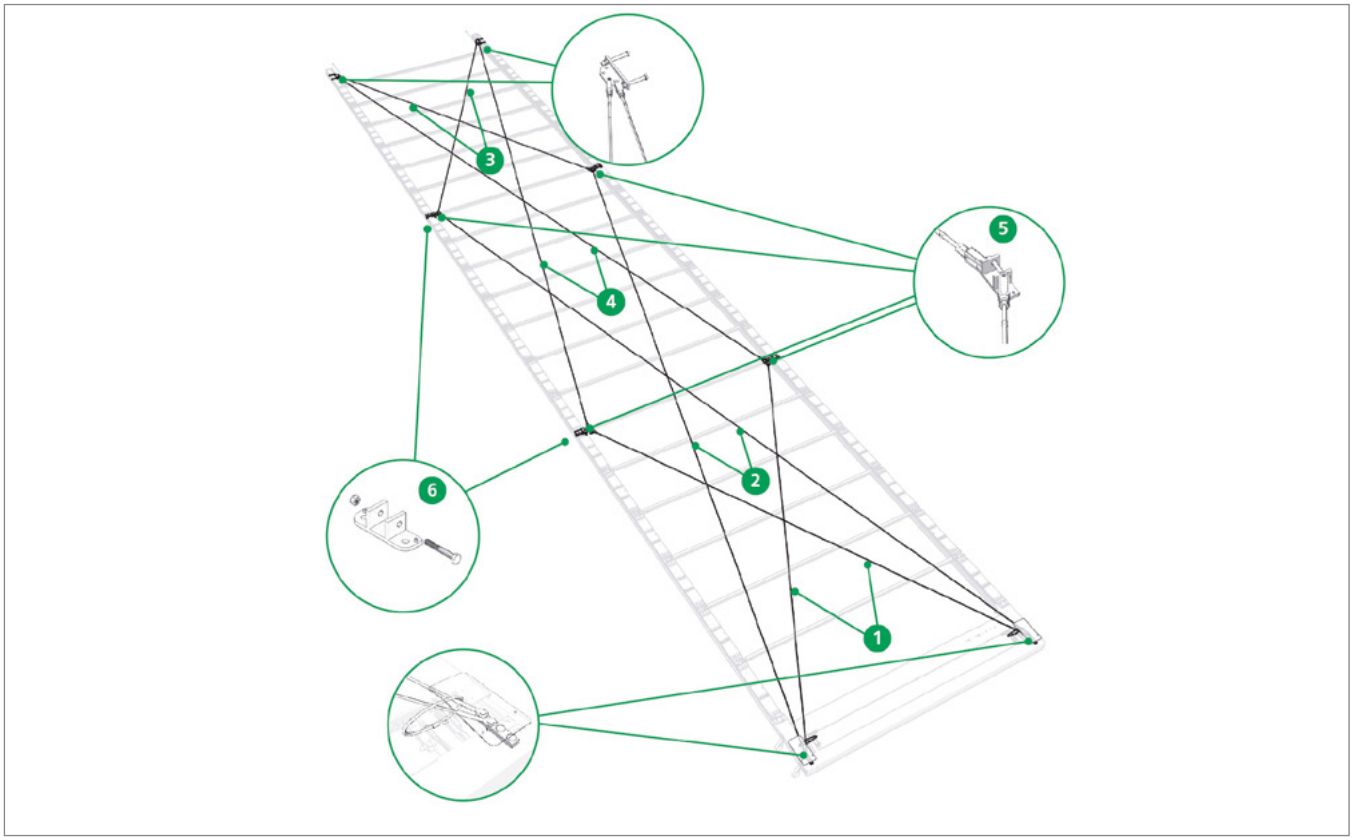

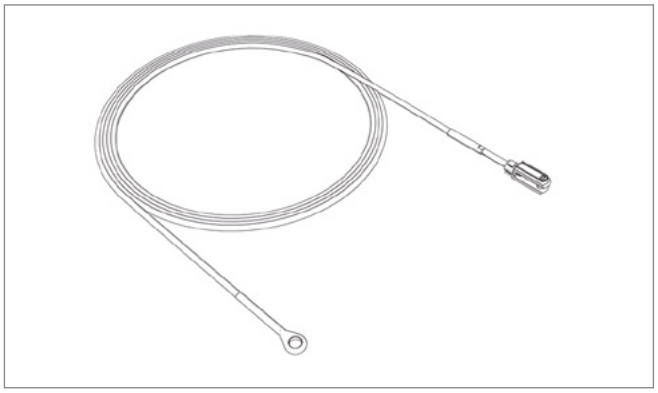

Pos. 1 **Edscha TS: 40 38 037 720**

ワイヤーロープ 1; 5425 (アイ／フォーク); 0,83 kg

Rope 1; 5425 (eye/jaw terminal); 0,83 kg

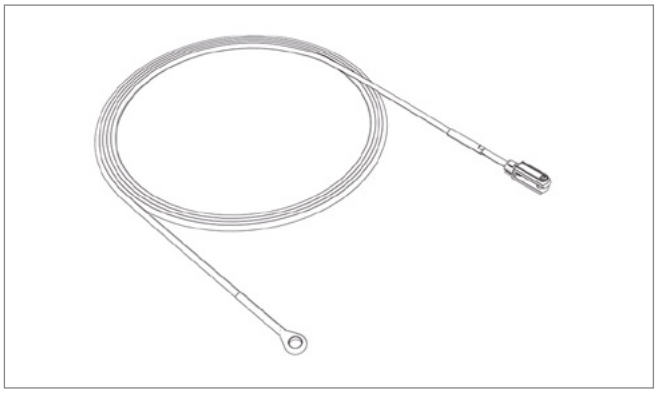

Pos. 2 **Edscha TS: 40 38 037 730**

ワイヤーロープ 2; 9075 (アイ／フォーク); 1,30 kg

Rope 2; 9075 (eye/jaw terminal); 1,30 kg

補修部品 · *Spare parts*

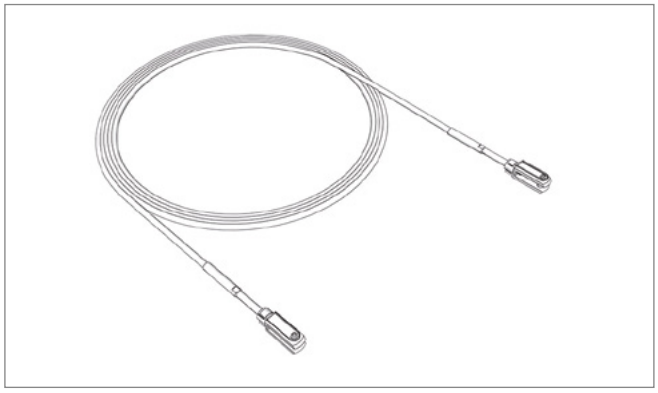

Pos. 3 **Edscha TS: 40 38 040 860**

ワイヤーロープ 3; 4810（フォーク／フォーク）; 0,81 kg

Rope 3; 4810 (jaw/jaw terminal); 0,81 kg

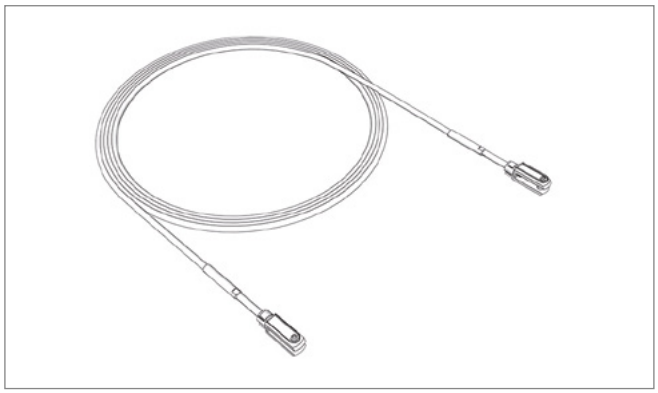

Pos. 4 **Edscha TS: 40 38 040 870**

ワイヤーロープ 4; 8440（フォーク／フォーク）; 1,28 kg

Rope 4; 8440 (jaw/jaw terminal); 1,28 kg

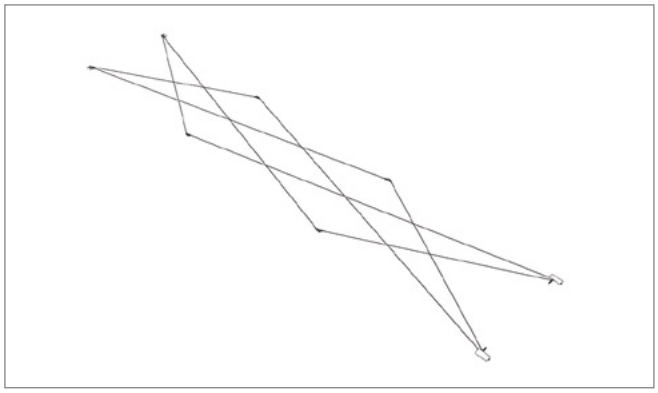

Pos. 5 **Edscha TS: 40 38 048 300**

レトロフィットキット ルーフ補強 8ロープ CS-Lite 13600（ローラーキャリッジなし）; 12,43 kg

Retrofit kit roof reinforcement 8 rope CS-Lite 13600 without roller carrier; 12,43 kg

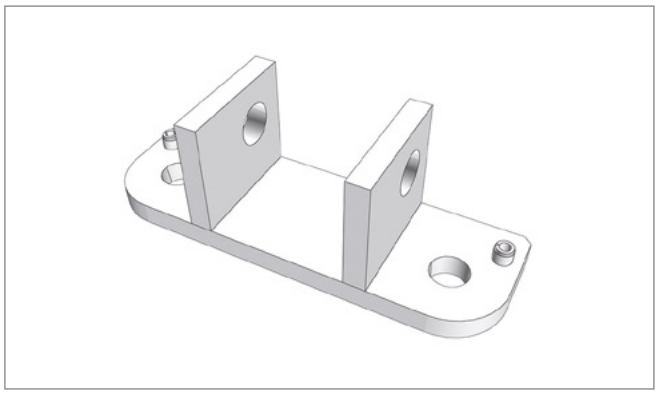

Pos. 6 **Edscha TS: 40 38 036 740**

ねじ接続込みブラケット; 0,31 kg

Bracket with screwing; 0,31 kg

補修部品 · *Spare parts*

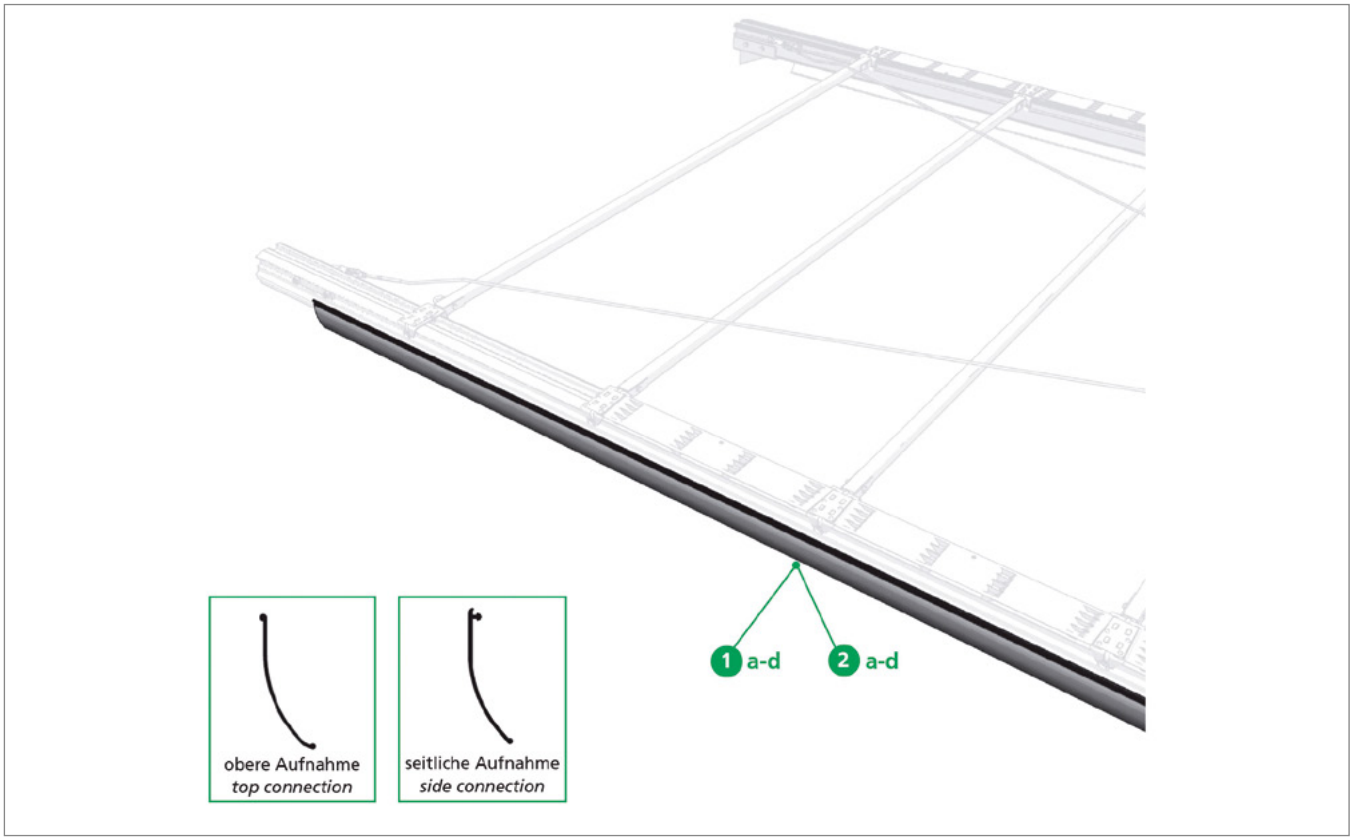

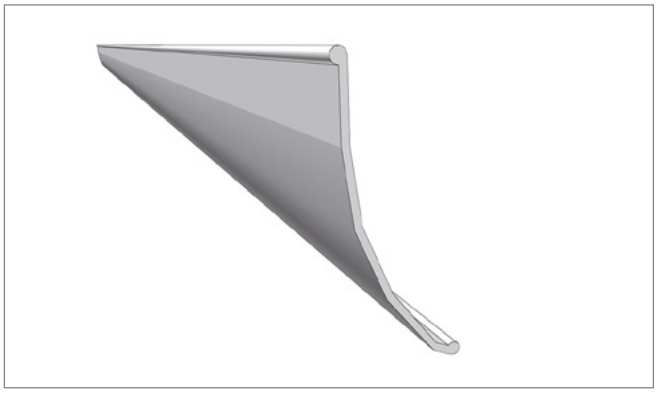

Pos. 1a **Edscha TS: 40 38 087 430**

プロファイルシーリング 14000 x 120 グレー Universal Classic (ロール); 6,60 kg

PVC pelmet 14000 x 120 grey Universal Classic (roll); 6,60 kg

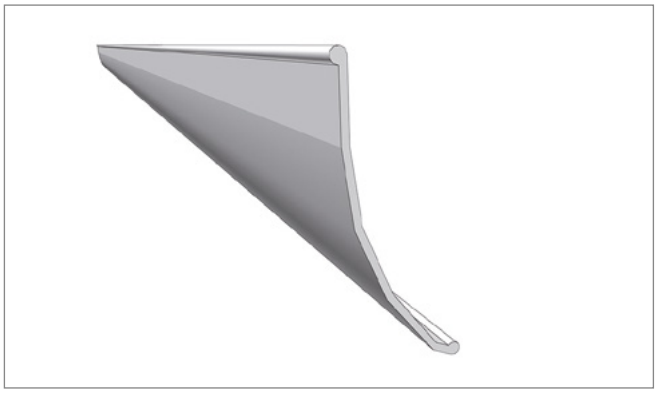

Pos. 1b **Edscha TS: 40 38 087 420**

プロファイルシーリング 33000 x 120 グレー Universal Classic (ロール); 21,60 kg

PVC pelmet 33000 x 120 grey Universal Classic (roll); 21,60 kg

補修部品 · *Spare parts*

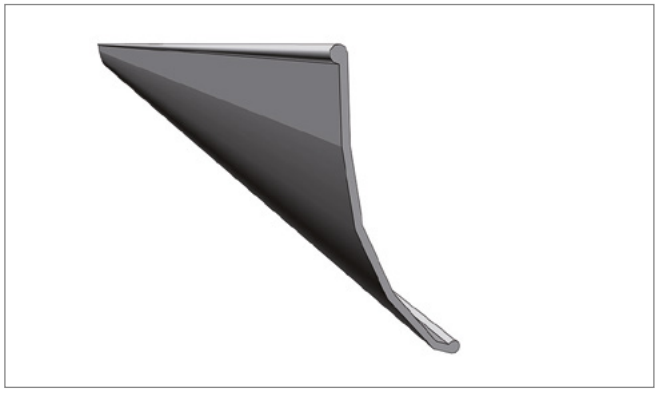

Pos. 1c **Edscha TS: 40 38 087 450**

プロファイルシーリング 14000 x 120 ブラック Universal Classic（ロール）; 7,20 kg

PVC pelmet 14000 x 120 black Universal Classic (roll); 7,20 kg

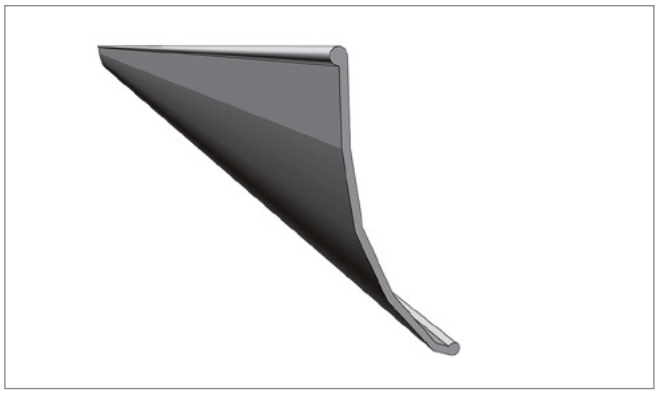

Pos. 1d **Edscha TS: 40 38 087 440**

プロファイルシーリング 33000 x 120 ブラック Universal Classic（ロール）; 16,80 kg

PVC pelmet 33000 x 120 black Universal Classic (roll); 16,80 kg

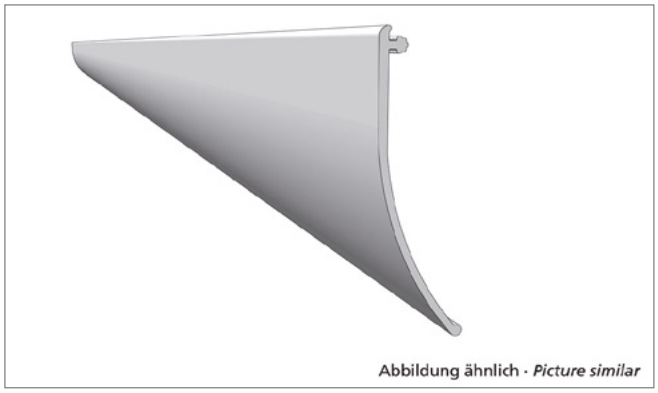

Pos. 2a **Edscha TS: 40 38 087 340**

プロファイルシーリング 13700 x 110 グレー Volume（ロール）; 7,20 kg

PVC pelmet 13700 x 110 grey Volume (roll); 7,20 kg

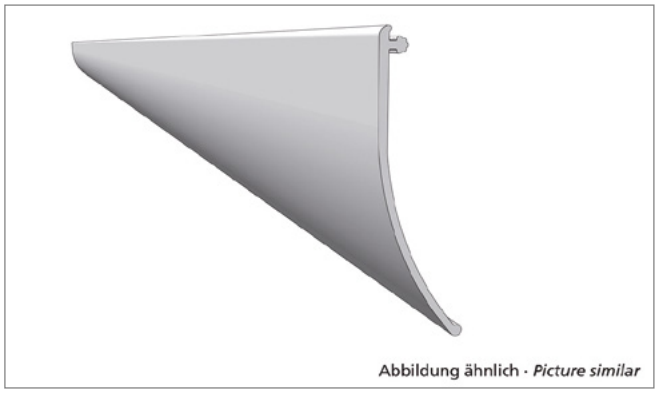

Pos. 2b **Edscha TS: 40 38 087 350**

プロファイルシーリング 18500 x 110 グレー Volume（ロール）; 10,60 kg

PVC pelmet 18500 x 110 grey Volume (roll); 10,60 kg

補修部品 · *Spare parts*

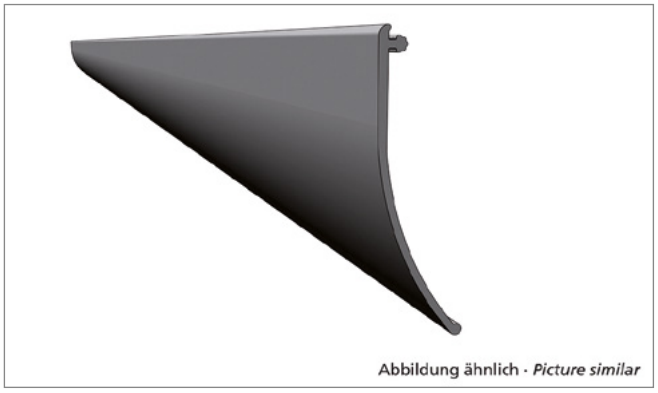

Pos. 2c **Edscha TS: 40 38 087 360**

プロファイルシーリング 13700 x 110 ブラック Volume（ロール）; 7,60 kg

PVC pelmet 13700 x 110 black side connection (roll); 7,60 kg

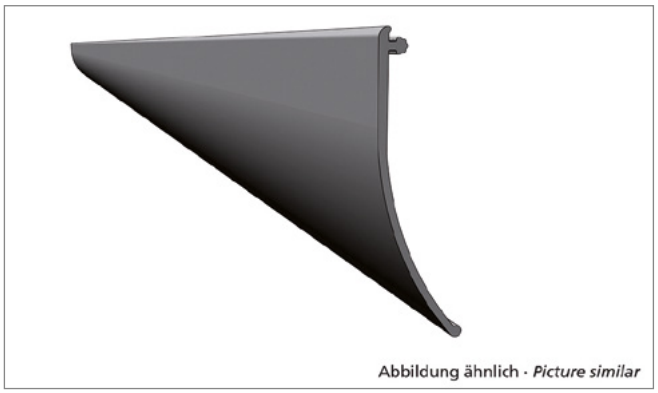

Pos. 2d **Edscha TS: 40 38 087 370**

プロファイルシーリング 18500 x 110 ブラック Volume（ロール）; 10,60 kg

PVC pelmet 18500 x 110 black Volume (roll); 10,60 kg

補修部品 · *Spare parts*

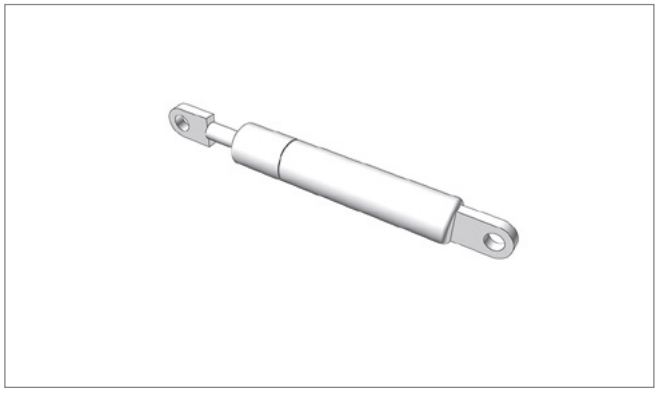

Pos. - **Edscha TS: 40 00 072 829**

ガススプリング 500 N; 0,12 kg

Gas spring 500 N; 0,12 kg

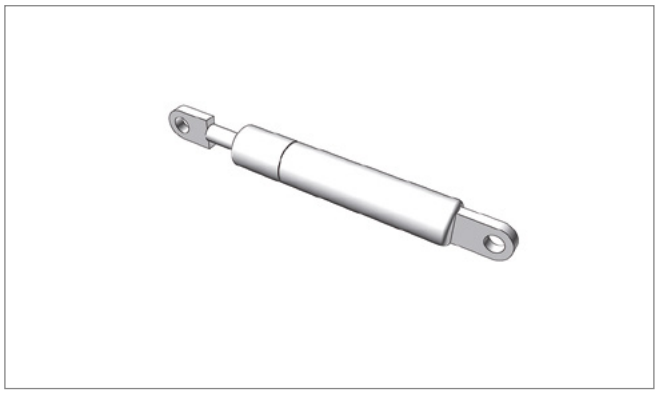

Pos. - **Edscha TS: 40 00 075 099**

ガススプリング 700 N; 0,14 kg

Gas spring 700 N; 0,14 kg

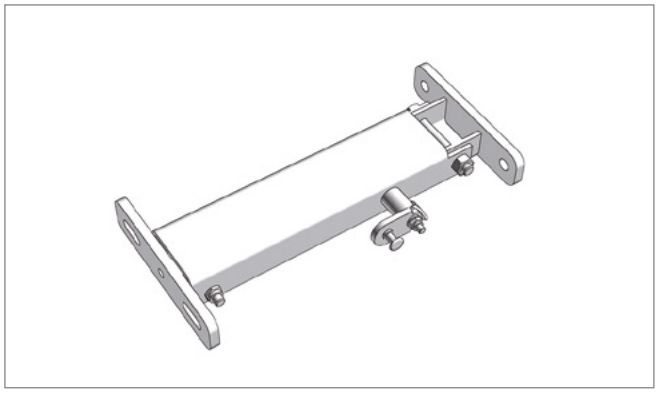

Pos. - **Edscha TS: 40 38 027 254**

リアポータル補強用エンドキャリッジロック付き自動フォールド 2 x 500 N 左; 2,48 kg

Automatic adjustment mechanism 2 x 500 N left with locking for end carriage for rear portal reinforcement; 2,48 kg

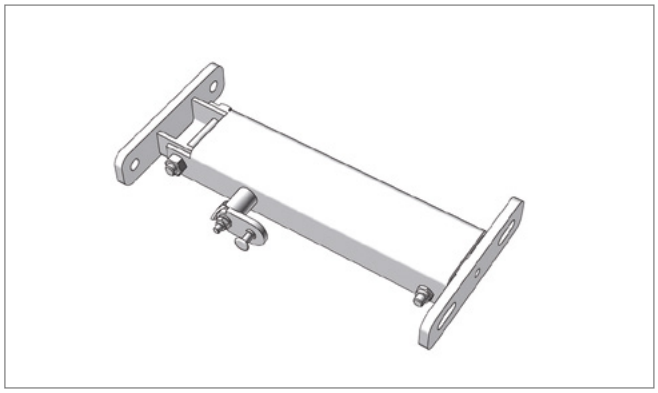

Pos. - **Edscha TS: 40 38 027 264**

リアポータル補強用エンドキャリッジロック付き自動フォールド 2 x 500 N 右; 2,51 kg

Automatic adjustment mechanism 2 x 500 N right with locking for end carriage for rear portal reinforcement; 2,51 kg

補修部品 · *Spare parts*

Pos. - **Edscha TS: 40 38 027 301**

自動フォールドセット 2 x 500 N 一式; 5,50 kg

Automatic fold up set 2 x 500 N cpl.; 5,50 kg

Pos. - **Edscha TS: 40 38 027 300**

自動フォールドセット 1 x 700 N 一式; 5,50 kg

Automatic fold up set 1 x 700 N cpl.; 5,50 kg

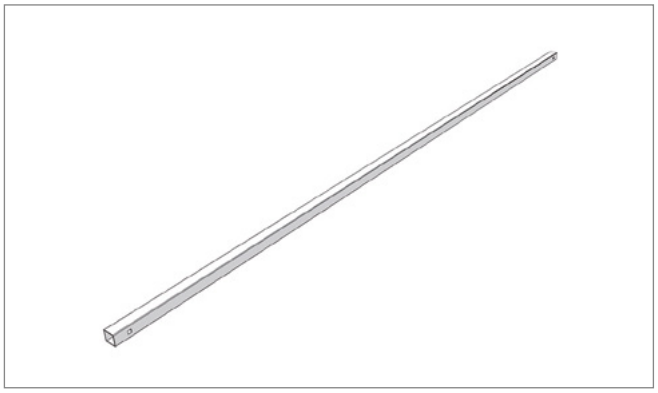

Pos. - **Edscha TS: 40 38 034 650**

ボウ 30 x 30 x 1.5 x 2330 パンチ加工 (AB 2570); 3,00 kg

Bow 30 x 30 x 1,5 x 2330 punched (AB 2570); 3,00 kg

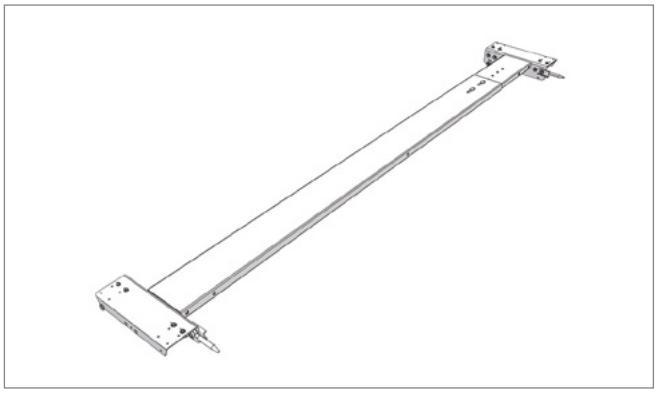

Pos. - **Edscha TS: 40 38 045 940**

エンドキャリッジ CS-Lite 2570; 17,68 kg

End carriage CS-Lite 2570; 17,68 kg

補修部品 · *Spare parts*

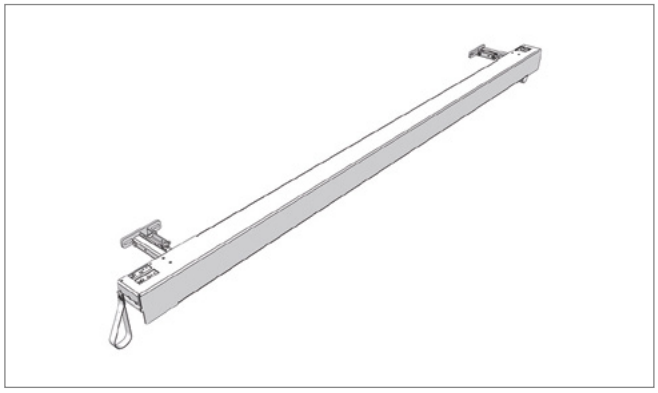

Pos. - **Edscha TS: 40 38 036 310**

自動フォールド込みガントリービーム CS 2570 H=113
Standard; 20,20 kg

Gantry beam incl. Automatic fold up CS 2570 h=113 standard; 20,20 kg

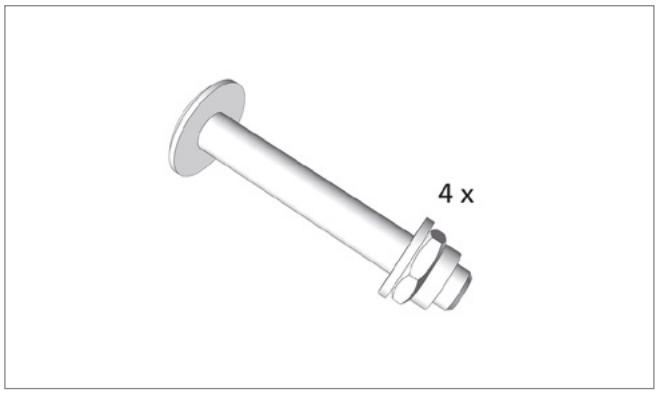

Pos. - **Edscha TS: 40 38 035 730**

エンドボウスクリューパッケージ; 0,14 kg

Screw pack rear roof bow; 0,14 kg

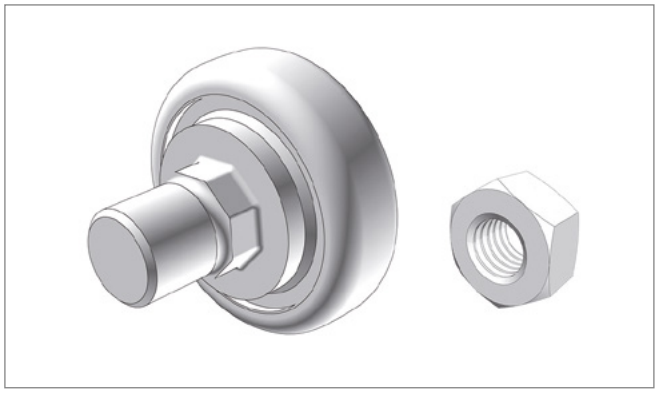

Pos. - **Edscha TS: 40 00 083 004**

ボルトM 8付きローラー 24 x 7; 0,02 kg

Roller 24 x 7 with thread bolt M 8; 0,02 kg

補修部品DB · *Spare parts DB*

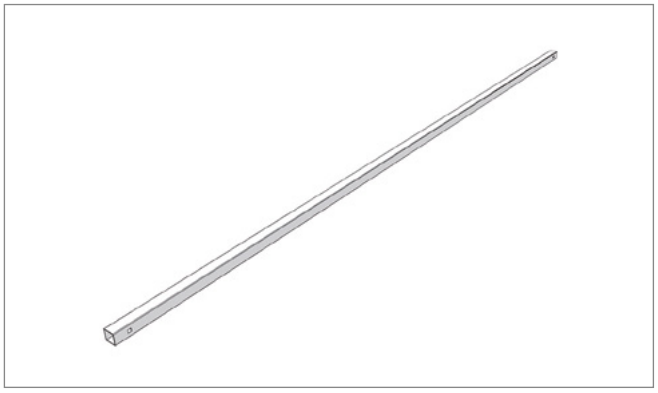

Pos. - **Edscha TS: 40 38 040 160**

ボウ 30 x 30 x 2 x 2310 パンチ加工 (AB 2550) DB*; 3,80 kg

Bow 30 x 30 x 2 x 2310 punched (AB 2550) DB; 3,80 kg*

DB = 複合輸送に適し、ドイツ鉄道でテスト済み

DB = suitable for combined use and aproved by German Railways

その他の情報およびヘルプ · *Further information and help*

本製品に関する詳細な情報およびヘルプは、当社ウェブサイト内のダウンロードエリアなどでご覧いただけます。

Further information on this product as well as help is available on our website, e.g. in the download area.

www.EdschaTS.com

CS-Lite Volumen

(2981 91XX / 2981 92XX)

屋根構造 · *Roof Structure*

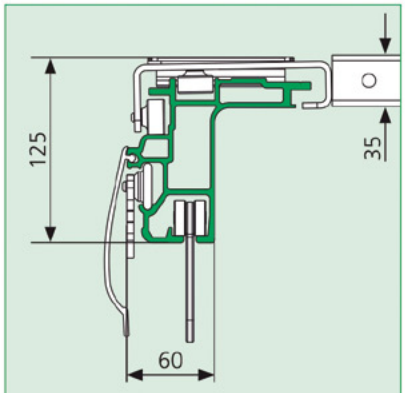

Standard CS-Lite Volumen 125 [1)]

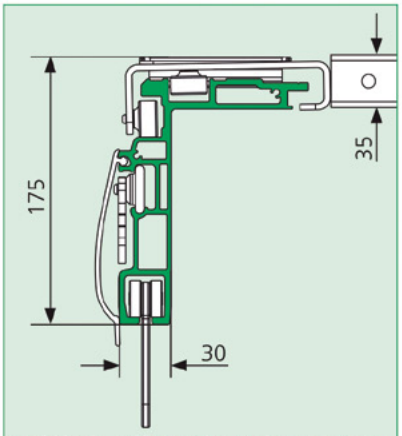

Hubdach · *Lift* CS-Lite Volumen 175 [1)]

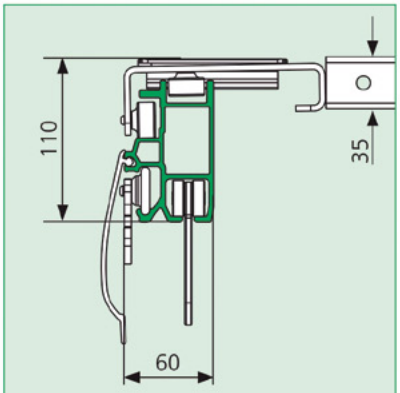

TIR · *Toll* CS-Lite Volumen 110

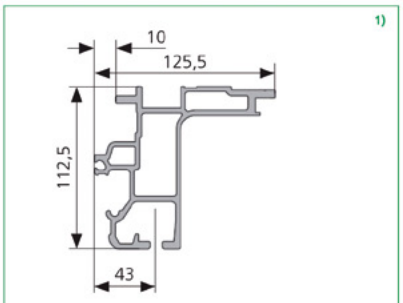

Alu-Träger
Aluminum beam: **38 049 420**

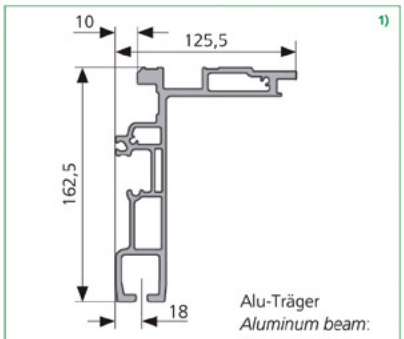

Alu-Träger
Aluminum beam:
38 045 120

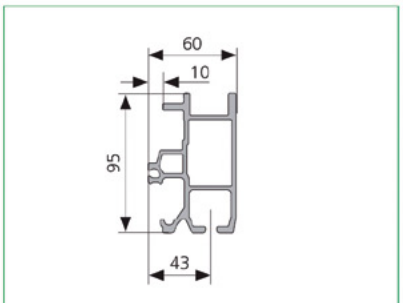

Alu-Träger
Aluminum beam: **38 049 430**

[1)] = Abbildung ähnlich · *Figure is similar*

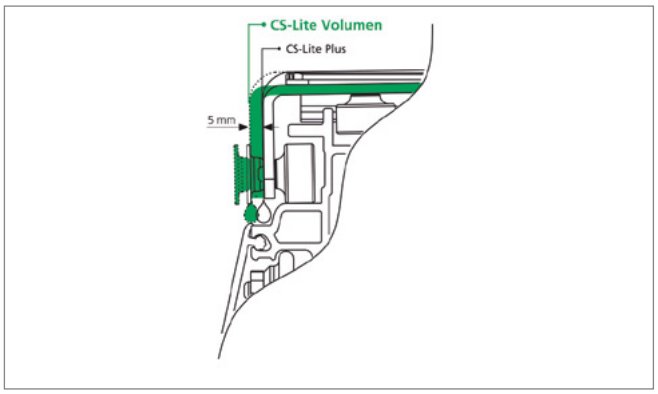

具体的な機能
Specific attribute

ルーフターポリン取り付け部を横方向に凹ませ、損傷を防止（CS-Lite Plus 125、CS-Lite Plus 175のみ）。

Laterally recessed roof tarpaulin attachment for protection against damage (Only for CS-Lite Volumen 125 and CS-Lite Volumen 175)

CS-Lite Volumen

(2981 91XX / 2981 92XX)

概要 · *Overview*

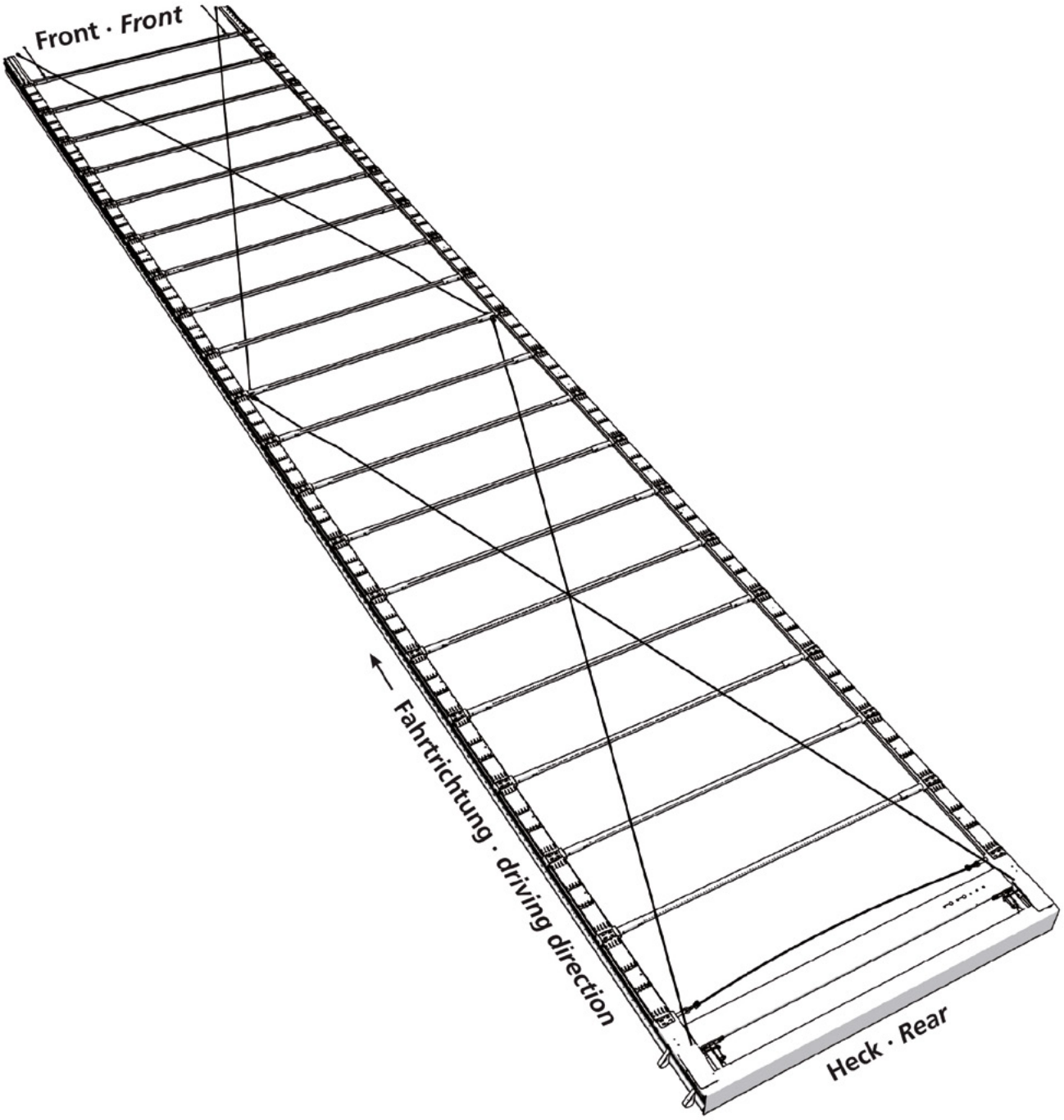

CS-Lite Volumen

(2981 91XX / 2981 92XX)

スペアパーツテール · *Spare parts rear*

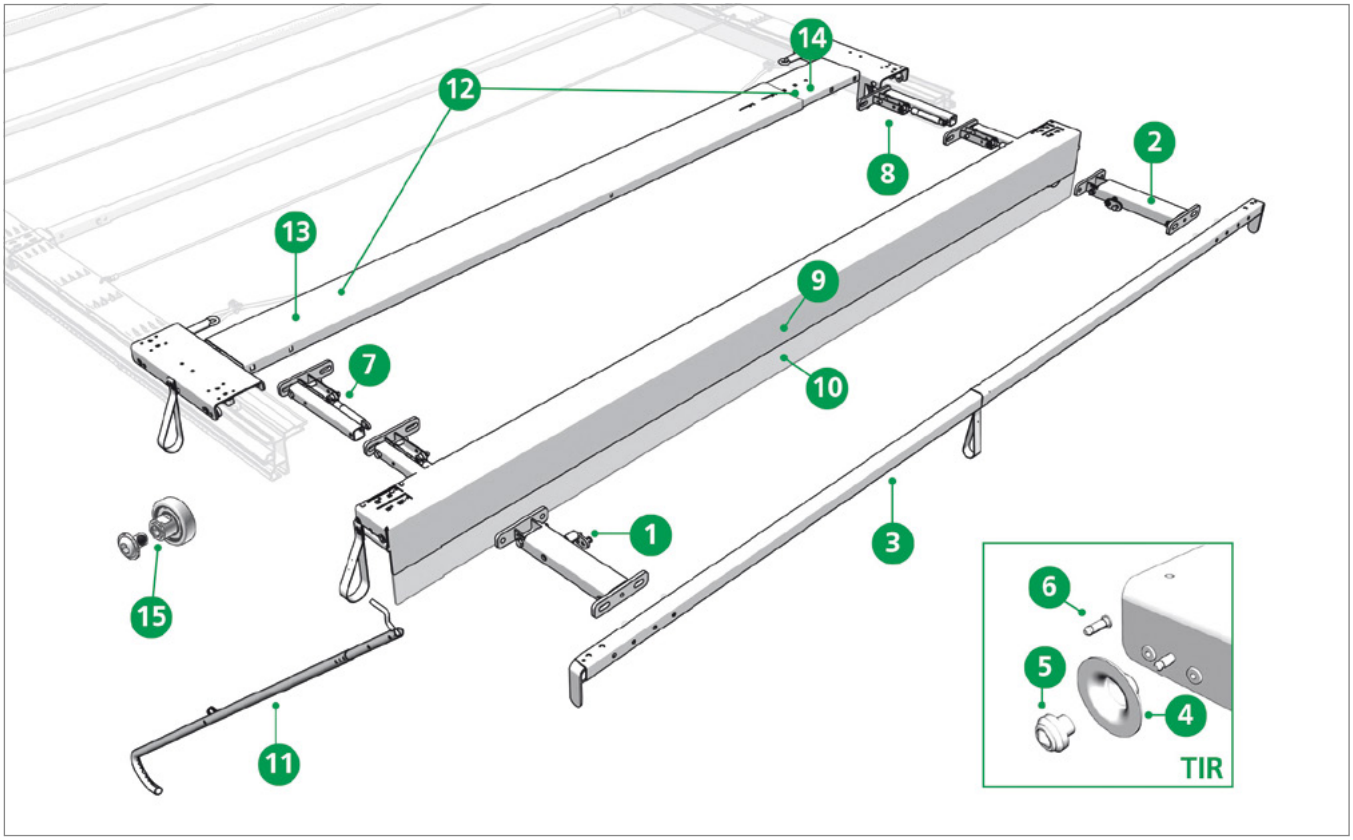

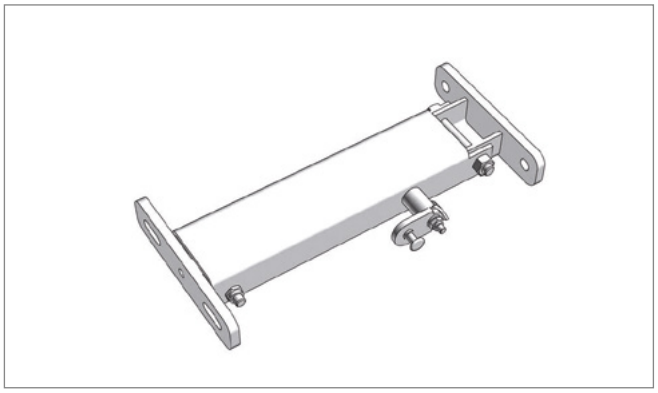

Pos. 1 **Edscha TS: 40 38 027 253**

リアポータル補強用エンドキャリッジロック付き自動フォールド
1 x 700 N 左; 2,37 kg

Automatic adjustment mechanism 1 x 700 N left with locking for End carriage for rear portal reinforcement; 2,37 kg

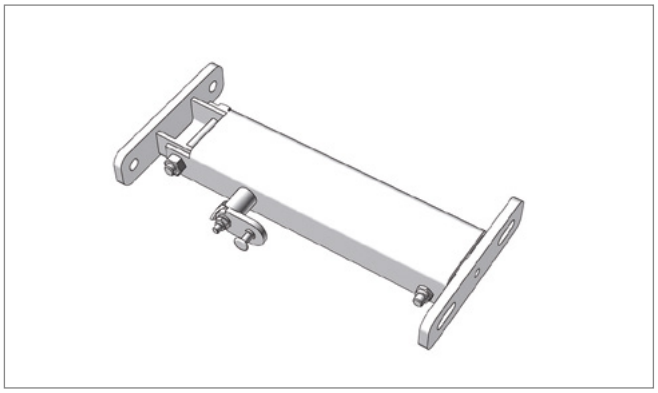

Pos. 2 **Edscha TS: 40 38 027 263**

リアポータル補強用エンドキャリッジロック付き自動フォールド
1 x 700 N 右; 2,37kg

Automatic adjustment mechanism 1 x 700 N right with locking for End carriage for rear portal reinforcement; 2,37kg

CS-Lite Volumen

(2981 91XX / 2981 92XX)

スペアパーツテール · *Spare parts rear*

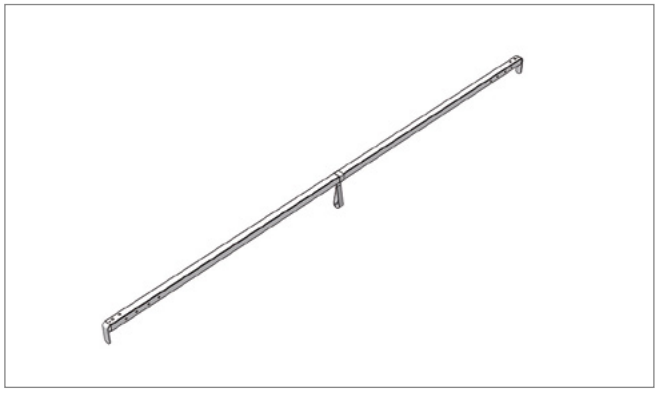

Pos. 3 **Edscha TS: 40 38 035 360**

リアポータル補強用エンドキャリッジとの併用専用エンドボウ 2550; 5,45 kg

End bow 2550 just in combination with end carriage for rear portal reinforcement; 5,45 kg

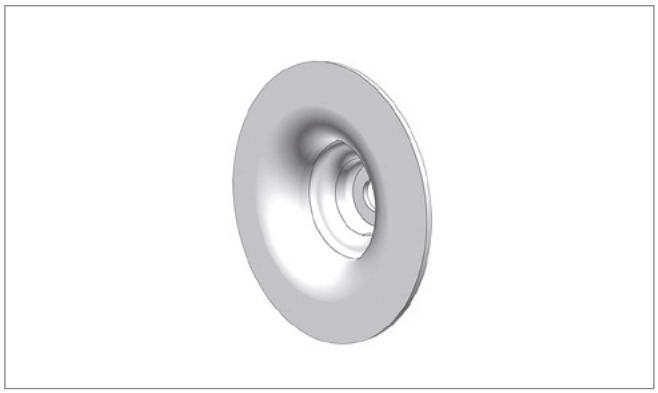

Pos. 4 **Edscha TS: 40 38 035 920**

ターポリンシート固定ディスク DB* TIR; 0,02 kg

Fixing disc for tarpaulin DB TIR; 0,02 kg*

DB = 複合輸送に適し、ドイツ鉄道でテスト済み

DB = suitable for combined use and aproved by German Railways

Pos. 5 **Edscha TS: 40 38 037 460**

高セキュリティシール TIR; 0,01 kg

High secure plomb TIR; 0,01 kg

Pos. 6 **Edscha TS: 40 38 037 430**

軸 TIR; 0,00 kg

Axle TIR; 0,00 kg

CS-Lite Volumen

(2981 91XX / 2981 92XX)

スペアパーツテール · *Spare parts rear*

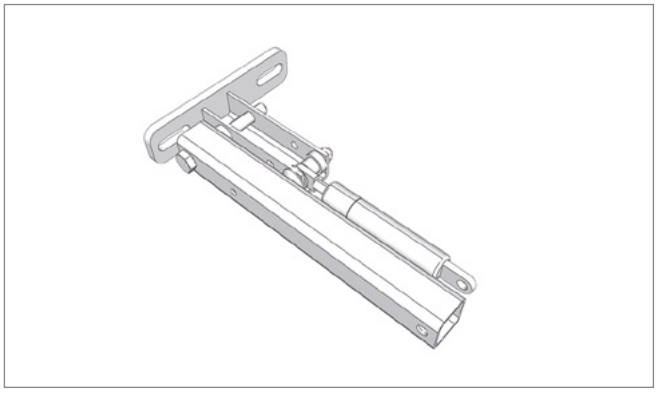

Pos. 7 **Edscha TS: 40 38 049 450**

ホルダー左; 1,30 kg

Bracket left; 1,30 kg

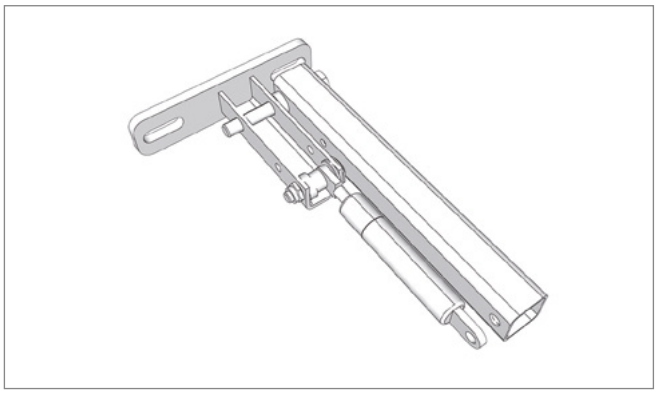

Pos. 8 **Edscha TS: 40 38 049 460**

ホルダー右; 1,30 kg

Bracket right; 1,30 kg

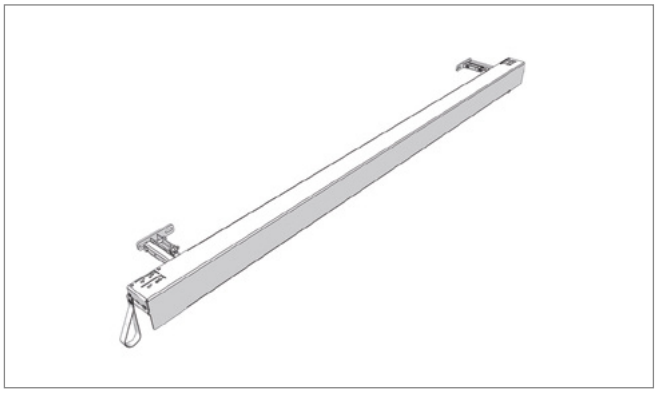

Pos. 9 **Edscha TS: 40 38 055 710**

ガントリービーム 2550 x 130 (一式) ; 24,00 kg

Gantry beam 2550 x 130 (complete); 24,00 kg

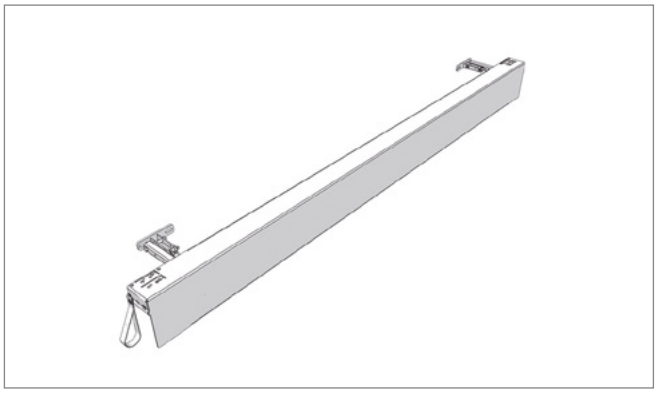

Pos. 10 **Edscha TS: 40 38 055 750**

ガントリービーム 2550 x 213 (一式) ; 25,00 kg

Gantry beam 2550 x 213 (complete); 25,00 kg

CS-Lite Volumen

(2981 91XX / 2981 92XX)

スペアパーツテール · *Spare parts rear*

Pos. 11 **Edscha TS: 40 38 062 430**

タイロッド; 4,00 kg

Tie rod; 4,00 kg

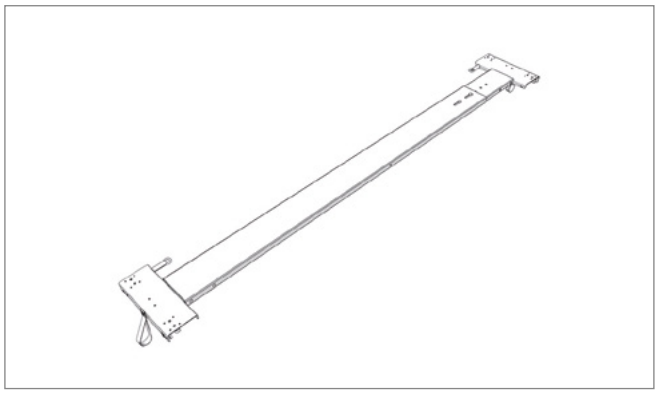

Pos. 12 **Edscha TS: 40 38 068 760**

エンドキャリッジ CS-Lite Plus 2550（0 38 058 820込み、リフトなし）; 18,00 kg

End carriage CS-Lite Plus 2550 (incl. 40 38 058 820 without lift); 18,00 kg

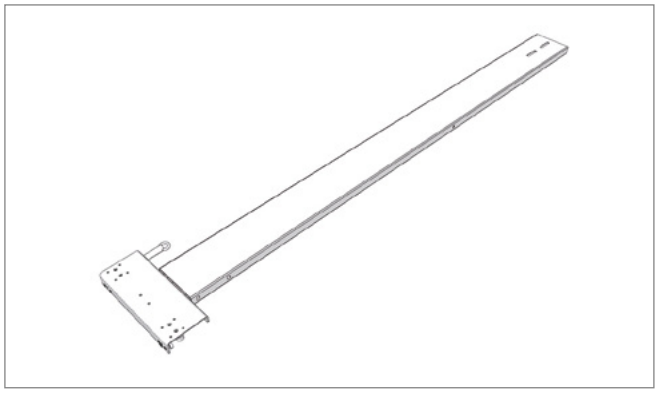

Pos. 13 **Edscha TS: 40 38 048 130**

エンドキャリッジ 左 CS-Lite Vol. & CS-Lite Plus; 12,20 kg

End carriage left CS-Lite Vol. & CS-Lite Plus; 12,20 kg

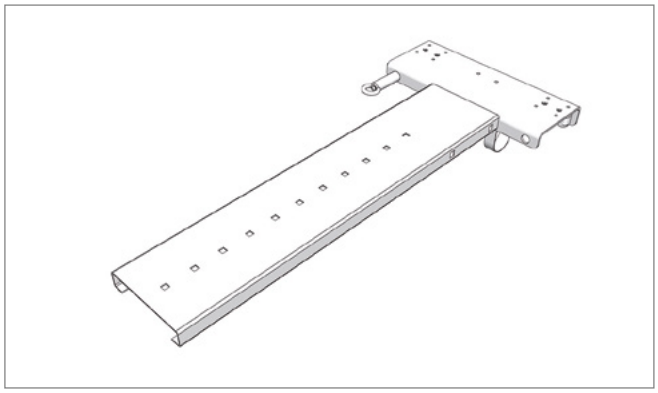

Pos. 14 **Edscha TS: 40 38 048 140**

エンドキャリッジ 右 CS-Lite Vol. & CS-Lite Plus; 5,90 kg

End carriage right CS-Lite Vol. & CS-Lite Plus; 5,90 kg

スペアパーツテール · *Spare parts rear*

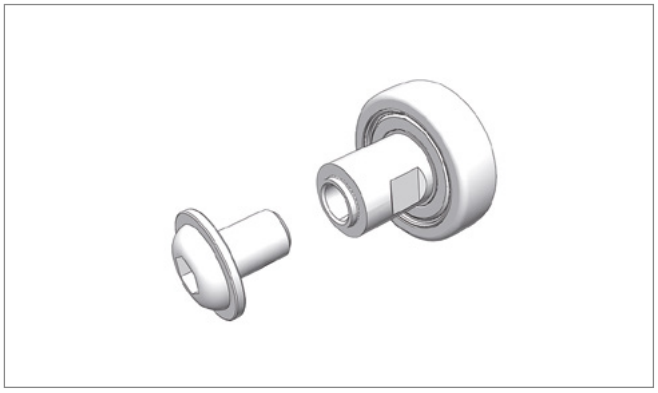

Pos. 15 **Edscha TS: 40 38 072 780**

修理キット 内ねじM6付きローラー; 0,03 kg

Repair kit roller with inside thread M6; 0,03 kg

CS-Lite Volumen

(2981 91XX / 2981 92XX)

スペアパーツテール · *Spare parts rear*

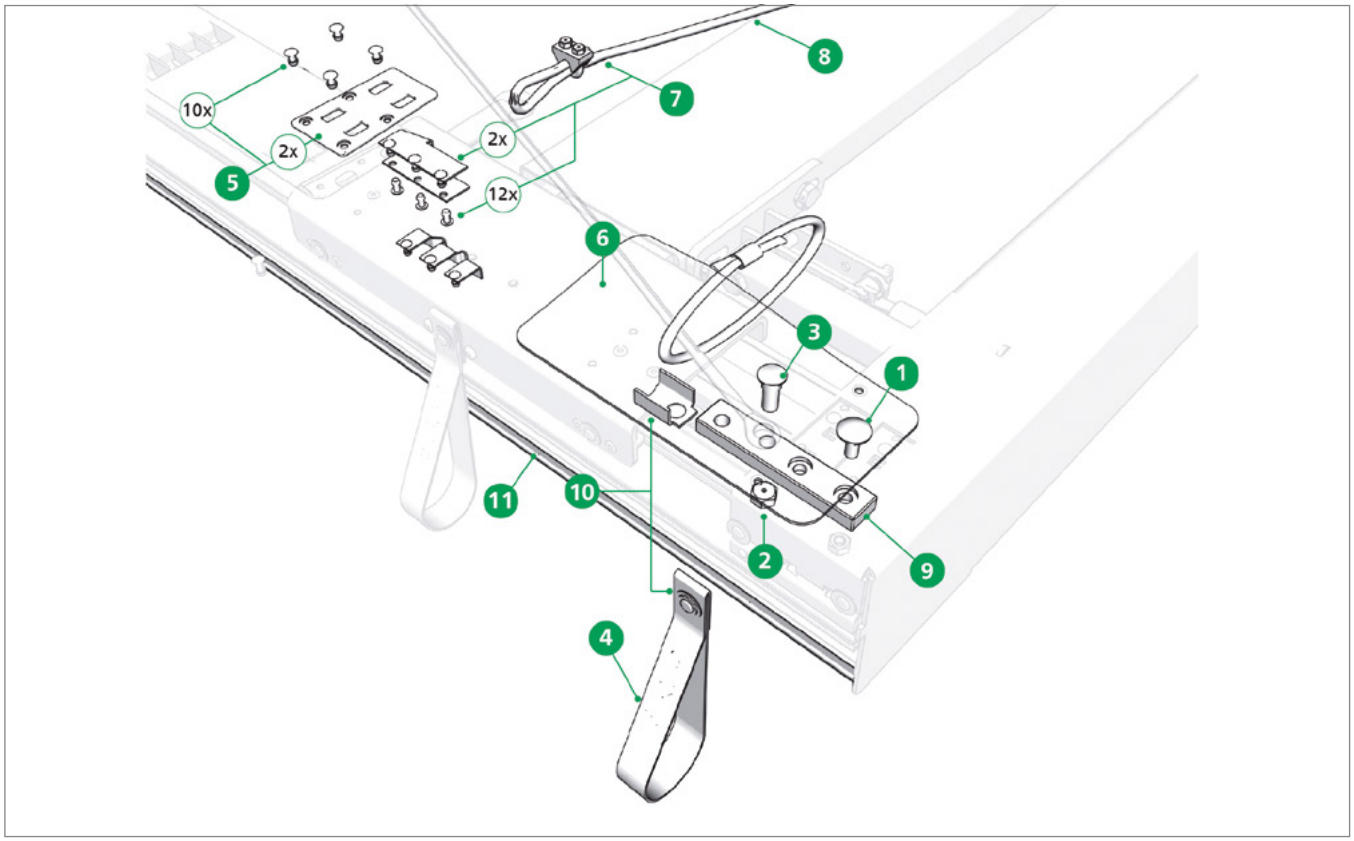

Pos. 1 **Edscha TS: 40 00 078 164**

丸頭ねじ M 8 x 20; 0,01 kg

Round head screw M 8 x 20; 0,01 kg

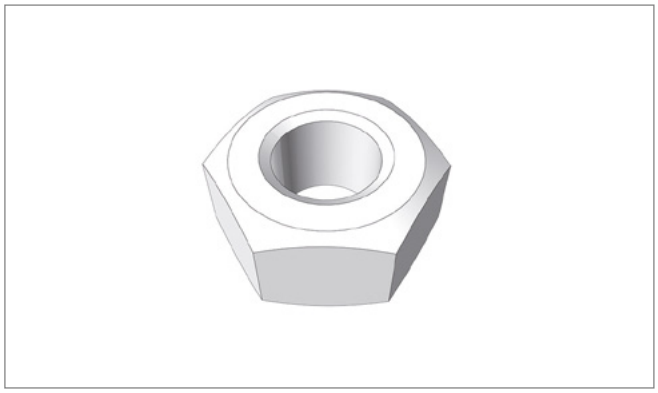

Pos. 2 **Edscha TS: 40 00 079 474**

六角ナット M 10 V; 0,01 kg

Hexagonal nut M 10 V; 0,01 kg

CS-Lite Volumen

(2981 91XX / 2981 92XX)

スペアパーツテール · *Spare parts rear*

Pos. 3 **Edscha TS: 40 01 011 031**

EN 12642 XL用圧入ねじ M 10 x 27.5*; 0,02 kg

Insert screw M 10 x 27,5 for EN 12642 XL; 0,02 kg*

EN 12642 XL 貨物固定用ボディワーク

EN 12642 XL for cargo securing bodyworks

Pos. 4 **Edscha TS: 40 38 033 041**

プルループ一式; 0,02 kg

Pull strip cpl.; 0,02 kg

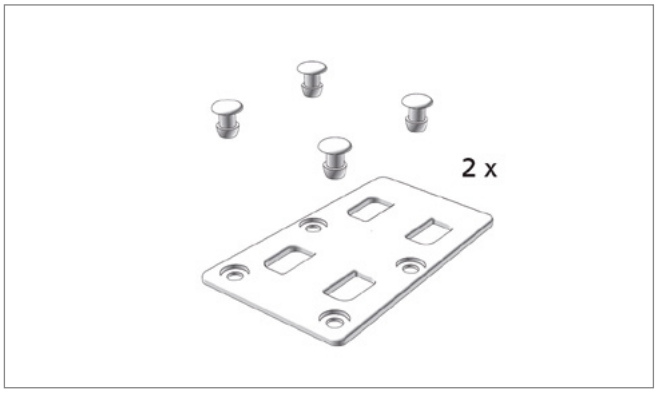

Pos. 5 **Edscha TS: 40 38 035 910**

アセンブリキット ホールドプレート; 0,07 kg

Mounting kit holding plate; 0,07 kg

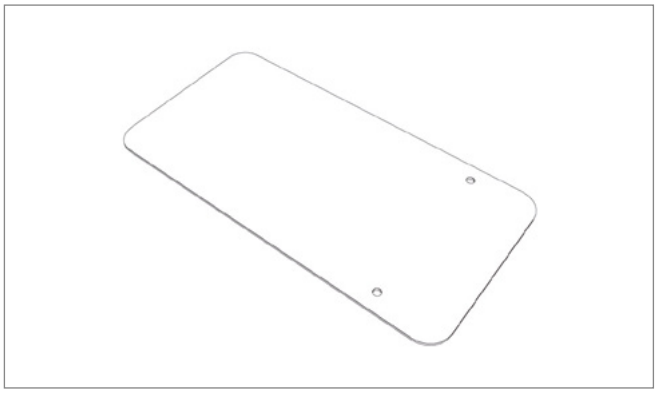

Pos. 6 **Edscha TS: 40 38 037 840**

カバー; 0,12 kg

Covering; 0,12 kg

CS-Lite Volumen

(2981 91XX / 2981 92XX)

スペアパーツテール · *Spare parts rear*

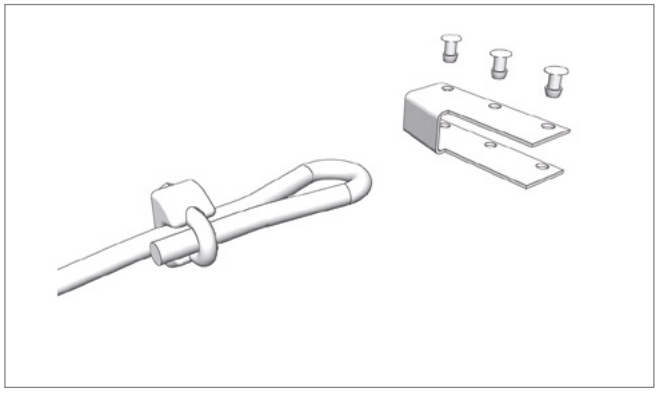

Pos. 7 **Edscha TS: 40 38 050 690**

ロッキングセット CS-Lite Vol. & CS-Lite Plus 嵌め合い式; 0,21 kg

Locking set CS-Lite Vol. & CS-Lite Plus positive; 0,21 kg

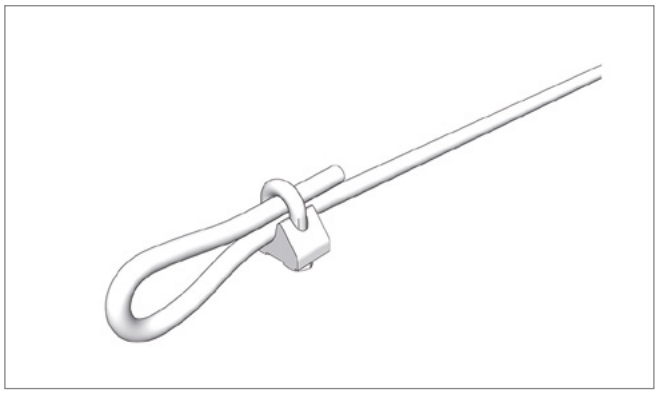

Pos. 8 **Edscha TS: 40 38 049 030**

ロッキングロープ + 2 ロープクランプ; 0,28 kg

Locking cable + 2 cable clamps; 0,28 kg

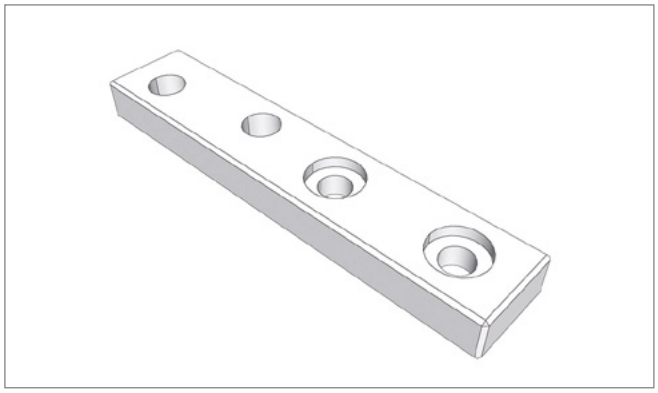

Pos. 9 **Edscha TS: 40 38 051 950**

ワイヤーロープ接続; 0,26 kg

Rope connection; 0,26 kg

Pos. 10 **Edscha TS: 40 38 058 820**

U-プロファイルセット CS-Lite Plus; 0,20 kg

U-Profile kit CS-Lite Plus; 0,20 kg

スペアパーツテール · *Spare parts rear*

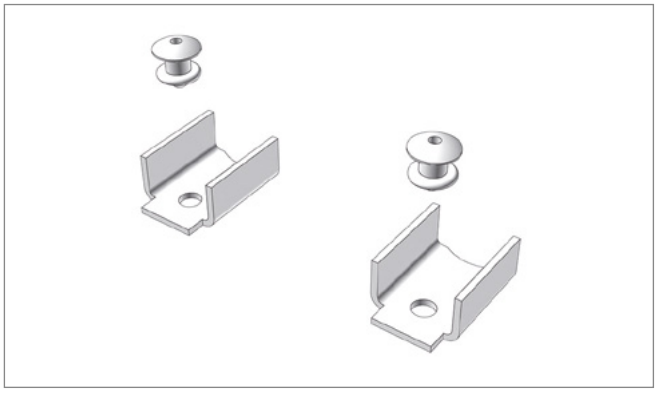

Pos. 11 **Edscha TS: 40 38 048 410**

C-Profile 2x リベット 2x; 0,02 kg

C-profile 2x Rivet 2x; 0,02 kg

CS-Lite Volumen

(2981 91XX / 2981 92XX)

補修部品 · *Spare parts*

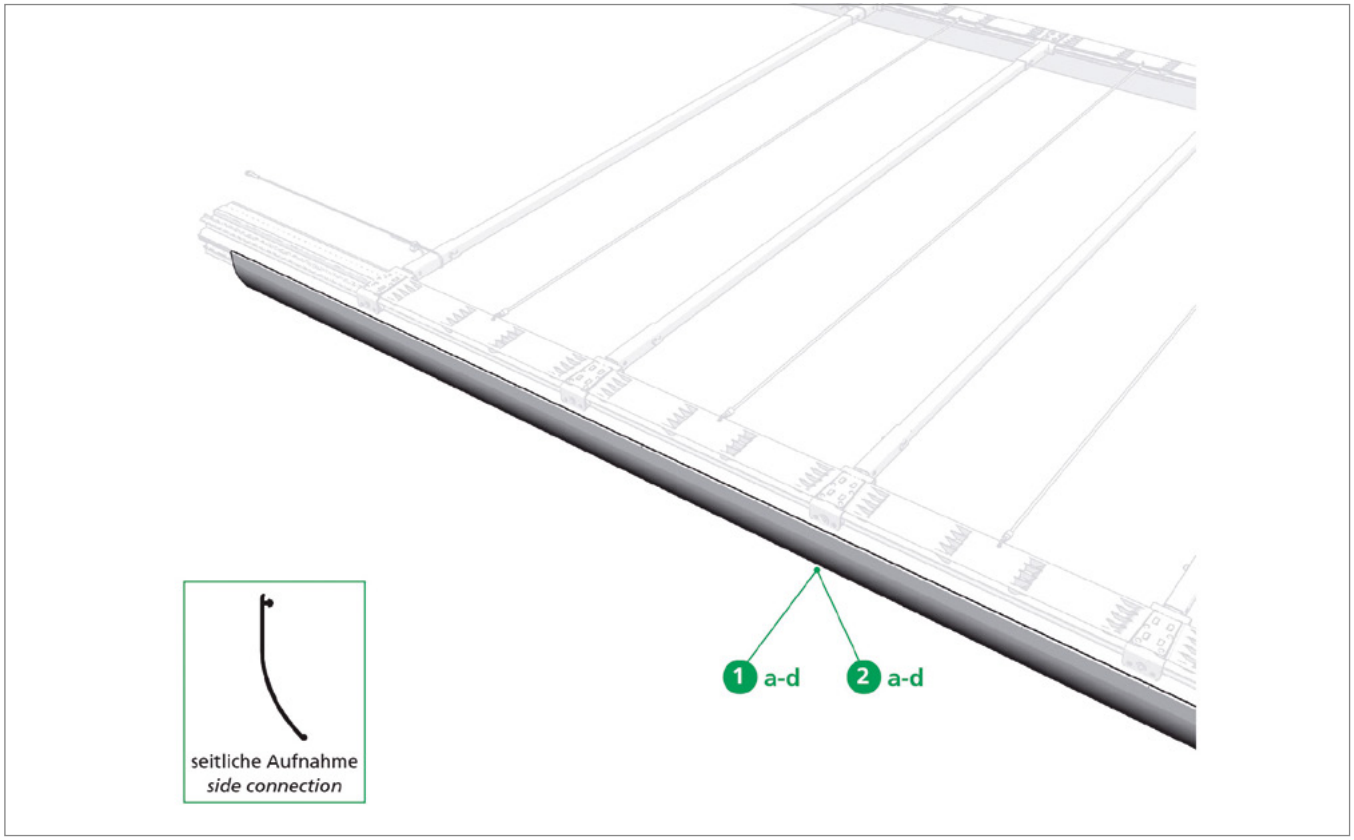

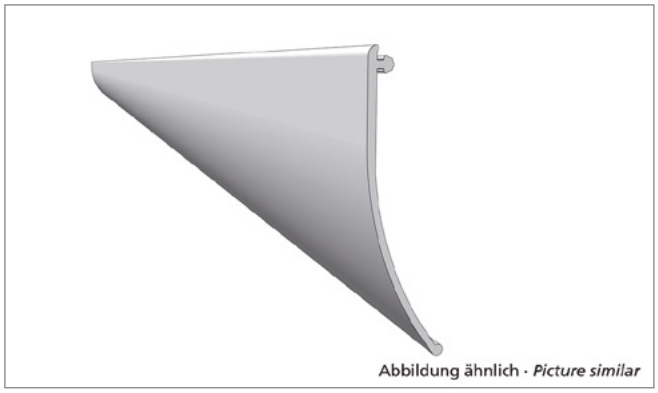

Pos. 1a **Edscha TS: 40 38 087 380**

プロファイルシーリング 13700 x 125 グレー Standard（ロール）; 8,18 kg

PVC pelmet 13700 x 125 grey Standard (roll); 8,18 kg

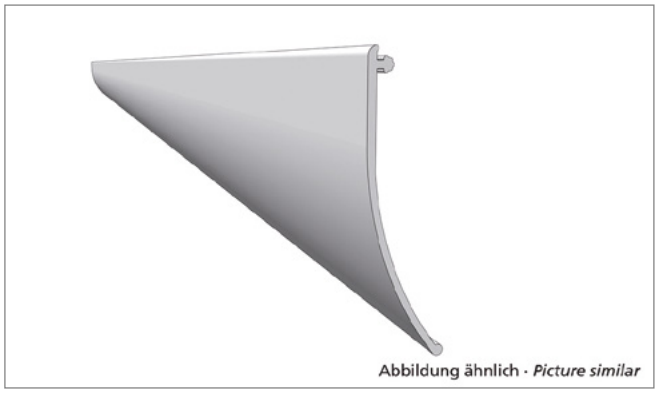

Pos. 1b **Edscha TS: 40 38 087 390**

プロファイルシーリング 18500 x 125 グレー Standard（ロール）; 11,80 kg

PVC pelmet 18500 x 125 grey Standard (roll); 11,80 kg

CS-Lite Volumen

(2981 91XX / 2981 92XX)

補修部品 · *Spare parts*

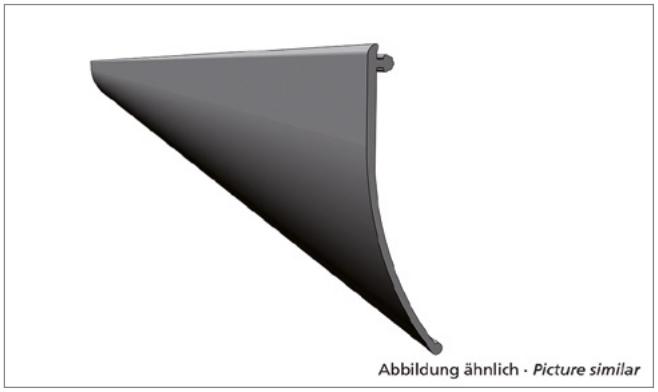

Pos. 1c **Edscha TS: 40 38 087 400**

プロファイルシーリング 13700 x 125 ブラック Standard（ロール）; 9,20 kg

PVC pelmet 13700 x 125 black Standard (roll); 9,20 kg

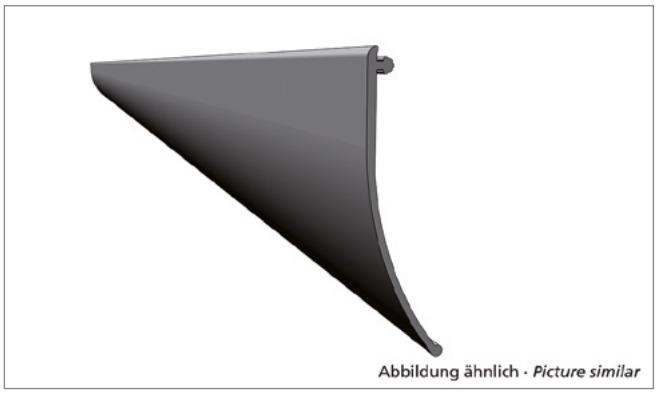

Pos. 1d **Edscha TS: 40 38 087 410**

プロファイルシーリング 18500 x 125 ブラック Standard（ロール）; 12,00 kg

PVC pelmet 18500 x 125 black Standard (roll); 12,00 kg

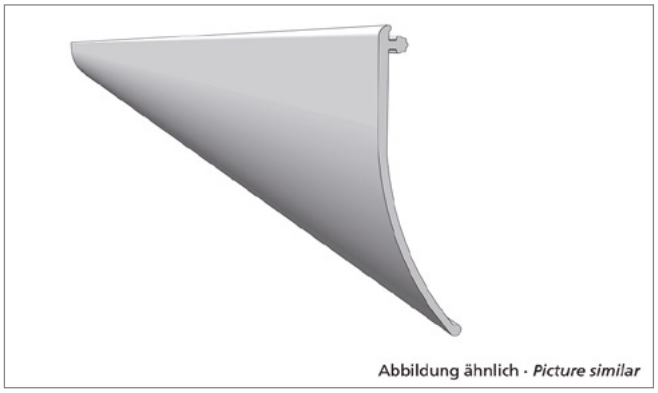

Pos. 2a **Edscha TS: 40 38 087 340**

プロファイルシーリング 13700 x 110 グレー Volume（ロール）; 7,20 kg

PVC pelmet 13700 x 110 grey Volume (roll); 7,20 kg

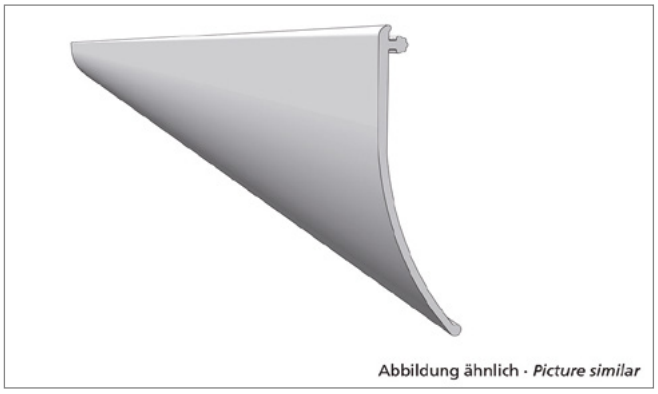

Pos. 2b **Edscha TS: 40 38 087 350**

プロファイルシーリング 18500 x 110 グレー Volume（ロール）; 10,60 kg

PVC pelmet 18500 x 110 grey Volume (roll); 10,60 kg

CS-Lite Volumen

(2981 91XX / 2981 92XX)

補修部品 · *Spare parts*

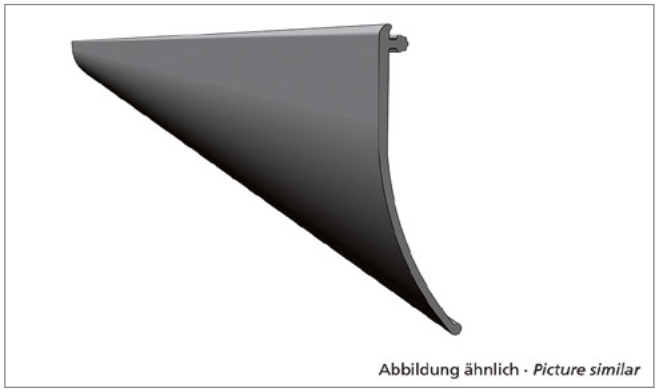

Pos. 2c **Edscha TS: 40 38 087 360**

プロファイルシーリング 13700 x 110 ブラック Volume（ロール）; 7,60 kg

PVC pelmet 13700 x 110 black side connection (roll); 7,60 kg

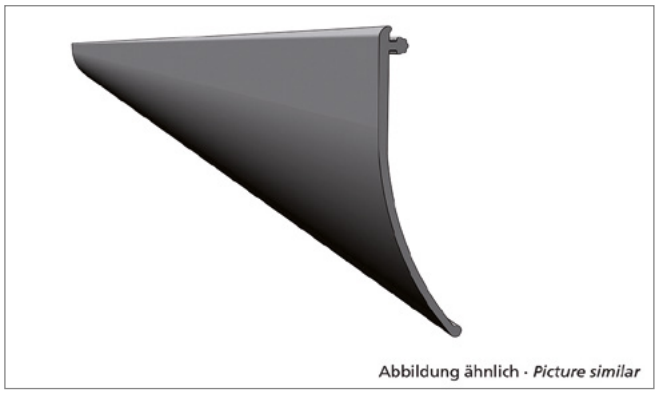

Pos. 2d **Edscha TS: 40 38 087 370**

プロファイルシーリング 18500 x 110 ブラック Volume（ロール）; 10,60 kg

PVC pelmet 18500 x 110 black Volume (roll); 10,60 kg

CS-Lite Volumen

(2981 91XX / 2981 92XX)

スペアパーツ中 · *Spare parts middle*

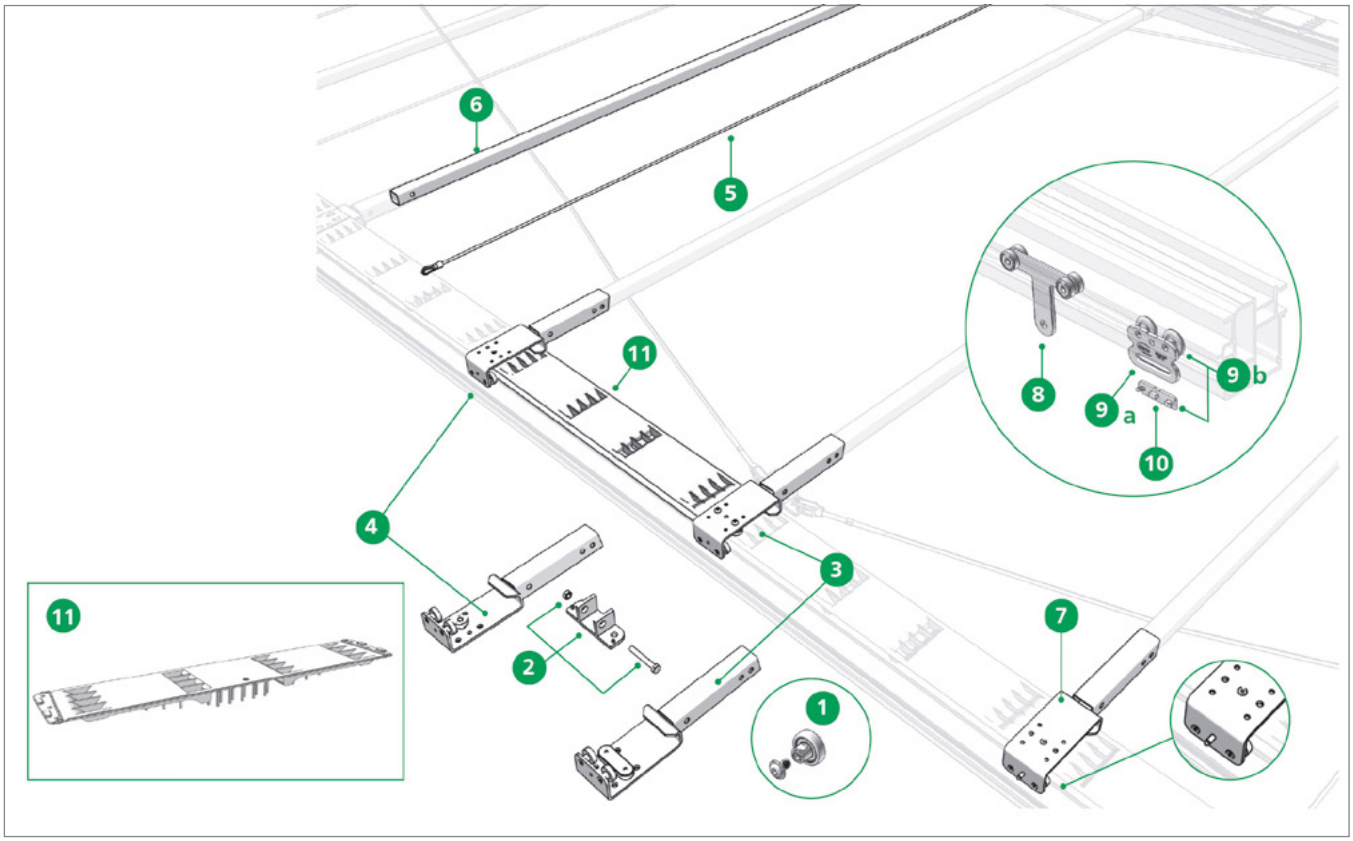

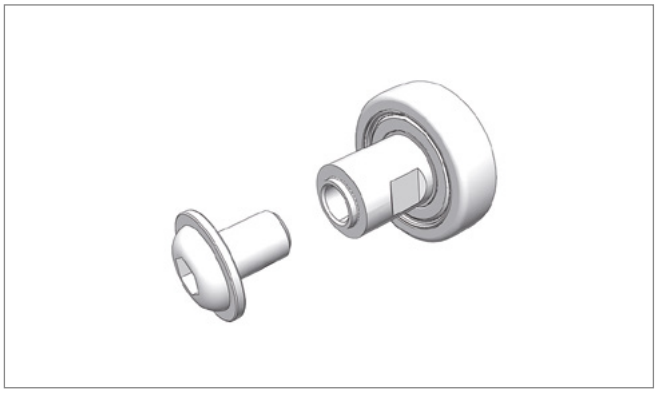

Pos. 1 **Edscha TS: 40 38 072 780**

修理キット 内ねじM6付きローラー; 0,03 kg

Repair kit roller with inside thread M6; 0,03 kg

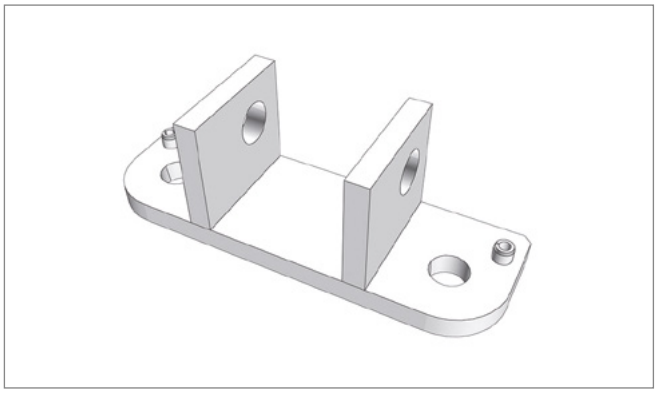

Pos. 2 **Edscha TS: 40 38 036 740**

ねじ接続込みブラケット; 0,31 kg

Bracket with screwing; 0,31 kg

CS-Lite Volumen

(2981 91XX / 2981 92XX)

スペアパーツ中 · *Spare parts middle*

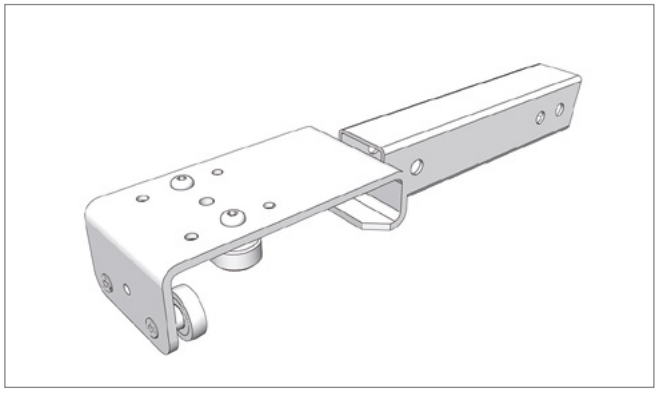

Pos. 3 **Edscha TS: 40 38 048 170**

ローラーキャリッジ スチール スライド CS-Lite Vol. & CS-Lite Plus; 1,02 kg

Roller carrier steel sliding block CS-Lite Vol. & CS-Lite Plus; 1,02 kg

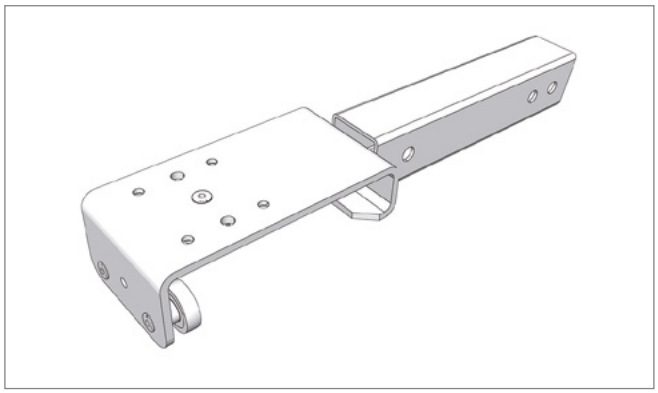

Pos. 4 **Edscha TS: 40 38 080 140**

ローラーキャリッジ スチール CS-Lite Vol. & CS-Lite Plus 3ローラー; 0,88 kg

Roller carriage steel CS-Lite Vol. & CS-Lite Plus 3 roller; 0,88 kg

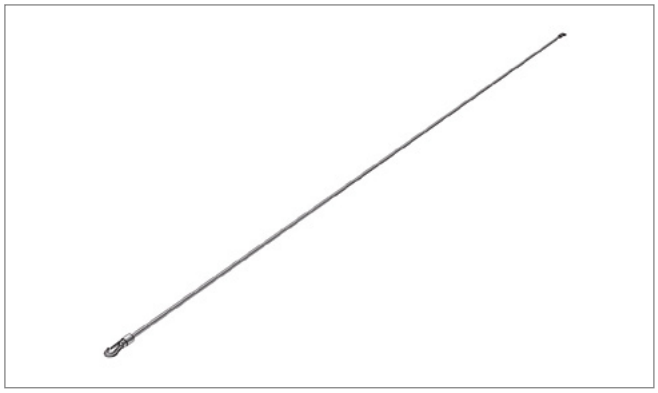

Pos. 5 **Edscha TS: 40 38 055 570**

拡張ロープ 1300 XL; 0,04 kg

Expander rope 1300 XL; 0,04 kg

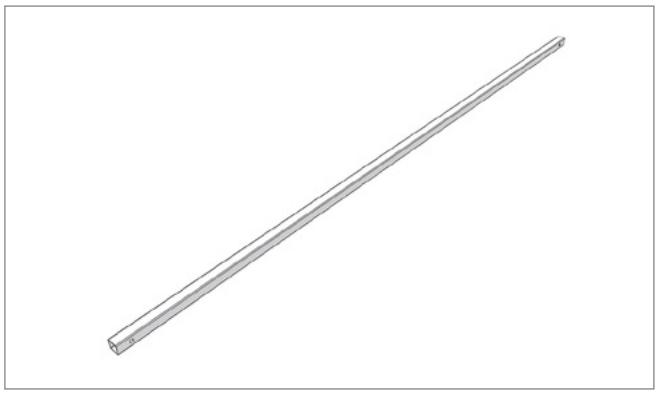

Pos. 6 **Edscha TS: 40 38 055 700**

ボウ 30 x 30 x 1.5 x 2076 パンチ加工; 2,75 kg

Bow 30 x 30 x 1,5 x 2076 punched; 2,75 kg

CS-Lite Volumen

(2981 91XX / 2981 92XX)

スペアパーツ中 · *Spare parts middle*

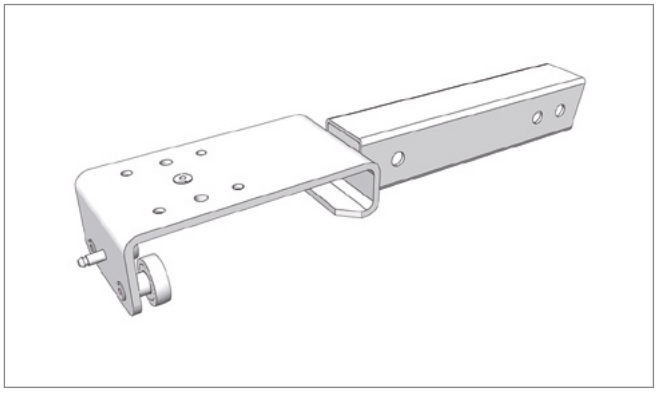

Pos. 7 **Edscha TS: 40 38 058 190**

ローラーキャリッジ TIR; 0,84 kg

Roller carrier TIR; 0,84 kg

Pos. 8 **Edscha TS: 40 38 048 420**

支柱キャリッジ Vol./Std/Univ.; 0,03 kg

Stanchion roller carrier Vol./Std/Univ.; 0,03 kg

Pos. 9a **Edscha TS: 40 38 085 810**

クリップなしサイドターポリンシートローラー; 0,20 kg

Side tarpaulin roller without clip; 0,20 kg

Pos. 9b **Edscha TS: 40 38 085 800**

クリップ付きサイドターポリンシートローラー; 0,22 kg

Side tarpaulin roller with clip; 0,22 kg

CS-Lite Volumen

(2981 91XX / 2981 92XX)

スペアパーツ中 · *Spare parts middle*

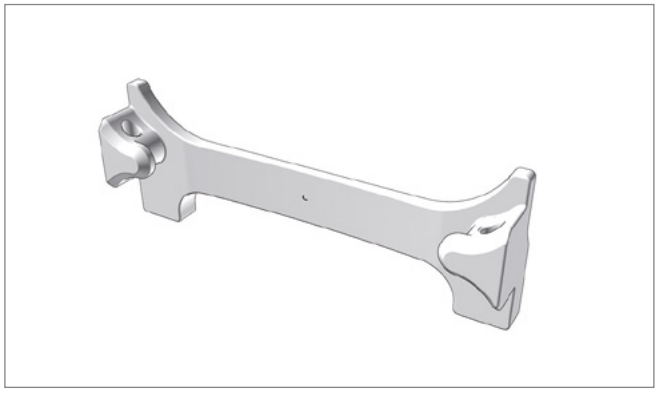

Pos. 10 **Edscha TS: 40 38 079 750**

ターポリンシートローラー用保護クリップ; 0,01 kg

Safety-clip for tarpaulin roller; 0,01 kg

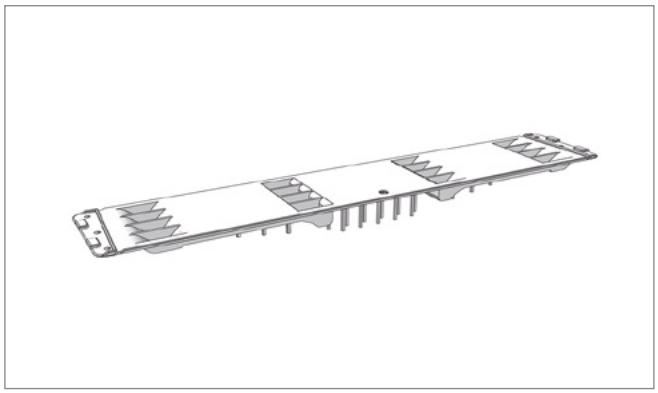

Pos. 11 **Edscha TS: 40 38 081 370**

プラスチック製フラップヒンジ 650 TIR; 0,18 kg

Plastic flap hinge 650 TIR; 0,18 kg

CS-Lite Volumen

(2981 91XX / 2981 92XX)

スペアパーツ前面 · *Spare parts front*

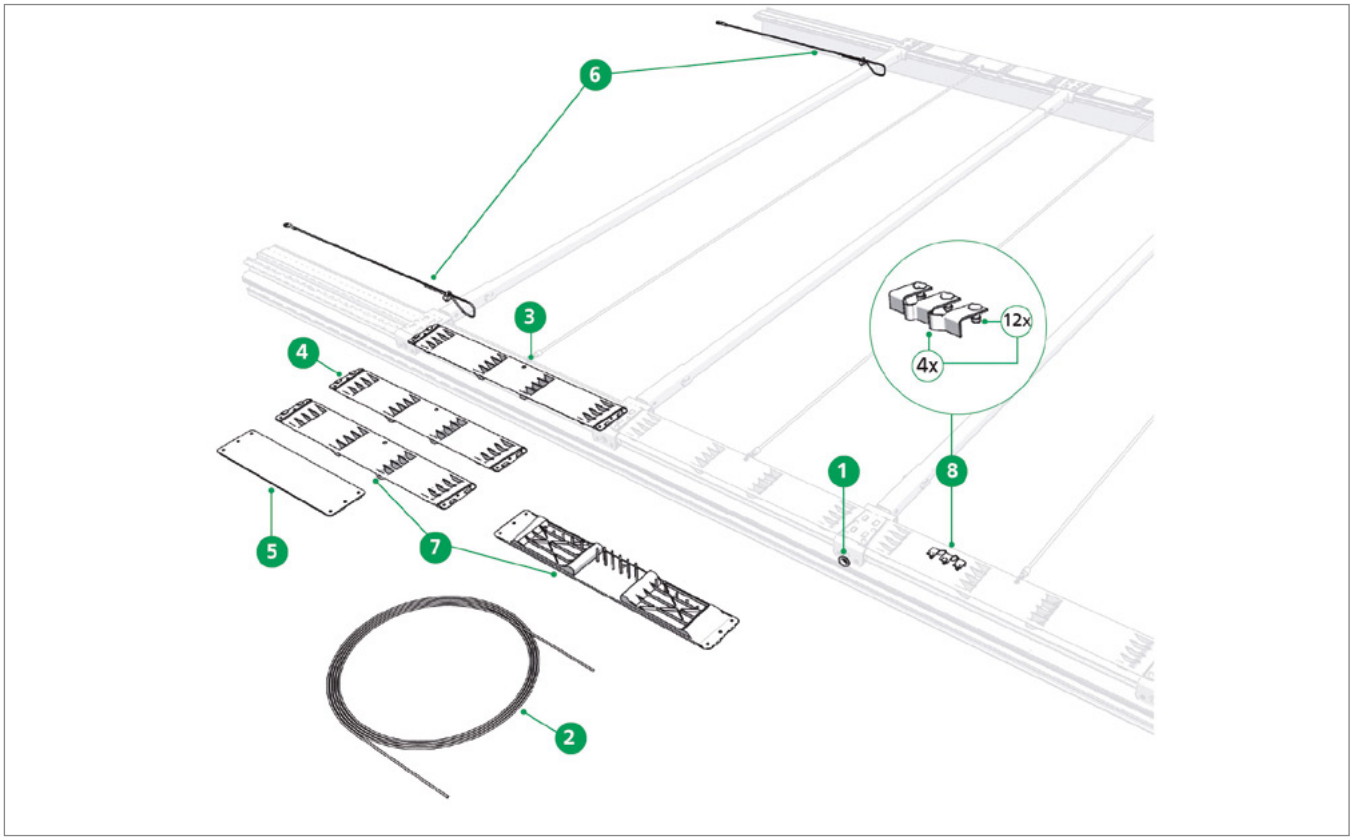

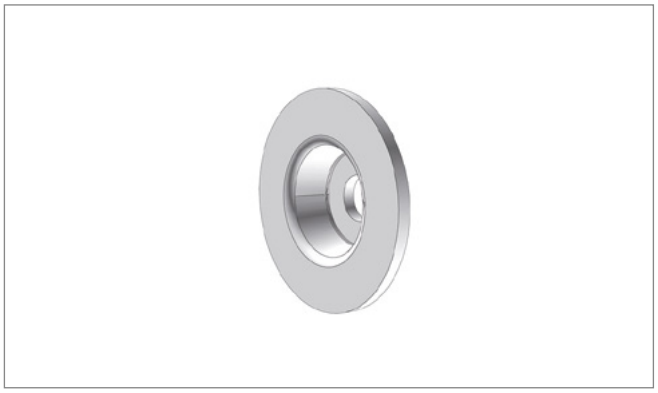

Pos. 1 **Edscha TS: 40 00 063 395**

固定ディスク; 0,01 kg

Fixing disc; 0,01 kg

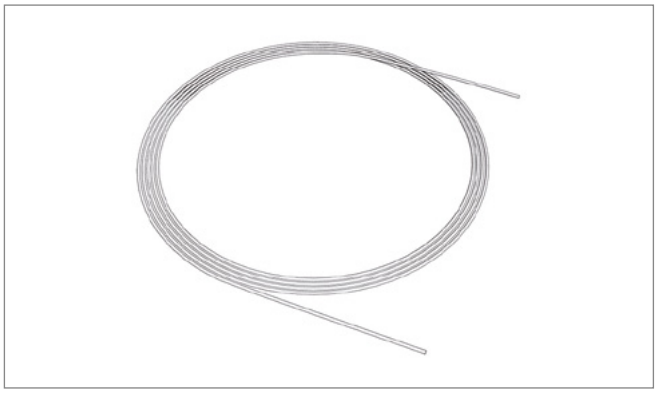

Pos. 2 **Edscha TS: 40 01 013 257**

ターポリンシートロープ（赤）TIR 34.4m; 0,06 kg

Rope for tarpaulin (red) TIR 34,4m; 0,06 kg

CS-Lite Volumen

(2981 91XX / 2981 92XX)

スペアパーツ前面 · *Spare parts front*

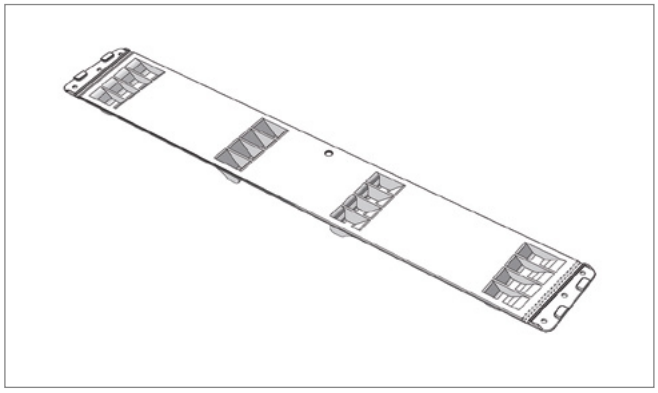

Pos. 3 **Edscha TS: 40 38 034 110**

プラスチック製フラップヒンジ 650; 0,19 kg

Plastic flap hinge 650; 0,19 kg

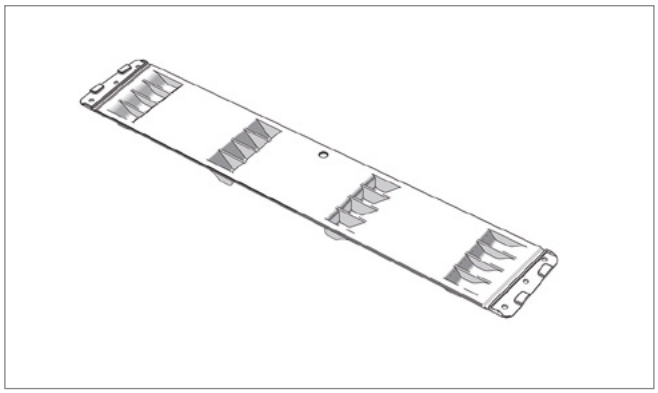

Pos. 4 **Edscha TS: 40 38 034 210**

プラスチック製フラップヒンジ 570; 0,16 kg

Plastic flap hinge 570; 0,16 kg

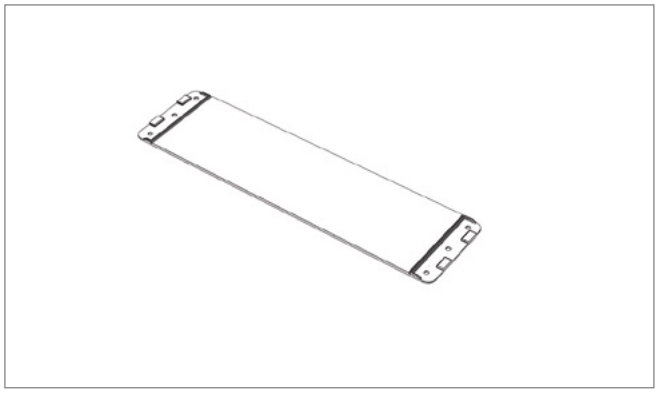

Pos. 5 **Edscha TS: 40 38 035 130**

補正ジョイント 380 PP; 0,07 kg

Equalizing linkage 380 PP; 0,07 kg

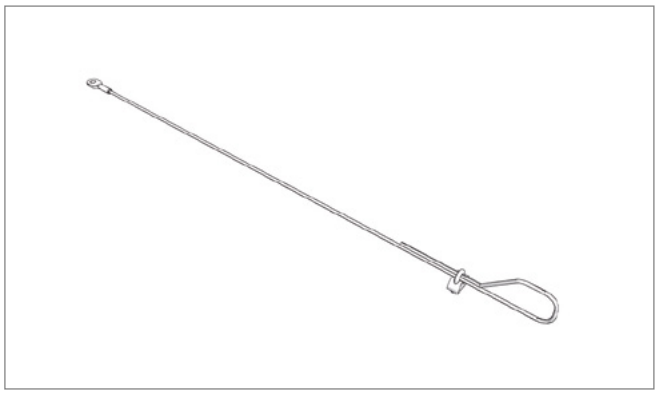

Pos. 6 **Edscha TS: 40 38 068 710**

安全ロープセット; 0,30 kg

Safety rope set; 0,30 kg

CS-Lite Volumen

(2981 91XX / 2981 92XX)

スペアパーツ前面 · *Spare parts front*

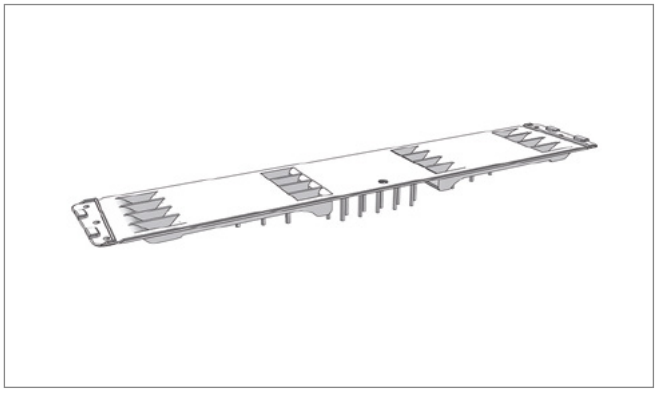

Pos. 7 **Edscha TS: 40 38 037 860**

プラスチック製フラップヒンジ 570 TIR; 0,19 kg

Plastic flap hinge 570 TIR; 0,19 kg

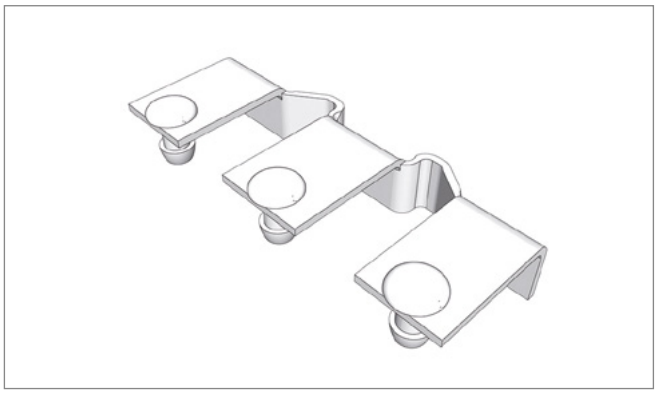

Pos. 8 **Edscha TS: 40 38 050 160**

ロッキングセット CS-Lite Vol. & CS-Lite Plus 非嵌め合い式; 0,15 kg

Locking set CS-Lite Vol. & CS-Lite Plus non-positive; 0,15 kg

CS-Lite Volumen

(2981 91XX / 2981 92XX)

補修部品 · *Spare parts*

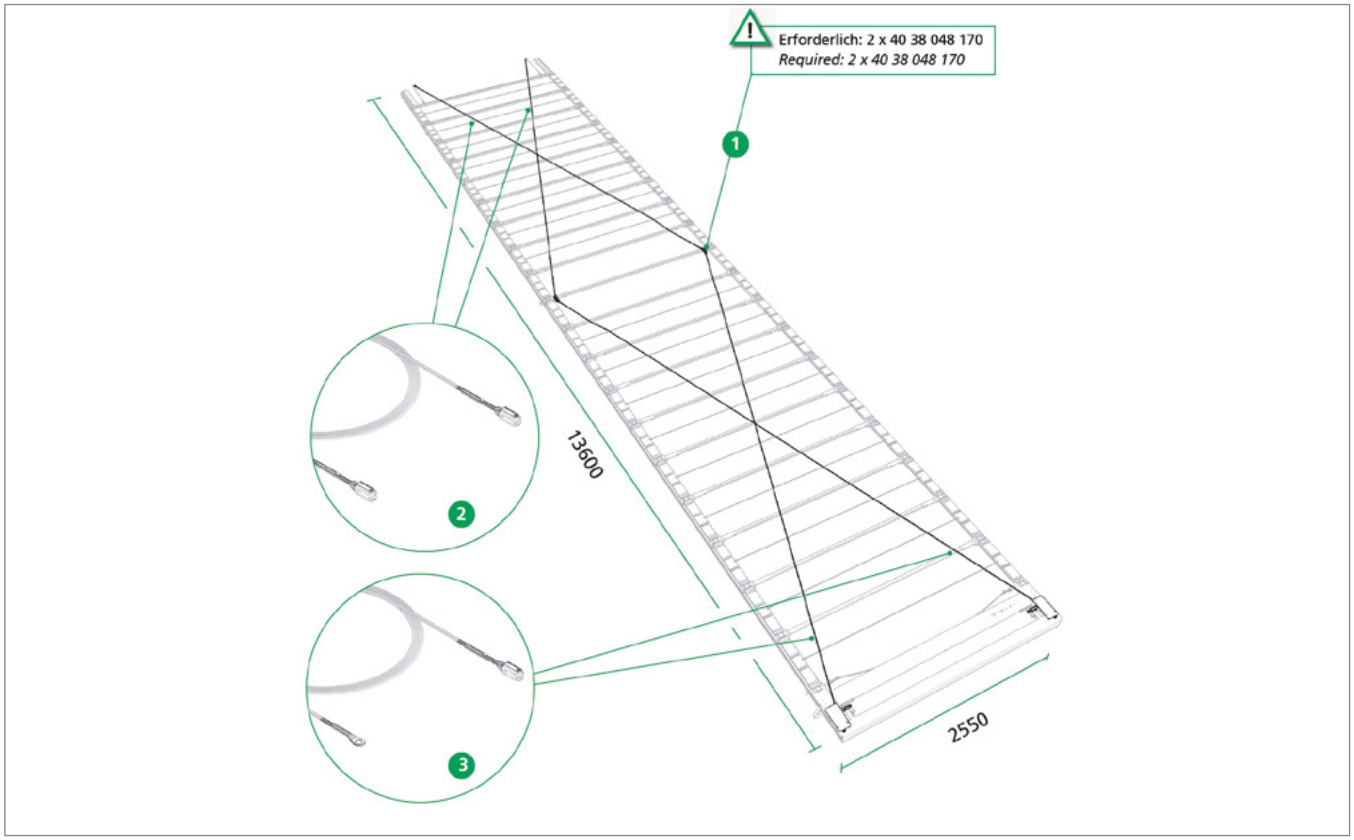

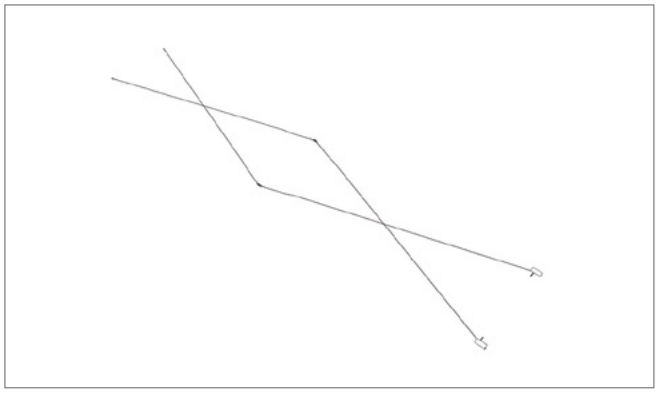

Pos. 1 **Edscha TS: 40 38 053 830**

レトロフィットキット ルーフ補強 4ロープ CS-Lite Vol. & CS-Lite Plus; 5,72 kg

Retrofit kit roof reinforcement 4 rope CS-Lite Vol. & CS-Lite Plus; 5,72 kg

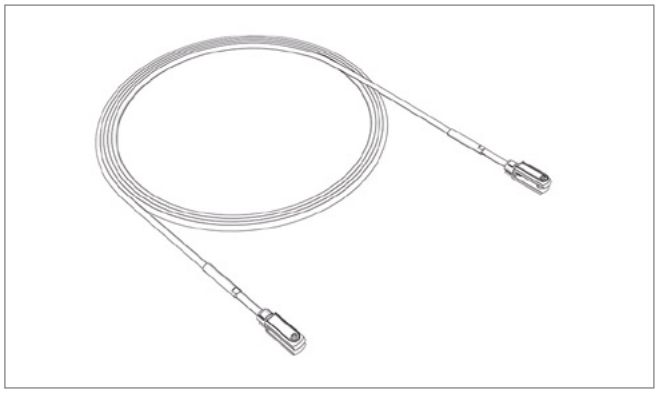

Pos. 2 **Edscha TS: 40 38 053 920**

ワイヤーロープ 6760（フォーク／フォーク）; 1,10 kg

Rope 6760 (jaw/jaw terminal); 1,10 kg

補修部品 · *Spare parts*

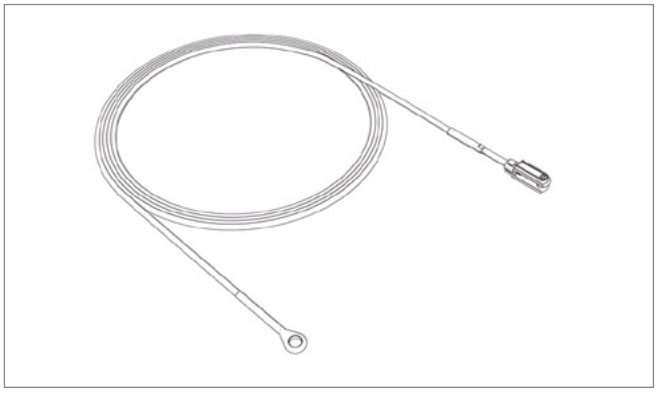

Pos. 3 **Edscha TS: 40 38 053 940**

ワイヤーロープ 7260（アイ／フォーク）; 0,74 kg

Rope 7260 (eye/jaw terminal); 0,74 kg

CS-Lite Volumen

(2981 91XX / 2981 92XX)

補修部品 · *Spare parts*

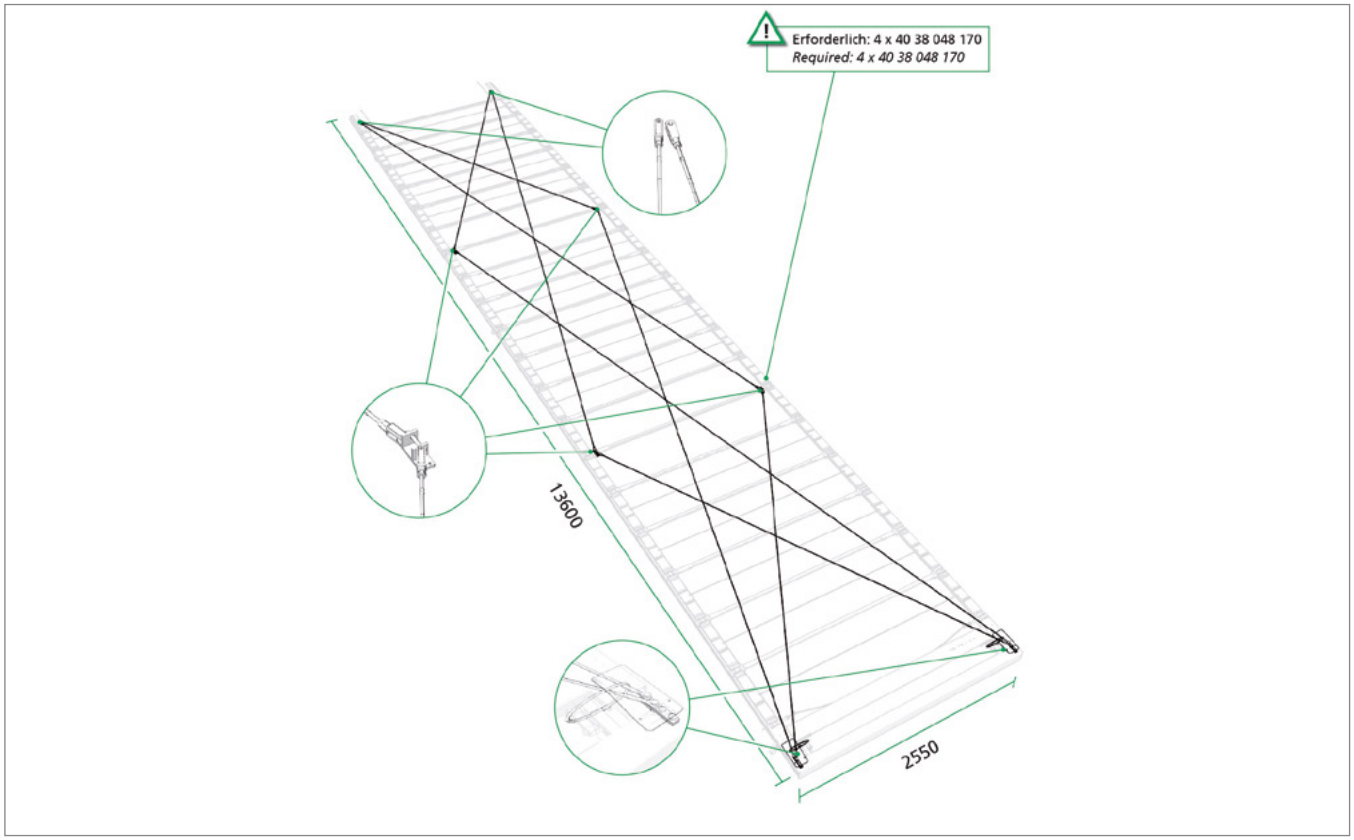

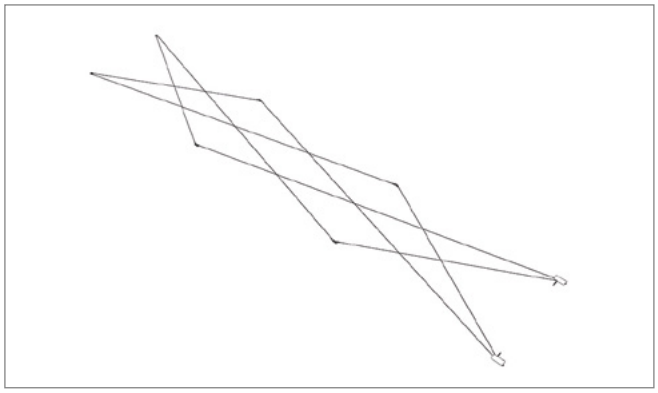

Pos. 1 **Edscha TS: 40 38 045 080**

ルーフ補強 8ロープ CS-Lite Vol. & CS-Lite Plus (13600); 12,00 kg

Roof reinforcement 8 rope CS-Lite Vol. & CS-Lite Plus (13600); 12,00 kg

CS-Lite Volumen

(2981 91XX / 2981 92XX)

補修部品 · *Spare parts*

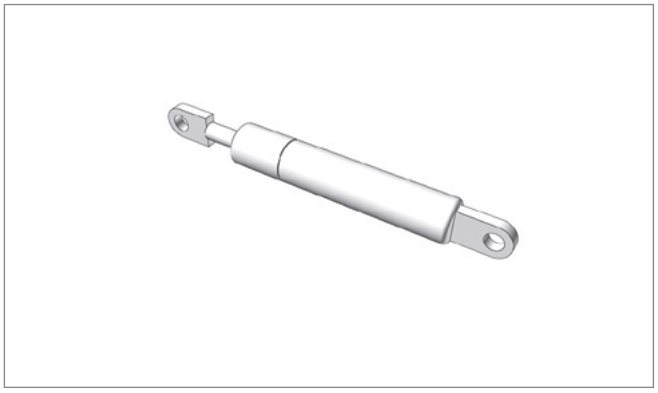

Pos. - **Edscha TS: 40 00 072 829**

ガススプリング 500 N; 0,12 kg

Gas spring 500 N; 0,12 kg

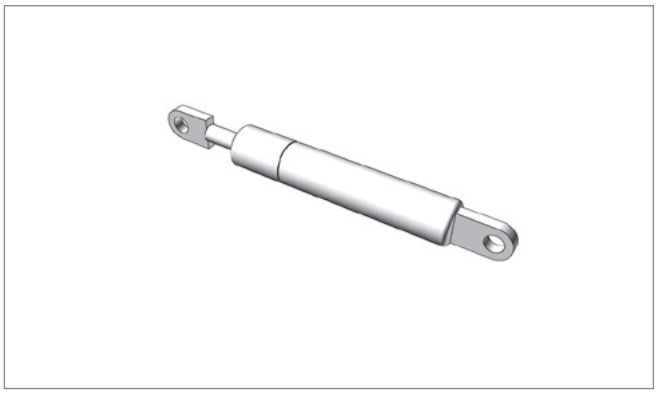

Pos. - **Edscha TS: 40 00 075 099**

ガススプリング 700 N; 0,14 kg

Gas spring 700 N; 0,14 kg

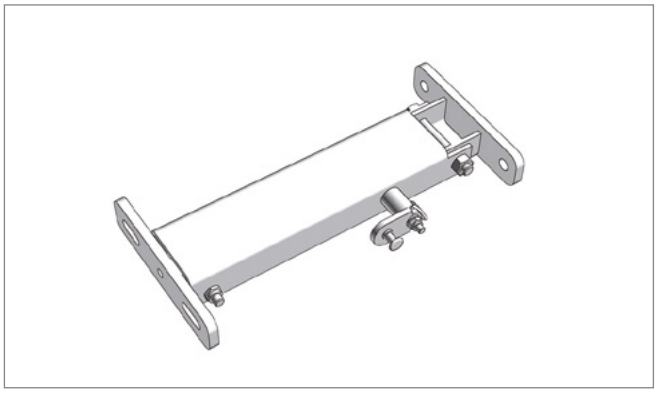

Pos. - **Edscha TS: 40 38 027 254**

リアポータル補強用エンドキャリッジロック付き自動フォールド 2 x 500 N 左; 2,48 kg

Automatic adjustment mechanism 2 x 500 N left with locking for end carriage for rear portal reinforcement; 2,48 kg

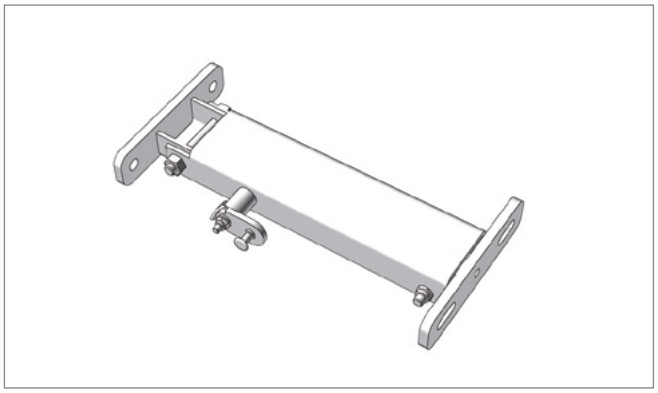

Pos. - **Edscha TS: 40 38 027 264**

リアポータル補強用エンドキャリッジロック付き自動フォールド 2 x 500 N 右; 2,51 kg

Automatic adjustment mechanism 2 x 500 N right with locking for end carriage for rear portal reinforcement; 2,51 kg

補修部品 · *Spare parts*

Pos. - **Edscha TS: 40 38 027 301**

自動フォールドセット 2 x 500 N 一式; 5,50 kg

Automatic fold up set 2 x 500 N cpl.; 5,50 kg

Pos. - **Edscha TS: 40 38 027 300**

自動フォールドセット 1 x 700 N 一式; 5,50 kg

Automatic fold up set 1 x 700 N cpl.; 5,50 kg

その他の情報およびヘルプ · *Further information and help*

本製品に関する詳細な情報およびヘルプは、当社ウェブサイト内のダウンロードエリアなどでご覧いただけます。

Further information on this product as well as help is available on our website, e.g. in the download area.

www.EdschaTS.com

屋根構造 · *Roof Structure*

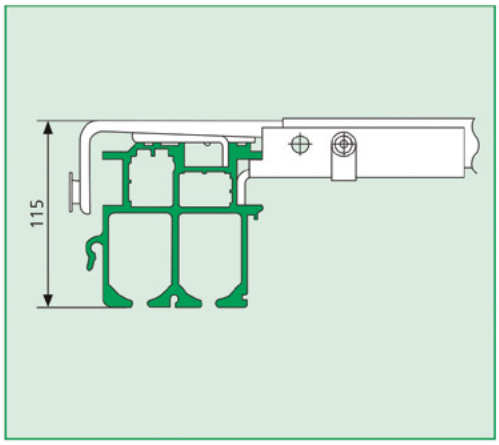

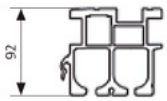

Alu-Träger
Aluminum beam: **32 506**

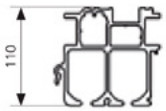

Alu-Träger
Aluminum beam: **1 005 022**

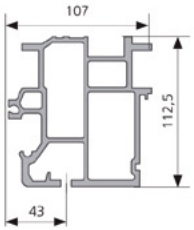

Alu-Träger
Aluminum beam: **38 059 180**

概要 · *Overview*

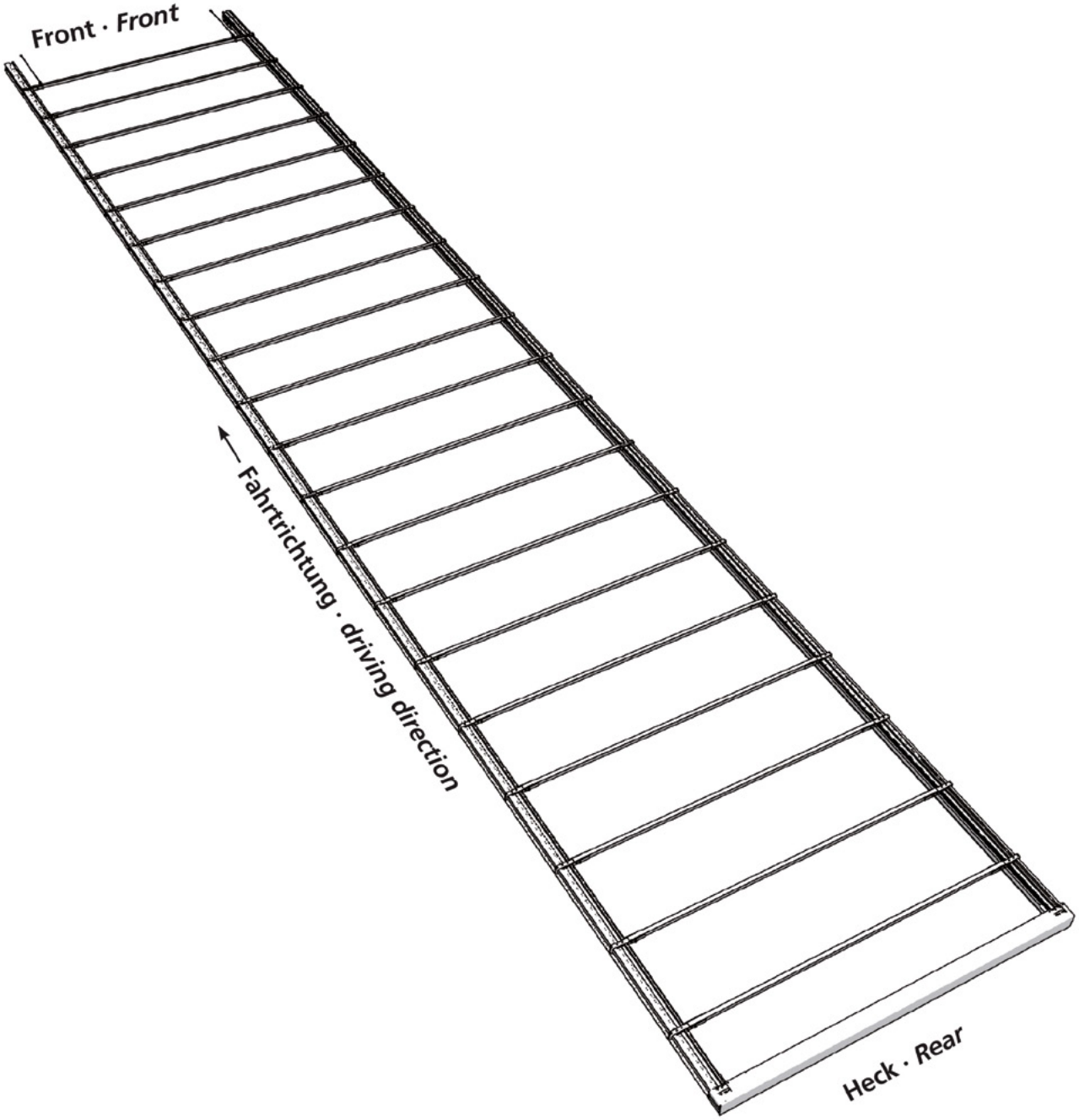

CS-ECO I

(2980 92XX)

スペアパーツテール · *Spare parts rear*

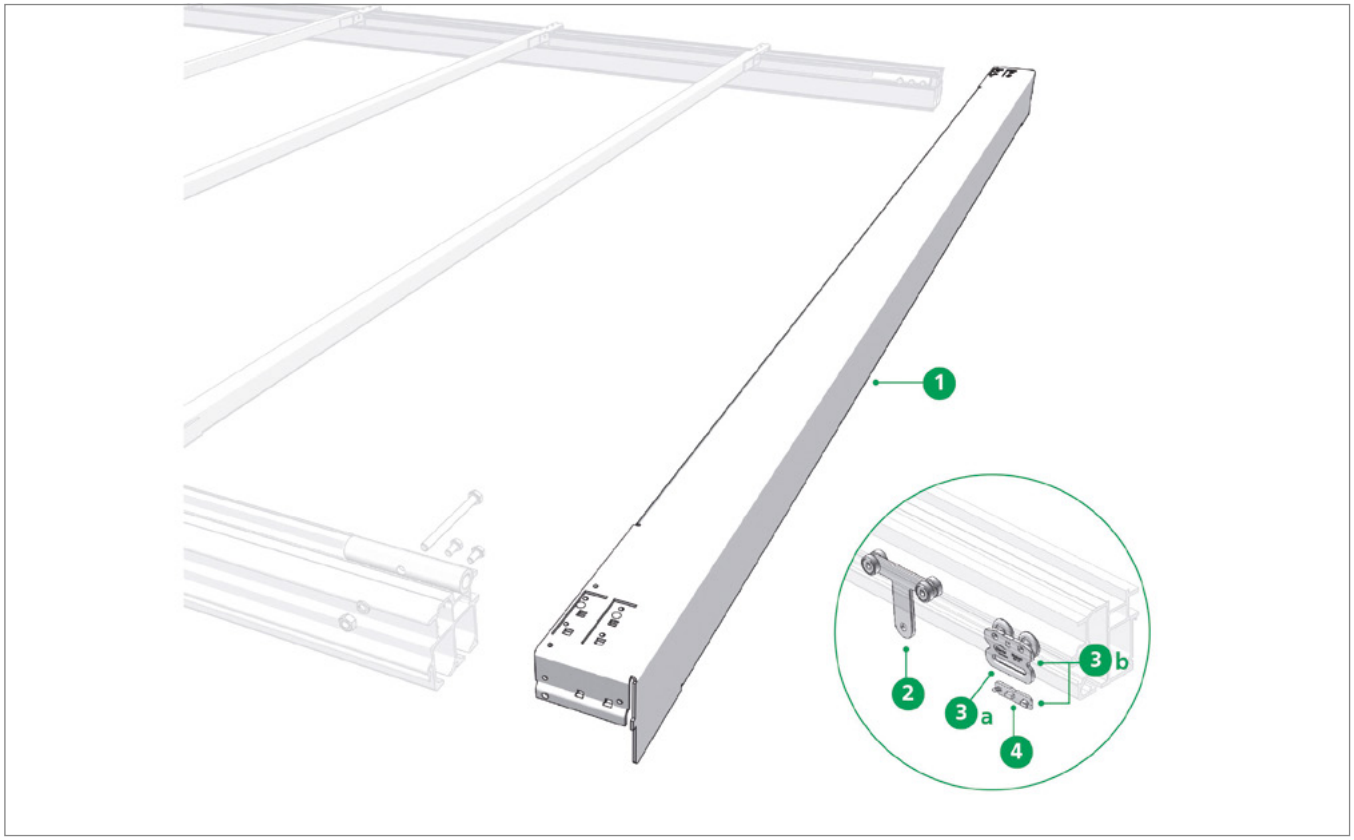

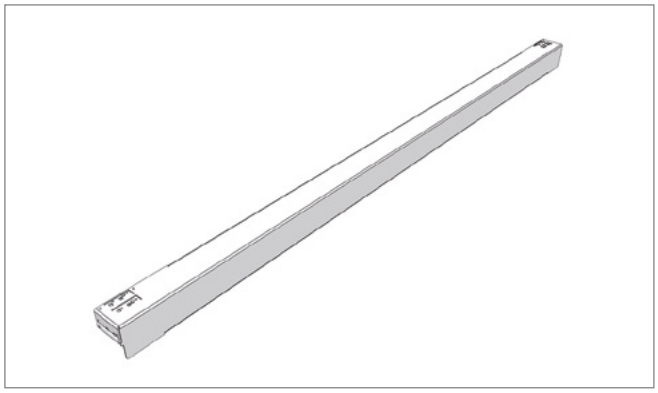

Pos. 1 **Edscha TS: 40 38 048 340**

ガントリービーム CS 2550 H=113 パンチ加工なし; 18,43 kg

Gantry beam CS 2550 H=113 unpunched; 18,43 kg

Pos. 2 **Edscha TS: 40 38 048 420**

支柱キャリッジ Vol./Std/Univ.; 0,03 kg

Stanchion roller carrier Vol./Std/Univ.; 0,03 kg

CS-ECO I

(2980 92XX)

スペアパーツテール · *Spare parts rear*

Pos. 3a **Edscha TS: 40 38 085 810**

クリップなしサイドターポリンシートローラー; 0,20 kg

Side tarpaulin roller without clip; 0,20 kg

Pos. 3b **Edscha TS: 40 38 085 800**

クリップ付きサイドターポリンシートローラー; 0,22 kg

Side tarpaulin roller with clip; 0,22 kg

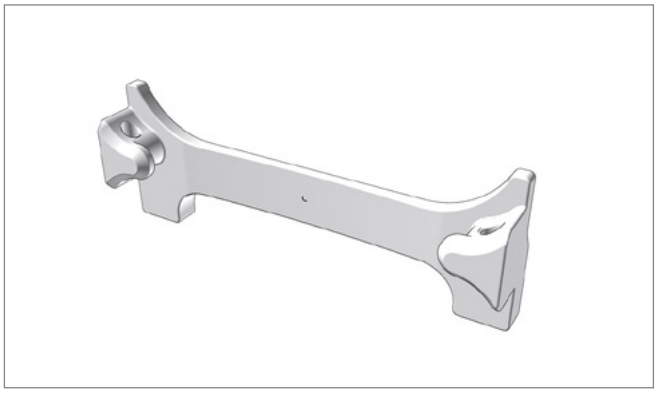

Pos. 4 **Edscha TS: 40 38 079 750**

ターポリンシートローラー用保護クリップ; 0,01 kg

Safety-clip for tarpaulin roller; 0,01 kg

CS-ECO I

(2980 92XX)

スペアパーツ中 · *Spare parts middle*

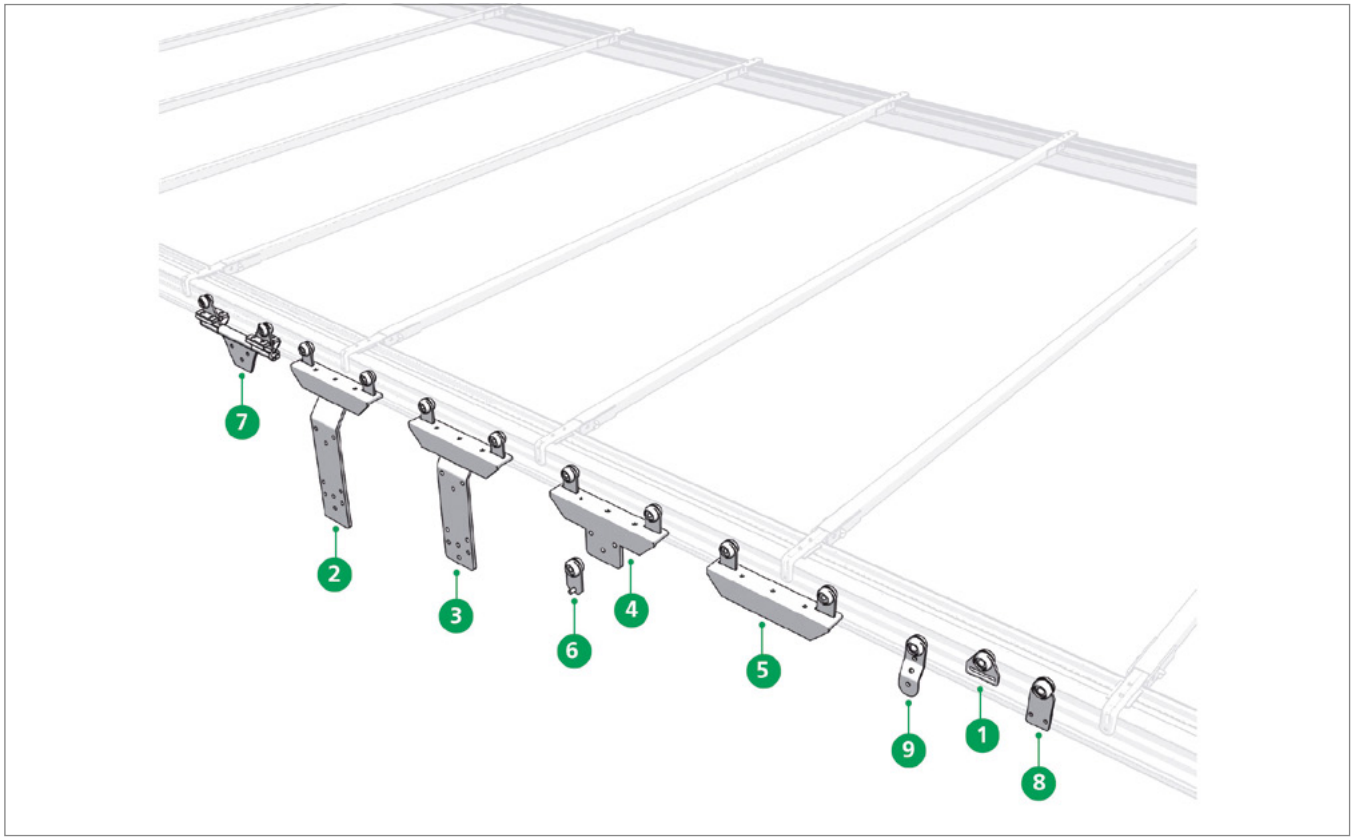

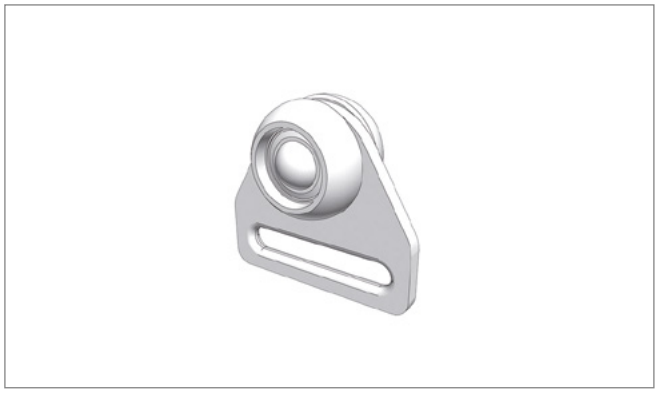

Pos. 1 **Edscha TS: 40 00 032 336**

ベルトローラー; 0,16 kg

Belt roller; 0,16 kg

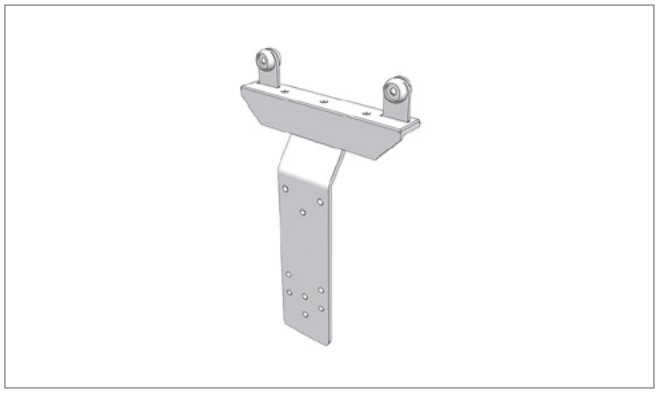

Pos. 2 **Edscha TS: 40 38 032 400**

支柱キャリッジ（防水シートローラー 40 38 031 360 専用）; 3,89 kg

Stanchion roller carrier (to be used with curtain roller 40 38 031 360 only); 3,89 kg

スペアパーツ中 · *Spare parts middle*

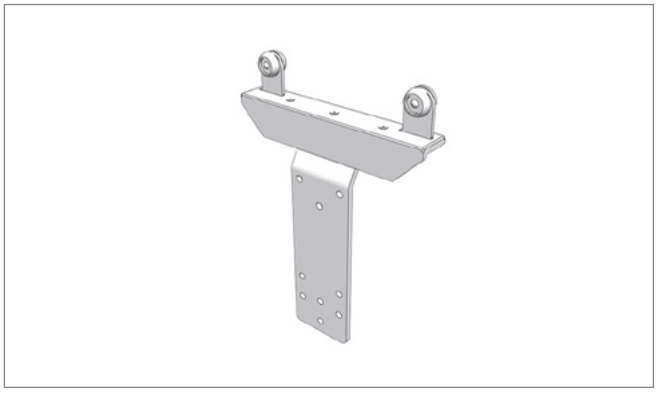

Pos. 3 **Edscha TS: 40 38 031 490**

支柱キャリッジ; 3,61 kg

Stanchion roller carrier; 3,61 kg

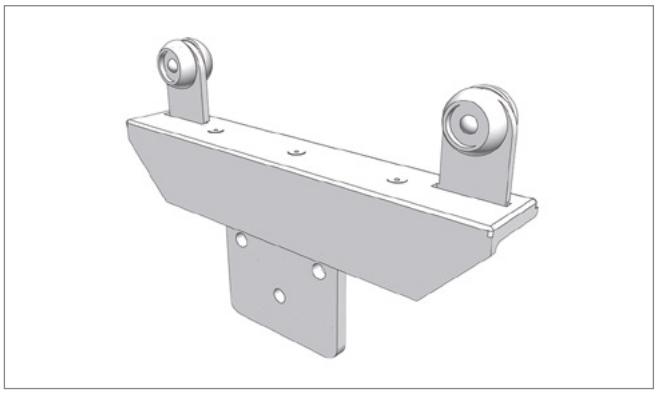

Pos. 4 **Edscha TS: 40 38 031 950**

支柱キャリッジ; 1,97 kg

Stanchion roller carrier; 1,97 kg

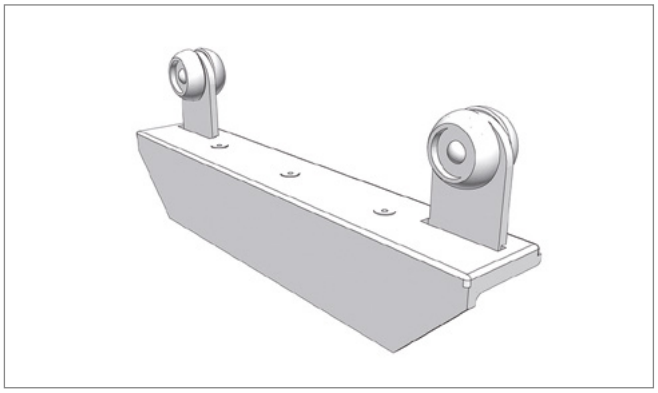

Pos. 5 **Edscha TS: 40 38 032 100**

支柱キャリッジ; 1,47 kg

Stanchion roller carrier; 1,47 kg

Pos. 6 **Edscha TS: 40 38 030 450**

支柱キャリッジ 回転式; 0,17 kg

Stanchion roller carriage rotatable; 0,17 kg

スペアパーツ中 · *Spare parts middle*

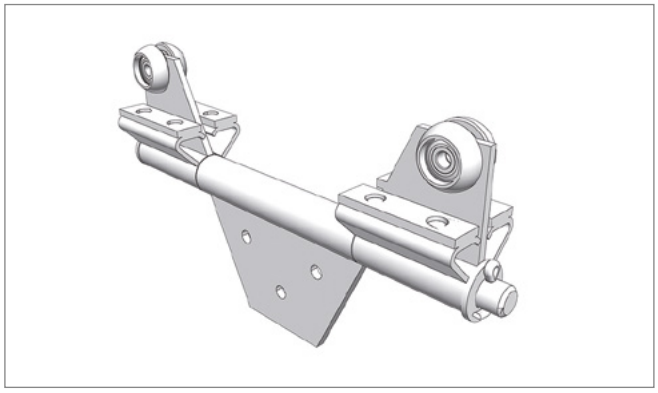

Pos. 7 **Edscha TS: 40 38 025 390**

支柱キャリッジ 回転式; 2,79 kg

Stanchion roller carriage rotatable; 2,79 kg

Pos. 8 **Edscha TS: 40 00 083 006**

サイドターポリンシートローラー ストレート; 0,23 kg

Side tarpaulin roller straight; 0,23 kg

Pos. 9 **Edscha TS: 40 38 031 360**

サイドターポリンシートローラー オフセット; 0,24 kg

Side tarpaulin roller offset; 0,24 kg

CS-ECO I

(2980 92XX)

スペアパーツ前面 · *Spare parts front*

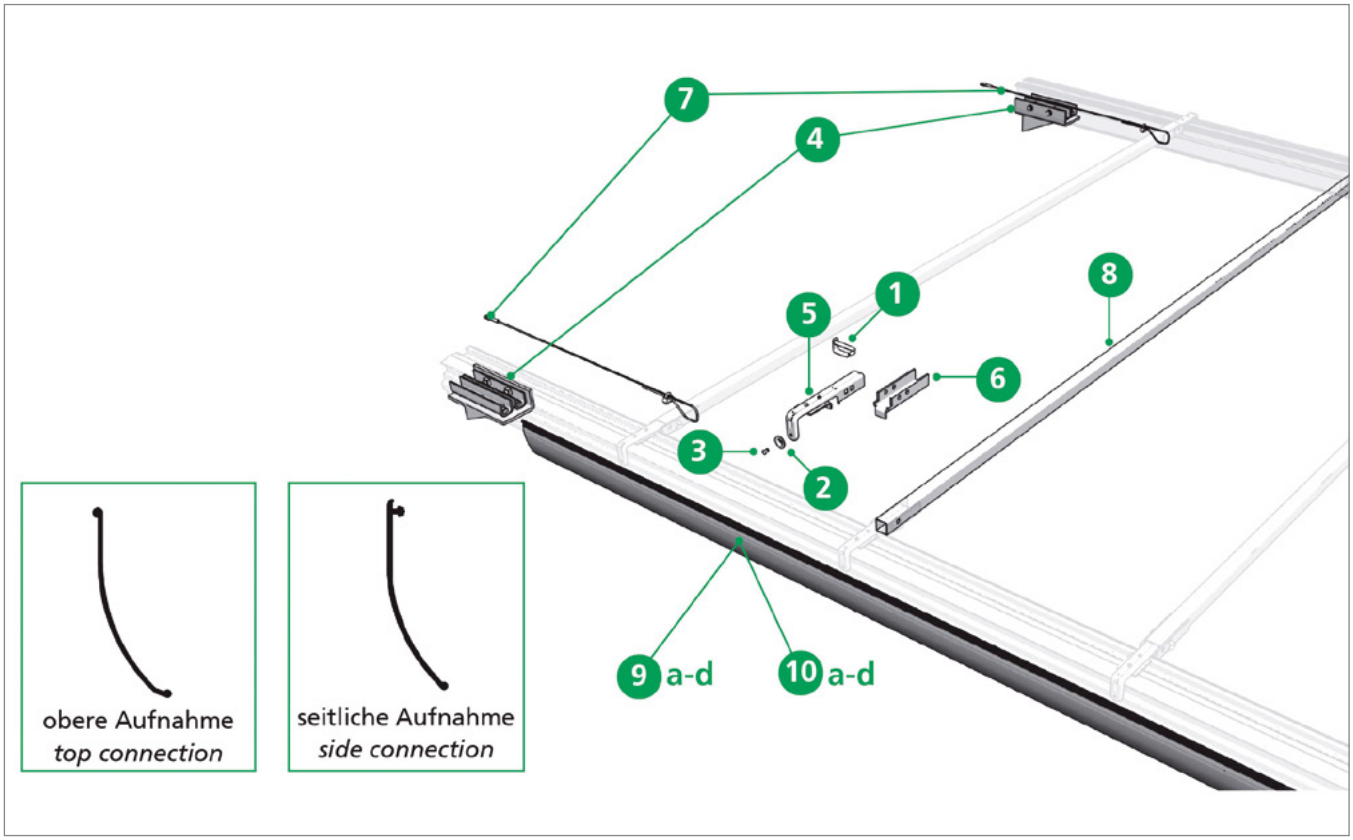

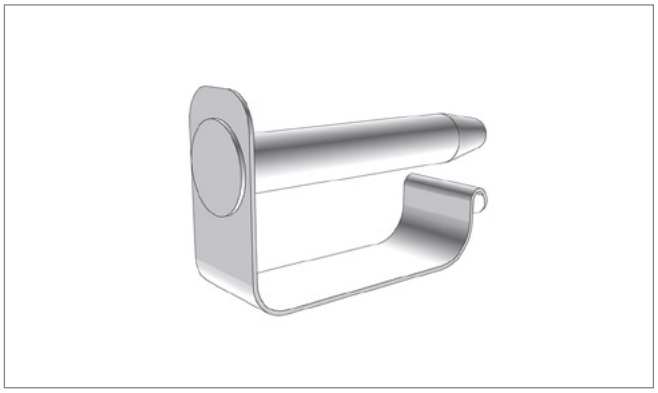

Pos. 1 **Edscha TS: 40 00 085 520**

リグボルト ø 8; 0,03 kg

Rig pin ø 8; 0,03 kg

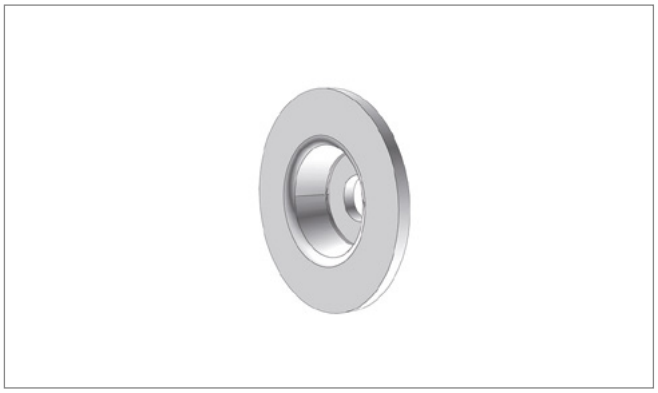

Pos. 2 **Edscha TS: 40 00 063 395**

固定ディスク; 0,01 kg

Fixing disc; 0,01 kg

CS-ECO I

(2980 92XX)

スペアパーツ前面 · *Spare parts front*

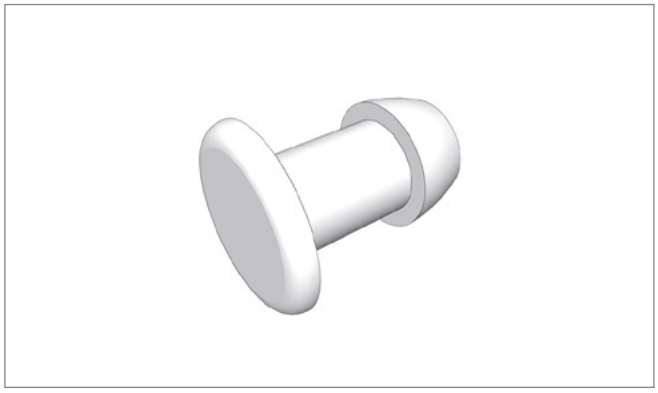

Pos. 3 **Edscha TS: 40 01 005 194**

ブラインドリベット 5 x 10; 0,00 kg

Blind rivet 5 x 10; 0,00 kg

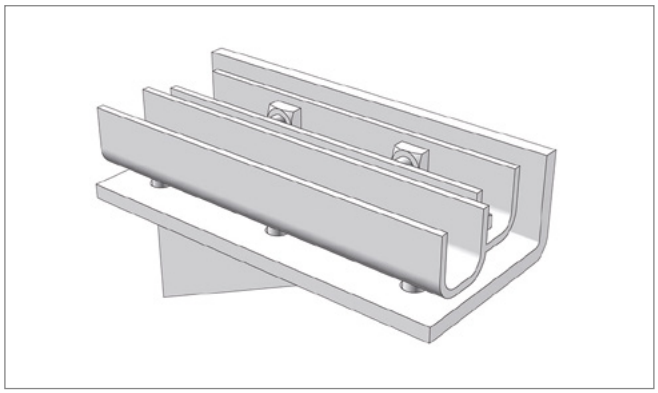

Pos. 4 **Edscha TS: 40 38 029 750**

Universal Classicアセンブリキット、フロント＆リア; 8,00 kg

Assembly kit CS Universal Classic front & rear; 8,00 kg

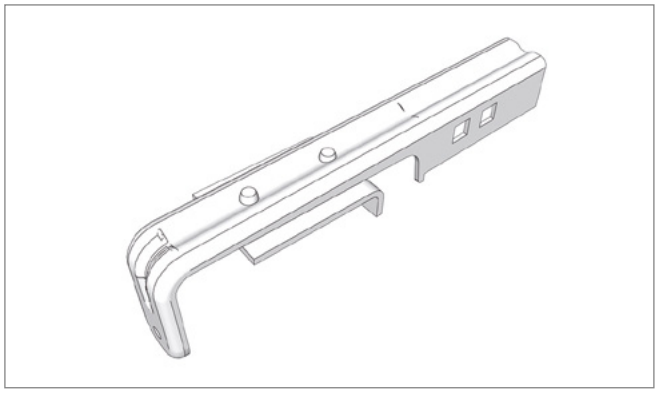

Pos. 5 **Edscha TS: 40 38 031 620**

ターポリンシートブラケット ECO100; 0,23 kg

Tarpaulin bracket ECO100; 0,23 kg

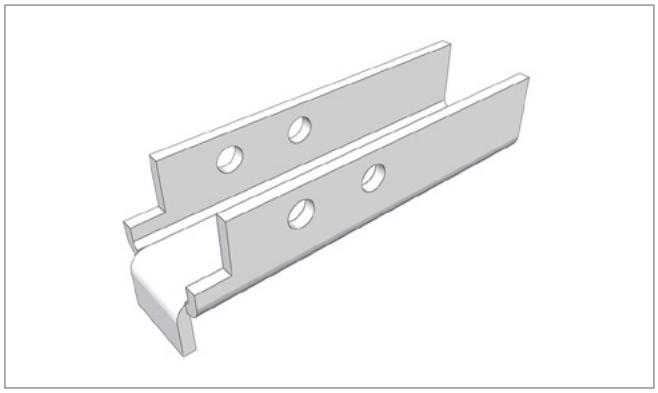

Pos. 6 **Edscha TS: 40 38 031 610**

レール-U; 0,33 kg

Rail-U; 0,33 kg

スペアパーツ前面 · *Spare parts front*

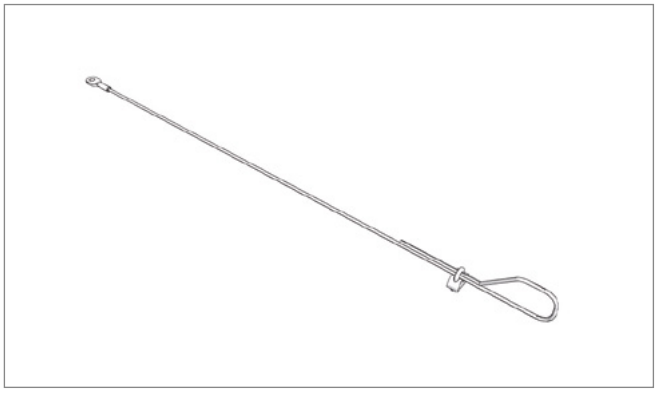

Pos. 7 **Edscha TS: 40 38 068 710**

安全ロープセット; 0,30 kg

Safety rope set; 0,30 kg

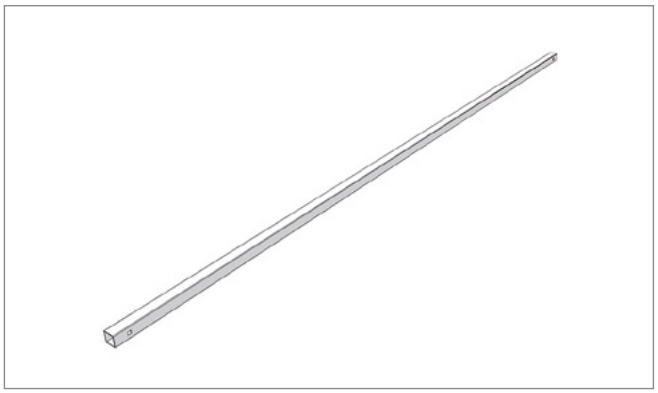

Pos. 8 **Edscha TS: 40 38 034 640**

ボウ 30 x 30 x 1.5 x 2310 パンチ加工 (AB 2550); 3,00 kg

Bow 30 x 30 x 1,5 x 2310 punched (AB 2550); 3,00 kg

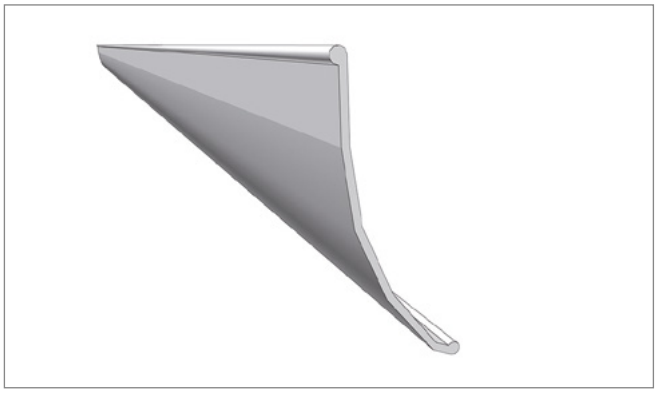

Pos. 9a **Edscha TS: 40 38 087 430**

プロファイルシーリング 14000 x 120 グレー Universal Classic (ロール); 6,60 kg

PVC pelmet 14000 x 120 grey Universal Classic (roll); 6,60 kg

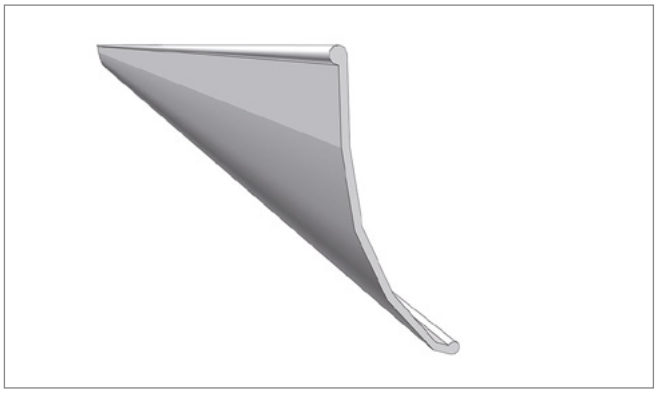

Pos. 9b **Edscha TS: 40 38 087 420**

プロファイルシーリング 33000 x 120 グレー Universal Classic (ロール); 21,60 kg

PVC pelmet 33000 x 120 grey Universal Classic (roll); 21,60 kg

スペアパーツ前面 · *Spare parts front*

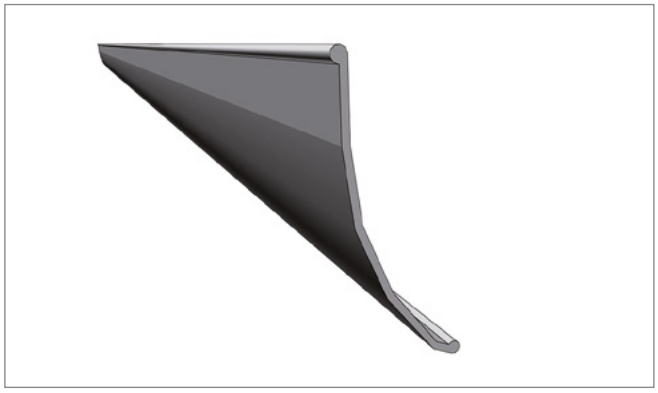

Pos. 9c **Edscha TS: 40 38 087 450**

プロファイルシーリング 14000 x 120 ブラック Universal Classic（ロール）; 7,20 kg

PVC pelmet 14000 x 120 black Universal Classic (roll); 7,20 kg

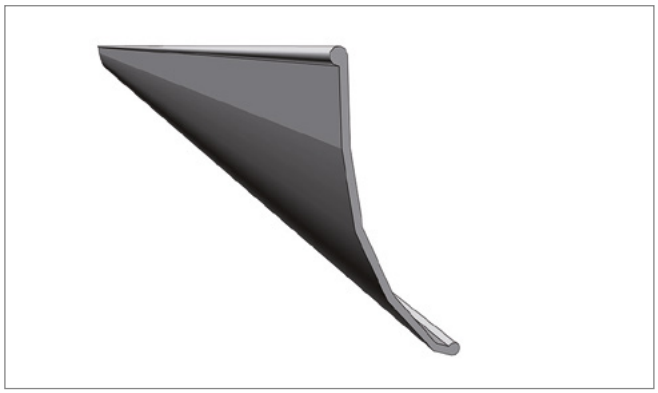

Pos. 9d **Edscha TS: 40 38 087 440**

プロファイルシーリング 33000 x 120 ブラック Universal Classic（ロール）; 16,80 kg

PVC pelmet 33000 x 120 black Universal Classic (roll); 16,80 kg

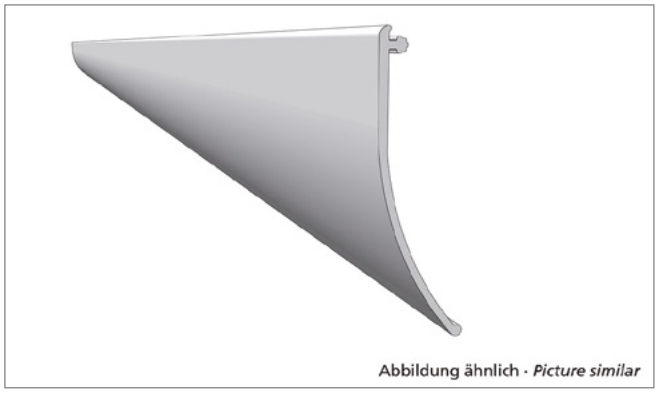

Pos. 10a **Edscha TS: 40 38 087 340**

プロファイルシーリング 13700 x 110 グレー Volume（ロール）; 7,20 kg

PVC pelmet 13700 x 110 grey Volume (roll); 7,20 kg

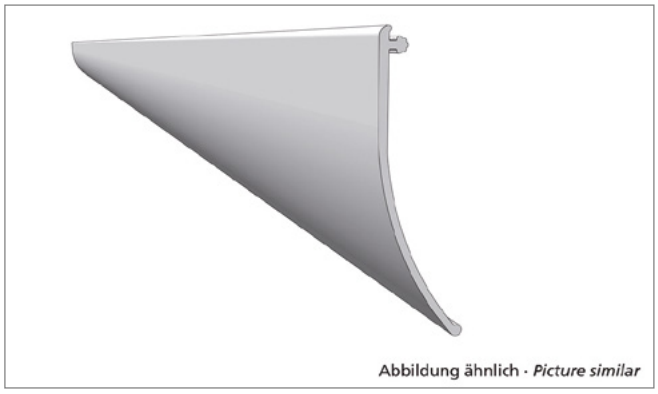

Pos. 10b **Edscha TS: 40 38 087 350**

プロファイルシーリング 18500 x 110 グレー Volume（ロール）; 10,60 kg

PVC pelmet 18500 x 110 grey Volume (roll); 10,60 kg

スペアパーツ前面 · *Spare parts front*

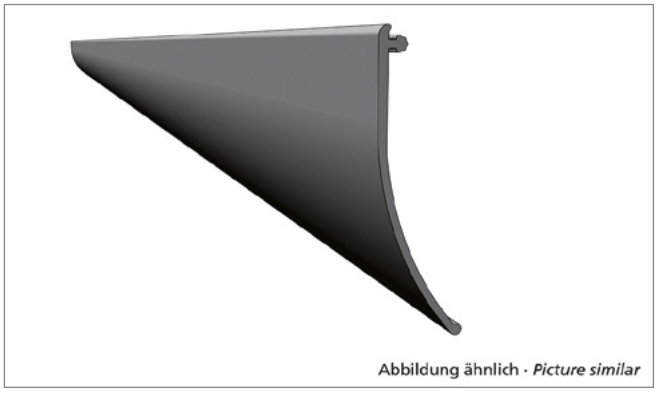

Pos. 10c **Edscha TS: 40 38 087 360**

プロファイルシーリング 13700 x 110 ブラック Volume（ロール）; 7,60 kg

PVC pelmet 13700 x 110 black side connection (roll); 7,60 kg

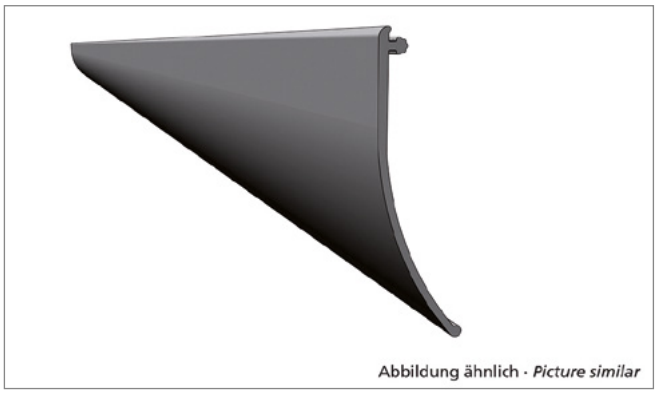

Pos. 10d **Edscha TS: 40 38 087 370**

プロファイルシーリング 18500 x 110 ブラック Volume（ロール）; 10,60 kg

PVC pelmet 18500 x 110 black Volume (roll); 10,60 kg

補修部品 · *Spare parts*

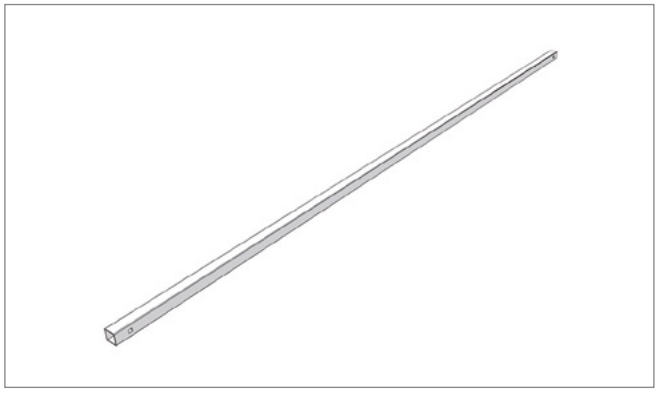

Pos. - **Edscha TS: 40 38 034 650**

ボウ 30 x 30 x 1.5 x 2330 パンチ加工 (AB 2570); 3,00 kg

Bow 30 x 30 x 1,5 x 2330 punched (AB 2570); 3,00 kg

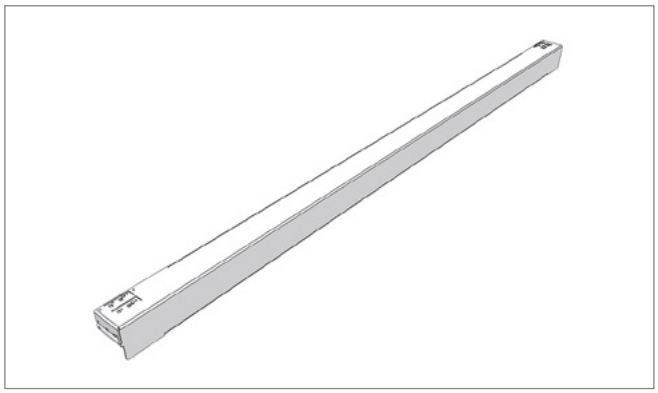

Pos. - **Edscha TS: 40 38 048 350**

ガントリービーム CS 2570 H=113 パンチ加工なし; 18,43 kg

Gantry beam CS 2570 H=113 unpunched; 18,43 kg

補修部品DB · *Spare parts DB*

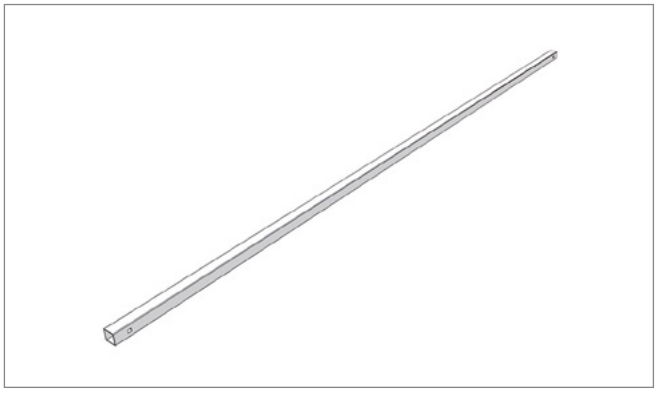

Pos. - **Edscha TS: 40 38 040 160**

ボウ 30 x 30 x 2 x 2310 パンチ加工 (AB 2550) DB*; 3,80 kg

Bow 30 x 30 x 2 x 2310 punched (AB 2550) DB; 3,80 kg*

DB = 複合輸送に適し、ドイツ鉄道でテスト済み

DB = suitable for combined use and aproved by German Railways

その他の情報およびヘルプ · *Further information and help*

本製品に関する詳細な情報およびヘルプは、当社ウェブサイト内のダウンロードエリアなどでご覧いただけます。

Further information on this product as well as help is available on our website, e.g. in the download area.

www.EdschaTS.com

屋根構造 · *Roof Structure*

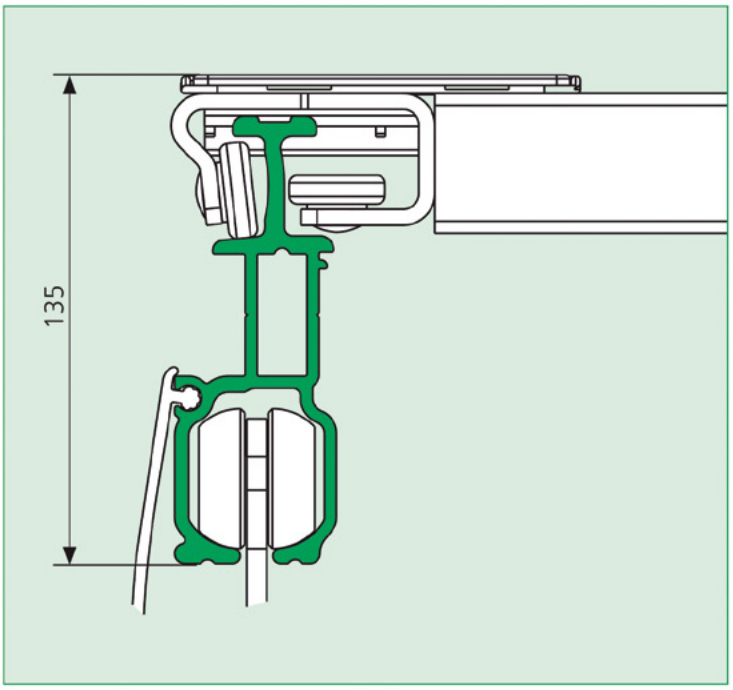

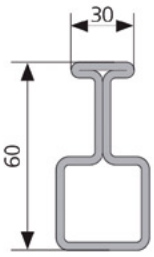

Stahlträger
Steel beam: **74 611**

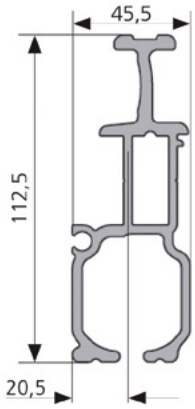

Alu-Träger
Aluminum beam: **55 900**

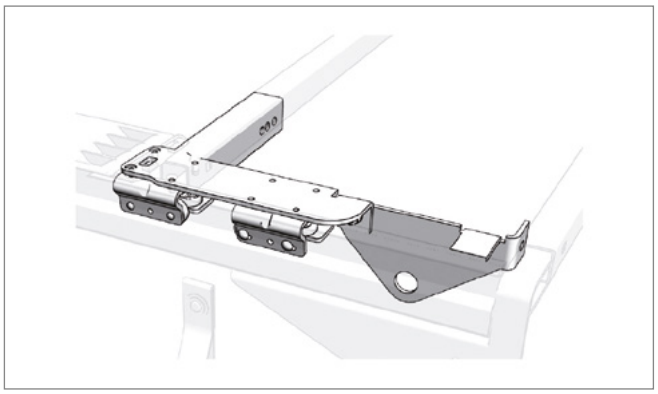

具体的な機能
Specific attribute

概要 · *Overview*

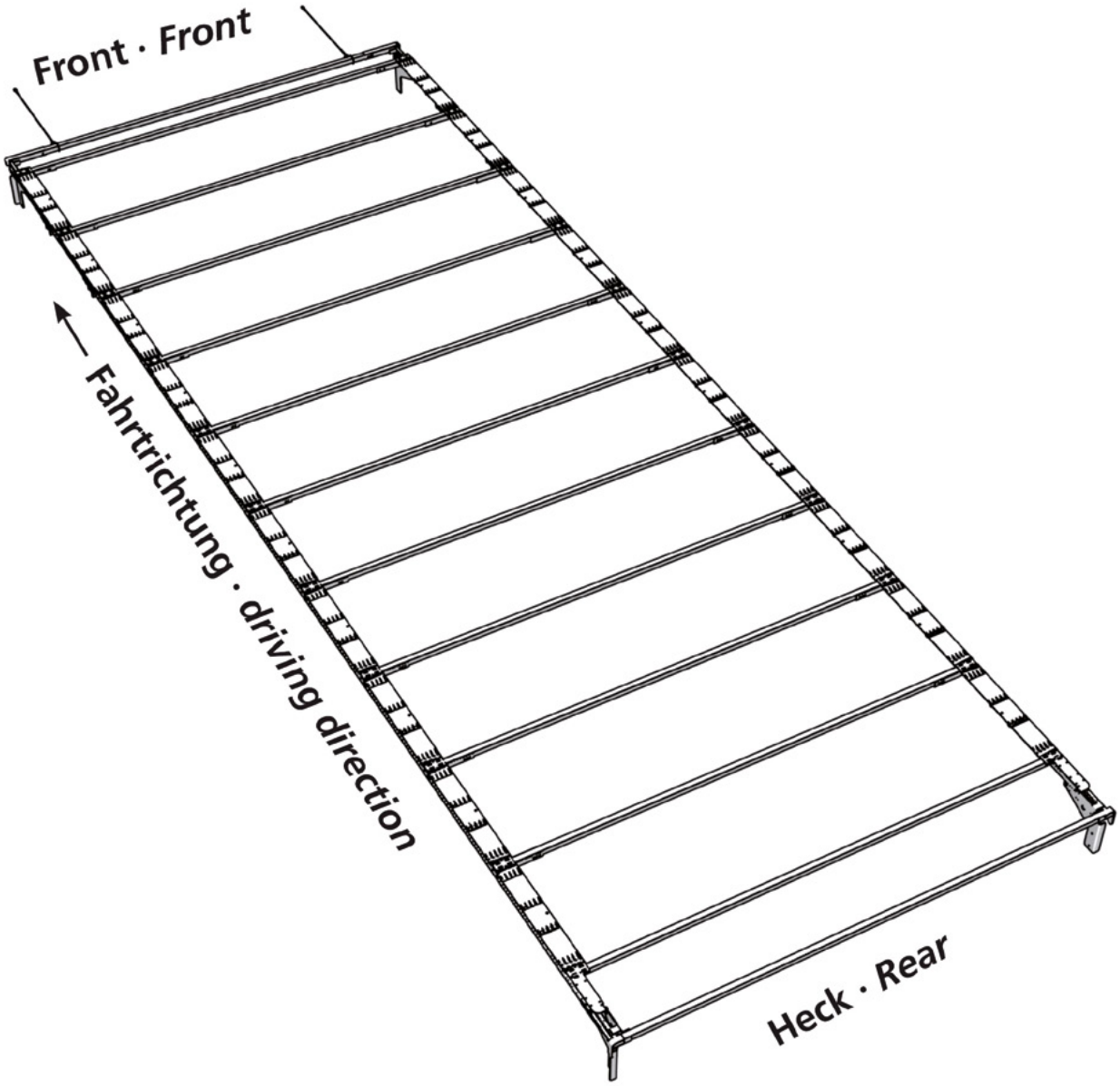

スペアパーツ前面 · *Spare parts front*

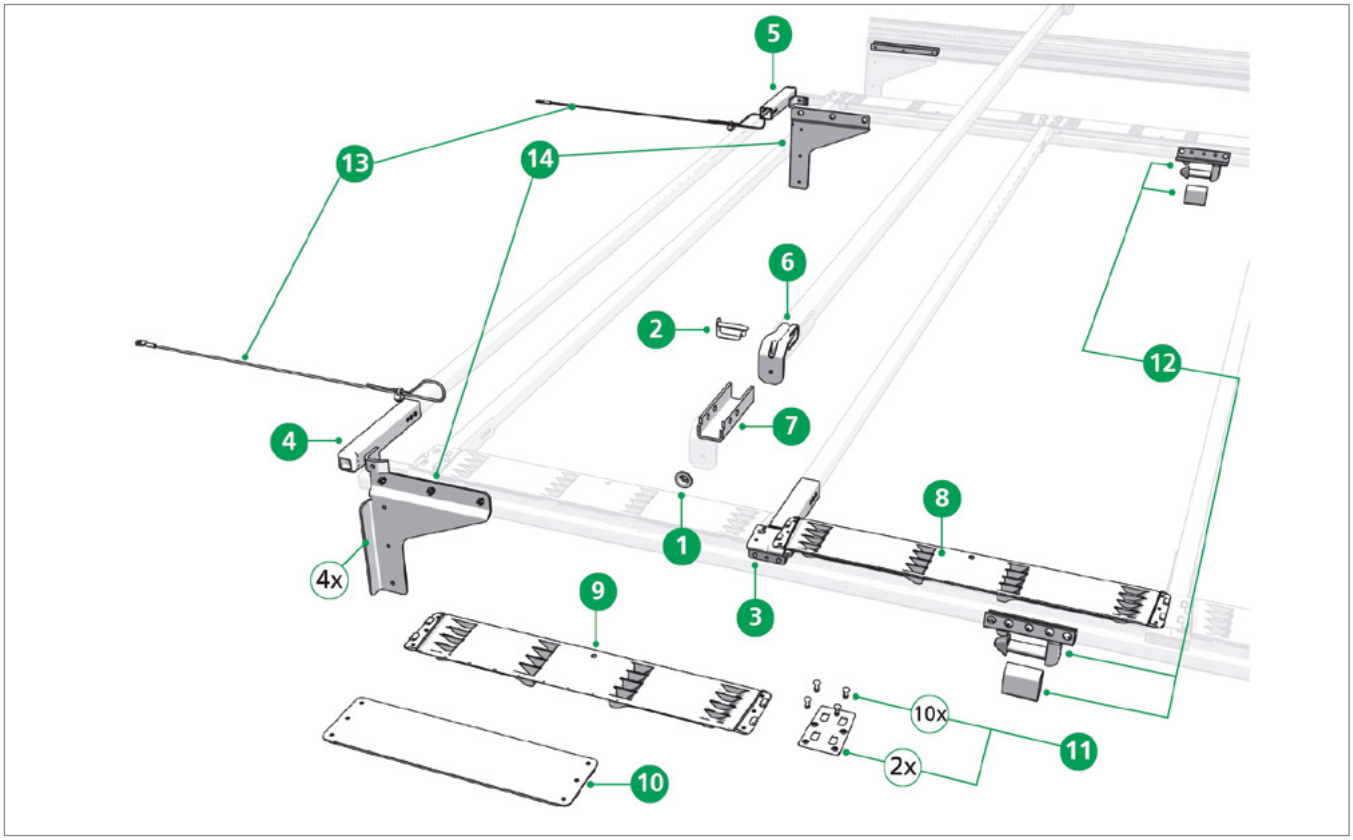

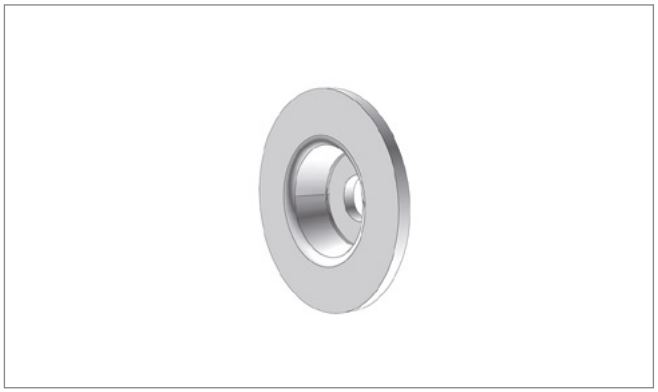

Pos. 1 **Edscha TS: 40 00 063 395**

固定ディスク; 0,01 kg

Fixing disc; 0,01 kg

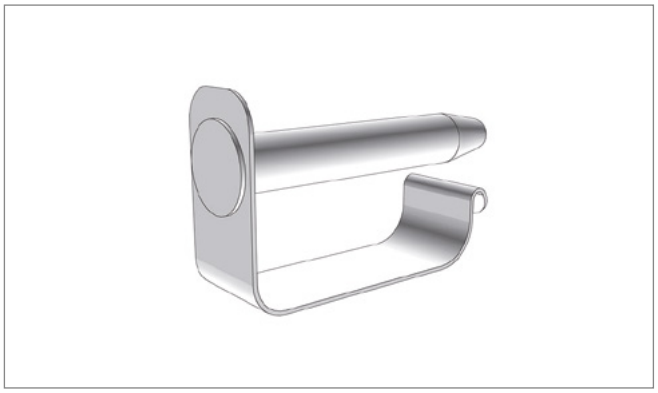

Pos. 2 **Edscha TS: 40 00 085 520**

リグボルト ø 8; 0,03 kg

Rig pin ø 8; 0,03 kg

スペアパーツ前面 · *Spare parts front*

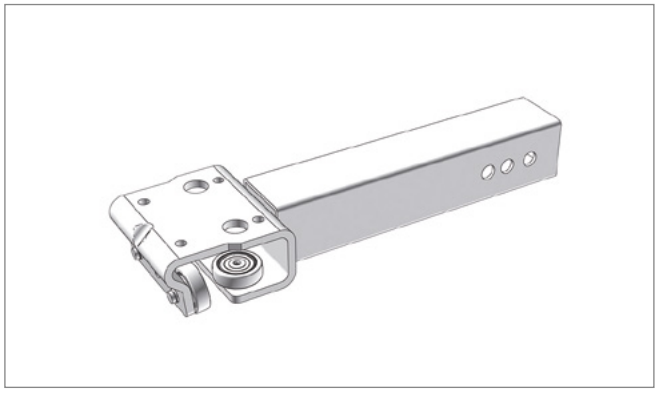

Pos. 3 **Edscha TS: 40 38 030 130**

ローラーキャリッジ VP-Lite72; 0,70 kg

Roller carriage VP-Lite72; 0,70 kg

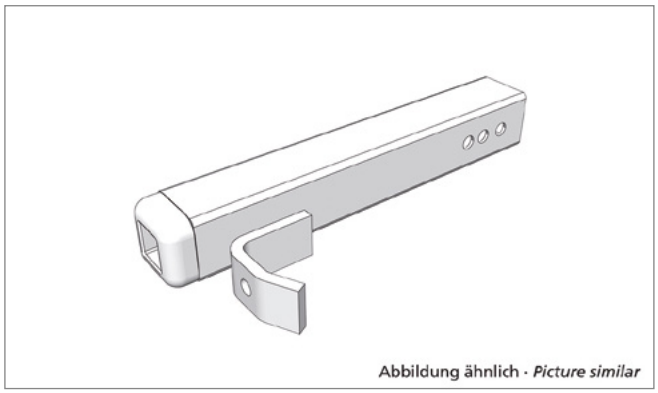

Pos. 4 **Edscha TS: 40 38 030 950**

バルクヘッドボウブラケット 左; 0,55 kg

Bulkhead bow bracket left; 0,55 kg

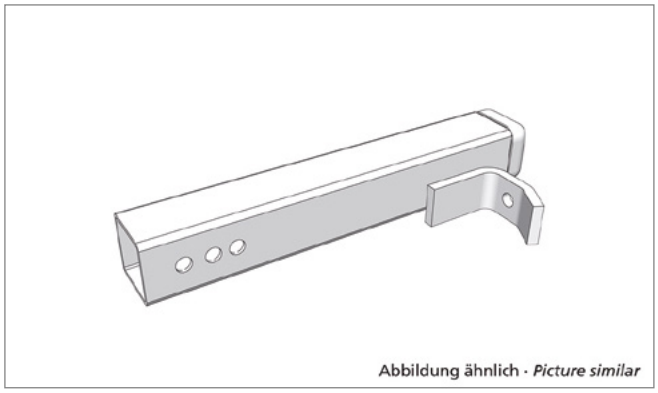

Pos. 5 **Edscha TS: 40 38 030 960**

バルクヘッドボウブラケット 右; 0,55 kg

Bulkhead bow bracket right; 0,55 kg

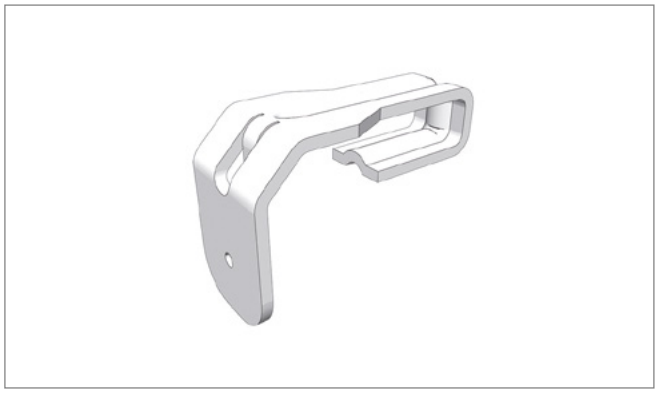

Pos. 6 **Edscha TS: 40 38 033 380**

ターポリンシートホルダー VP ECO; 0,18 kg

Tarpaulin bracket VP ECO; 0,18 kg

スペアパーツ前面 · *Spare parts front*

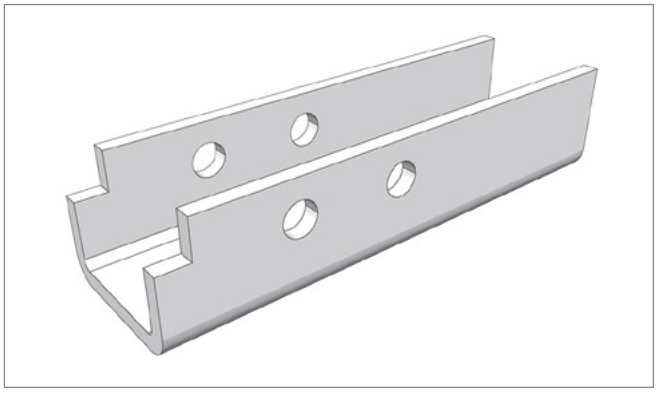

Pos. 7 **Edscha TS: 40 38 033 390**

レール-U VP ECO 65; 0,39 kg

Rail-U VP ECO 65; 0,39 kg

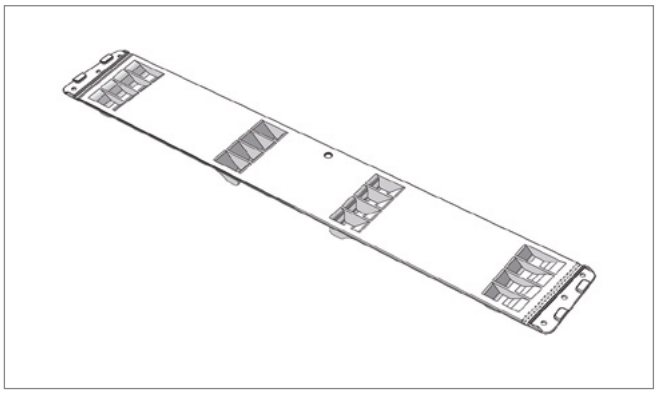

Pos. 8 **Edscha TS: 40 38 034 110**

プラスチック製フラップヒンジ 650; 0,19 kg

Plastic flap hinge 650; 0,19 kg

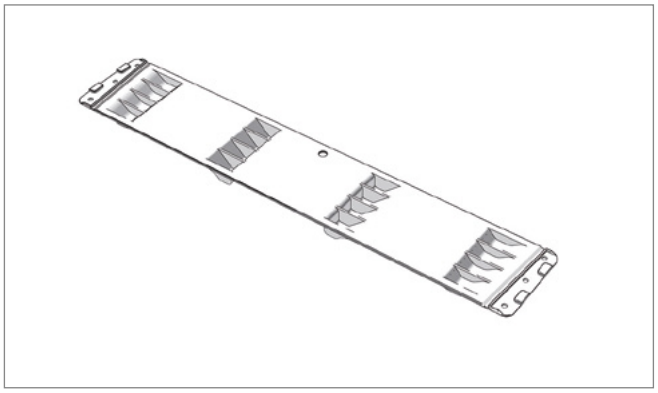

Pos. 9 **Edscha TS: 40 38 034 210**

プラスチック製フラップヒンジ 570; 0,16 kg

Plastic flap hinge 570; 0,16 kg

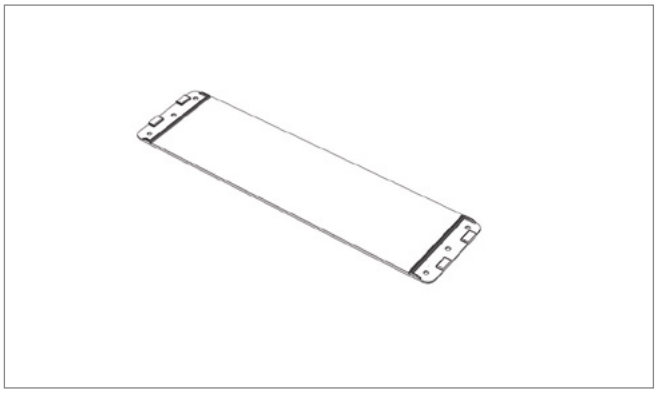

Pos. 10 **Edscha TS: 40 38 035 130**

補正ジョイント 380 PP; 0,07 kg

Equalizing linkage 380 PP; 0,07 kg

スペアパーツ前面 · *Spare parts front*

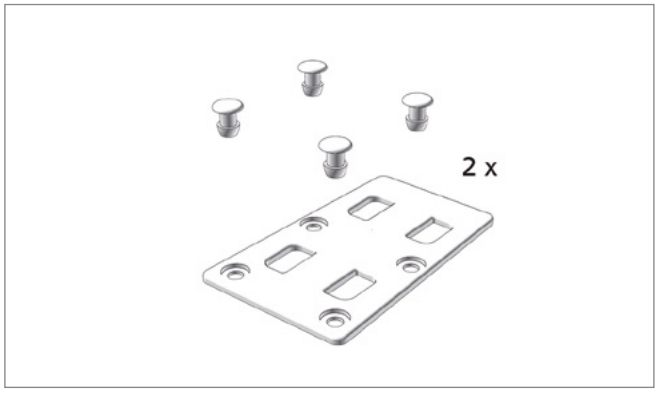

Pos. 11 **Edscha TS: 40 38 035 910**

アセンブリキット ホールドプレート; 0,07 kg

Mounting kit holding plate; 0,07 kg

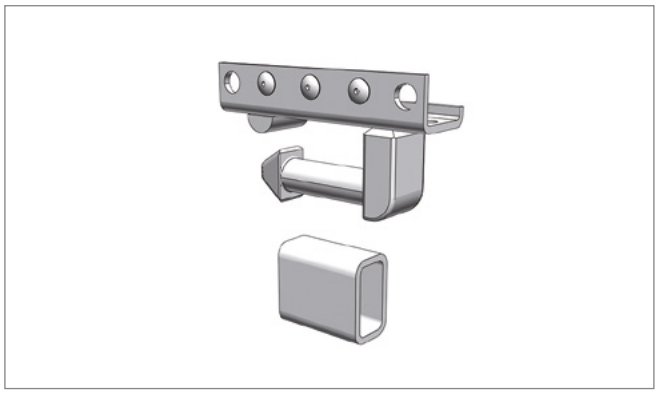

Pos. 12 **Edscha TS: 40 38 068 700**

ピラー接続（トップ連結）セット; 2,00 kg

Pillar connection (top coupling) set; 2,00 kg

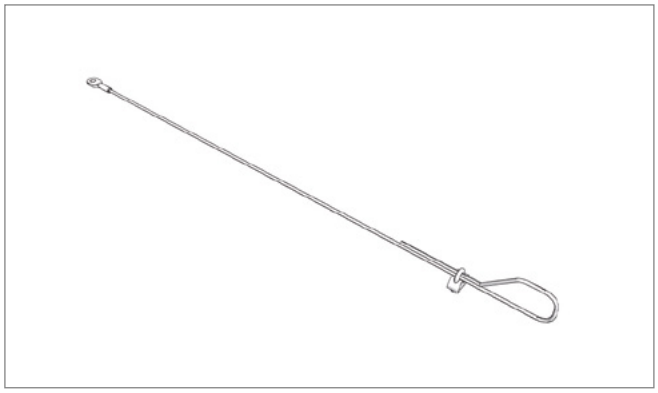

Pos. 13 **Edscha TS: 40 38 068 710**

安全ロープセット; 0,30 kg

Safety rope set; 0,30 kg

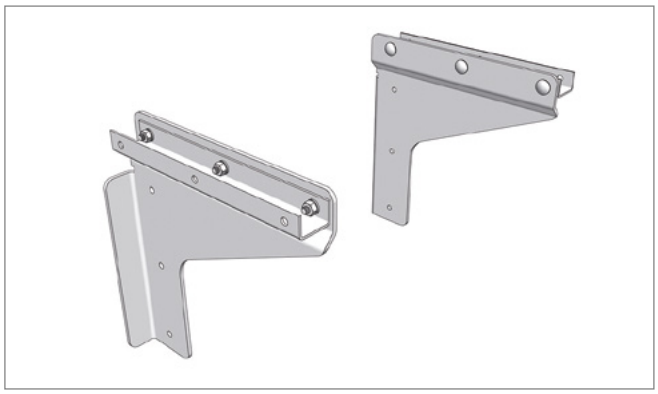

Pos. 14 **Edscha TS: 40 38 035 040**

コーナーピラー取付セット（4角用）; 1,00 kg

Mounting kit corner pillar (for 4 corners); 1,00 kg

補修部品 · *Spare parts*

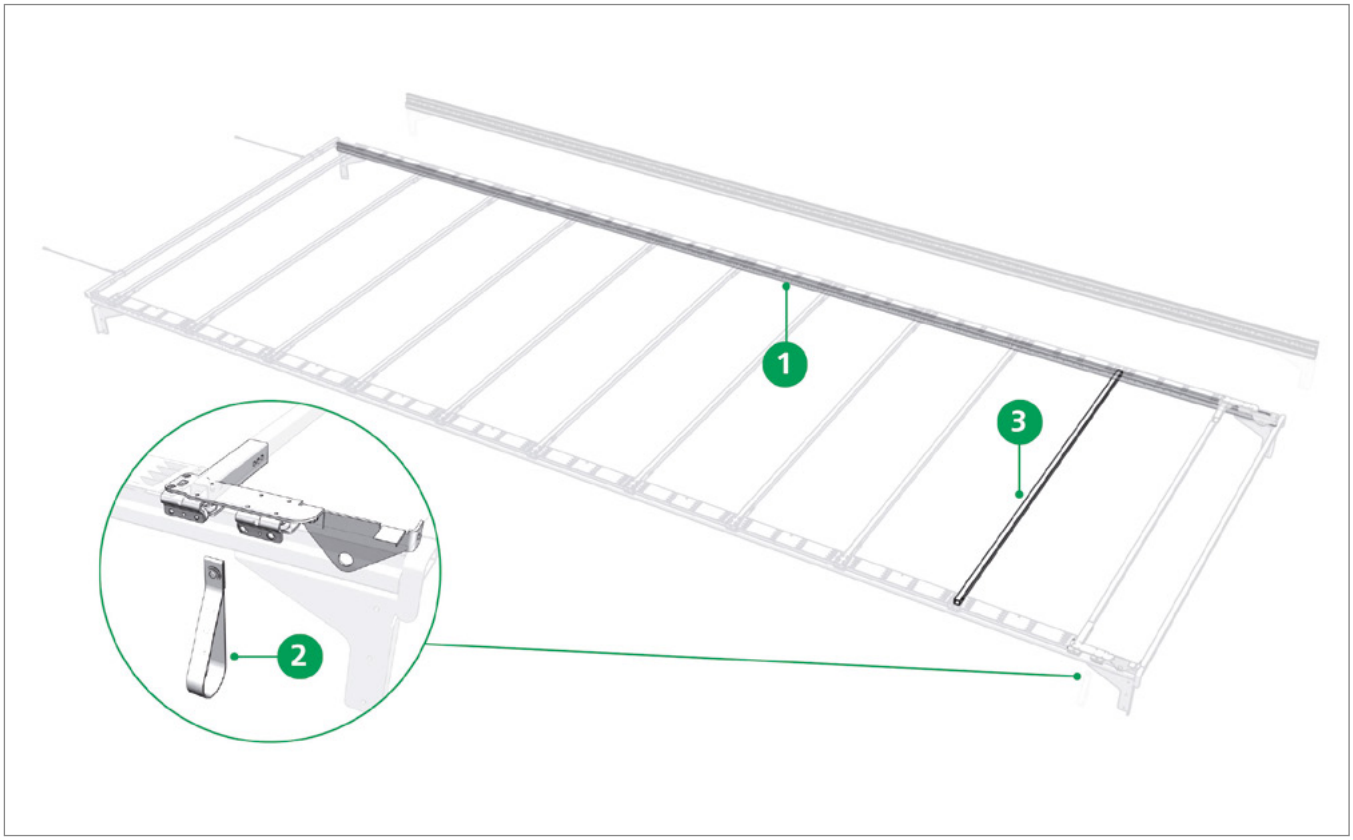

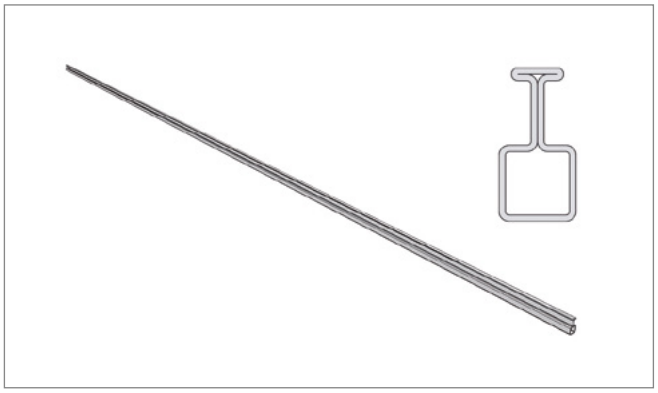

Pos. 1 **Edscha TS: 40 00 074 611**

レール、スチール、長さ7.000; 25,70 kg

Rail frame, steel length 7.000; 25,70 kg

Pos. 2 **Edscha TS: 40 38 033 041**

プルループ一式; 0,02 kg

Pull strip cpl.; 0,02 kg

補修部品 · *Spare parts*

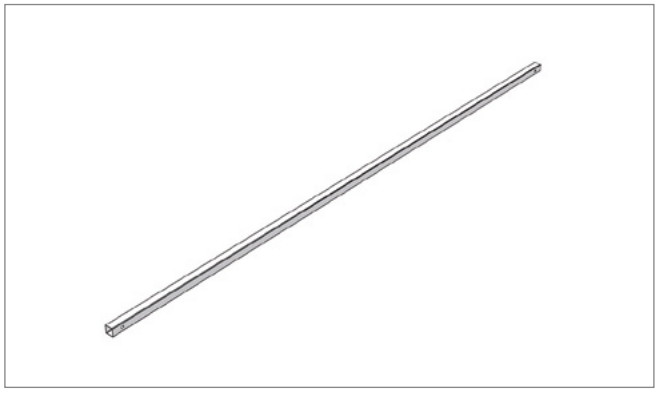

Pos. 3 **Edscha TS: 40 38 035 210**

ボウ 30 x 30 x 1.5 x 2185 (AB 2550); 2,86 kg

Bow 30 x 30 x 1,5 x 2185 (AB 2550); 2,86 kg

補修部品 · *Spare parts*

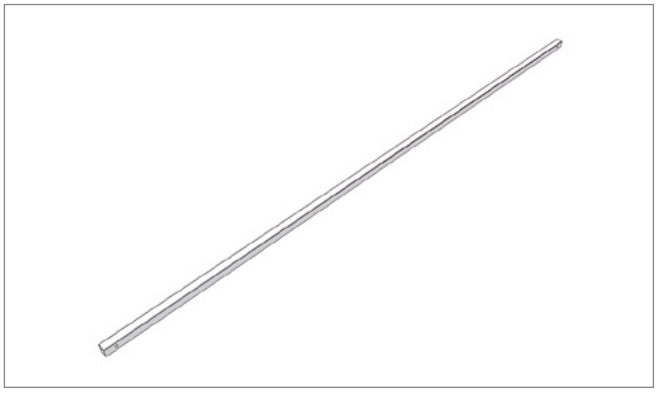

Pos. - **Edscha TS: 40 38 068 720**

ボウ 30 x 30 x 1.5 x 2450 パンチ加工 VP ECO AB2550; 2,90 kg

Bow 30 x 30 x 1,5 x 2450 punched VP ECO AB2550; 2,90 kg

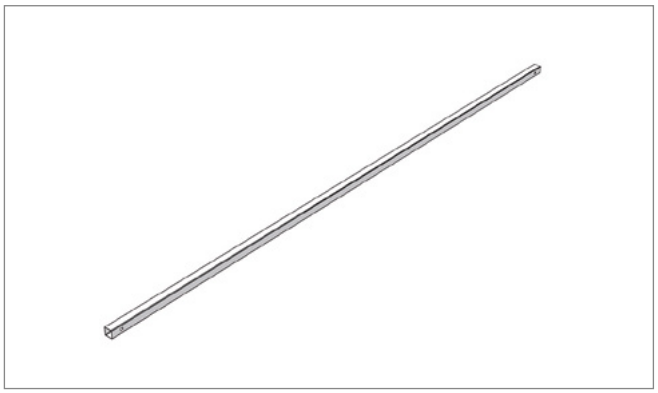

Pos. - **Edscha TS: 40 00 000 806**

バルクヘッドボウ 外幅 逸脱 2550 AB-335 mm VP Lite / VP ECO / CS Small

Bulkhead bow external width divergent 2550 AB-335 mm VP Lite / VP ECO / CS Small

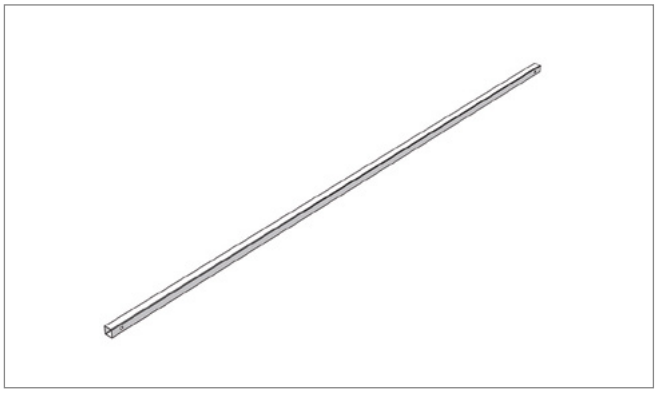

Pos. - **Edscha TS: 40 00 000 807**

逸脱幅用ボウ：外幅 -100 mm 30 x 30 x 1.5 St32

Bulkhead bow for differing width: external width -100 mm 30 x 30 x 1,5 St32

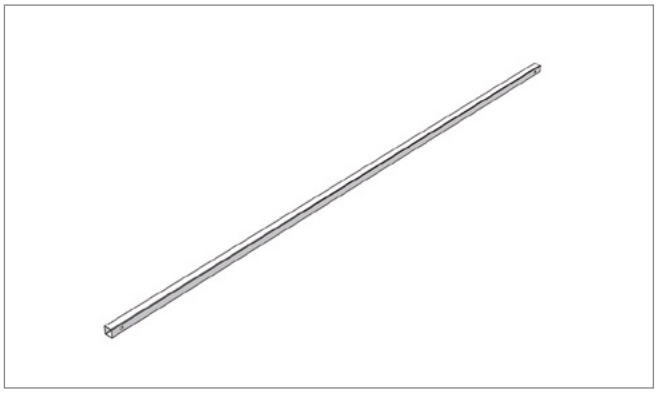

Pos. - **Edscha TS: 40 00 000 808**

逸脱幅CS Small用エンドボウ

Rear roof bow for differing width CS Small

補修部品 · *Spare parts*

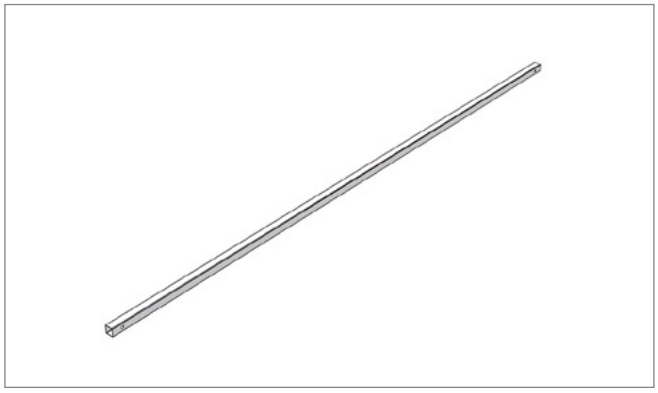

Pos. - **Edscha TS: 40 00 000 809**

逸脱幅用ボウ:外幅 -100 mm 30 x 30 x 2 St52 DB*

*Bow for differing width: external width -100 mm 30 x 30 x 2 St52 DB**

DB = 複合輸送に適し、ドイツ鉄道でテスト済み

DB = suitable for combined use and aproved by German Railways

その他の情報およびヘルプ · *Further information and help*

本製品に関する詳細な情報およびヘルプは、当社ウェブサイト内のダウンロードエリアなどでご覧いただけます。

Further information on this product as well as help is available on our website, e.g. in the download area.

www.EdschaTS.com

VP-UltraLine

(2983 0XXX)

屋根構造 · *Roof Structure*

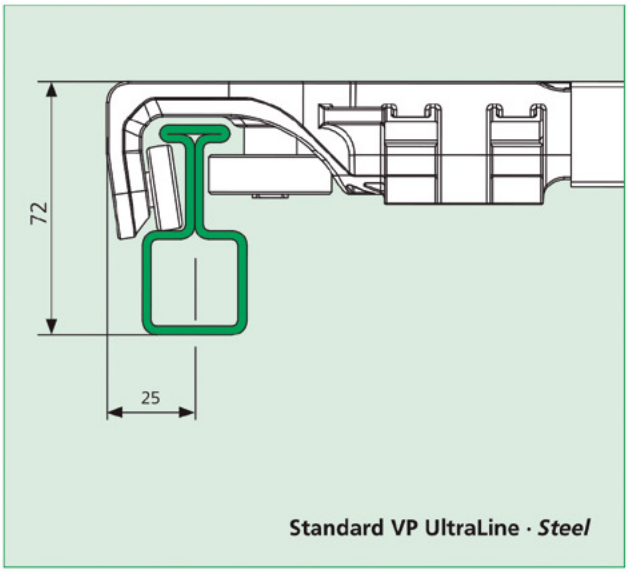

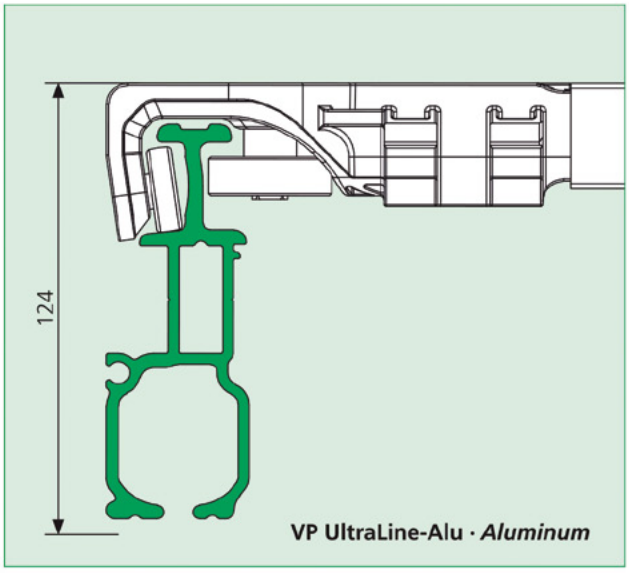

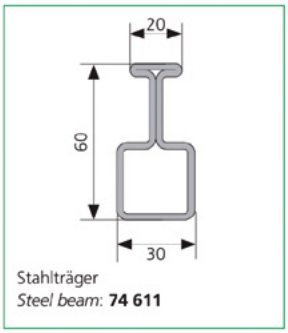

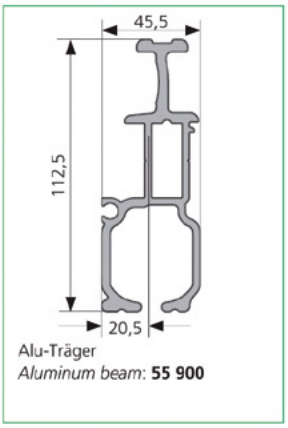

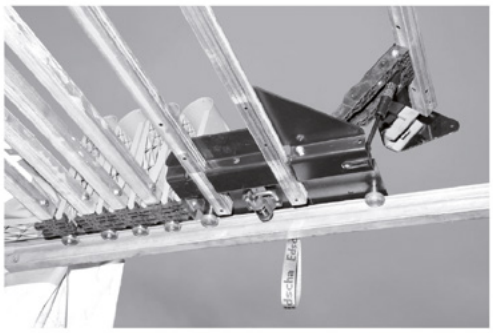

具体的な機能
Specific attribute

概要 · *Overview*

VP-UltraLine

(2983 0XXX)

スペアパーツテール · *Spare parts rear*

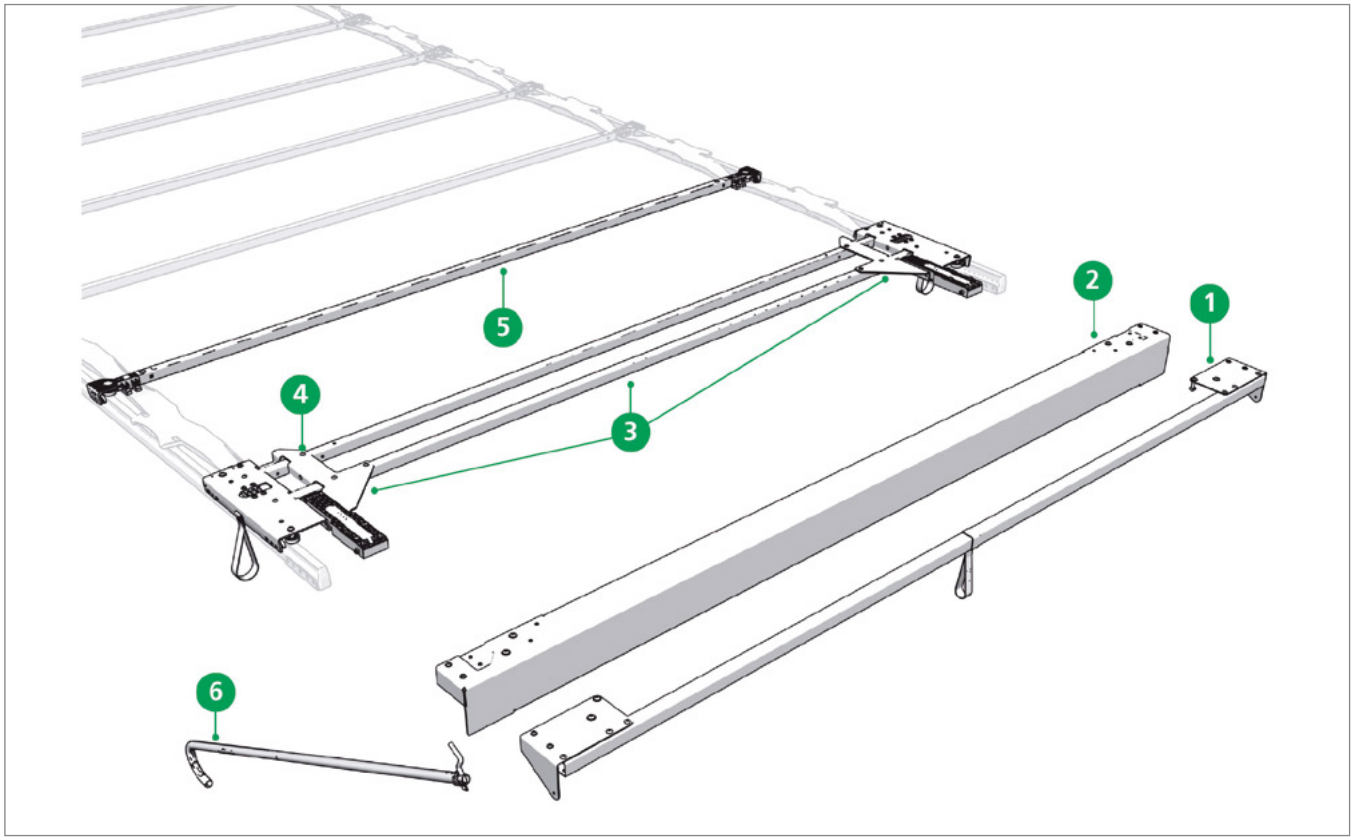

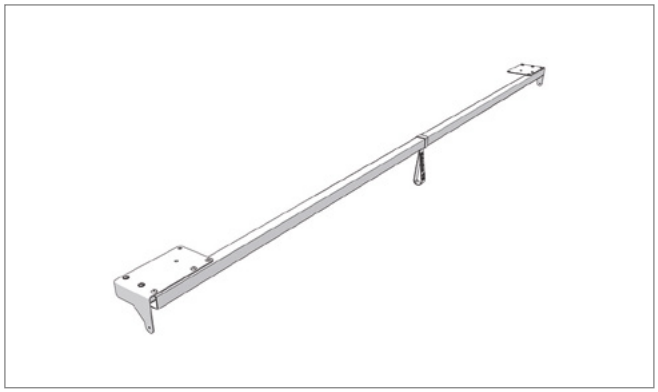

Pos. 1 **Edscha TS: 40 38 069 900**

エンドボウ 2550; 6,52 kg

End bow 2550; 6,52 kg

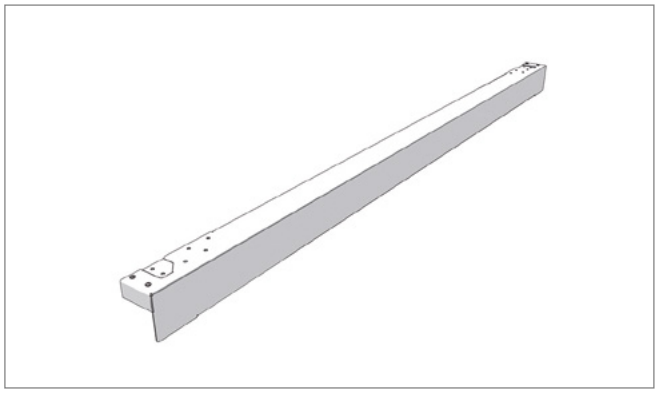

Pos. 2 **Edscha TS: 40 38 068 320**

ガントリービーム H=130; 15,60 kg

Gantry beam H=130; 15,60 kg

VP-UltraLine

(2983 0XXX)

スペアパーツテール · *Spare parts rear*

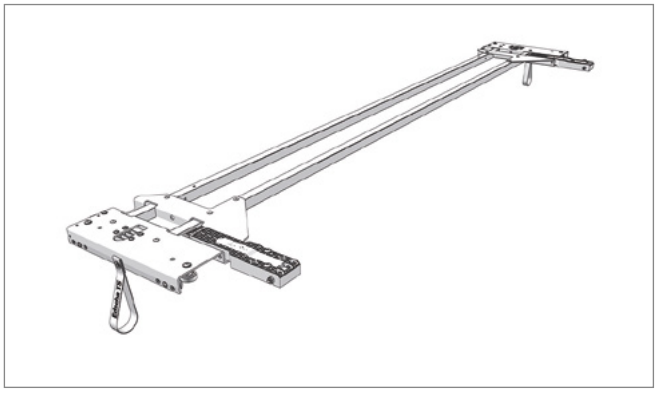

Pos. 3 **Edscha TS: 40 38 068 070**

エンドキャリッジ VP UltraLine Standard; 18,87 kg

End carriage VP UltraLine standard; 18,87 kg

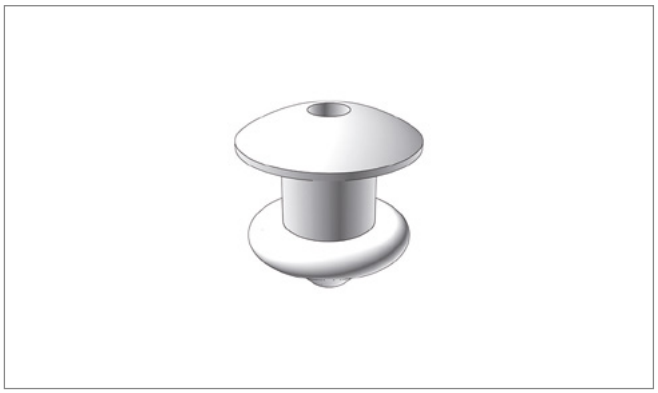

Pos. 6 **Edscha TS: 40 01 010 077**

ブラインドリベット 6.5 x 16.3 A St; 0,01 kg

Blind rivet 6,5 x 16,3 A St; 0,01 kg

Pos. 7 **Edscha TS: 40 38 067 920**

ローラーキャリッジ2550付きボウ; 3,81 kg

Bow with roller carriage 2550; 3,81 kg

Pos. 8 **Edscha TS: 40 38 062 430**

タイロッド; 4,00 kg

Tie rod; 4,00 kg

VP-UltraLine

(2983 0XXX)

スペアパーツテール · *Spare parts rear*

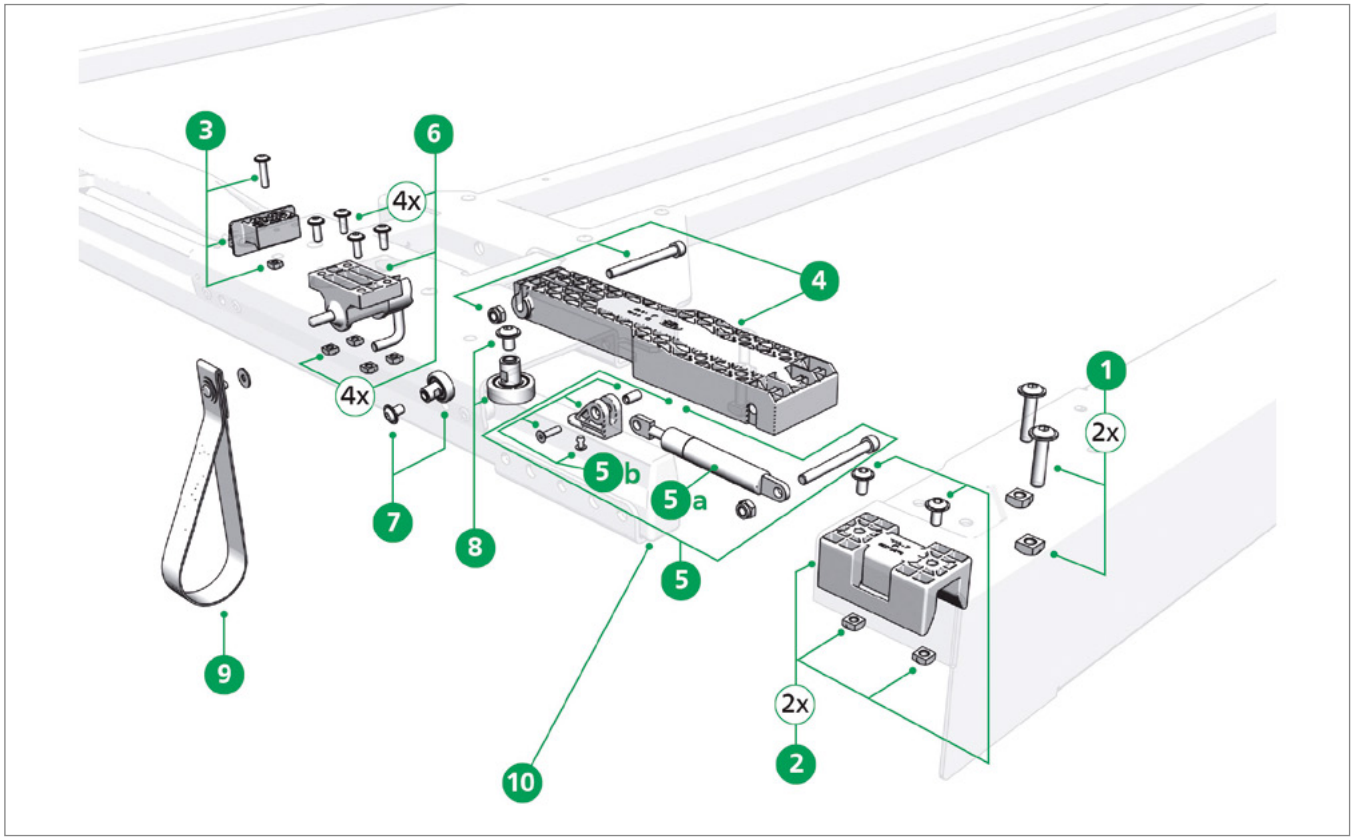

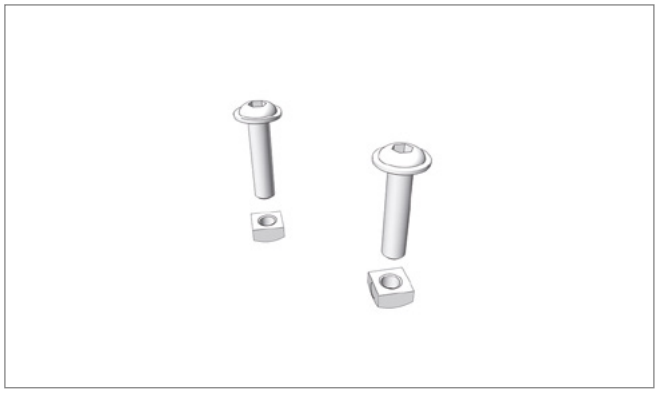

Pos. 1 **Edscha TS: 40 38 072 740**

ねじセット プラスチックサポートアーム用エンドボウ／ガントリービーム; 0,07 kg

Screwset end bow / gantry beam for plastic lifting arm; 0,07 kg

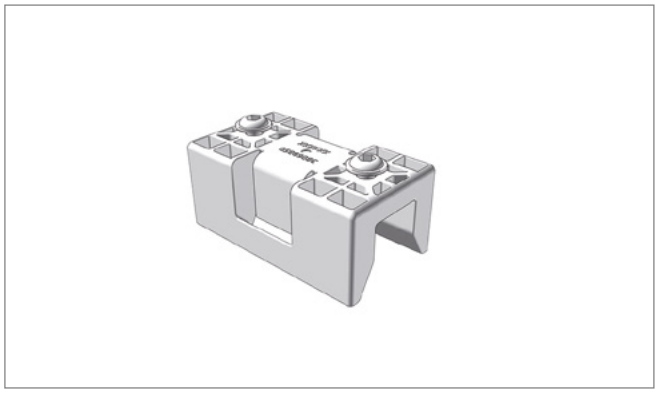

Pos. 2 **Edscha TS: 40 38 072 750**

修理キット ガイド エンドボウ／ガントリービーム（ペア）; 0,20 kg

Repairkit guide end bow / gantry beam (pair); 0,20 kg

スペアパーツテール · *Spare parts rear*

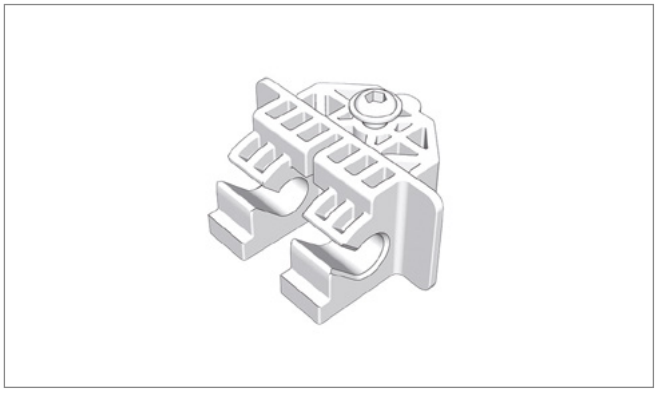

Pos. 3 **Edscha TS: 40 38 072 760**

ジョイント取付セット エンドキャリッジ; 0,05 kg

Articulationset fixing end carriage; 0,05 kg

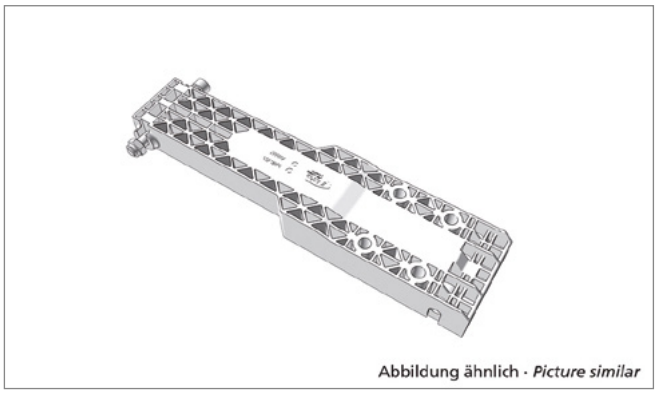

Pos. 4 **Edscha TS: 40 38 065 050**

修理キット 自動フォールド プラスチック; 0,50 kg

Repair kit automatic adjustment mechanism plastic; 0,50 kg

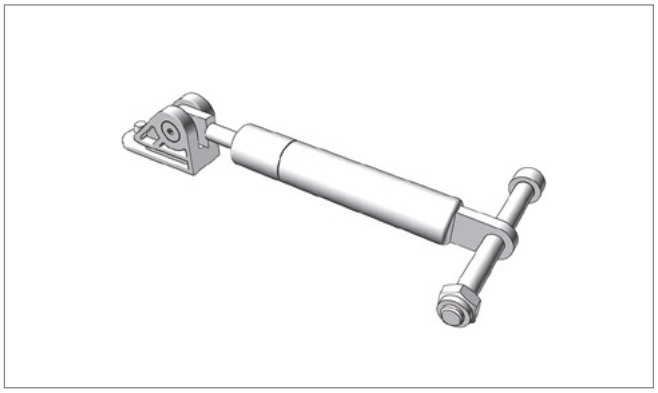

Pos. 5 **Edscha TS: 40 38 065 020**

自動フォールド用修理キット ガススプリング 700 N（プラスチック）; 0,23 kg

Repairkit Gas spring 700 N for automatic adjustment mechanism (plastic); 0,23 kg

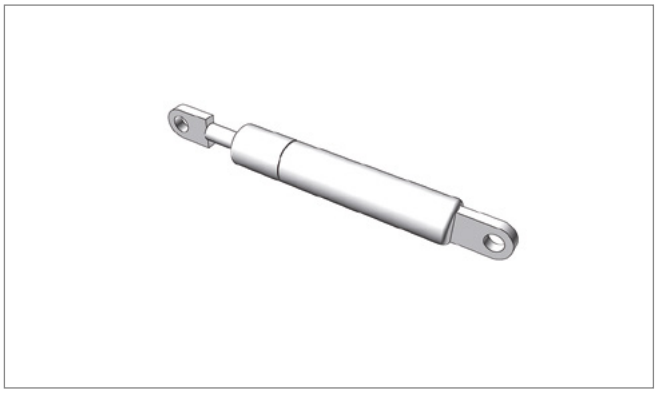

Pos. 5a **Edscha TS: 40 00 075 099**

ガススプリング 700 N; 0,14 kg

Gas spring 700 N; 0,14 kg

VP-UltraLine

(2983 0XXX)

スペアパーツテール · *Spare parts rear*

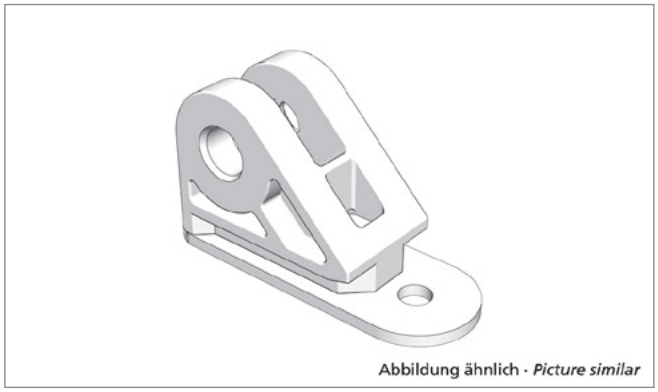

Pos. 5b **Edscha TS: 40 38 081 770**

ガススプリングホルダー 修理キット UL II / HD / VP-UL; 0,04 kg

Gas spring holder repair kit UL II / HD / VP-UL; 0,04 kg

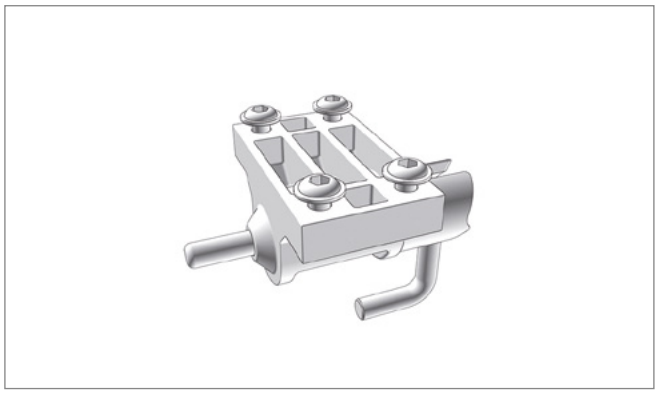

Pos. 6 **Edscha TS: 40 38 072 770**

修理キット ロック; 0,16 kg

Repair kit locking; 0,16 kg

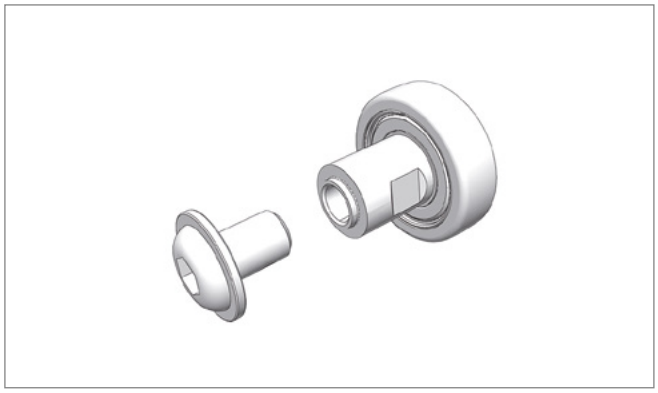

Pos. 7 **Edscha TS: 40 38 072 780**

修理キット 内ねじM6付きローラー; 0,03 kg

Repair kit roller with inside thread M6; 0,03 kg

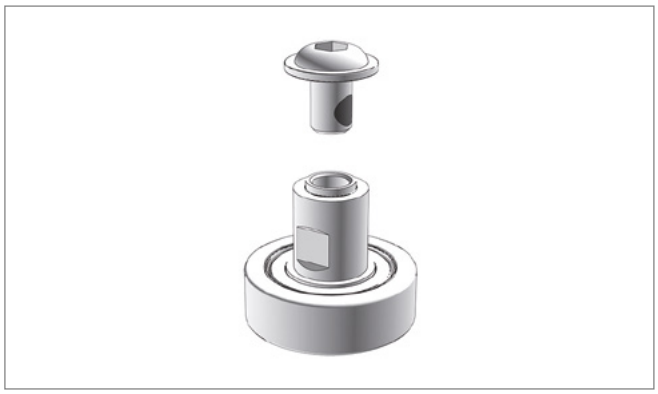

Pos. 8 **Edscha TS: 40 38 072 790**

修理キット ガイドローラー エンドキャリッジ; 0,10 kg

Repair kit guidingroller end carriage; 0,10 kg

スペアパーツテール · *Spare parts rear*

Pos. 9 **Edscha TS: 40 38 033 041**

プルループ一式; 0,02 kg

Pull strip cpl.; 0,02 kg

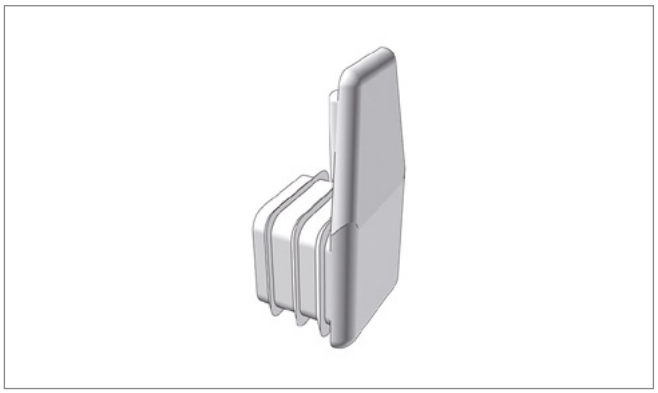

Pos. 10 **Edscha TS: 40 00 070 145**

レールエンド

End of running rail

VP-UltraLine

(2983 0XXX)

スペアパーツ中 · *Spare parts middle*

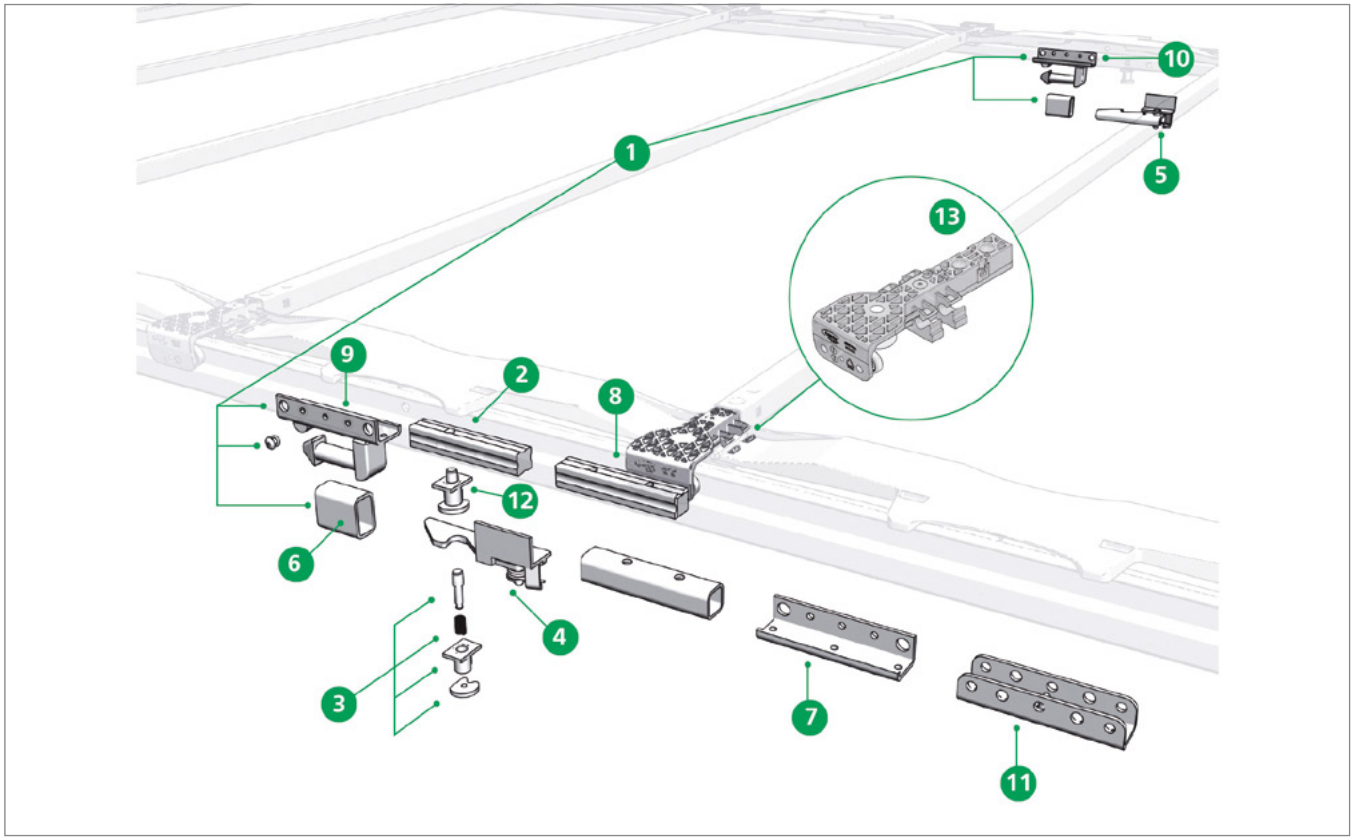

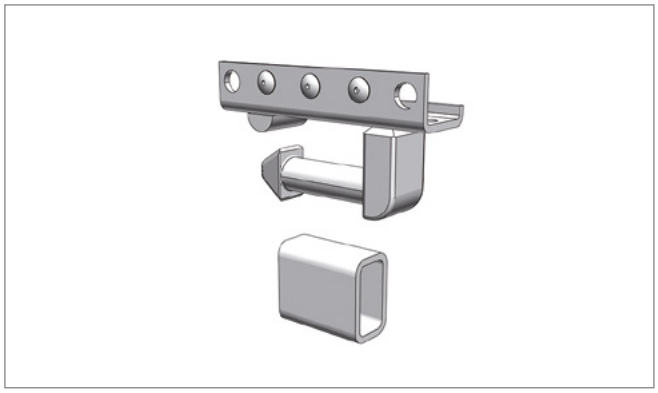

Pos. 1 **Edscha TS: 40 38 068 700**

ピラー接続（トップ連結）セット; 2,00 kg

Pillar connection (top coupling) set; 2,00 kg

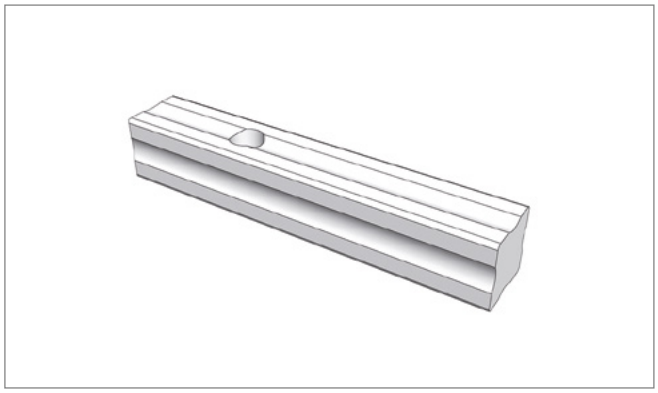

Pos. 2 **Edscha TS: 40 37 010 540**

接続ボルト; 0,60 kg

Connecting pin; 0,60 kg

スペアパーツ中 · *Spare parts middle*

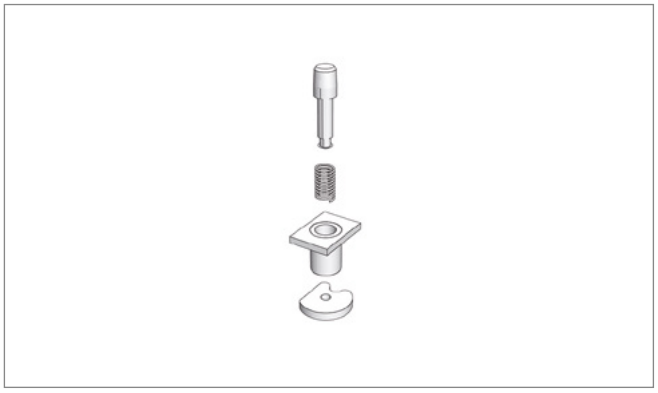

Pos. 3 **Edscha TS: 40 37 017 620**

レールロック、ばら部品; 0,08 kg

Rail locking pins, loose pieces; 0,08 kg

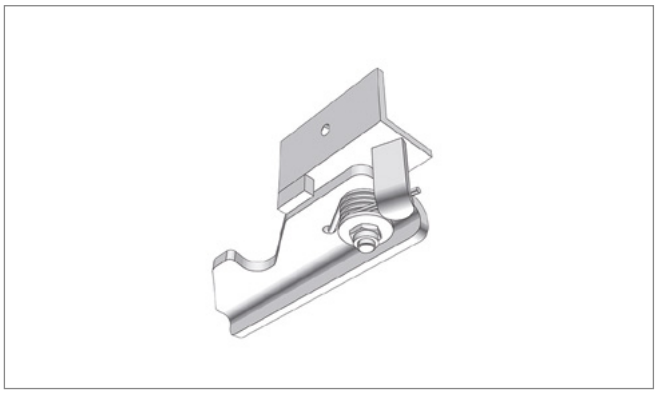

Pos. 4 **Edscha TS: 40 38 024 310**

DB用ドロップボルト* 左; 0,53 kg

Drop latch for DB left; 0,53 kg*

DB = 複合輸送に適し、ドイツ鉄道でテスト済み

DB = suitable for combined use and aproved by German Railways

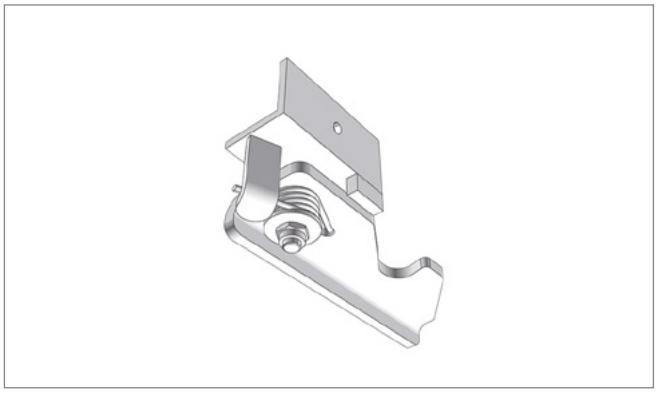

Pos. 5 **Edscha TS: 40 38 024 320**

DB用ドロップボルト* 右; 0,53 kg

Drop latch for DB right; 0,53 kg*

DB = 複合輸送に適し、ドイツ鉄道でテスト済み

DB = suitable for combined use and aproved by German Railways

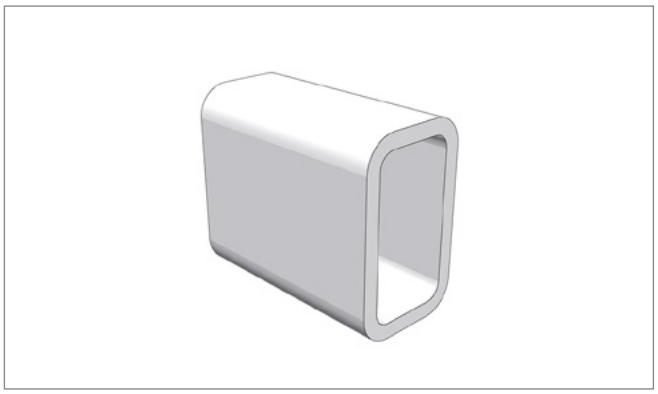

Pos. 6 **Edscha TS: 40 38 030 680**

長方形チューブ; 0,23 kg

Rectangular tubing; 0,23 kg

スペアパーツ中 · *Spare parts middle*

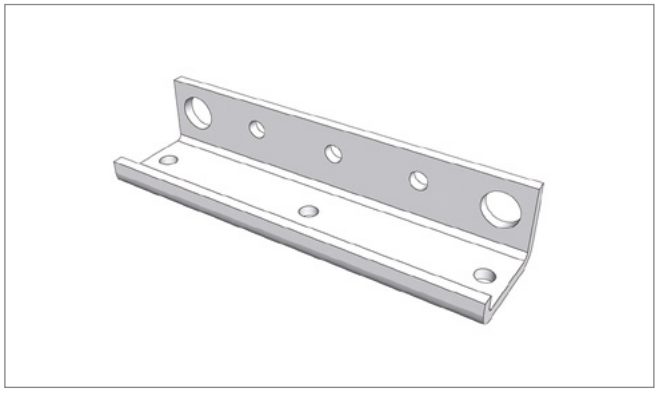

Pos. 7 **Edscha TS: 40 38 030 700**

ピラー接続; 0,30 kg

Pillar connection; 0,30 kg

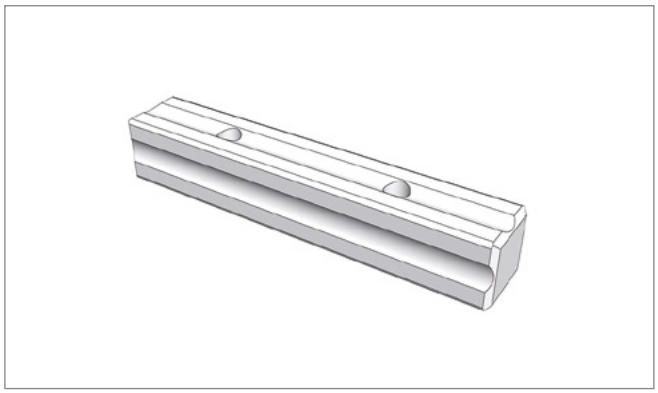

Pos. 8 **Edscha TS: 40 38 030 720**

スレッド M 10付き接続ボルト; 0,60 kg

Connecting pin with thread M 10; 0,60 kg

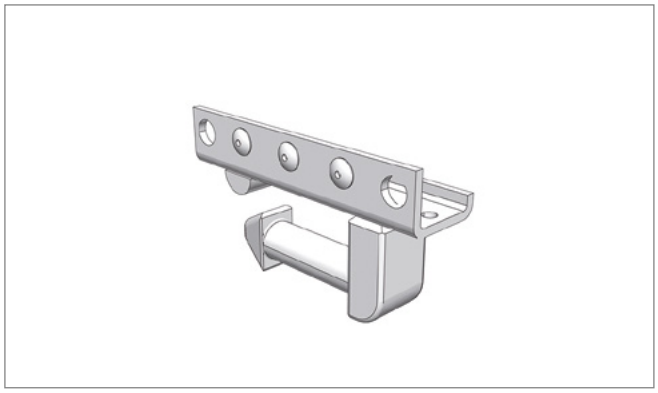

Pos. 9 **Edscha TS: 40 38 031 230**

ピラー接続 左; 0,73 kg

Pillar connection left; 0,73 kg

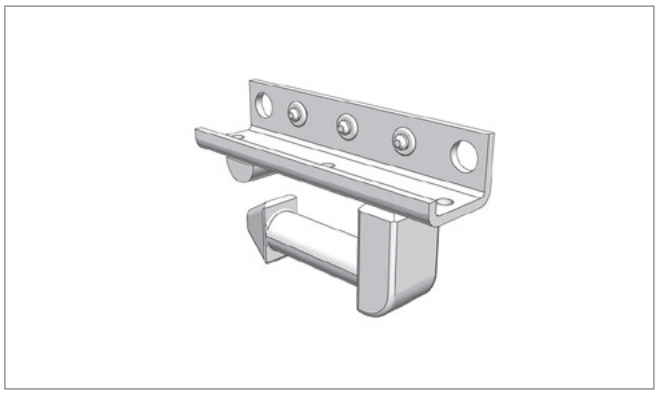

Pos. 10 **Edscha TS: 40 38 031 240**

ピラー接続 右; 0,73 kg

Pillar connection right; 0,73 kg

スペアパーツ中 · *Spare parts middle*

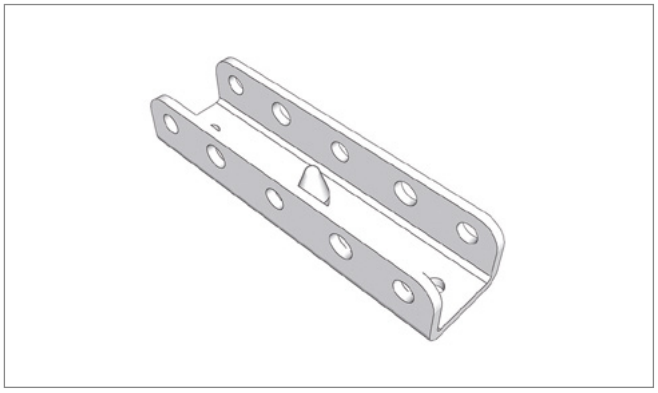

Pos. 11 **Edscha TS: 40 38 032 360**

ボルト付きエンドピラー接続; 0,36 kg

End-Pillar connection with pin; 0,36 kg

Pos. 12 **Edscha TS: 40 38 033 550**

レールロック; 0,13 kg

Rail locking pins; 0,13 kg

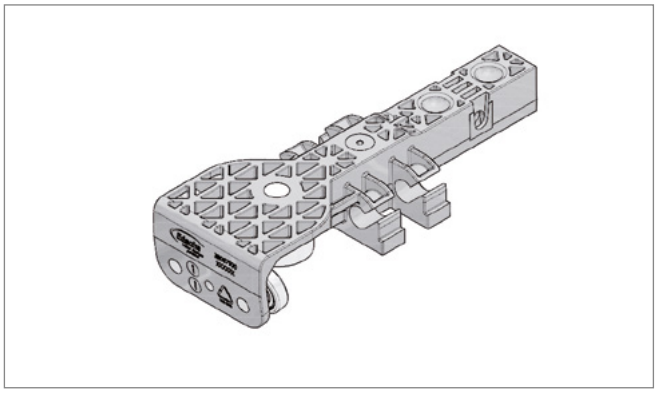

Pos. 13 **Edscha TS: 40 38 067 900**

ローラーキャリッジ VG VP-UL; 0,36 kg

roller carrier CG VP-UL; 0,36 kg

VP-UltraLine

(2983 0XXX)

スペアパーツ前面 · *Spare parts front*

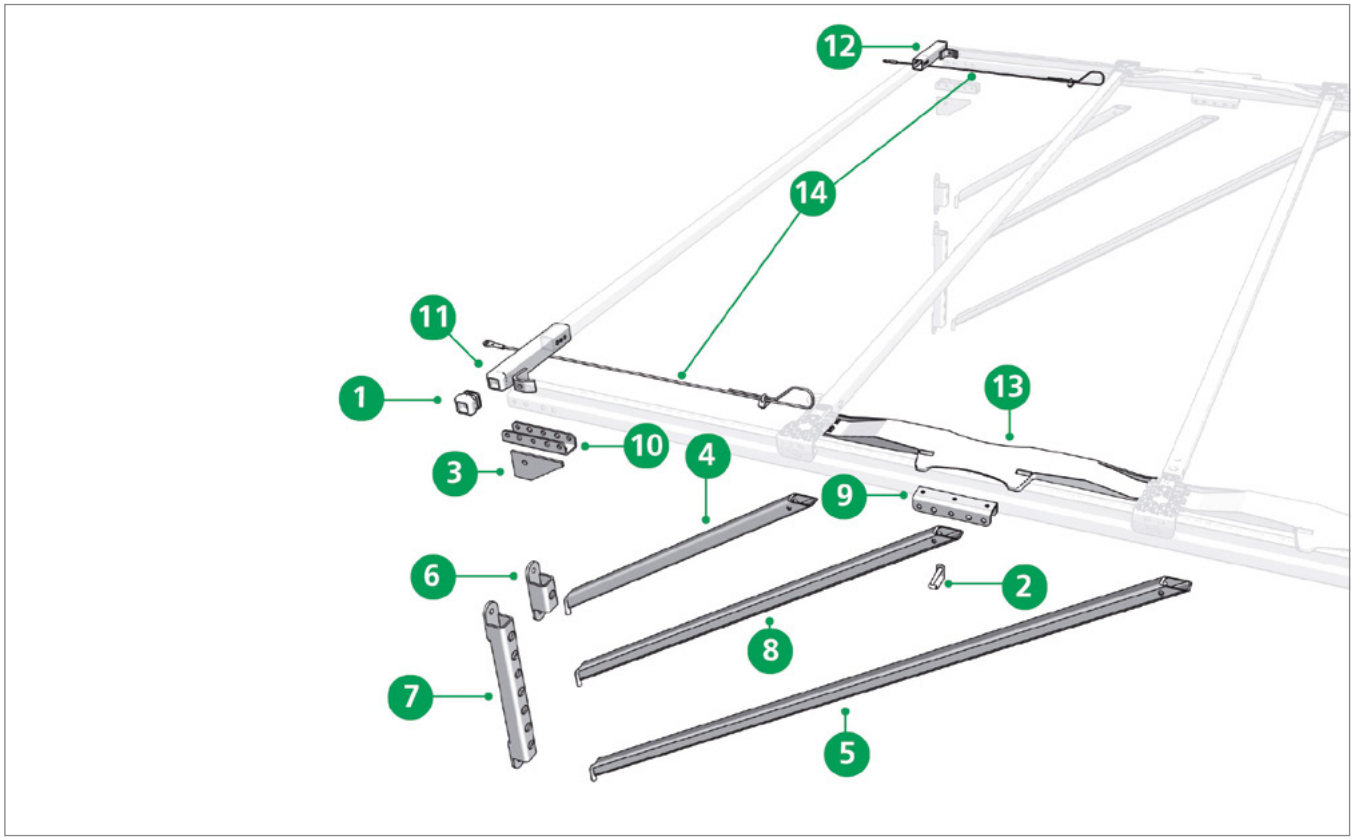

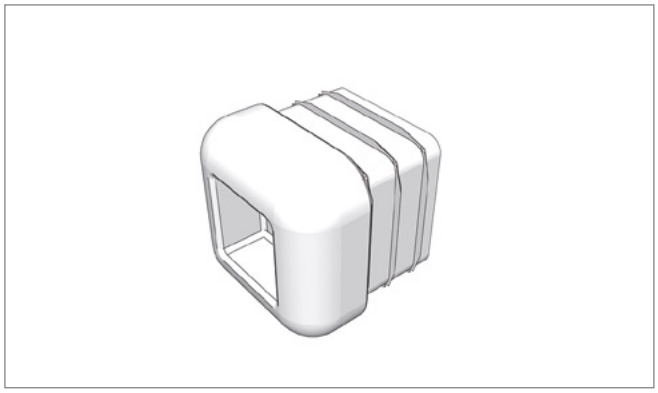

Pos. 1 **Edscha TS: 40 00 032 498**

ボウエンド 35 x 35 x 2; 0,02 kg

Bow end 35 x 35 x 2; 0,02 kg

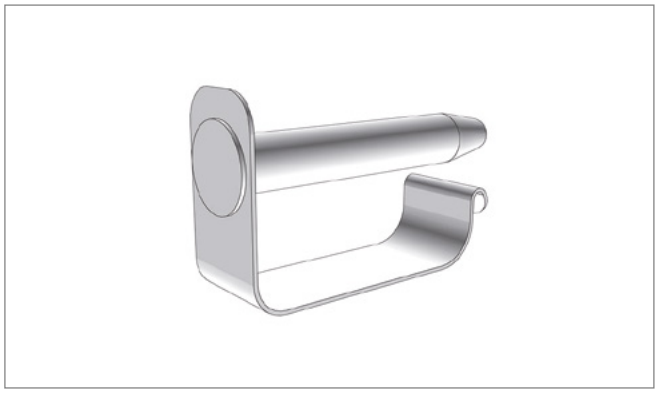

Pos. 2 **Edscha TS: 40 00 085 520**

リグボルト ø 8; 0,03 kg

Rig pin ø 8; 0,03 kg

スペアパーツ前面 · *Spare parts front*

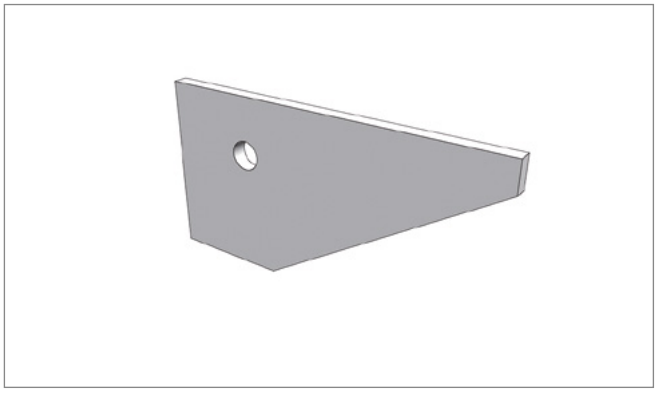

Pos. 3 **Edscha TS: 40 37 010 310**

コーナープレート; 0,20 kg

Corner plate; 0,20 kg

Pos. 4 **Edscha TS: 40 37 014 180**

ストラット ショート 708; 1,80 kg

Strut short 708; 1,80 kg

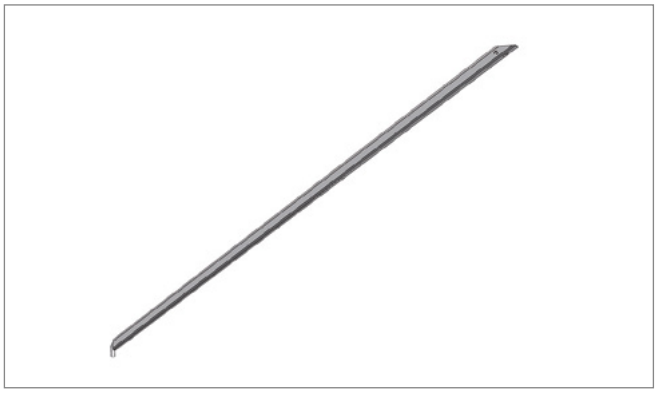

Pos. 5 **Edscha TS: 40 37 014 190**

ストラット ロング 1560; 3,85 kg

Strut long 1560; 3,85 kg

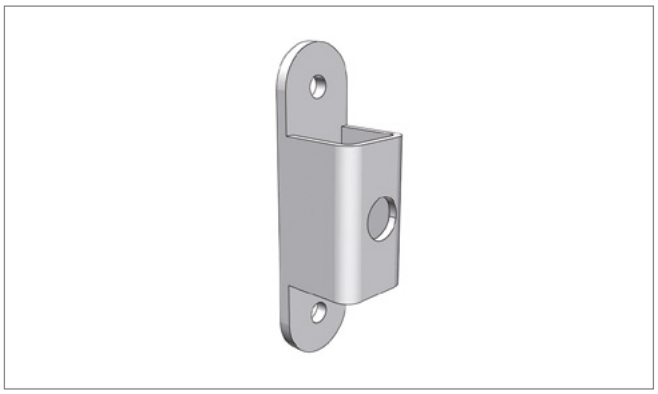

Pos. 6 **Edscha TS: 40 37 014 310**

ストラットベアリング; 0,45 kg

Strut bearing; 0,45 kg

VP-UltraLine

(2983 0XXX)

スペアパーツ前面 · *Spare parts front*

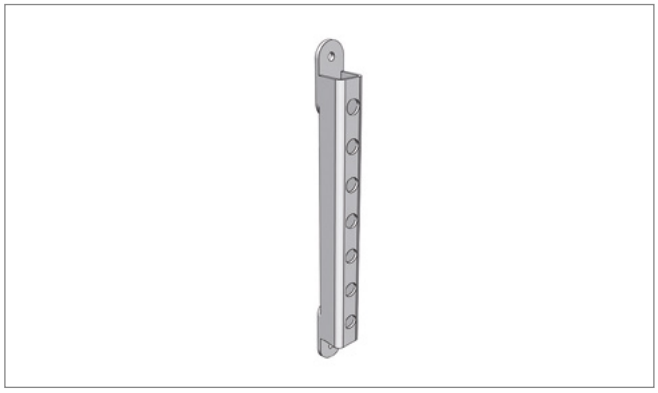

Pos. 7 **Edscha TS: 40 37 014 340**

ストラットベアリング、高さ調節式; 1,36 kg

Strut bearing, vertically adjustable; 1,36 kg

Pos. 8 **Edscha TS: 40 37 014 450**

ストラット ミディアム 1058; 2,59 kg

Strut medium 1058; 2,59 kg

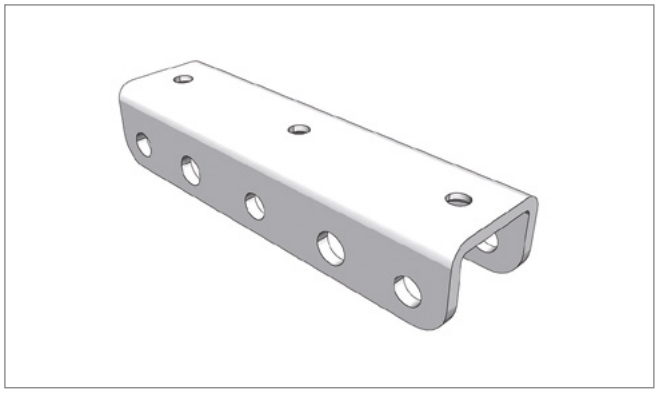

Pos. 9 **Edscha TS: 40 38 030 610**

ブーム接続; 0,35 kg

Gibbet connection; 0,35 kg

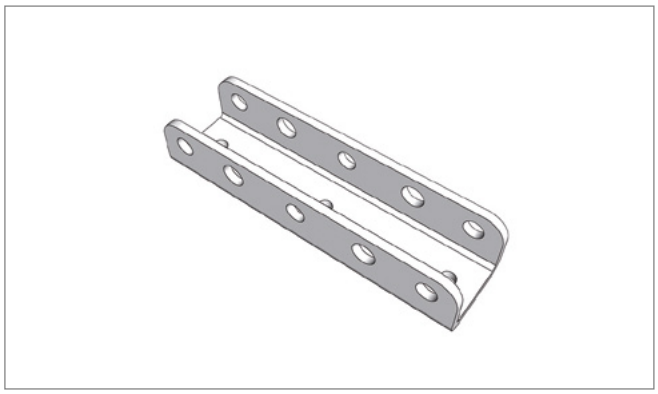

Pos. 10 **Edscha TS: 40 38 030 640**

ピラー接続; 0,35 kg

Pillar connection; 0,35 kg

VP-UltraLine

(2983 0XXX)

スペアパーツ前面 · *Spare parts front*

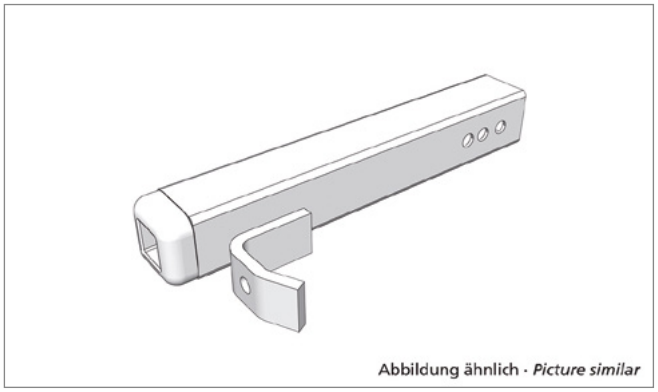

Pos. 11 **Edscha TS: 40 38 030 950**

バルクヘッドボウブラケット 左; 0,55 kg

Bulkhead bow bracket left; 0,55 kg

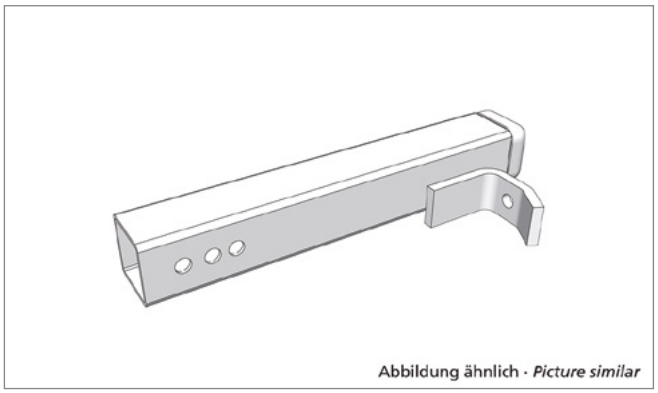

Pos. 12 **Edscha TS: 40 38 030 960**

バルクヘッドボウブラケット 右; 0,55 kg

Bulkhead bow bracket right; 0,55 kg

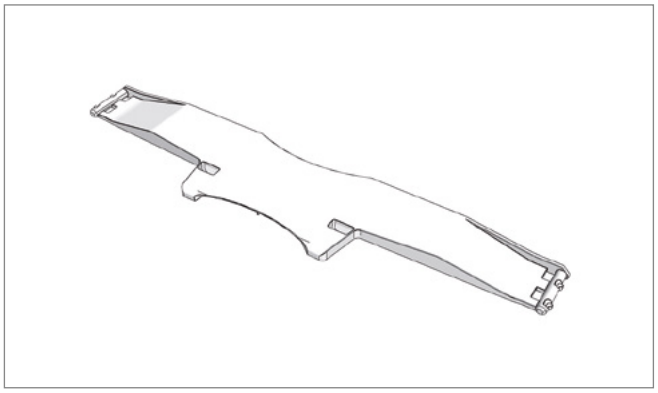

Pos. 13 **Edscha TS: 40 38 067 930**

ジョイント VP-UL; 0,21 kg

Link VP-UL; 0,21 kg

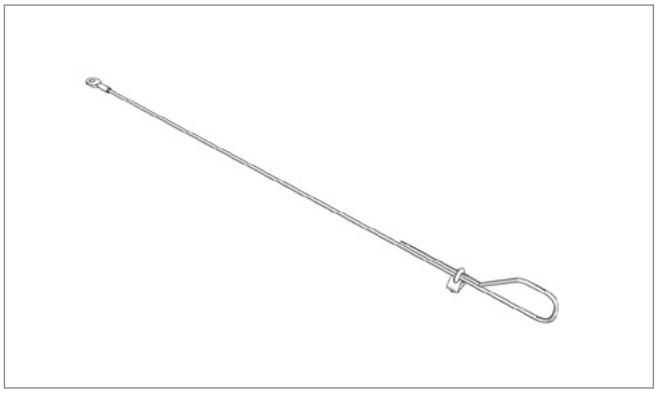

Pos. 14 **Edscha TS: 40 38 068 710**

安全ロープセット; 0,30 kg

Safety rope set; 0,30 kg

VP-UltraLine

(2983 0XXX)

補修部品 · *Spare parts*

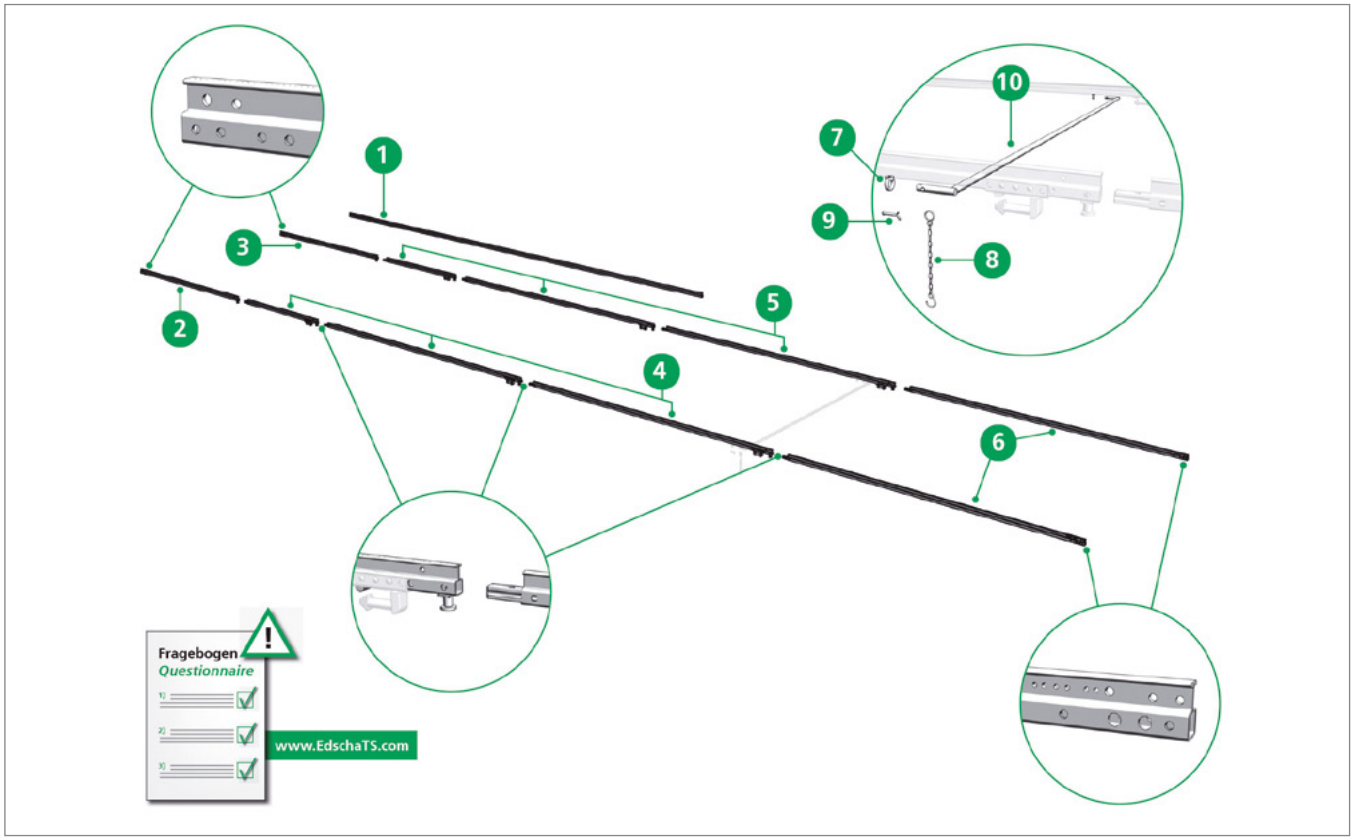

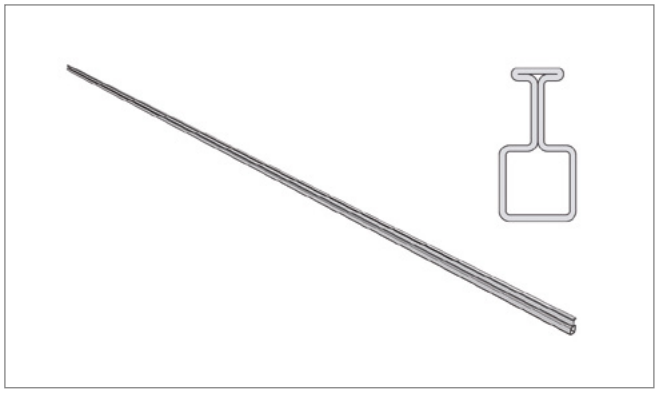

Pos. 1 **Edscha TS: 40 00 074 611**

レール、スチール、長さ7.000; 25,70 kg

Rail frame, steel length 7.000; 25,70 kg

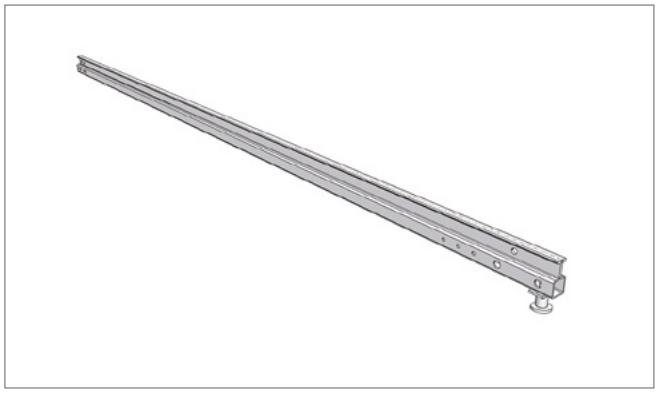

Pos. 2 **Edscha TS: 40 00 000 310**

ロック付き拡張フロントレール左 *

*Front rail extension left incl. locking pin **

アンケートにご協力ください！（フルターポリン・スチール、ウェブサイト「Edscha TS」参照）

Please fill in our questionnaire (Full Tarpaulin Steel, see website Edscha TS)!

補修部品 · *Spare parts*

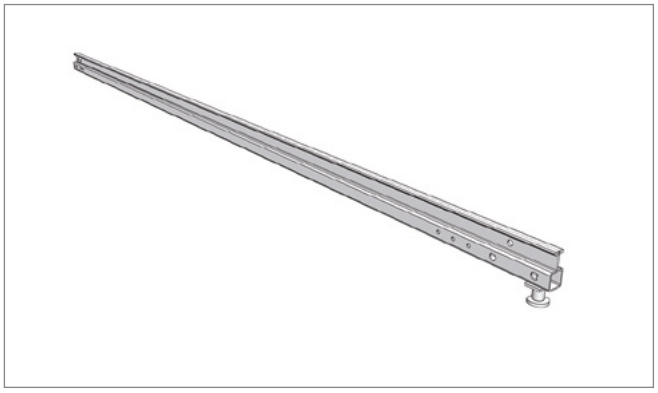

Pos. 3 **Edscha TS: 40 00 000 320**

ロック付き拡張フロントレール右 *

*Front rail extension right incl. locking pin **

アンケートにご協力ください！（フルターポリン・スチール、ウェブサイト「Edscha TS」参照）

Please fill in our questionnaire (Full Tarpaulin Steel, see website Edscha TS)!

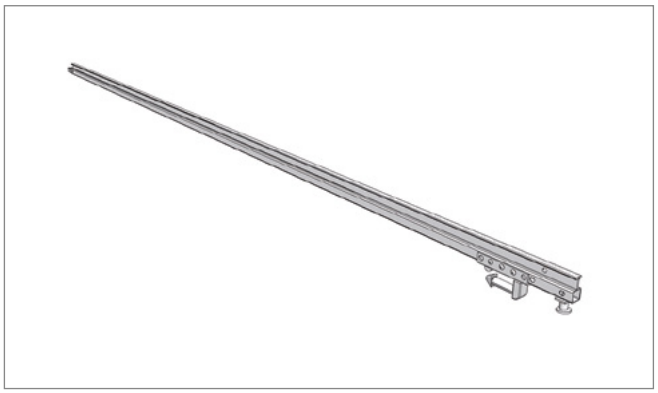

Pos. 4 **Edscha TS: 40 00 000 330**

接続ボルトとロック付き中間レール左 *

*Middle rail left incl. connecting pin and locking pin **

アンケートにご協力ください！（フルターポリン・スチール、ウェブサイト「Edscha TS」参照）

Please fill in our questionnaire (Full Tarpaulin Steel, see website Edscha TS)!

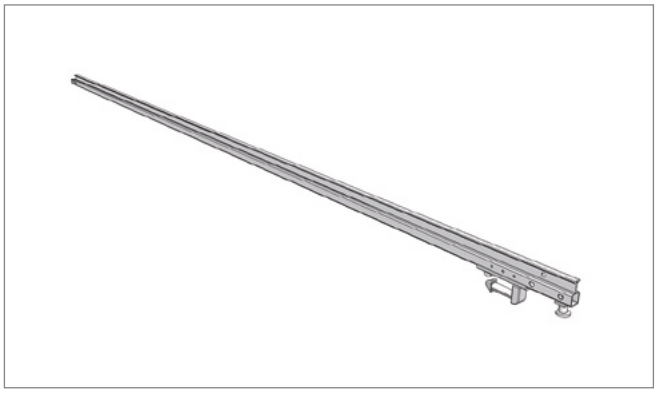

Pos. 5 **Edscha TS: 40 00 000 340**

接続ボルトとロック付き中間レール右 *

*Middle rail right incl. connecting pin and locking pin **

アンケートにご協力ください！（フルターポリン・スチール、ウェブサイト「Edscha TS」参照）

Please fill in our questionnaire (Full Tarpaulin Steel, see website Edscha TS)!

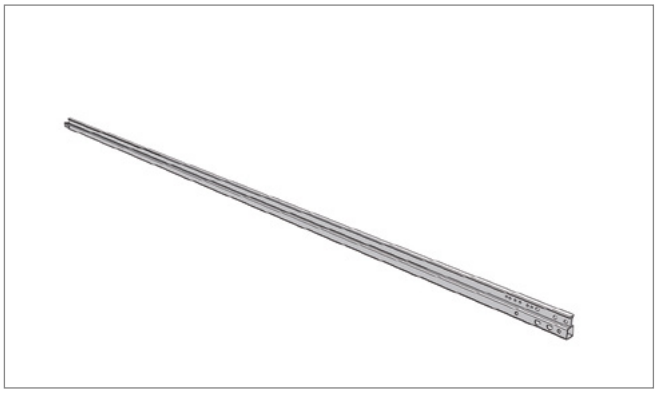

Pos. 6 **Edscha TS: 40000003 50-60**

接続ボルト付きエンドレール 左右 *

*End rail left and right incl. connecting pin **

アンケートにご協力ください！（フルターポリン・スチール、ウェブサイト「Edscha TS」参照）

Please fill in our questionnaire (Full Tarpaulin Steel, see website Edscha TS)!

補修部品 · *Spare parts*

Pos. 7 **Edscha TS: 40 00 069 820**

リングナット; 0,05 kg

Ringnut; 0,05 kg

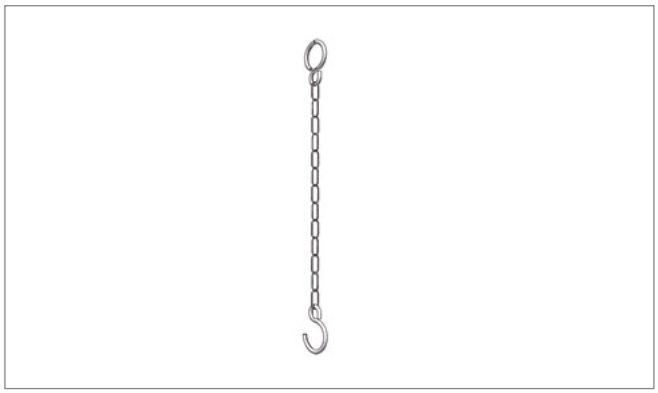

Pos. 8 **Edscha TS: 40 00 075 141**

安全チェーン; 0,02 kg

Safety chain; 0,02 kg

Pos. 9 **Edscha TS: 40 00 079 138**

スプリント; 0,14 kg

Splint; 0,14 kg

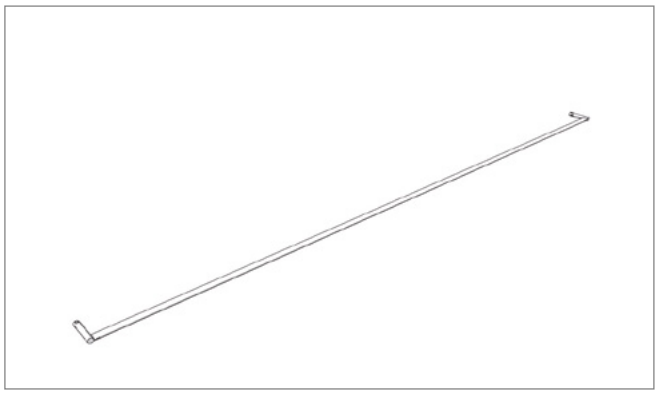

Pos. 10 **Edscha TS: 40 000 009**

クロスバー（顧客固有）

Cross bar (customer specific)

補修部品DB · *Spare parts DB*

Pos. - **Edscha TS: 40 38 069 920**

ローラーキャリッジ2550付きボウ DB*; 4,75 kg

Bow DB with roller carriage 2550; 4,75 kg*

DB = 複合輸送に適し、ドイツ鉄道でテスト済み

DB = suitable for combined use and aproved by German Railways

VP-UltraLine

(2983 0XXX)

その他の情報およびヘルプ · *Further information and help*

インストラクション · *Manual*

取扱説明書 VP-UltraLine、25言語

User Manual VP-UltraLine, 25 languages

インストラクション · *Manual*

組立手順書 VP-UltraLine, ドイツ語-英語

Assembly Instructions VP-UltraLine, german-english

インストラクション · *Manual*

リペアマニュアル VP-UltraLine, ドイツ語-英語

Repairing Instructions VP-UltraLine, german-english

本製品に関する詳細な情報およびヘルプは、当社ウェブサイト内のダウンロードエリアなどでご覧いただけます。

Further information on this product as well as help is available on our website, e.g. in the download area.

www.EdschaTS.com

VP-Lite
(2978 9XXX)

屋根構造 · *Roof Structure*

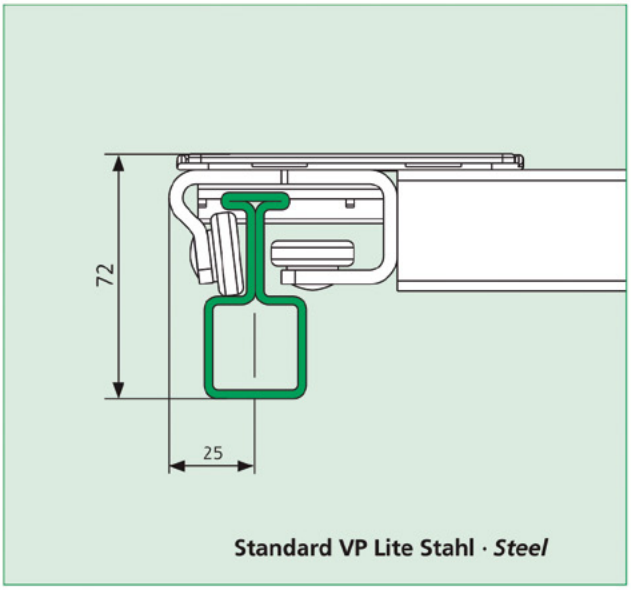

Standard VP Lite Stahl · *Steel*

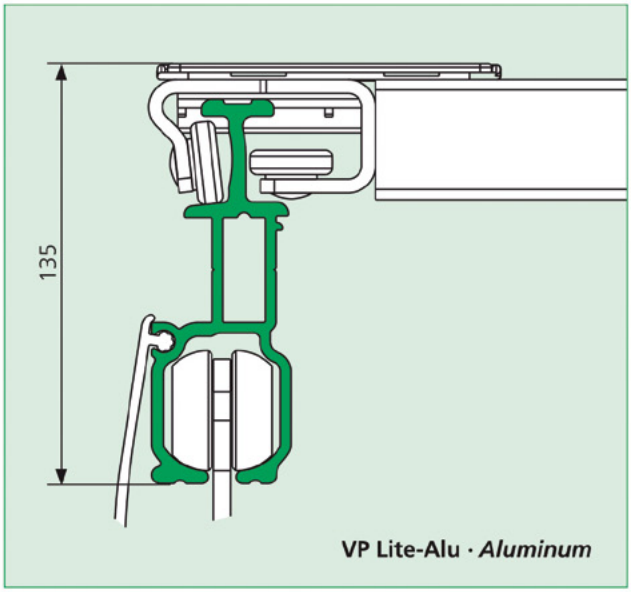

VP Lite-Alu · *Aluminum*

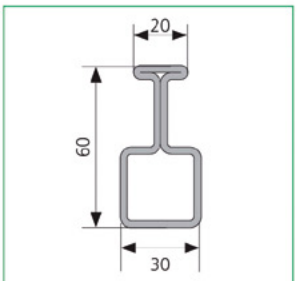

Stahlträger
Steel beam: **74 611**

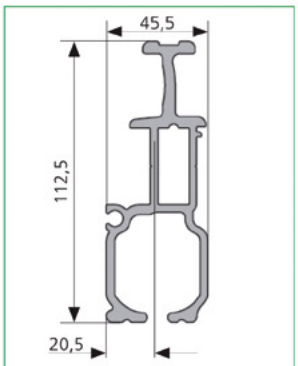

Alu-Träger
Aluminum beam: **55 900**

具体的な機能
Specific attribute

概要 · *Overview*

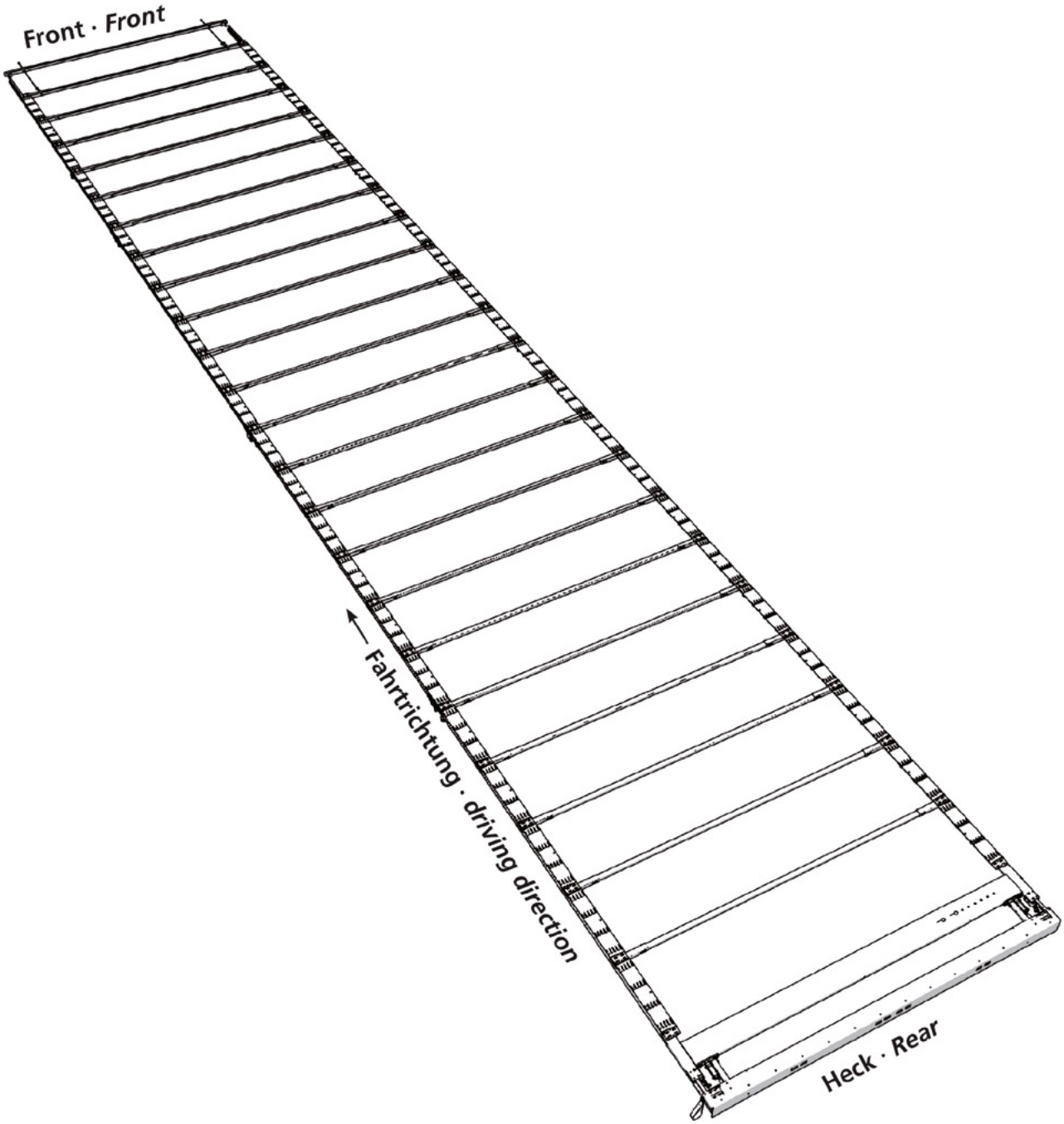

VP-Lite
(2978 9XXX)

スペアパーツテール · *Spare parts rear*

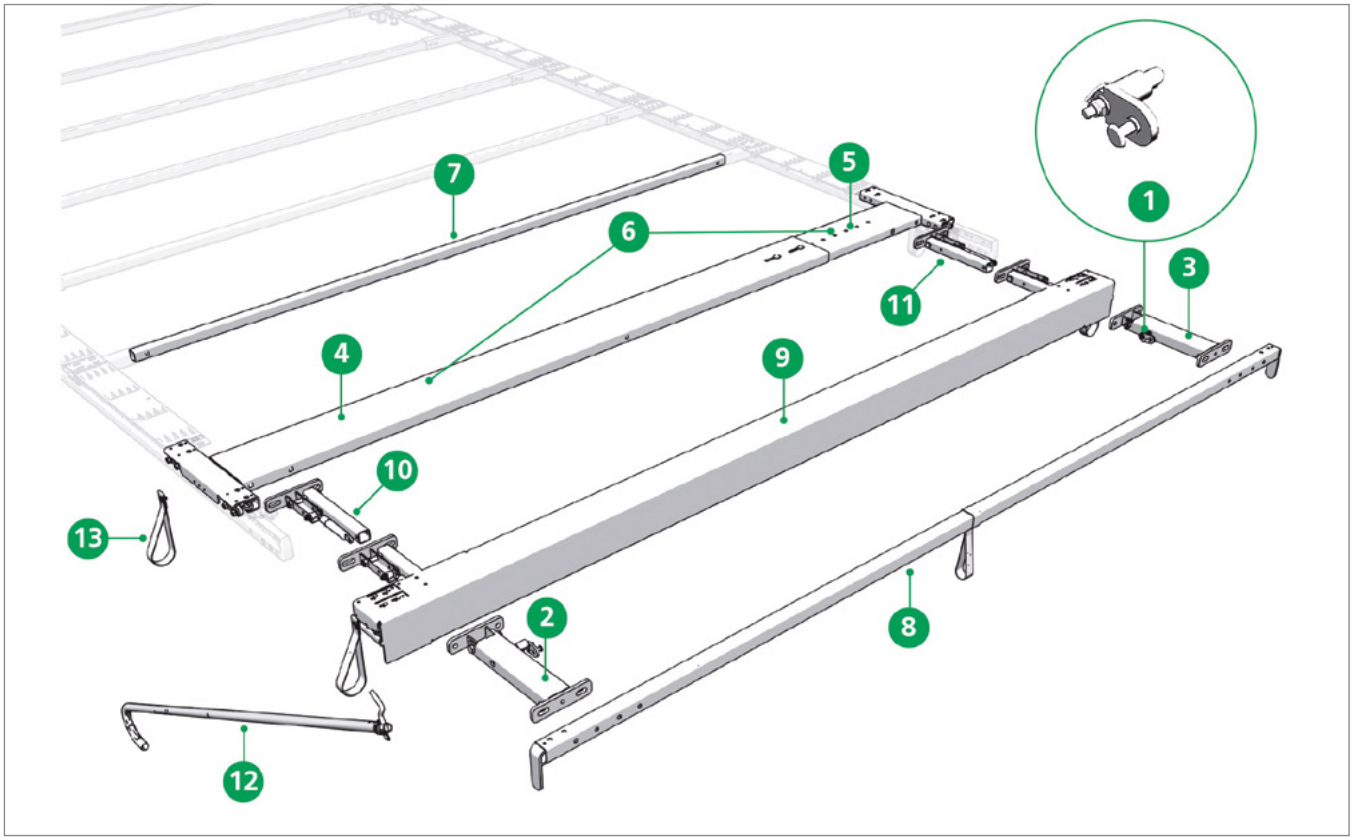

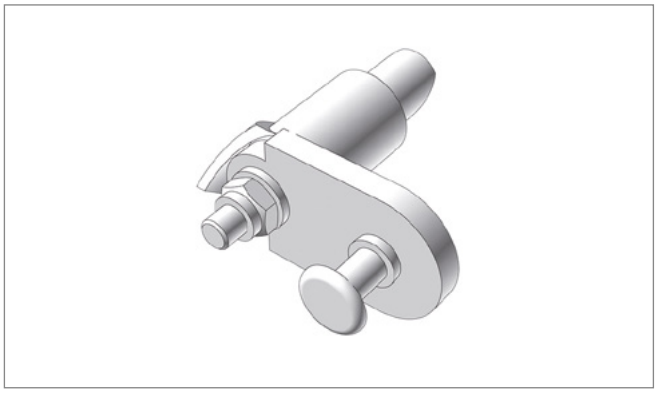

Pos. 1 **Edscha TS: 40 38 027 251**

自動フォールド修理キット; 0,10 kg

Repair kit automatic fold up; 0,10 kg

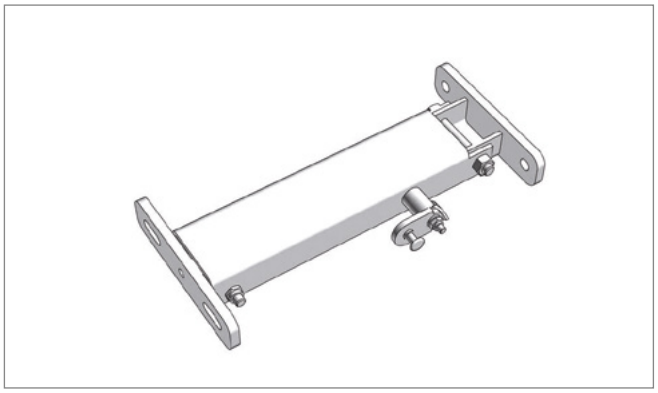

Pos. 2 **Edscha TS: 40 38 027 253**

リアポータル補強用エンドキャリッジロック付き自動フォールド 1 x 700 N 左; 2,37 kg

Automatic adjustment mechanism 1 x 700 N left with locking for End carriage for rear portal reinforcement; 2,37 kg

VP-Lite

(2978 9XXX)

スペアパーツテール · *Spare parts rear*

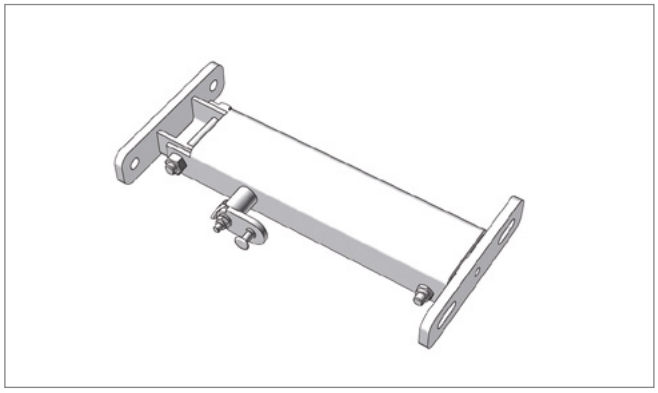

Pos. 3 **Edscha TS: 40 38 027 263**

リアポータル補強用エンドキャリッジロック付き自動フォールド 1 x 700 N 右; 2,37kg

Automatic adjustment mechanism 1 x 700 N right with locking for End carriage for rear portal reinforcement; 2,37kg

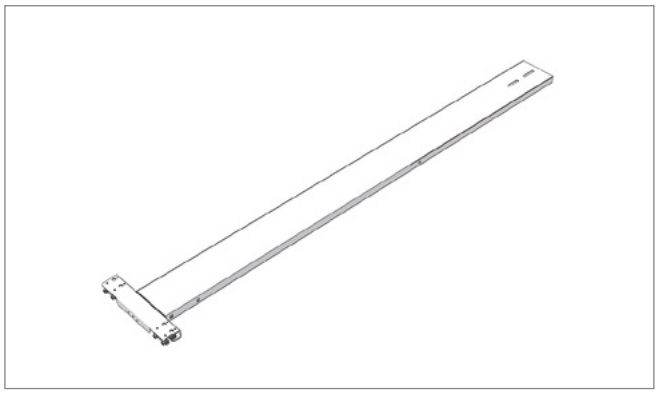

Pos. 4 **Edscha TS: 40 38 030 110**

エンドキャリッジハーフ L72 左; 11,50 kg

End carriage half L72 left; 11,50 kg

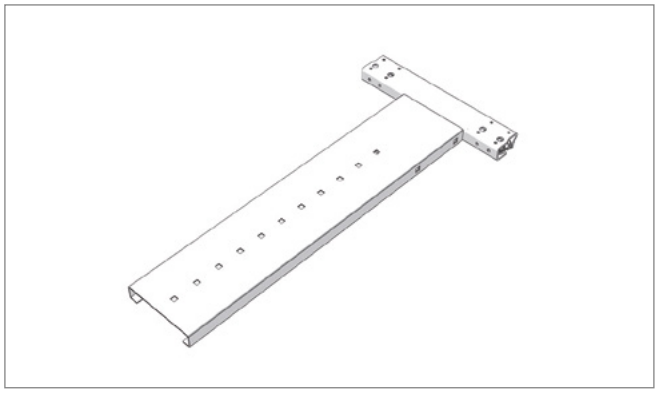

Pos. 5 **Edscha TS: 40 38 030 120**

エンドキャリッジハーフ L72 右; 5,08 kg

End carriage half L72 right; 5,08 kg

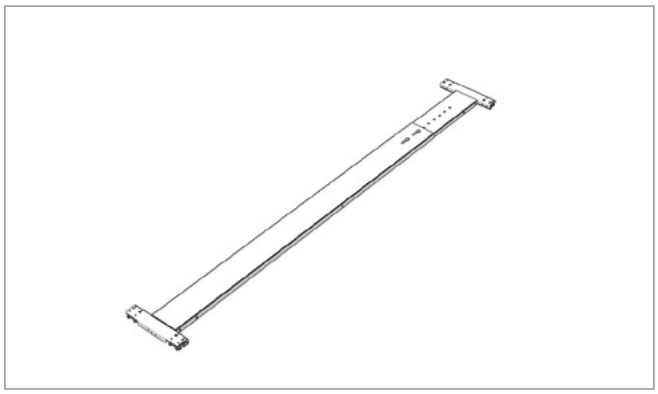

Pos. 6 **Edscha TS: 40 38 033 070**

エンドキャリッジ Lite 72 2550; 16,28 kg

End carriage Lite 72 2550; 16,28 kg

VP-Lite
(2978 9XXX)

スペアパーツテール · *Spare parts rear*

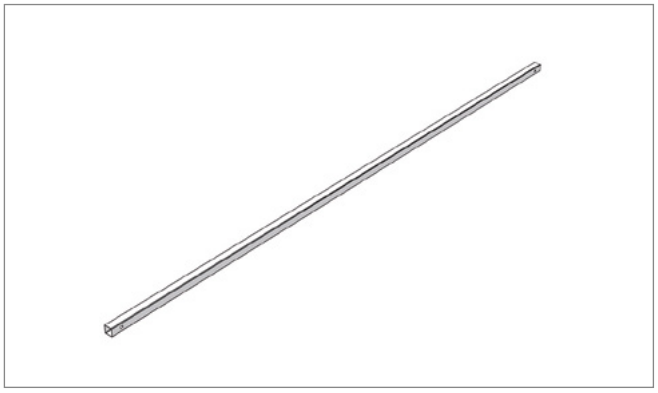

Pos. 7 **Edscha TS: 40 38 035 210**

ボウ 30 x 30 x 1.5 x 2185 (AB 2550); 2,86 kg

Bow 30 x 30 x 1,5 x 2185 (AB 2550); 2,86 kg

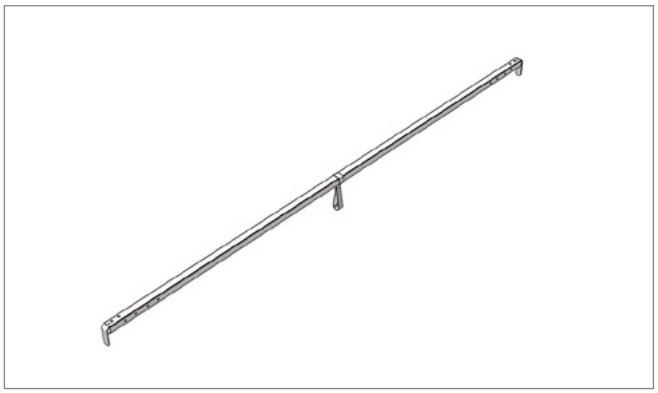

Pos. 8 **Edscha TS: 40 38 035 360**

リアポータル補強用エンドキャリッジとの併用専用エンドボウ 2550; 5,45 kg

End bow 2550 just in combination with end carriage for rear portal reinforcement; 5,45 kg

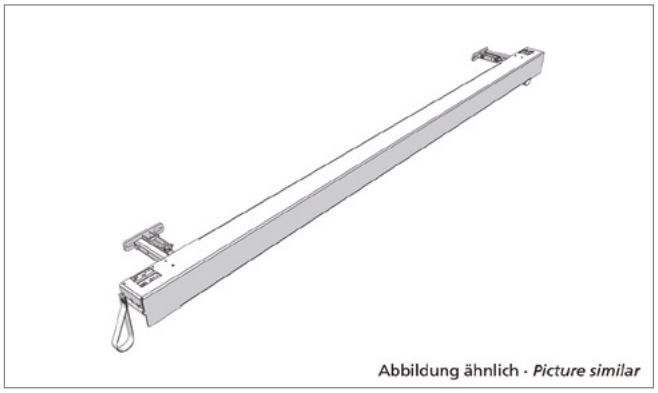

Pos. 9 **Edscha TS: 40 38 036 530**

ガントリービーム VP-Lite72 2550 x 113; 20,20 kg

Gantry beam VP-Lite72 2550 x 113; 20,20 kg

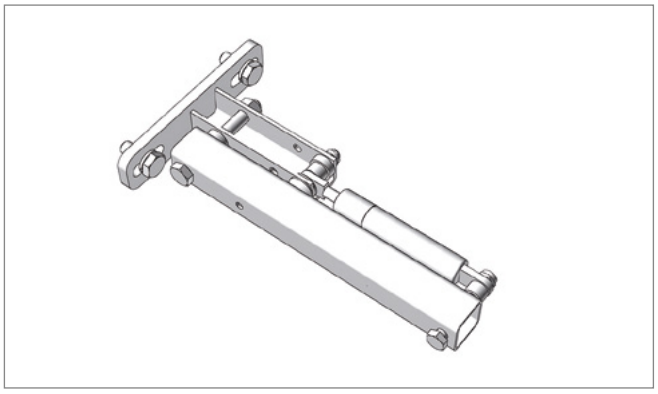

Pos. 10 **Edscha TS: 40 38 048 770**

リアポータル補強用エンドキャリッジガントリービーム1 x 700 N左用自動フォールド; 1,3 kg

Automatic adjustment mechanism for gantry beam 1 x 700 N left for End carriage for rear portal reinforcement; 1,3 kg

VP-Lite

(2978 9XXX)

スペアパーツテール · *Spare parts rear*

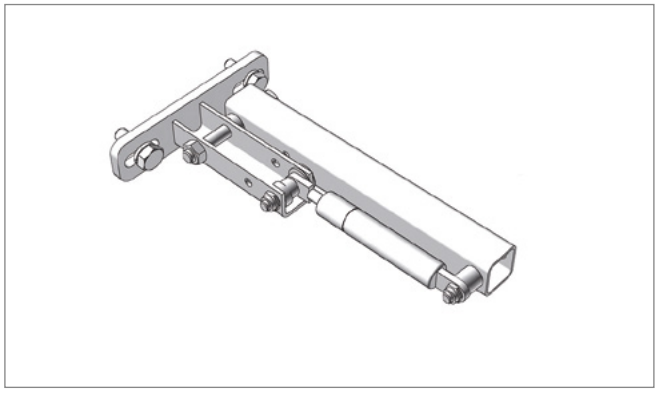

Pos. 11 **Edscha TS: 40 38 048 780**

リアポータル補強用エンドキャリッジガントリービーム1 x 700 N右用自動フォールド; 1,3 kg

Automatic adjustment mechanism for gantry beam 1 x 700 N right for End carriage for rear portal reinforcement; 1,3 kg

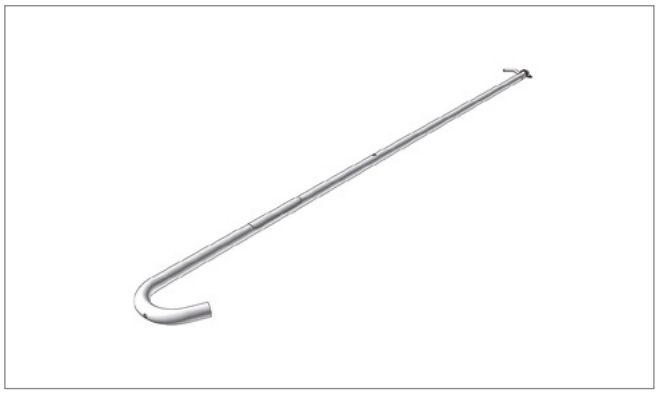

Pos. 12 **Edscha TS: 40 38 062 430**

タイロッド; 4,00 kg

Tie rod; 4,00 kg

Pos. 13 **Edscha TS: 40 38 033 041**

プルループ一式; 0,02 kg

Pull strip cpl.; 0,02 kg

VP-Lite
(2978 9XXX)

スペアパーツテール · *Spare parts rear*

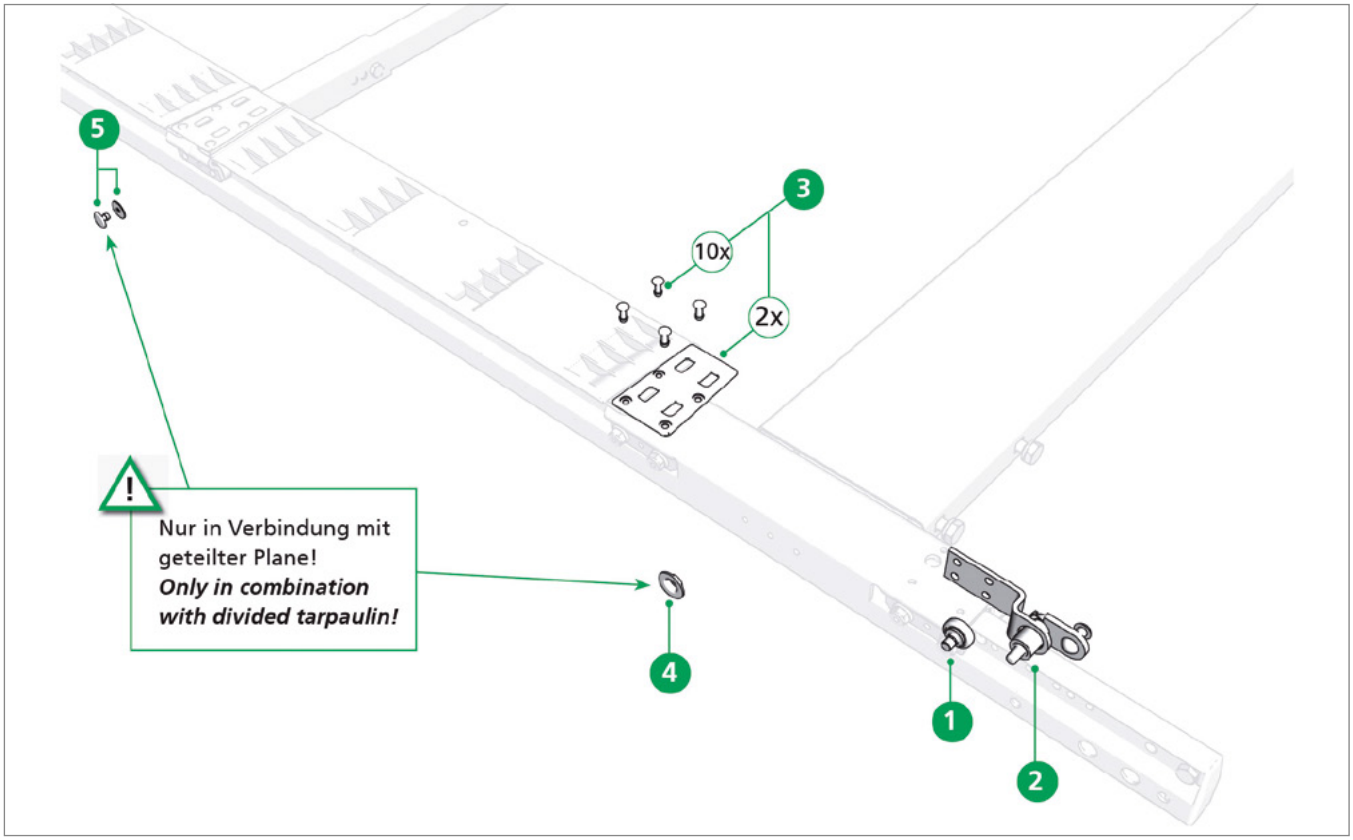

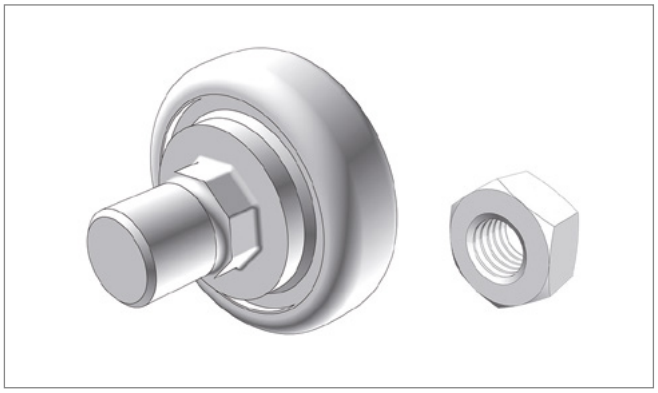

Pos. 1 **Edscha TS: 40 00 083 004**

ボルトM 8付きローラー 24 x 7; 0,02 kg

Roller 24 x 7 with thread bolt M 8; 0,02 kg

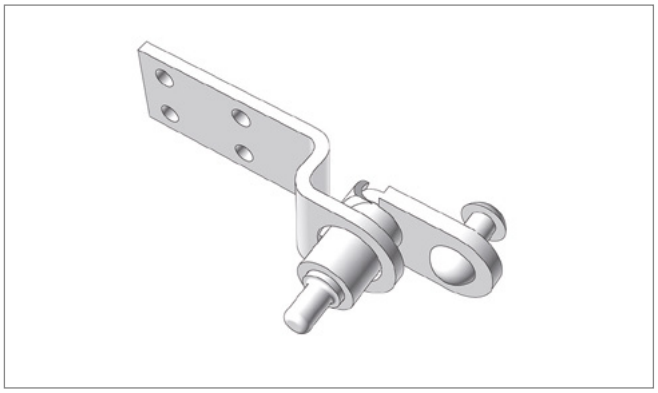

Pos. 2 **Edscha TS: 40 38 031 660**

トップロック; 0,18 kg

Roof locking; 0,18 kg

スペアパーツテール · *Spare parts rear*

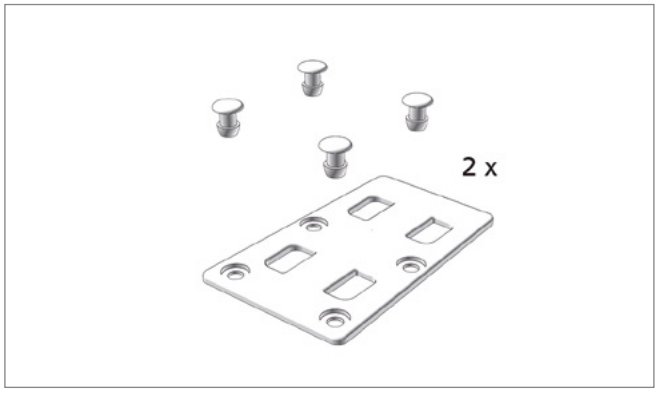

Pos. 3 **Edscha TS: 40 38 035 910**

アセンブリキット ホールドプレート; 0,07 kg

Mounting kit holding plate; 0,07 kg

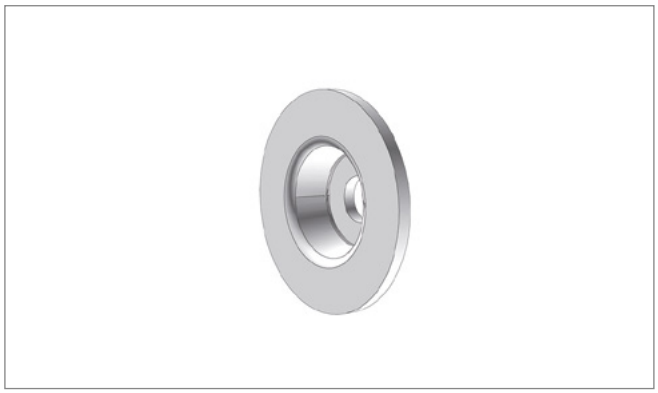

Pos. 4 **Edscha TS: 40 00 063 395**

固定ディスク; 0,01 kg

Fixing disc; 0,01 kg

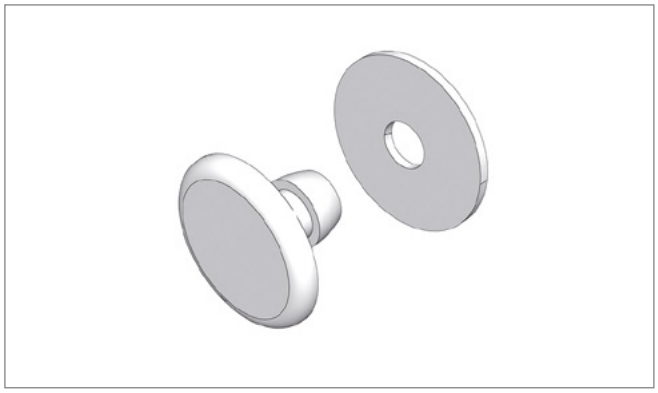

Pos. 5 **Edscha TS: 40 38 070 700**

ターポリンシート固定セット（25ボウ用）; 0,30 kg

Fastening-parts kit for tarpaulin (for 25 bow); 0,30 kg

VP-Lite
(2978 9XXX)

スペアパーツ中 · *Spare parts middle*

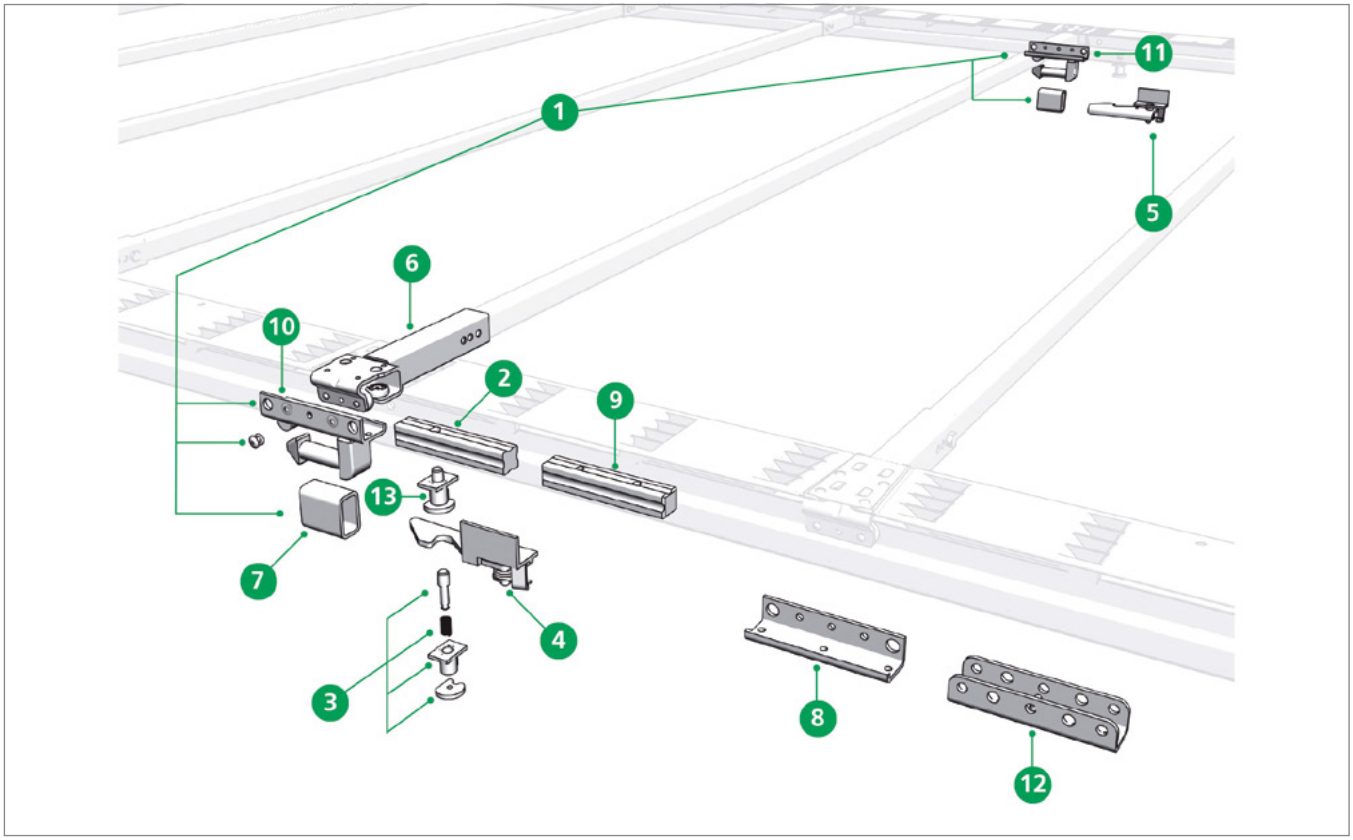

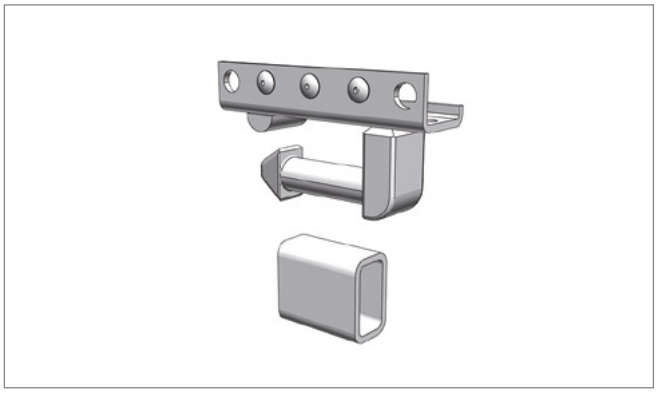

Pos. 1 **Edscha TS: 40 38 068 700**

ピラー接続（トップ連結）セット; 2,00 kg

Pillar connection (top coupling) set; 2,00 kg

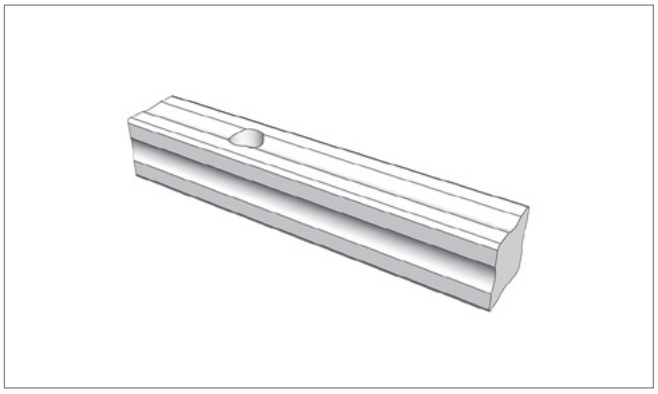

Pos. 2 **Edscha TS: 40 37 010 540**

接続ボルト; 0,60 kg

Connecting pin; 0,60 kg

VP-Lite

(2978 9XXX)

スペアパーツ中 · *Spare parts middle*

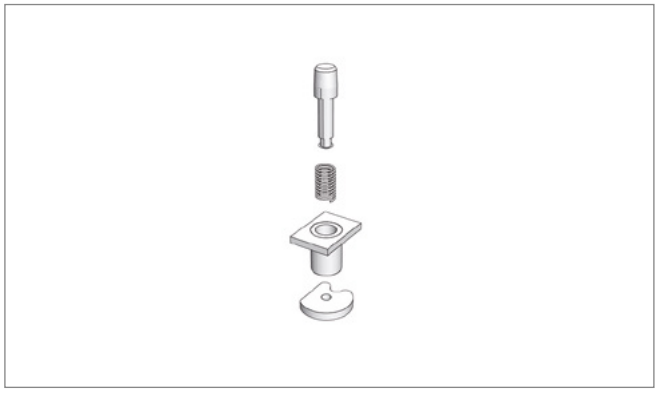

Pos. 3 **Edscha TS: 40 37 017 620**

レールロック、ばら部品; 0,08 kg

Rail locking pins, loose pieces; 0,08 kg

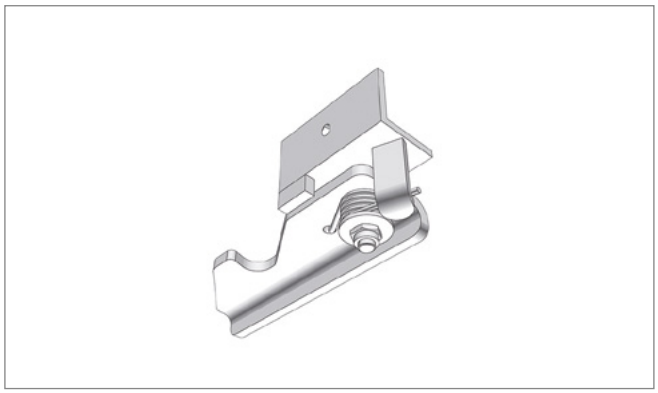

Pos. 4 **Edscha TS: 40 38 024 310**

DB用ドロップボルト* 左; 0,53 kg

Drop latch for DB left; 0,53 kg*

DB = 複合輸送に適し、ドイツ鉄道でテスト済み

DB = suitable for combined use and aproved by German Railways

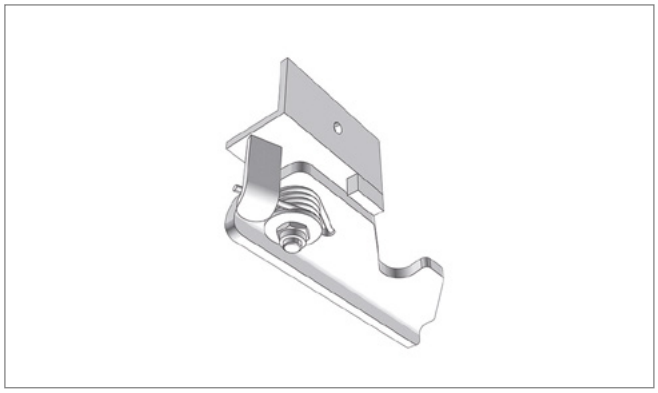

Pos. 5 **Edscha TS: 40 38 024 320**

DB用ドロップボルト* 右; 0,53 kg

Drop latch for DB right; 0,53 kg*

DB = 複合輸送に適し、ドイツ鉄道でテスト済み

DB = suitable for combined use and aproved by German Railways

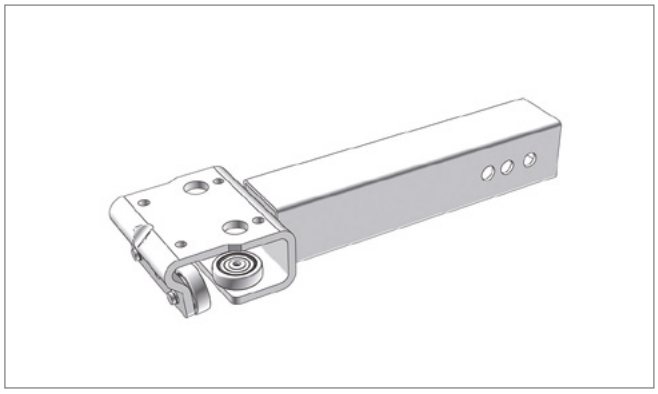

Pos. 6 **Edscha TS: 40 38 030 130**

ローラーキャリッジ VP-Lite72; 0,70 kg

Roller carriage VP-Lite72; 0,70 kg

スペアパーツ中 · *Spare parts middle*

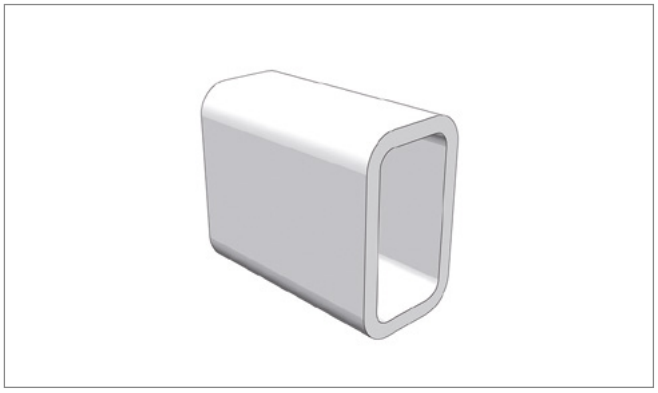

Pos. 7 **Edscha TS: 40 38 030 680**

長方形チューブ; 0,23 kg

Rectangular tubing; 0,23 kg

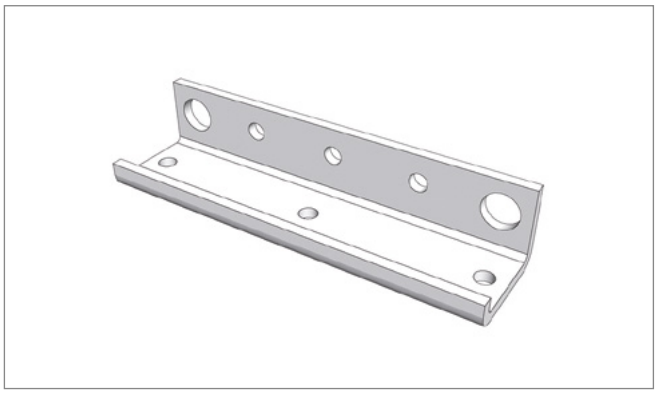

Pos. 8 **Edscha TS: 40 38 030 700**

ピラー接続; 0,30 kg

Pillar connection; 0,30 kg

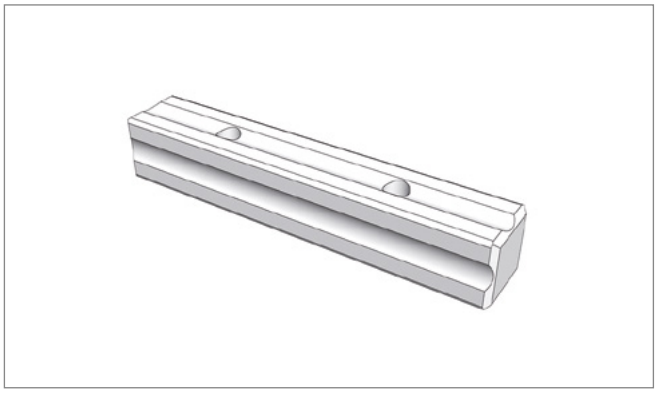

Pos. 9 **Edscha TS: 40 38 030 720**

スレッド M 10付き接続ボルト; 0,60 kg

Connecting pin with thread M 10; 0,60 kg

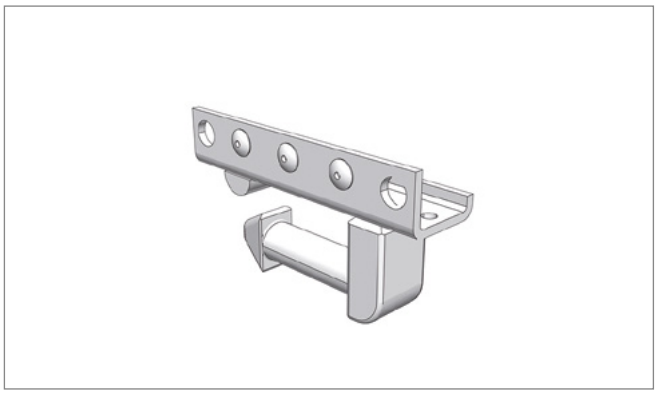

Pos. 10 **Edscha TS: 40 38 031 230**

ピラー接続 左; 0,73 kg

Pillar connection left; 0,73 kg

スペアパーツ中 · *Spare parts middle*

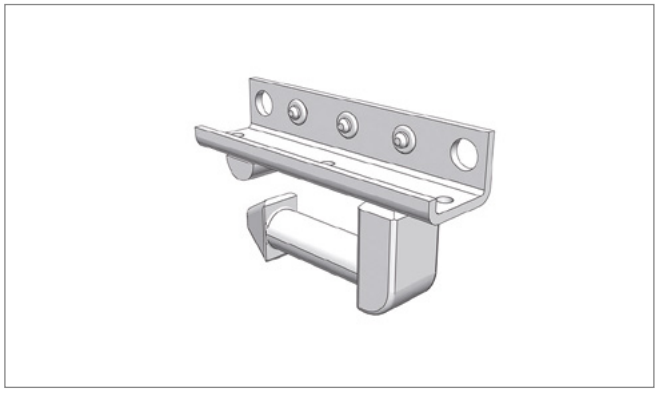

Pos. 11 **Edscha TS: 40 38 031 240**

ピラー接続 右; 0,73 kg

Pillar connection right; 0,73 kg

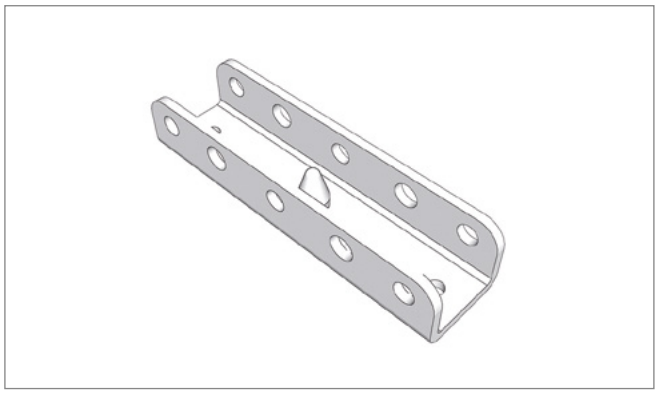

Pos. 12 **Edscha TS: 40 38 032 360**

ボルト付きエンドピラー接続; 0,36 kg

End-Pillar connection with pin; 0,36 kg

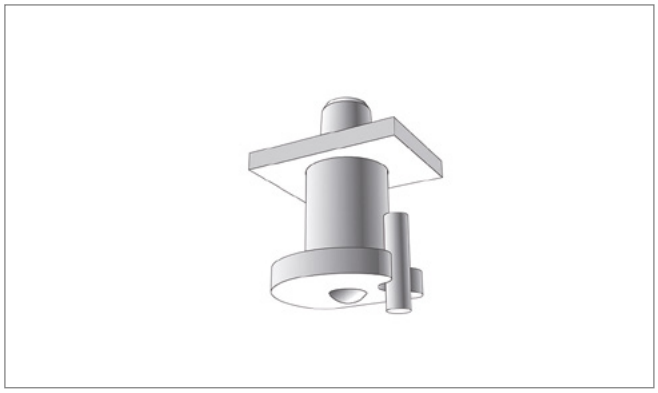

Pos. 13 **Edscha TS: 40 38 033 550**

レールロック; 0,13 kg

Rail locking pins; 0,13 kg

VP-Lite
(2978 9XXX)

スペアパーツ前面 · *Spare parts front*

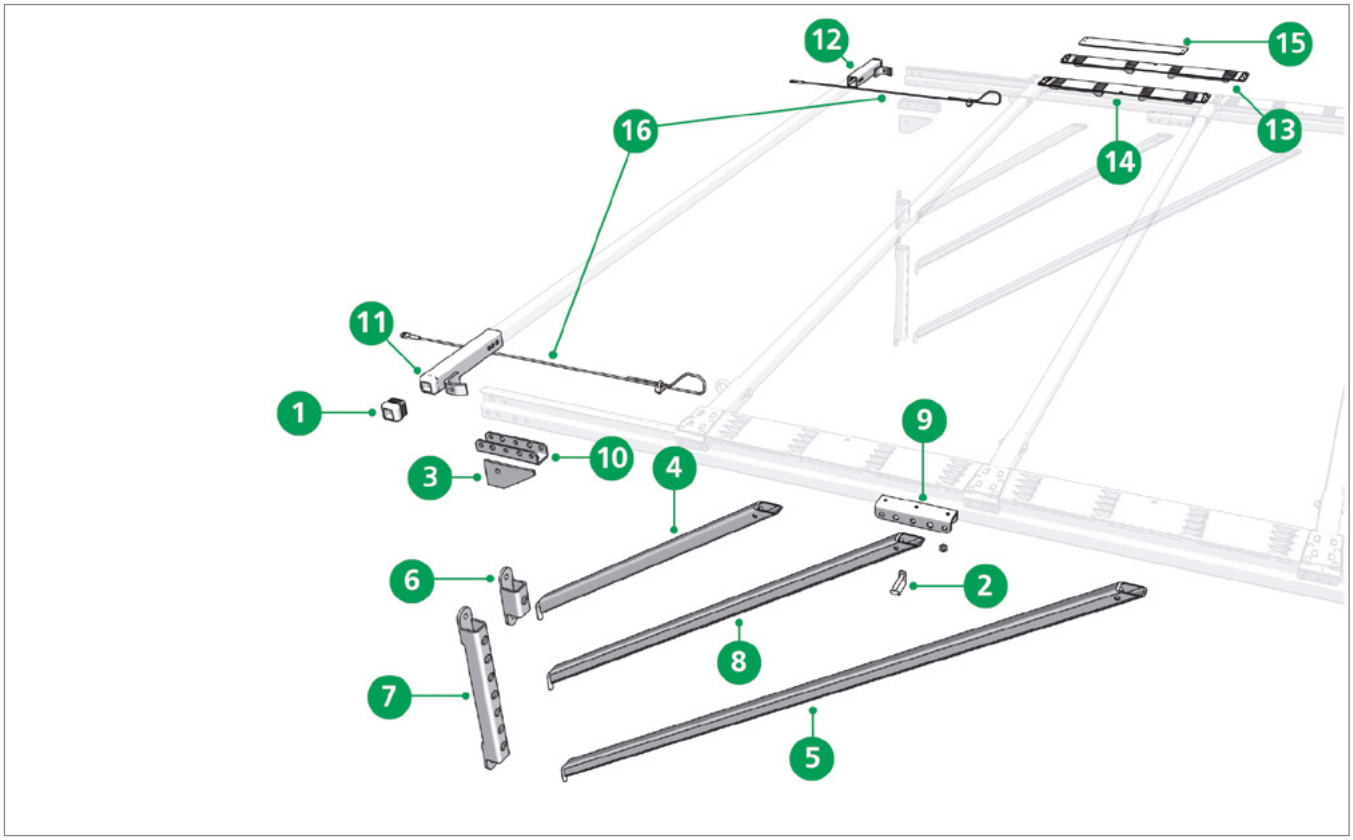

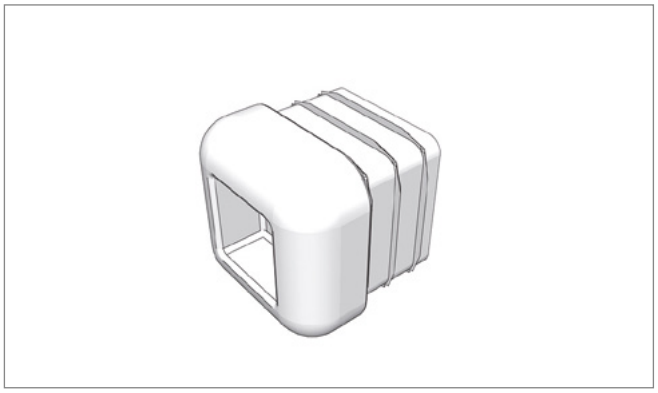

Pos. 1 **Edscha TS: 40 00 032 498**

ボウエンド 35 x 35 x 2; 0,02 kg

Bow end 35 x 35 x 2; 0,02 kg

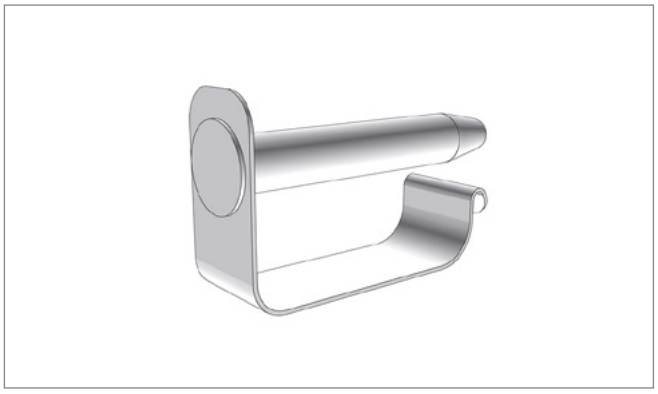

Pos. 2 **Edscha TS: 40 00 085 520**

リグボルト ø 8; 0,03 kg

Rig pin ø 8; 0,03 kg

スペアパーツ前面 · *Spare parts front*

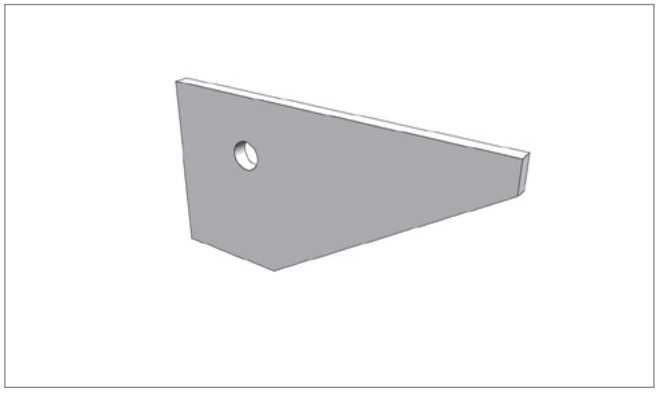

Pos. 3 **Edscha TS: 40 37 010 310**

コーナープレート; 0,20 kg

Corner plate; 0,20 kg

Pos. 4 **Edscha TS: 40 37 014 180**

ストラット ショート 708; 1,80 kg

Strut short 708; 1,80 kg

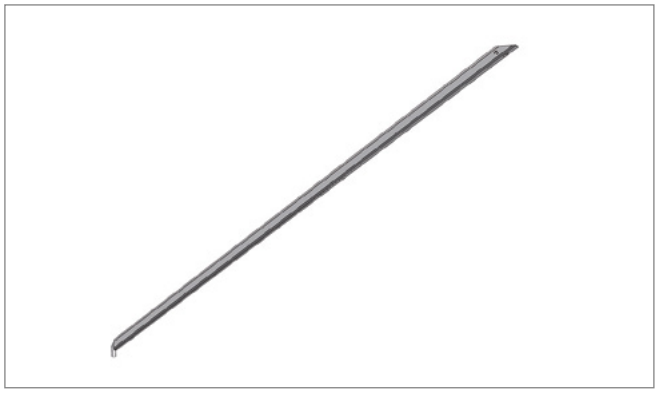

Pos. 5 **Edscha TS: 40 37 014 190**

ストラット ロング 1560; 3,85 kg

Strut long 1560; 3,85 kg

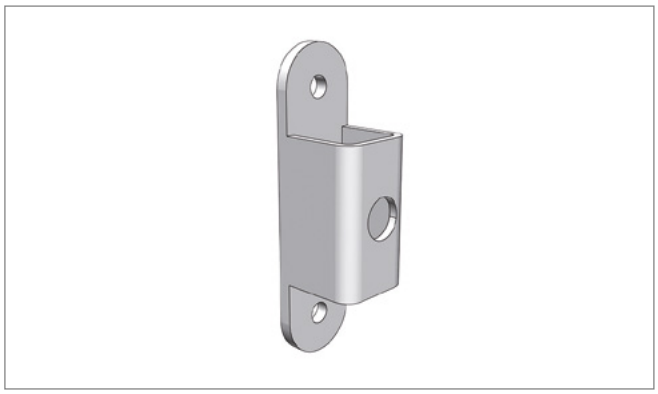

Pos. 6 **Edscha TS: 40 37 014 310**

ストラットベアリング; 0,45 kg

Strut bearing; 0,45 kg

VP-Lite
(2978 9XXX)

スペアパーツ前面 · *Spare parts front*

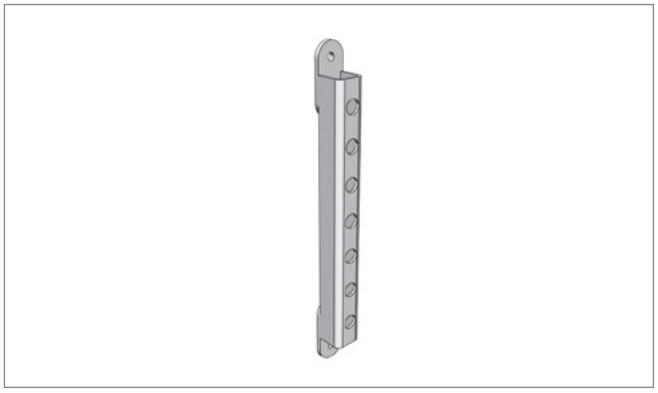

Pos. 7 **Edscha TS: 40 37 014 340**

ストラットベアリング、高さ調節式; 1,36 kg

Strut bearing, vertically adjustable; 1,36 kg

Pos. 8 **Edscha TS: 40 37 014 450**

ストラット ミディアム 1058; 2,59 kg

Strut medium 1058; 2,59 kg

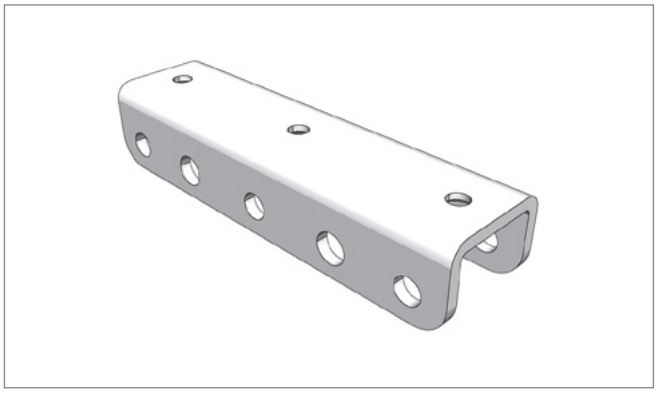

Pos. 9 **Edscha TS: 40 38 030 610**

ブーム接続; 0,35 kg

Gibbet connection; 0,35 kg

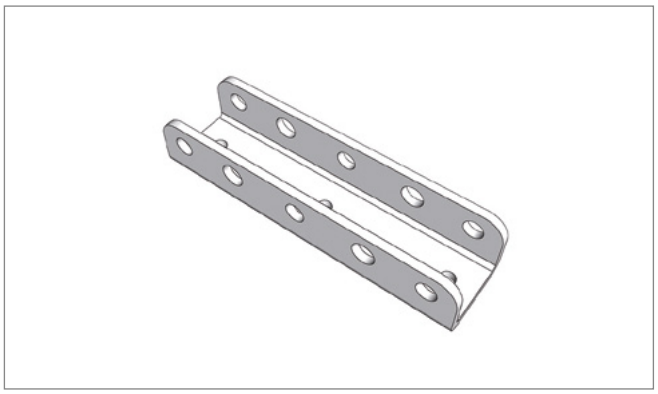

Pos. 10 **Edscha TS: 40 38 030 640**

ピラー接続; 0,35 kg

Pillar connection; 0,35 kg

VP-Lite
(2978 9XXX)

スペアパーツ前面 · *Spare parts front*

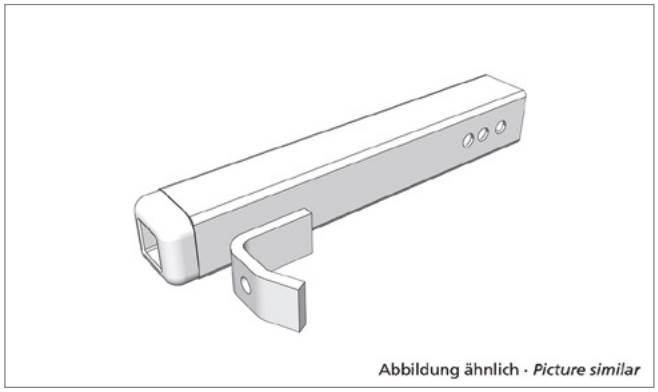

Pos. 11 **Edscha TS: 40 38 030 950**

バルクヘッドボウブラケット 左; 0,55 kg

Bulkhead bow bracket left; 0,55 kg

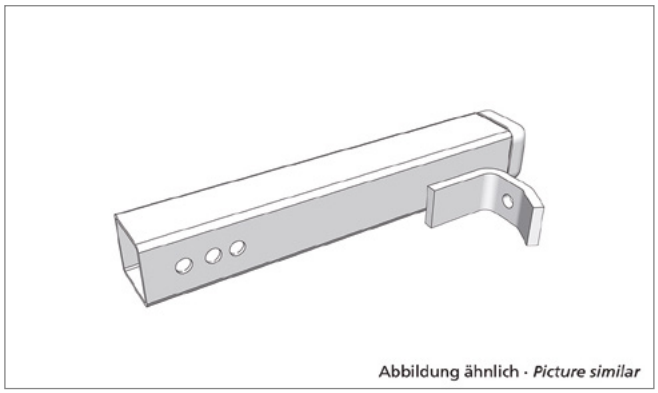

Pos. 12 **Edscha TS: 40 38 030 960**

バルクヘッドボウブラケット 右; 0,55 kg

Bulkhead bow bracket right; 0,55 kg

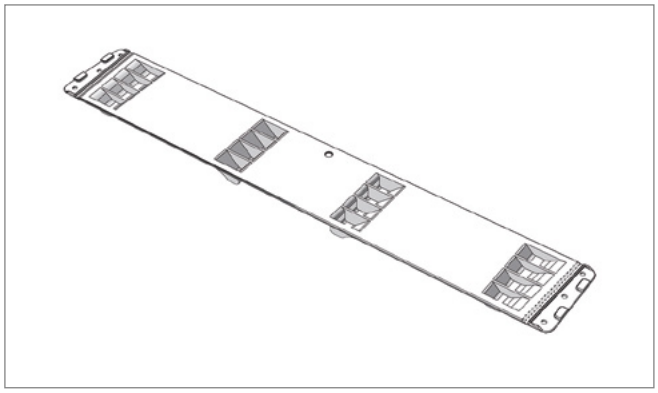

Pos. 13 **Edscha TS: 40 38 034 110**

プラスチック製フラップヒンジ 650; 0,19 kg

Plastic flap hinge 650; 0,19 kg

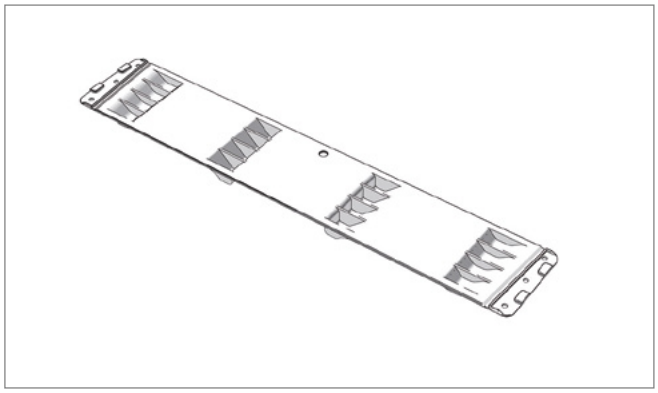

Pos. 14 **Edscha TS: 40 38 034 210**

プラスチック製フラップヒンジ 570; 0,16 kg

Plastic flap hinge 570; 0,16 kg

スペアパーツ前面 · *Spare parts front*

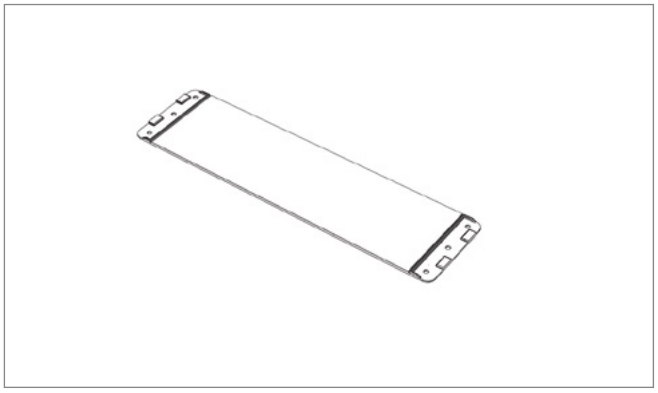

Pos. 15 **Edscha TS: 40 38 035 130**

補正ジョイント 380 PP; 0,07 kg

Equalizing linkage 380 PP; 0,07 kg

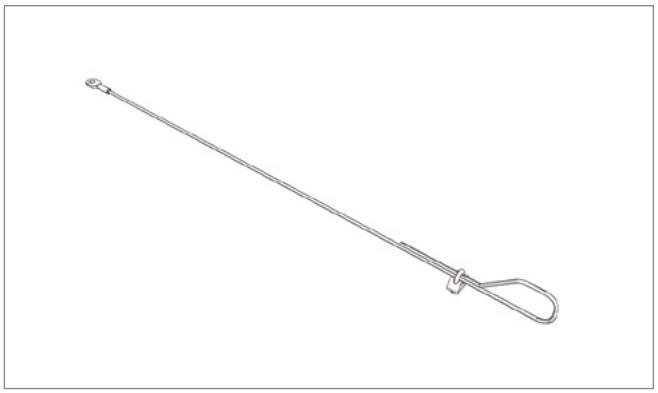

Pos. 16 **Edscha TS: 40 38 068 710**

安全ロープセット; 0,30 kg

Safety rope set; 0,30 kg

VP-Lite

(2978 9XXX)

補修部品 · *Spare parts*

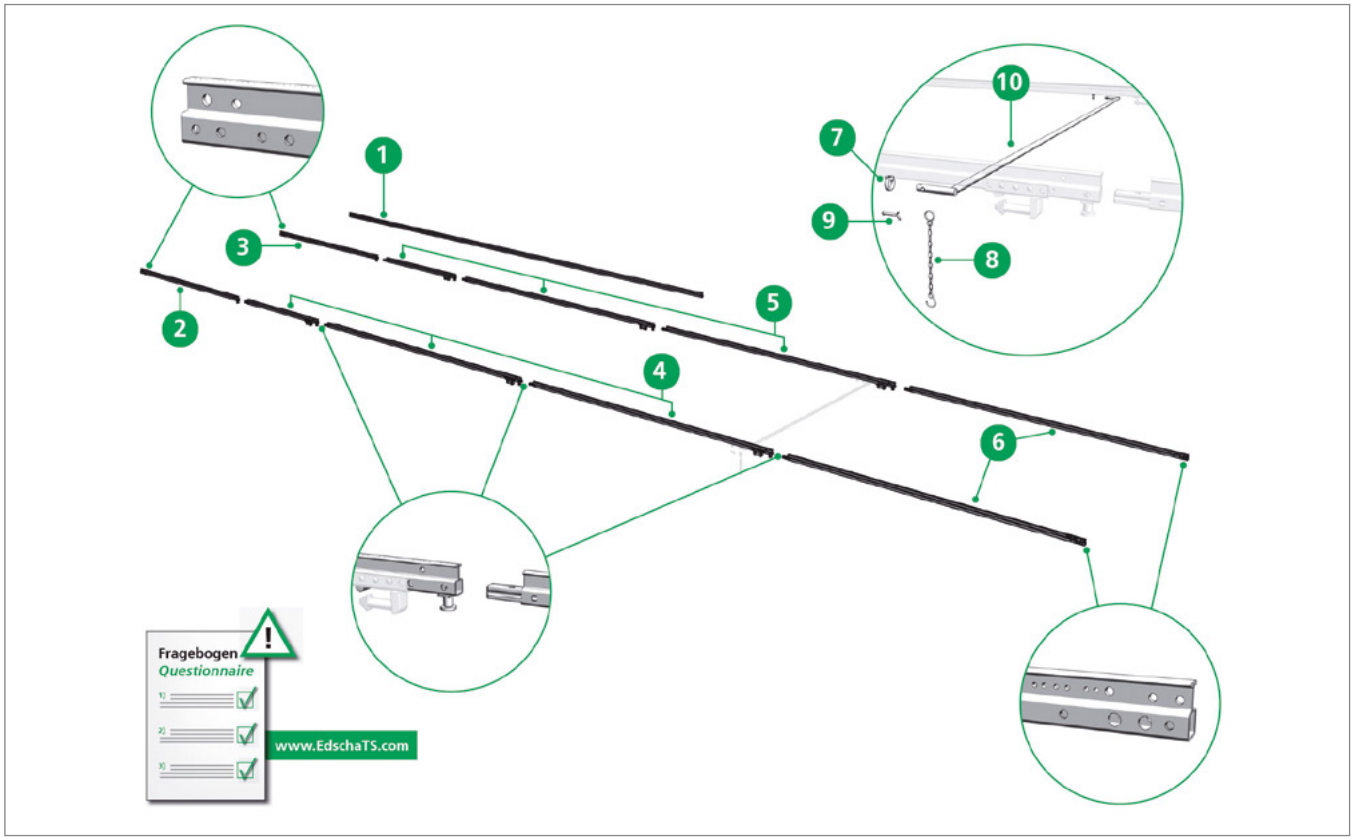

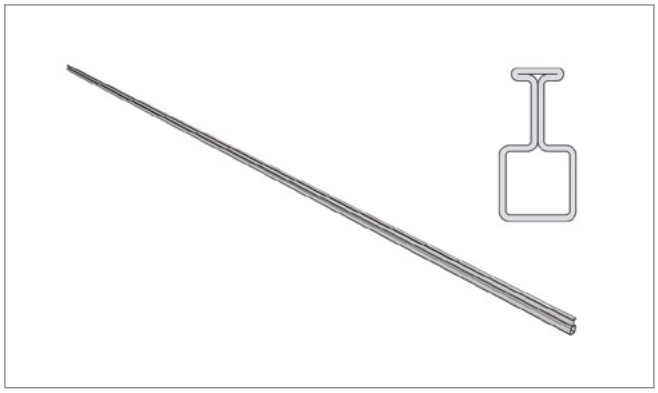

Pos. 1 **Edscha TS: 40 00 074 611**

レール、スチール、長さ7.000; 25,70 kg

Rail frame, steel length 7.000; 25,70 kg

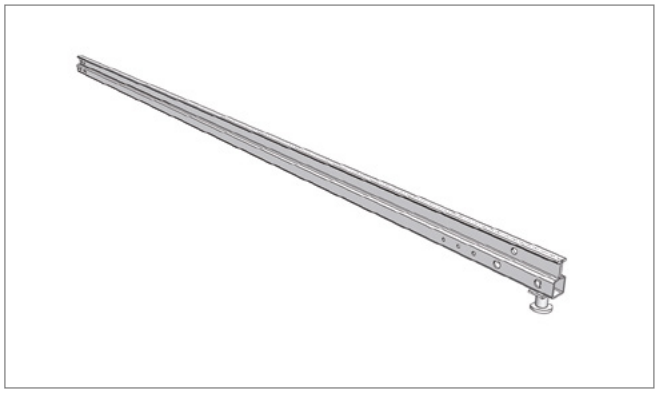

Pos. 2 **Edscha TS: 40 00 000 310**

ロック付き拡張フロントレール左 *

*Front rail extension left incl. locking pin **

アンケートにご協力ください！（フルターポリン・スチール、ウェブサイト「Edscha TS」参照）

Please fill in our questionnaire (Full Tarpaulin Steel, see website Edscha TS)!

補修部品 · *Spare parts*

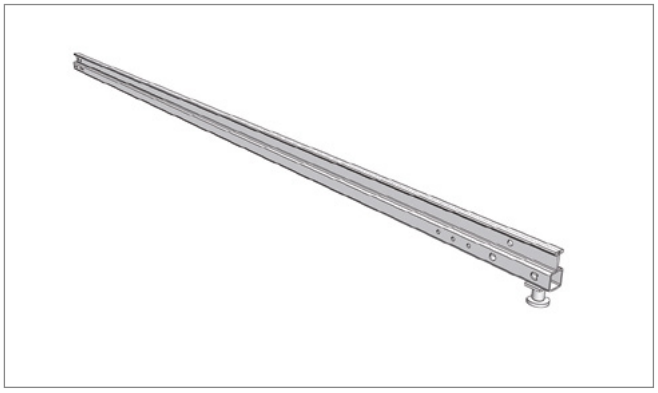

Pos. 3 **Edscha TS: 40 00 000 320**

ロック付き拡張フロントレール右 *

*Front rail extension right incl. locking pin **

アンケートにご協力ください！（フルターポリン・スチール、ウェブサイト「Edscha TS」参照）

Please fill in our questionnaire (Full Tarpaulin Steel, see website Edscha TS)!

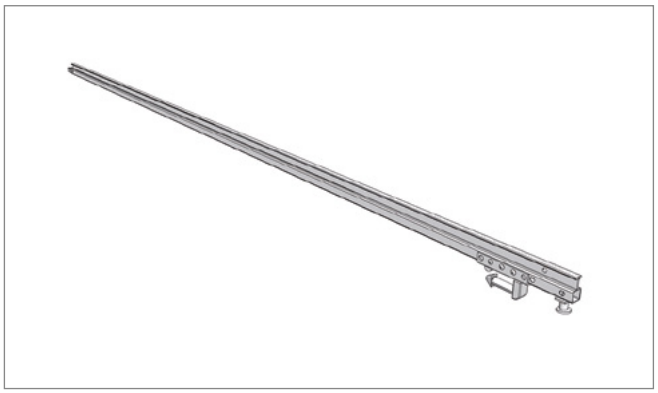

Pos. 4 **Edscha TS: 40 00 000 330**

接続ボルトとロック付き中間レール左 *

*Middle rail left incl. connecting pin and locking pin **

アンケートにご協力ください！（フルターポリン・スチール、ウェブサイト「Edscha TS」参照）

Please fill in our questionnaire (Full Tarpaulin Steel, see website Edscha TS)!

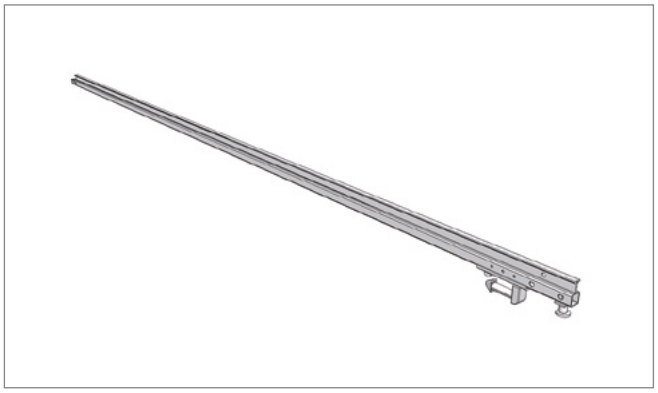

Pos. 5 **Edscha TS: 40 00 000 340**

接続ボルトとロック付き中間レール右 *

*Middle rail right incl. connecting pin and locking pin **

アンケートにご協力ください！（フルターポリン・スチール、ウェブサイト「Edscha TS」参照）

Please fill in our questionnaire (Full Tarpaulin Steel, see website Edscha TS)!

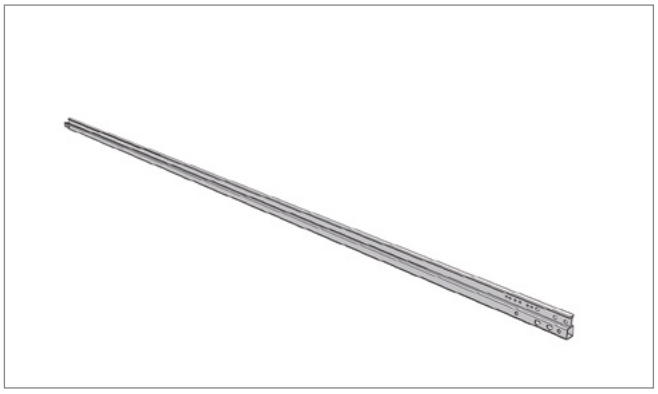

Pos. 6 **Edscha TS: 40000003 50-60**

接続ボルト付きエンドレール 左右 *

*End rail left and right incl. connecting pin **

アンケートにご協力ください！（フルターポリン・スチール、ウェブサイト「Edscha TS」参照）

Please fill in our questionnaire (Full Tarpaulin Steel, see website Edscha TS)!

補修部品 · *Spare parts*

Pos. 7 **Edscha TS: 40 00 069 820**

リングナット; 0,05 kg

Ringnut; 0,05 kg

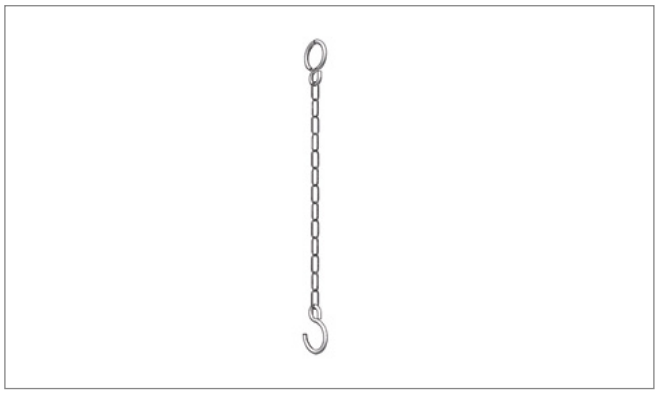

Pos. 8 **Edscha TS: 40 00 075 141**

安全チェーン; 0,02 kg

Safety chain; 0,02 kg

Pos. 9 **Edscha TS: 40 00 079 138**

スプリント; 0,14 kg

Splint; 0,14 kg

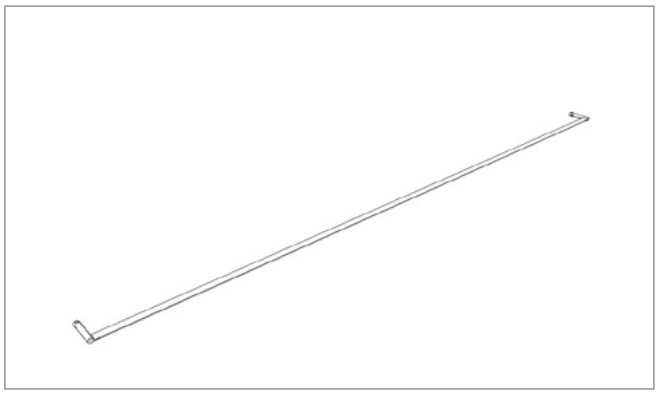

Pos. 10 **Edscha TS: 40 000 009**

クロスバー（顧客固有）

Cross bar (customer specific)

補修部品 · *Spare parts*

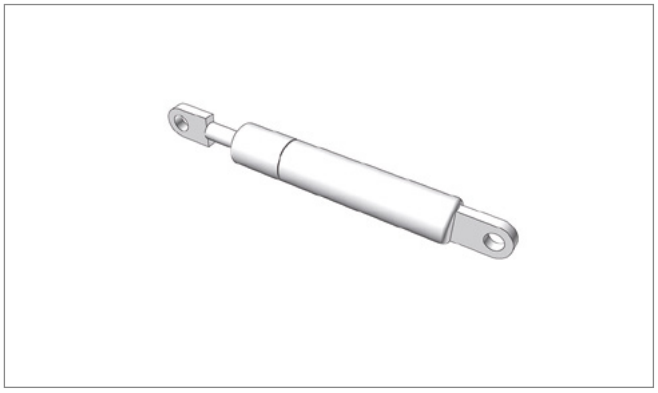

Pos. - **Edscha TS: 40 00 072 829**

ガススプリング 500 N; 0,12 kg

Gas spring 500 N; 0,12 kg

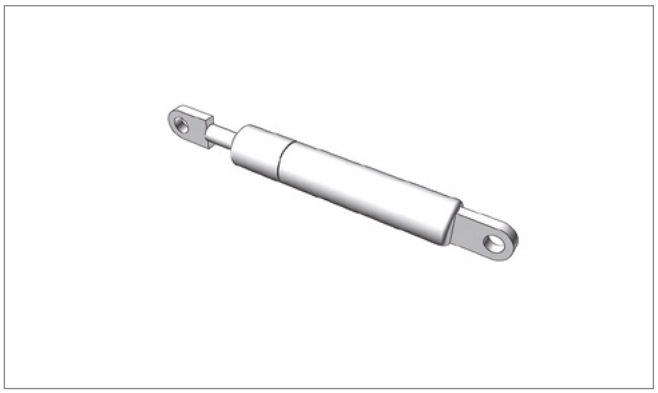

Pos. - **Edscha TS: 40 00 075 099**

ガススプリング 700 N; 0,14 kg

Gas spring 700 N; 0,14 kg

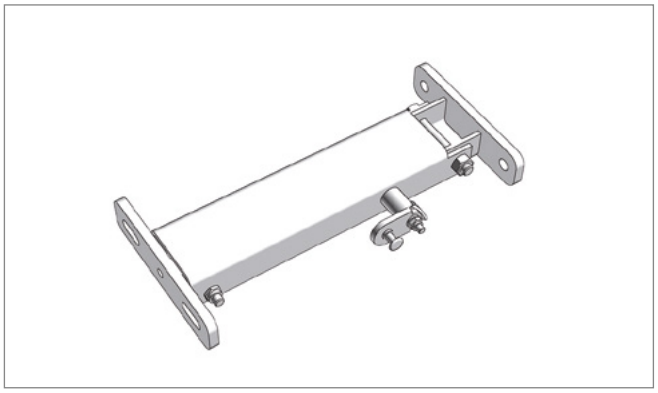

Pos. - **Edscha TS: 40 38 027 254**

リアポータル補強用エンドキャリッジロック付き自動フォールド 2 x 500 N 左; 2,48 kg

Automatic adjustment mechanism 2 x 500 N left with locking for end carriage for rear portal reinforcement; 2,48 kg

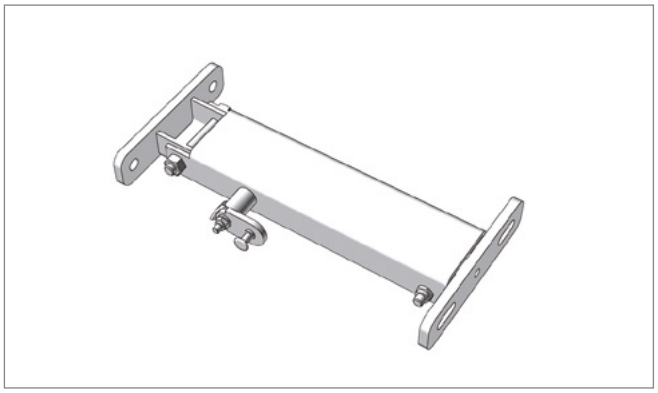

Pos. - **Edscha TS: 40 38 027 264**

リアポータル補強用エンドキャリッジロック付き自動フォールド 2 x 500 N 右; 2,51 kg

Automatic adjustment mechanism 2 x 500 N right with locking for end carriage for rear portal reinforcement; 2,51 kg

補修部品 · *Spare parts*

Pos. - **Edscha TS: 40 38 027 301**

自動フォールドセット 2 x 500 N 一式; 5,50 kg

Automatic fold up set 2 x 500 N cpl.; 5,50 kg

Pos. - **Edscha TS: 40 38 027 300**

自動フォールドセット 1 x 700 N 一式; 5,50 kg

Automatic fold up set 1 x 700 N cpl.; 5,50 kg

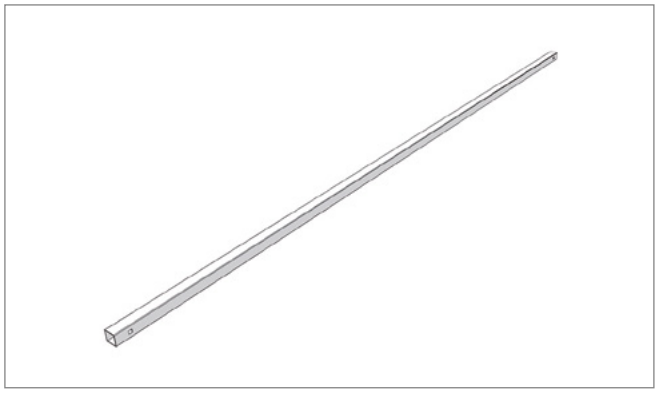

Pos. - **Edscha TS: 40 38 040 150**

ボウ 30 x 30 x 1.5 x 2185 DB*; 4,41 kg

Bow 30 x 30 x 1,5 x 2185 DB; 4,41 kg*

DB = 複合輸送に適し、ドイツ鉄道でテスト済み

DB = suitable for combined use and aproved by German Railways

その他の情報およびヘルプ · *Further information and help*

本製品に関する詳細な情報およびヘルプは、当社ウェブサイト内のダウンロードエリアなどでご覧いただけます。

Further information on this product as well as help is available on our website, e.g. in the download area.

www.EdschaTS.com

VP-Profi I

(2979 8XXX)

屋根構造 · *Roof Structure*

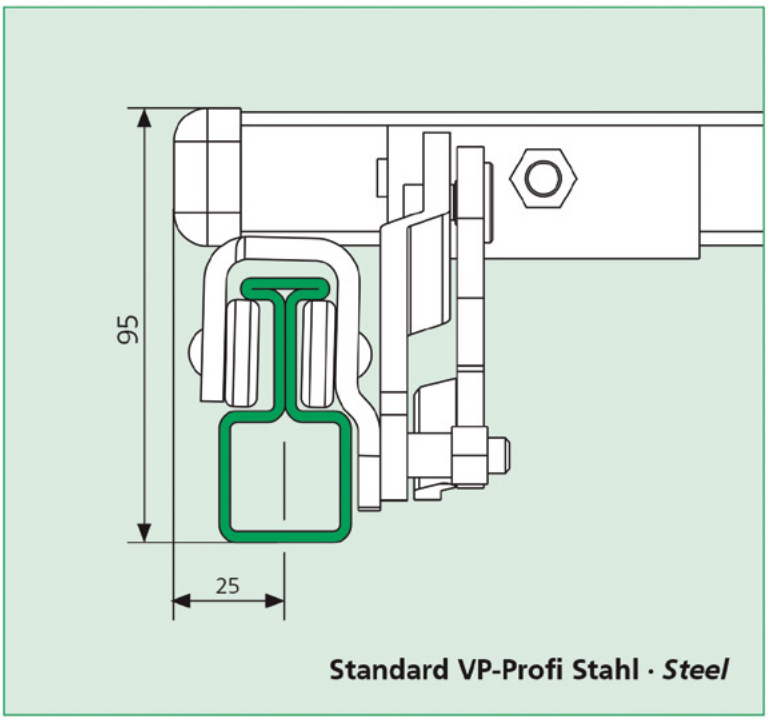

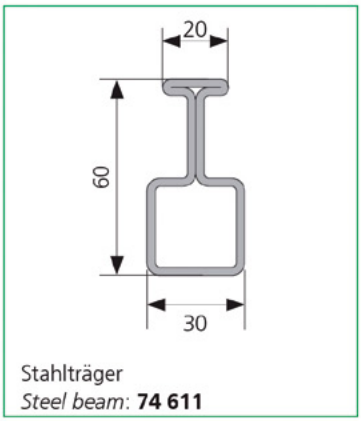

具体的な機能
Specific attribute

VP-Profi I

(2979 8XXX)

概要 · *Overview*

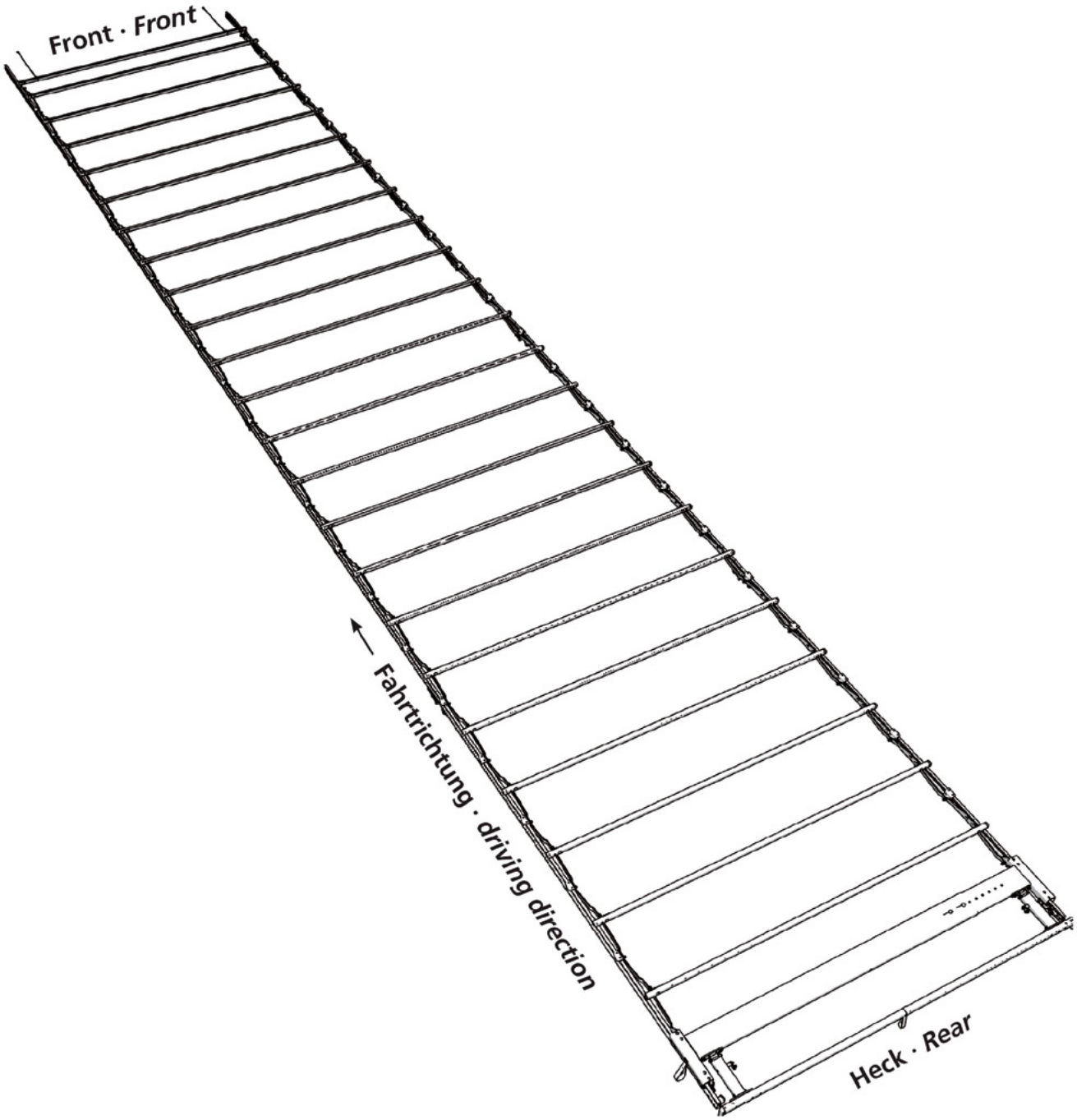

VP-Profi I

(2979 8XXX)

スペアパーツテール · *Spare parts rear*

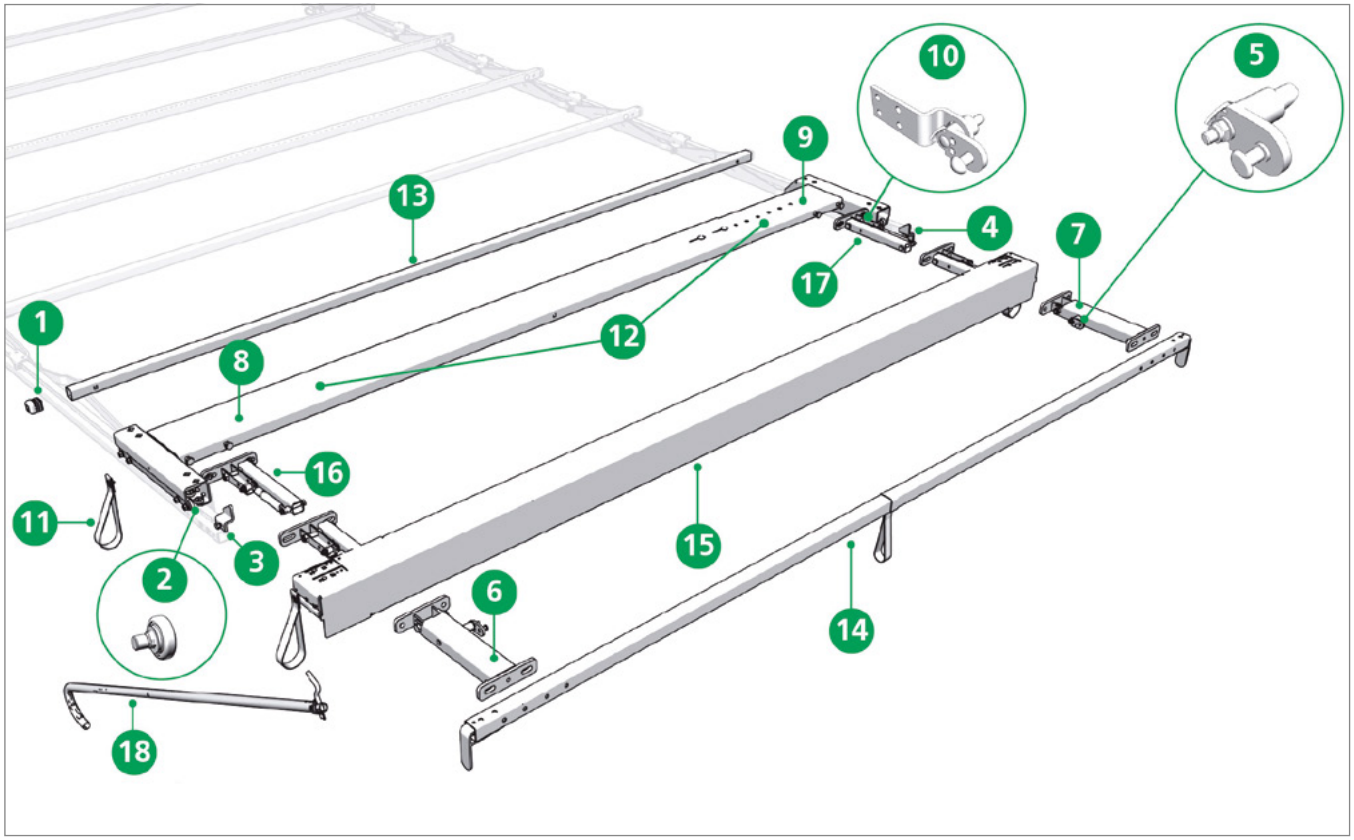

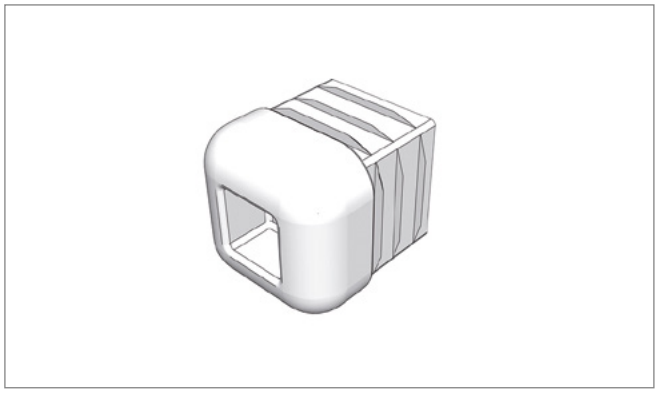

Pos. 1 **Edscha TS: 40 00 080 282**

ボウエンド 30 x 30 x 1.5; 0,01 kg

Bow end 30 x 30 x 1,5; 0,01 kg

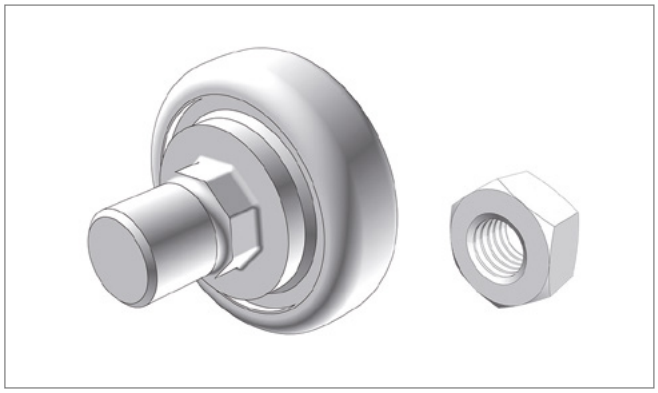

Pos. 2 **Edscha TS: 40 00 083 004**

ボルトM 8付きローラー 24 x 7; 0,02 kg

Roller 24 x 7 with thread bolt M 8; 0,02 kg

VP-Profi I

(2979 8XXX)

スペアパーツテール · *Spare parts rear*

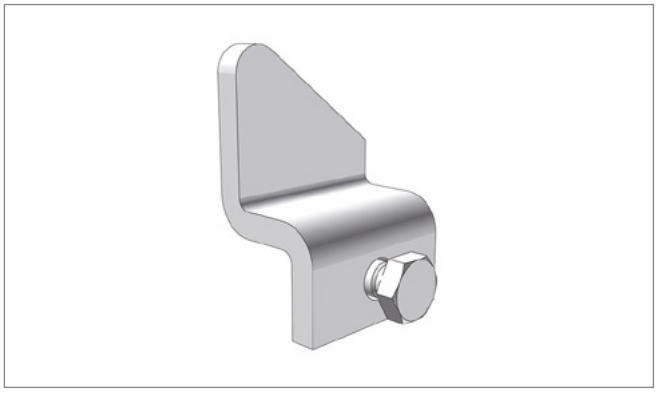

Pos. 3 **Edscha TS: 40 38 020 930**

ブラケット左 VP-Profi 95; 0,12 kg

Bracket left VP-Profi 95; 0,12 kg

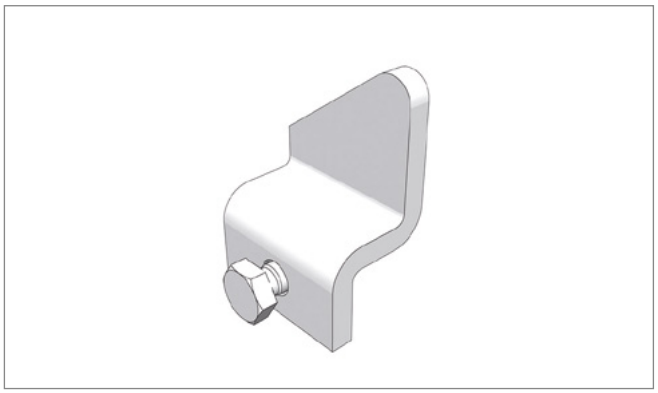

Pos. 4 **Edscha TS: 40 38 020 940**

ブラケット右 VP-Profi 95; 0,12 kg

Bracket right VP-Profi 95; 0,12 kg

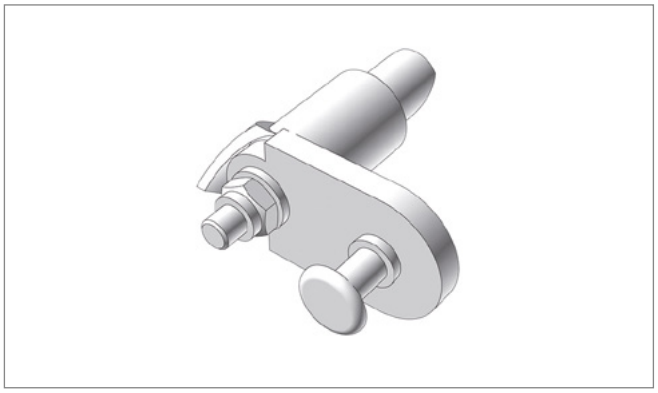

Pos. 5 **Edscha TS: 40 38 027 251**

自動フォールド修理キット; 0,10 kg

Repair kit automatic fold up; 0,10 kg

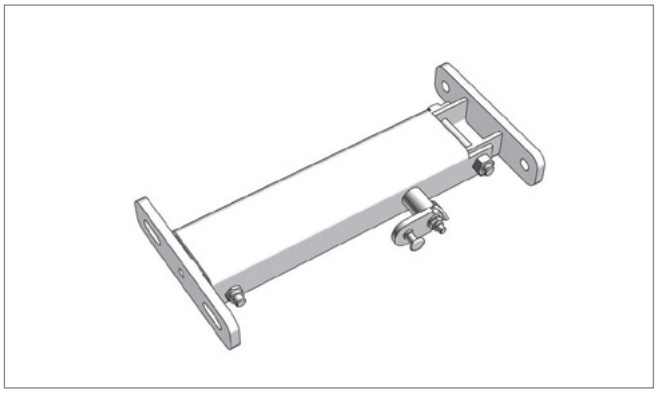

Pos. 6 **Edscha TS: 40 38 027 253**

リアポータル補強用エンドキャリッジロック付き自動フォールド 1 x 700 N 左; 2,37 kg

Automatic adjustment mechanism 1 x 700 N left with locking for End carriage for rear portal reinforcement; 2,37 kg

VP-Profi I

(2979 8XXX)

スペアパーツテール · *Spare parts rear*

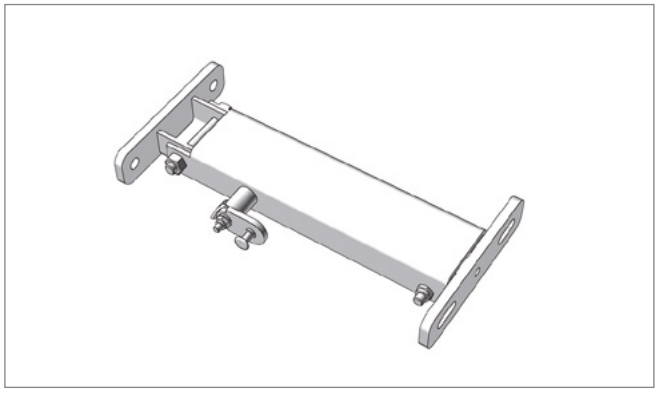

Pos. 7 **Edscha TS: 40 38 027 263**

リアポータル補強用エンドキャリッジロック付き自動フォールド 1 x 700 N 右; 2,37kg

Automatic adjustment mechanism 1 x 700 N right with locking for End carriage for rear portal reinforcement; 2,37kg

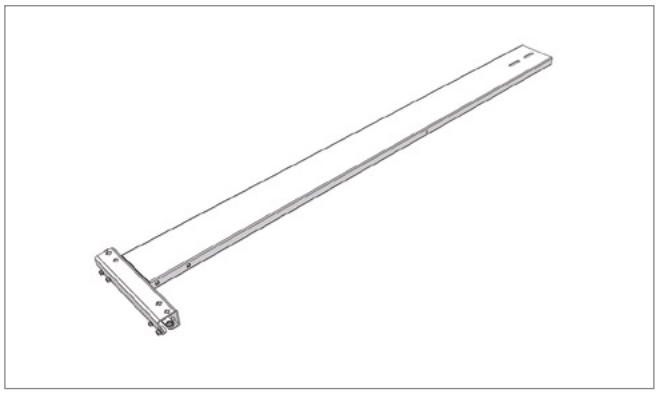

Pos. 8 **Edscha TS: 40 38 031 290**

エンドキャリッジハーフ Profi 95 左; 11,94 kg

End carriage half Profi 95 left; 11,94 kg

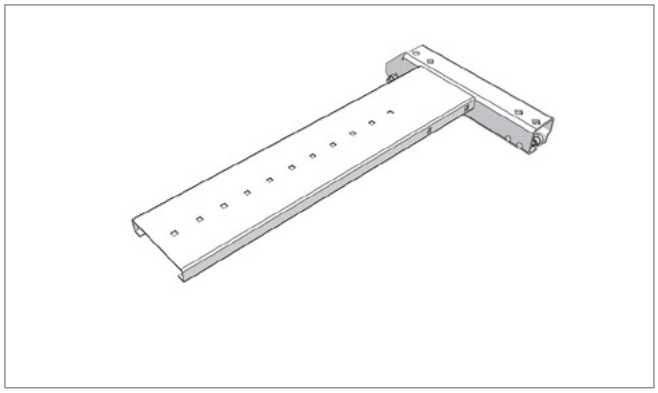

Pos. 9 **Edscha TS: 40 38 031 300**

エンドキャリッジハーフ Profi 95 右; 5,74 kg

End carriage half Profi 95 right; 5,74 kg

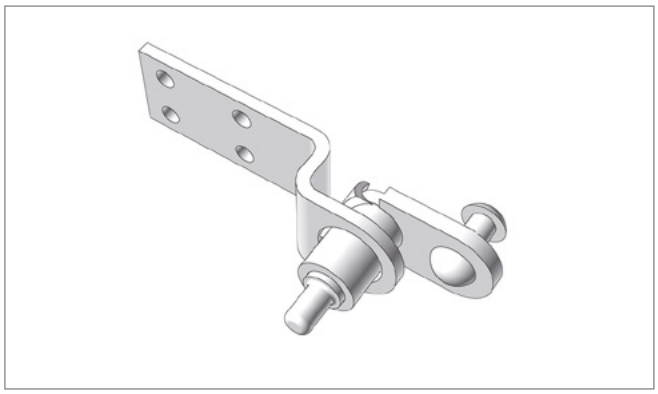

Pos. 10 **Edscha TS: 40 38 031 660**

トップロック; 0,18 kg

Roof locking; 0,18 kg

VP-Profi I

(2979 8XXX)

スペアパーツテール · *Spare parts rear*

Pos. 11 **Edscha TS: 40 38 033 041**

プルループ一式; 0,02 kg

Pull strip cpl.; 0,02 kg

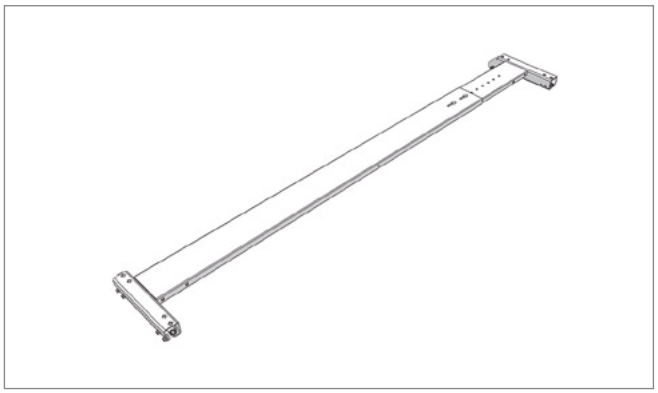

Pos. 12 **Edscha TS: 40 38 033 060**

エンドキャリッジ Profi 95 2550; 17,68 kg

End carriage Profi 95 2550; 17,68 kg

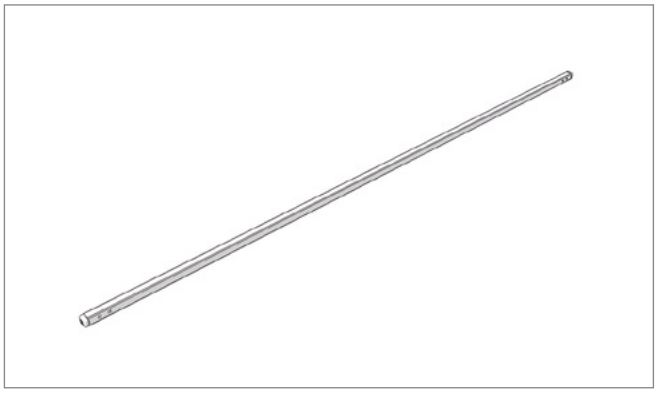

Pos. 13 **Edscha TS: 40 38 035 220**

プラグ付きボウ 30 x 30 x 1.5 x 2520 (AB 2550); 3,15 kg

Bow 30 x 30 x 1,5 x 2520 with bow end (AB 2550); 3,15 kg

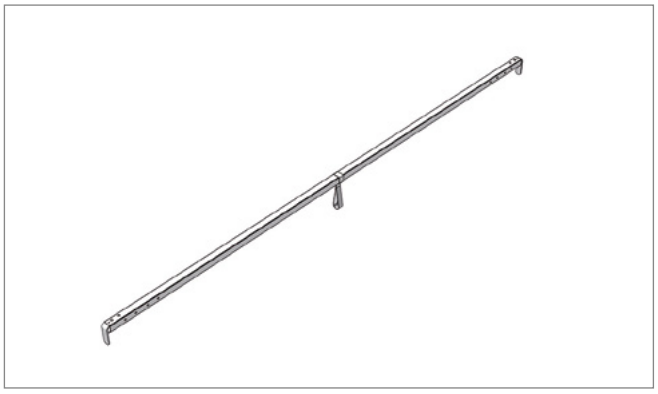

Pos. 14 **Edscha TS: 40 38 035 360**

リアポータル補強用エンドキャリッジとの併用専用エンドボウ 2550; 5,45 kg

End bow 2550 just in combination with end carriage for rear portal reinforcement; 5,45 kg

VP-Profi I

(2979 8XXX)

スペアパーツテール · *Spare parts rear*

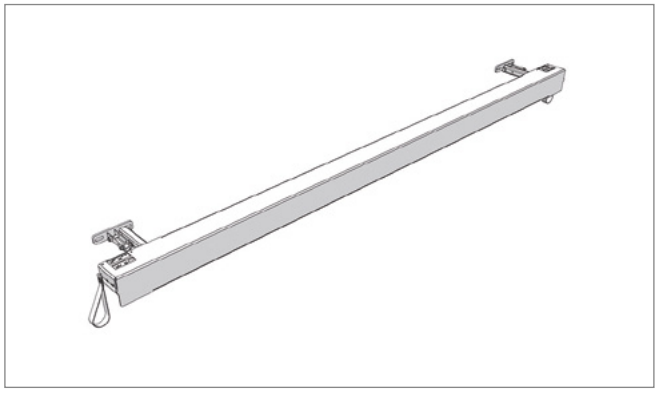

Pos. 15 **Edscha TS: 40 000 004**

ガントリービーム（顧客固有）

Gantry beam (customer specific)

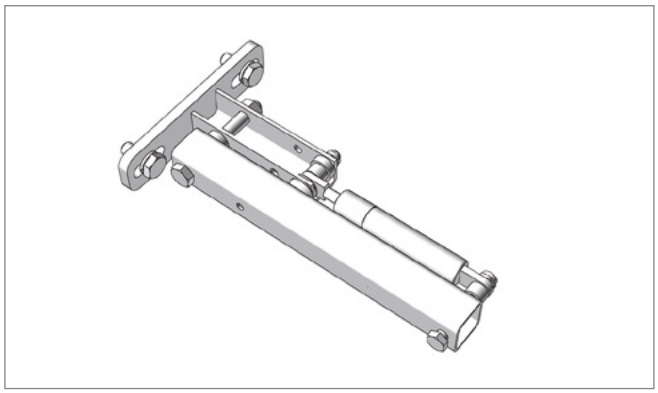

Pos. 16 **Edscha TS: 40 38 048 770**

リアポータル補強用エンドキャリッジガントリービーム1 x 700 N左用自動フォールド; 1,3 kg

Automatic adjustment mechanism for gantry beam 1 x 700 N left for End carriage for rear portal reinforcement; 1,3 kg

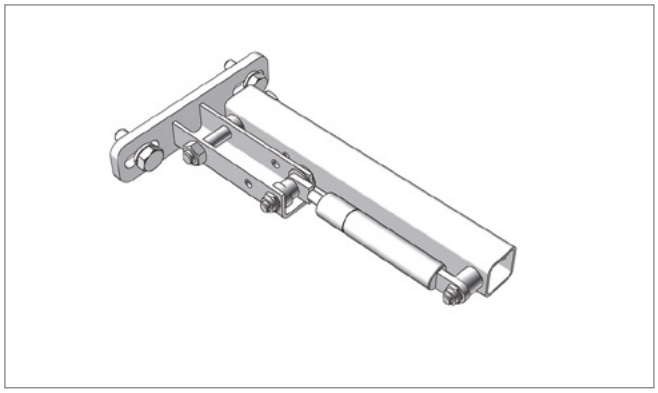

Pos. 17 **Edscha TS: 40 38 048 780**

リアポータル補強用エンドキャリッジガントリービーム1 x 700 N右用自動フォールド; 1,3 kg

Automatic adjustment mechanism for gantry beam 1 x 700 N right for End carriage for rear portal reinforcement; 1,3 kg

Pos. 18 **Edscha TS: 40 38 062 430**

タイロッド; 4,00 kg

Tie rod; 4,00 kg

0

VP-Profi I

(2979 8XXX)

スペアパーツ中 · *Spare parts middle*

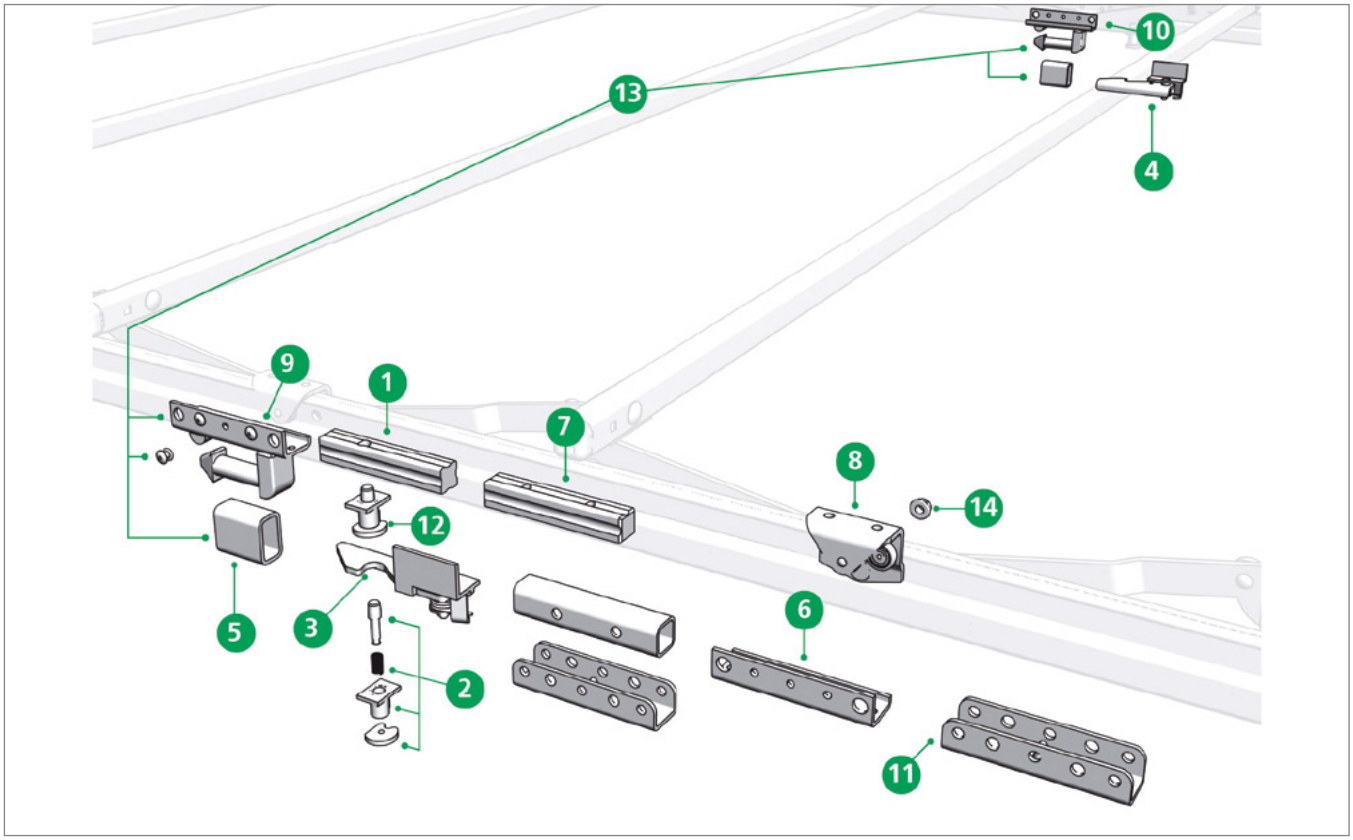

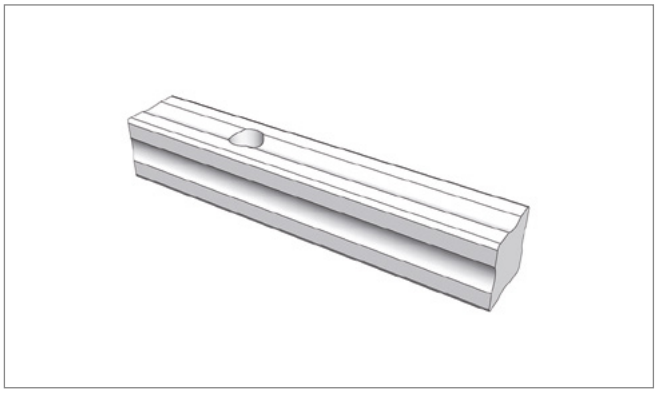

Pos. 1 **Edscha TS: 40 37 010 540**

接続ボルト; 0,60 kg

Connecting pin; 0,60 kg

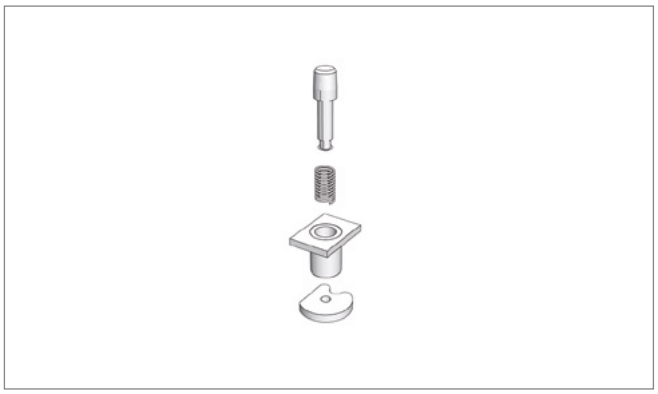

Pos. 2 **Edscha TS: 40 37 017 620**

レールロック、ばら部品; 0,08 kg

Rail locking pins, loose pieces; 0,08 kg

スペアパーツ中 · *Spare parts middle*

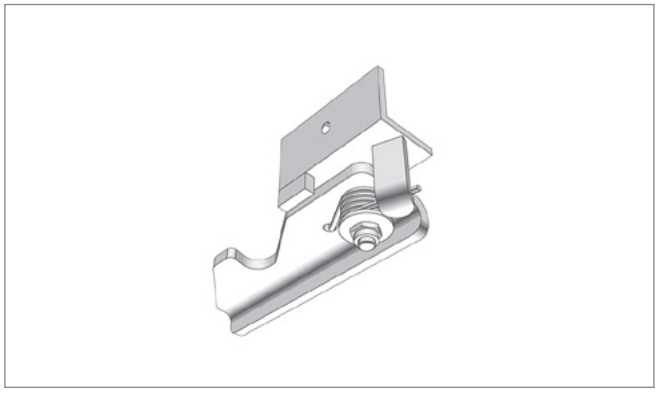

Pos. 3 **Edscha TS: 40 38 024 310**

DB用ドロップボルト* 左; 0,53 kg

Drop latch for DB left; 0,53 kg*

DB = 複合輸送に適し、ドイツ鉄道でテスト済み

DB = suitable for combined use and aproved by German Railways

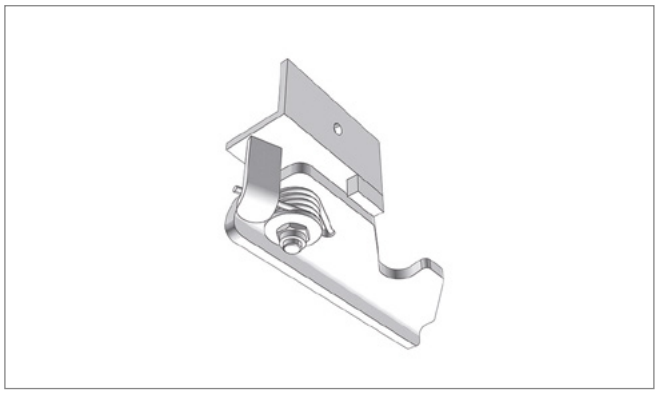

Pos. 4 **Edscha TS: 40 38 024 320**

DB用ドロップボルト* 右; 0,53 kg

Drop latch for DB right; 0,53 kg*

DB = 複合輸送に適し、ドイツ鉄道でテスト済み

DB = suitable for combined use and aproved by German Railways

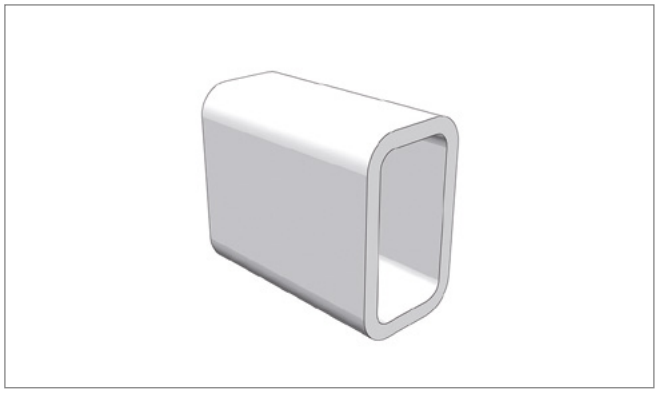

Pos. 5 **Edscha TS: 40 38 030 680**

長方形チューブ; 0,23 kg

Rectangular tubing; 0,23 kg

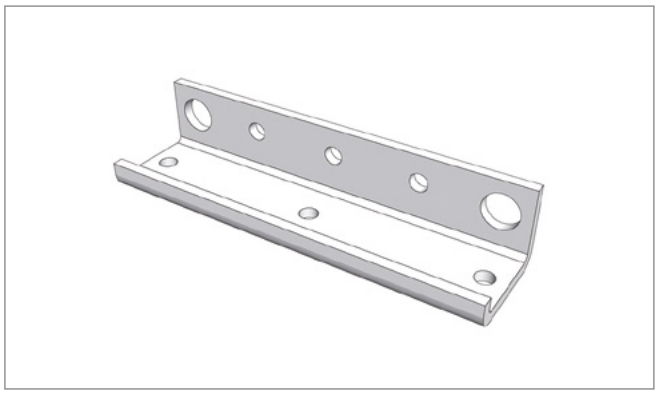

Pos. 6 **Edscha TS: 40 38 030 700**

ピラー接続; 0,30 kg

Pillar connection; 0,30 kg

VP-Profi I

(2979 8XXX)

スペアパーツ中 · *Spare parts middle*

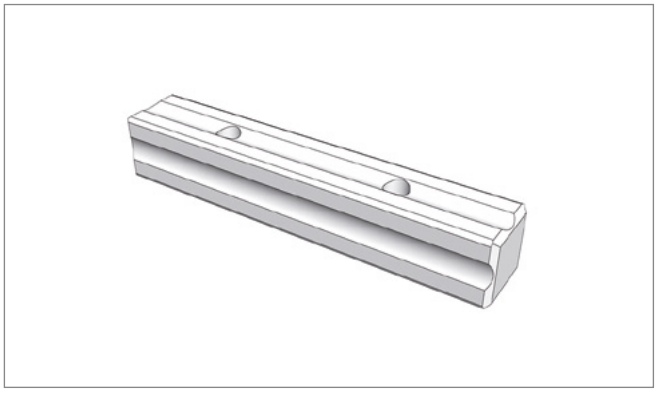

Pos. 7 **Edscha TS: 40 38 030 720**

スレッド M 10付き接続ボルト; 0,60 kg

Connecting pin with thread M 10; 0,60 kg

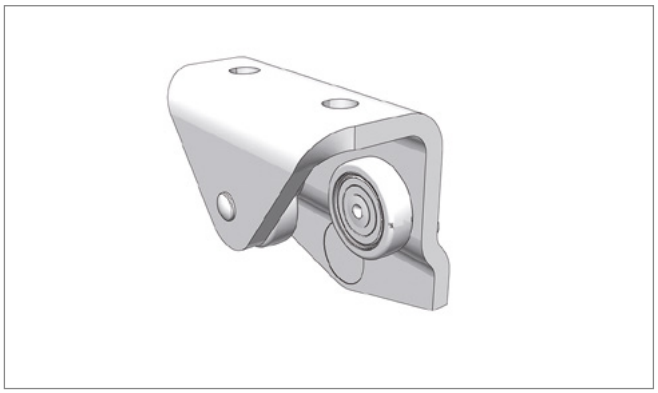

Pos. 8 **Edscha TS: 40 38 031 100**

ローラーキャリッジ VP-Profi 95; 0,32 kg

Roller carriage VP-Profi 95; 0,32 kg

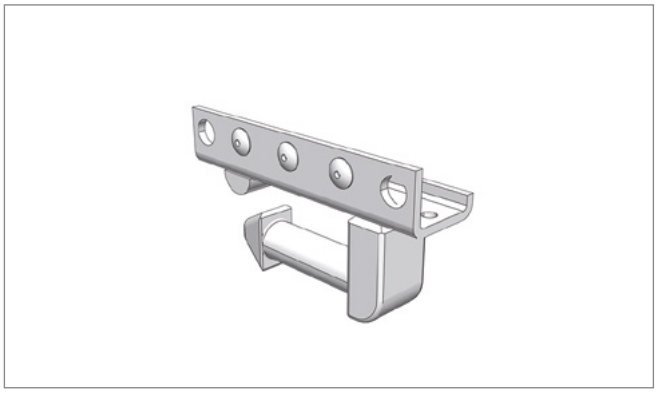

Pos. 9 **Edscha TS: 40 38 031 230**

ピラー接続 左; 0,73 kg

Pillar connection left; 0,73 kg

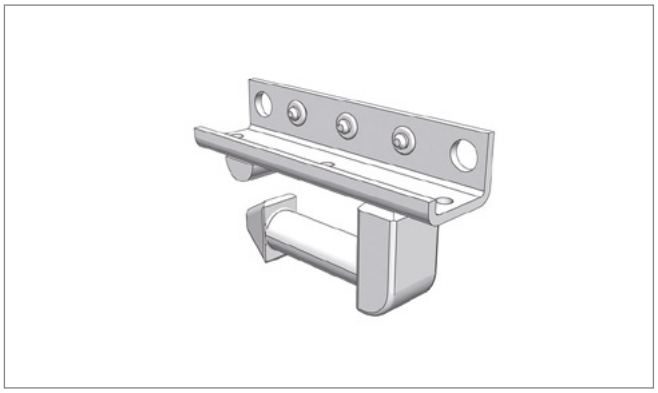

Pos. 10 **Edscha TS: 40 38 031 240**

ピラー接続 右; 0,73 kg

Pillar connection right; 0,73 kg

VP-Profi I

(2979 8XXX)

スペアパーツ中 · *Spare parts middle*

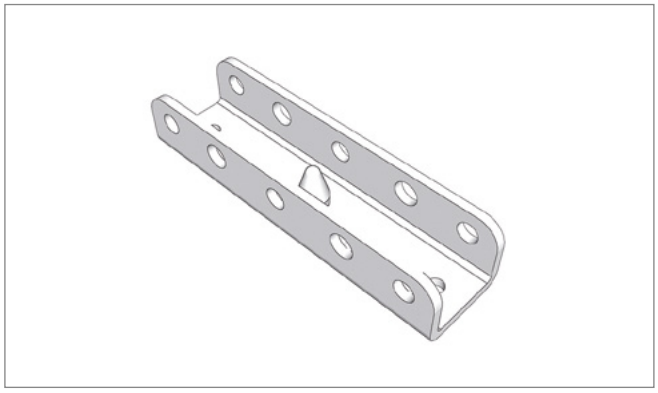

Pos. 11 **Edscha TS: 40 38 032 360**

ボルト付きエンドピラー接続; 0,36 kg

End-Pillar connection with pin; 0,36 kg

Pos. 12 **Edscha TS: 40 38 033 550**

レールロック; 0,13 kg

Rail locking pins; 0,13 kg

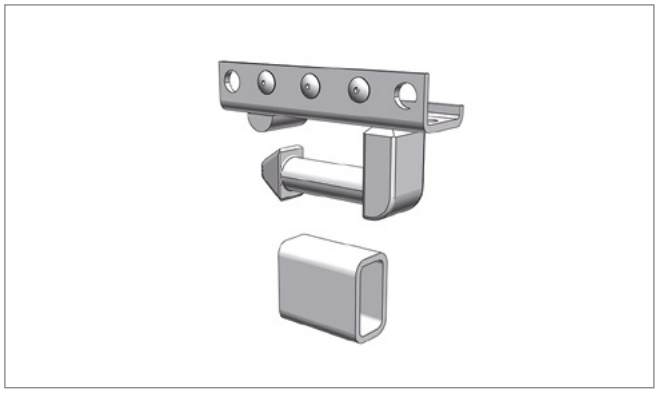

Pos. 13 **Edscha TS: 40 38 068 700**

ピラー接続（トップ連結）セット; 2,00 kg

Pillar connection (top coupling) set; 2,00 kg

Pos. 14 **Edscha TS: 40 00 079 459**

六角ナット M 8; 0,01 kg

Hexagonal nut M 8; 0,01 kg

VP-Profi I

(2979 8XXX)

スペアパーツ前面 · *Spare parts front*

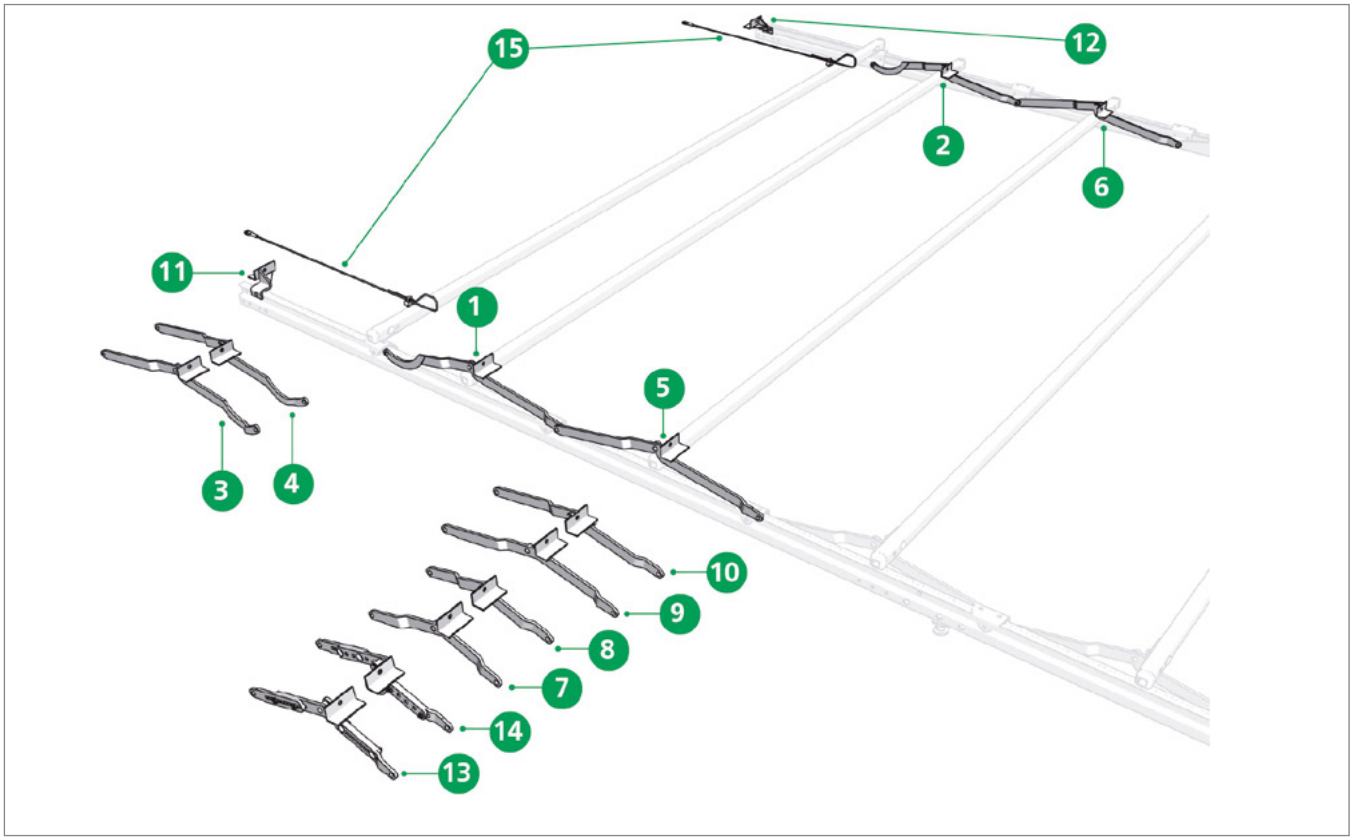

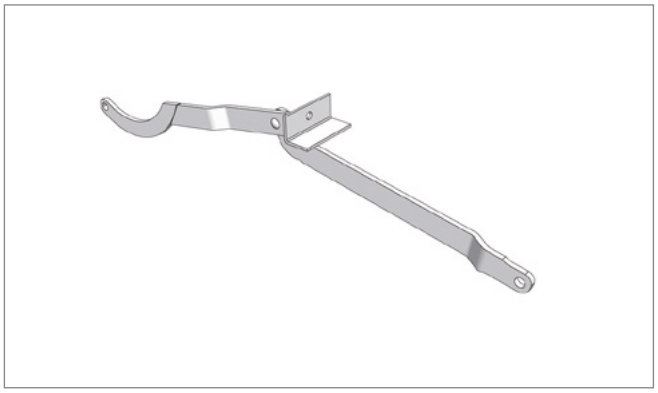

Pos. 1 **Edscha TS: 40 38 026 510**

クロスバー後ジョイント 左 568 Profi 95/100; 0,83 kg

Link after cross bar left 568 Profi 95/100; 0,83 kg

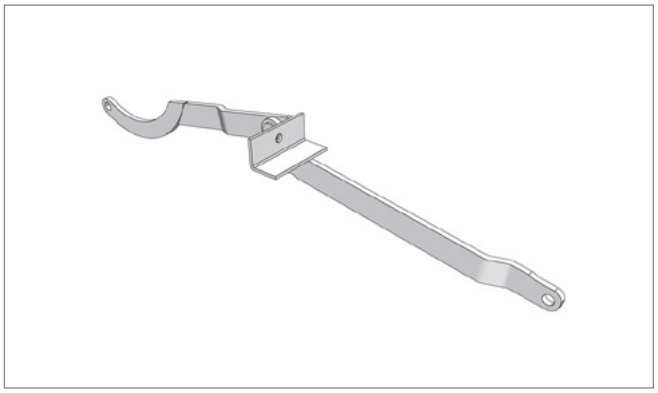

Pos. 2 **Edscha TS: 40 38 026 520**

クロスバー後ジョイント 右 568 Profi 95/100; 0,82 kg

Link after cross bar right 568 Profi 95/100; 0,82 kg

VP-Profi I

(2979 8XXX)

スペアパーツ前面 · *Spare parts front*

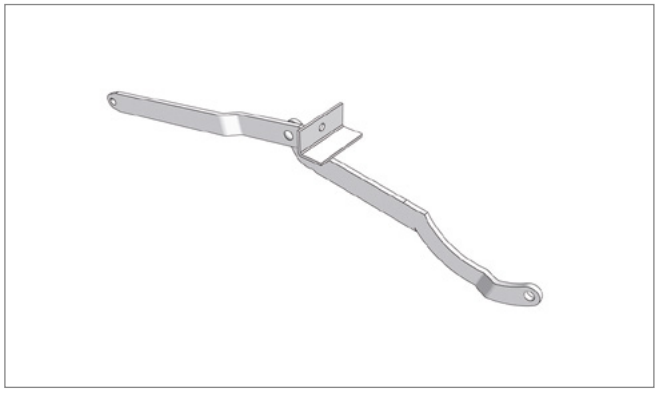

Pos. 3 **Edscha TS: 40 38 026 530**

クロスバー前ジョイント 左 568 Profi 95/100; 0,83 kg

Link before cross bar left 568 Profi 95/100; 0,83 kg

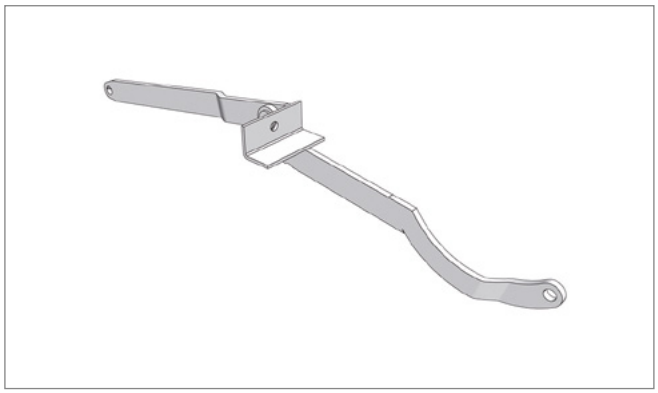

Pos. 4 **Edscha TS: 40 38 026 540**

クロスバー前ジョイント 右 568 Profi 95/100; 0,82 kg

Link before cross bar right 568 Profi 95/100; 0,82 kg

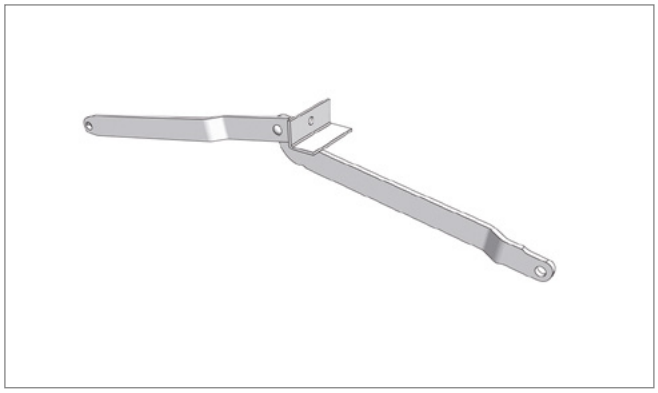

Pos. 5 **Edscha TS: 40 38 027 410**

ジョイント 左 568 Profi 95/100; 0,83 kg

Link left 568 Profi 95/100; 0,83 kg

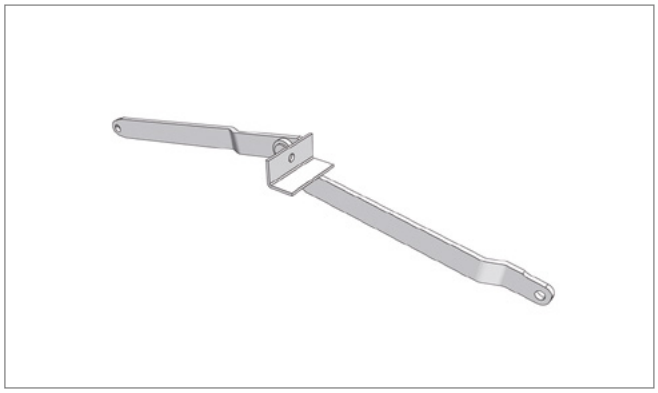

Pos. 6 **Edscha TS: 40 38 027 420**

ジョイント 右 568 Profi 95/100; 0,08 kg

Link right 568 Profi 95/100; 0,08 kg

スペアパーツ前面 · *Spare parts front*

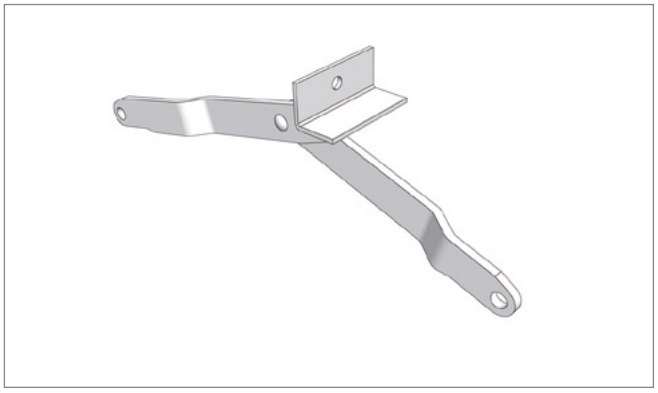

Pos. 7 **Edscha TS: 40 38 027 430**

補正ジョイント (328) 左; 0,54 kg

Equalizing linkage (328) left; 0,54 kg

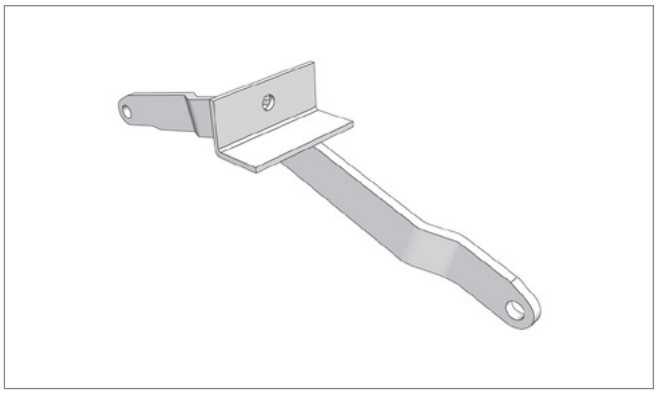

Pos. 8 **Edscha TS: 40 38 027 440**

補正ジョイント (328) 右; 0,54 kg

Equalizing linkage (328) right; 0,54 kg

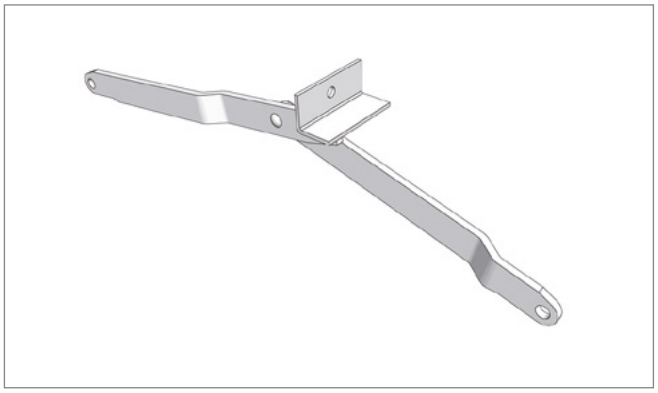

Pos. 9 **Edscha TS: 40 38 027 450**

補正ジョイント (458) 左; 0,70 kg

Equalizing linkage (458) left; 0,70 kg

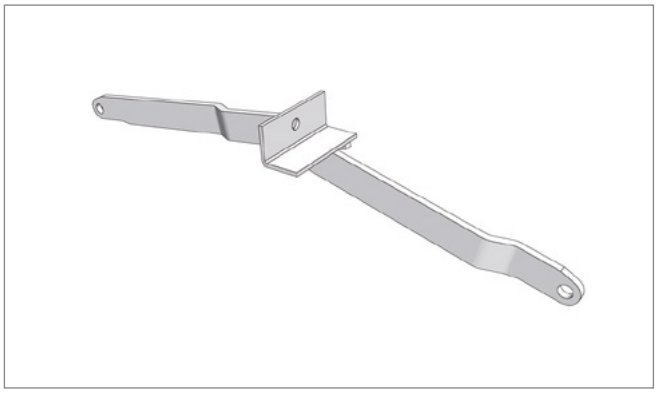

Pos. 10 **Edscha TS: 40 38 027 460**

補正ジョイント (458) 右; 0,70 kg

Equalizing linkage (458) right; 0,70 kg

VP-Profi I

(2979 8XXX)

スペアパーツ前面 · *Spare parts front*

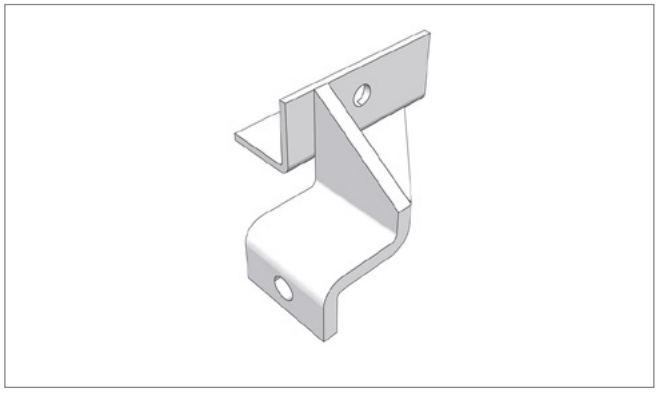

Pos. 11 **Edscha TS: 40 38 031 130**

バルクヘッドボウブラケット 左; 0,26 kg

Bulkhead bow bracket left; 0,26 kg

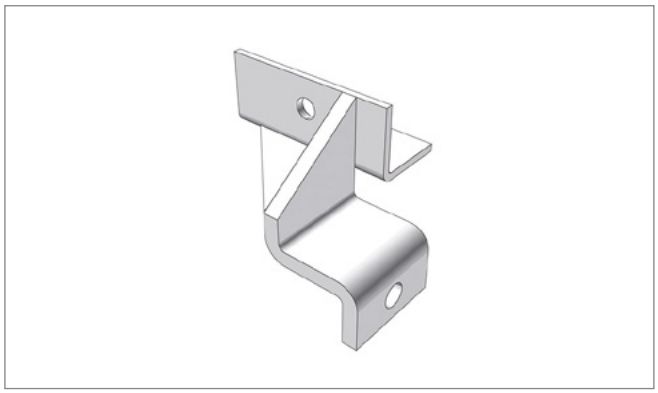

Pos. 12 **Edscha TS: 40 38 031 140**

バルクヘッドボウブラケット 右; 0,26 kg

Bulkhead bow bracket right; 0,26 kg

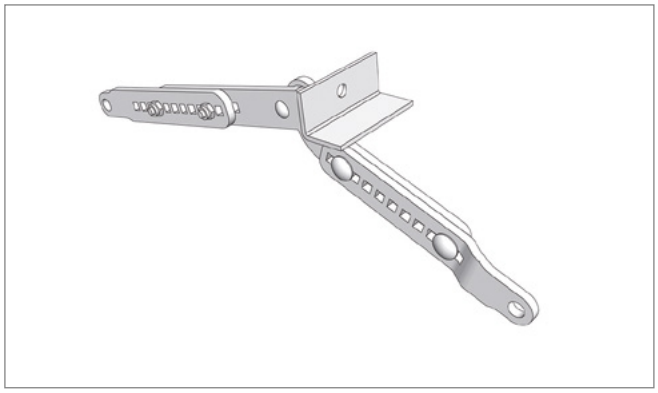

Pos. 13 **Edscha TS: 40 38 031 210**

調整式補正ジョイント Profi 左; 0,83 kg

Equalizing linkage Profi adjustable left; 0,83 kg

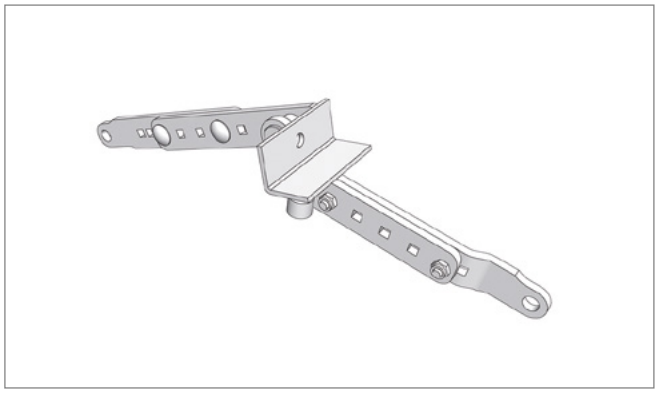

Pos. 14 **Edscha TS: 40 38 031 220**

調整式補正ジョイント Profi 右; 0,83 kg

Equalizing linkage Profi adjustable right; 0,83 kg

スペアパーツ前面 · *Spare parts front*

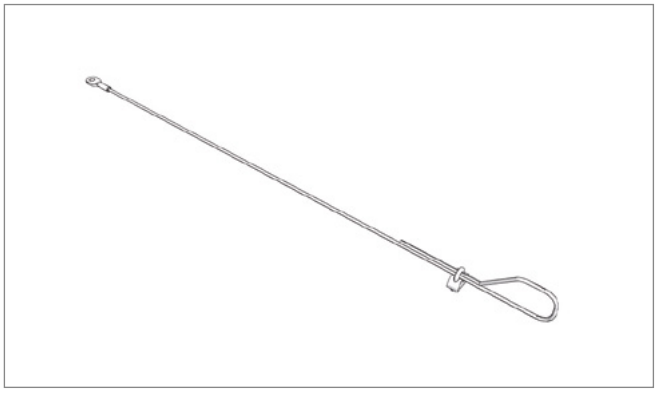

Pos. 15 **Edscha TS: 40 38 068 710**

安全ロープセット; 0,30 kg

Safety rope set; 0,30 kg

VP-Profi I

(2979 8XXX)

スペアパーツ前面 · *Spare parts front*

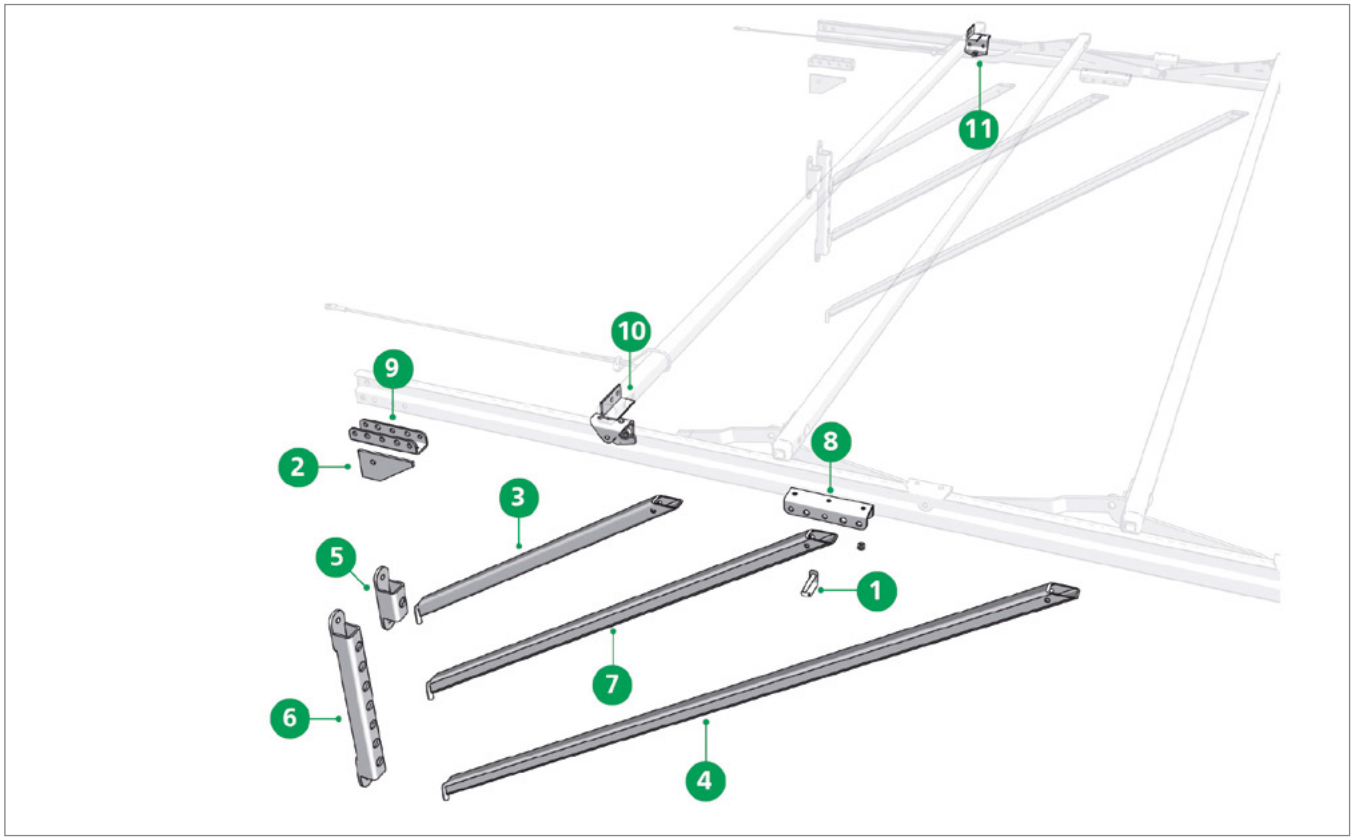

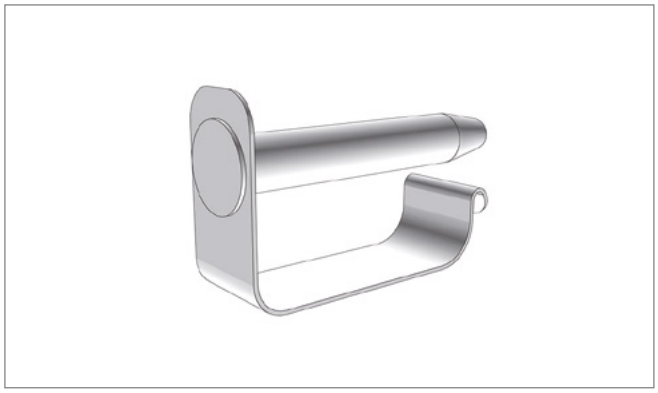

Pos. 1 **Edscha TS: 40 00 085 520**

リグボルト ø 8; 0,03 kg

Rig pin ø 8; 0,03 kg

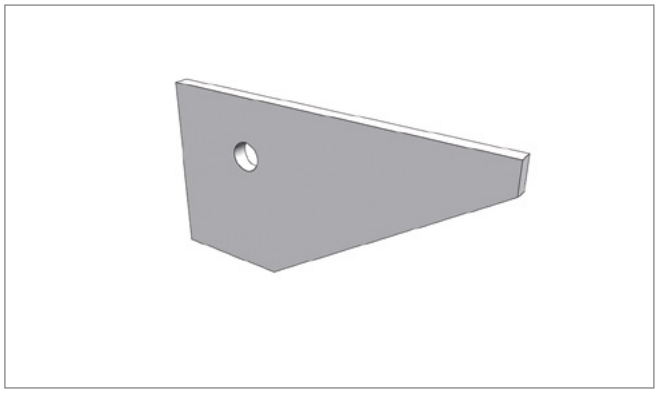

Pos. 2 **Edscha TS: 40 37 010 310**

コーナープレート; 0,20 kg

Corner plate; 0,20 kg

VP-Profi I

(2979 8XXX)

スペアパーツ前面 · *Spare parts front*

Pos. 3 **Edscha TS: 40 37 014 180**

ストラット ショート 708; 1,80 kg

Strut short 708; 1,80 kg

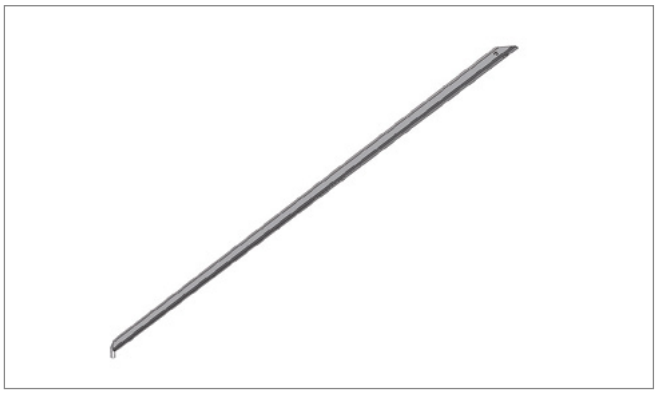

Pos. 4 **Edscha TS: 40 37 014 190**

ストラット ロング 1560; 3,85 kg

Strut long 1560; 3,85 kg

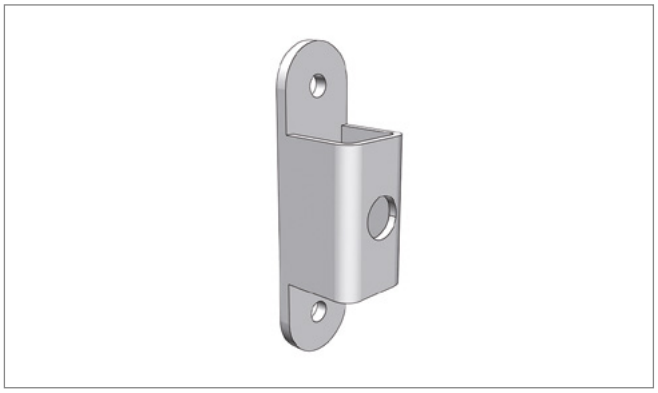

Pos. 5 **Edscha TS: 40 37 014 310**

ストラットベアリング; 0,45 kg

Strut bearing; 0,45 kg

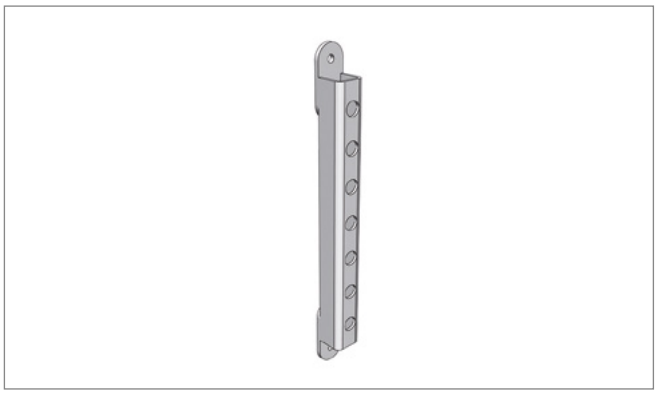

Pos. 6 **Edscha TS: 40 37 014 340**

ストラットベアリング、高さ調節式; 1,36 kg

Strut bearing, vertically adjustable; 1,36 kg

VP-Profi I

(2979 8XXX)

スペアパーツ前面 · *Spare parts front*

Pos. 7 **Edscha TS: 40 37 014 450**

ストラット ミディアム 1058; 2,59 kg

Strut medium 1058; 2,59 kg

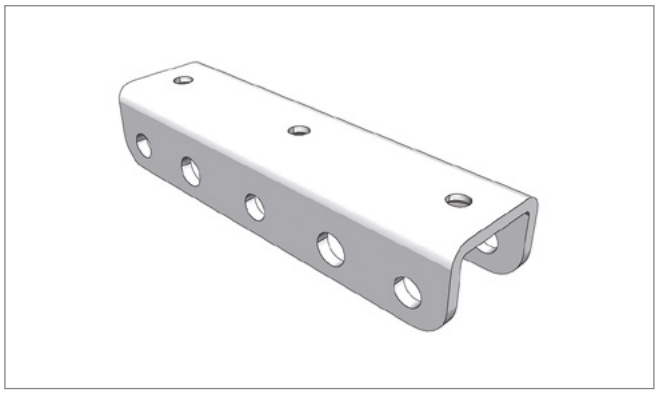

Pos. 8 **Edscha TS: 40 38 030 610**

ブーム接続; 0,35 kg

Gibbet connection; 0,35 kg

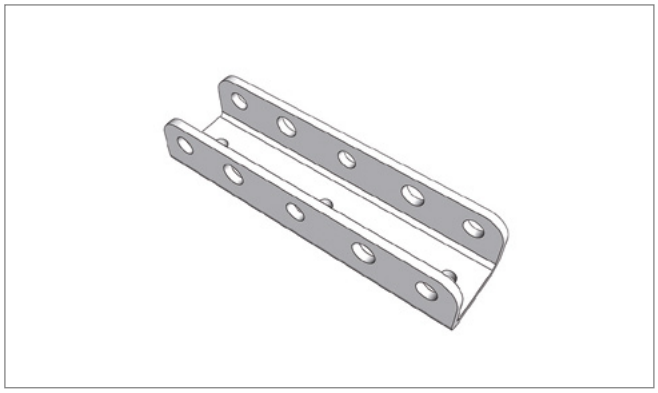

Pos. 9 **Edscha TS: 40 38 030 640**

ピラー接続; 0,35 kg

Pillar connection; 0,35 kg

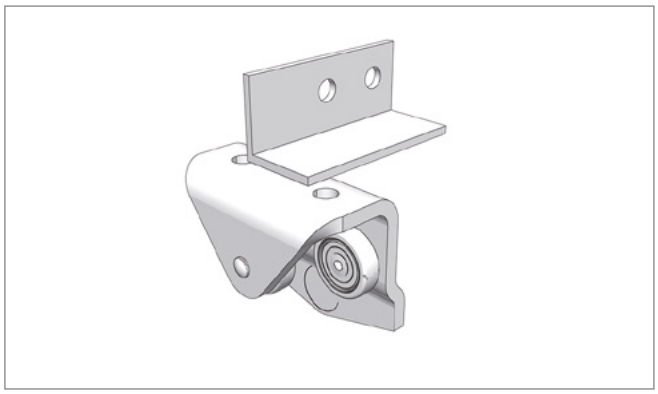

Pos. 10 **Edscha TS: 40 38 032 110**

クロスバーVP-P95用ローラーキャリッジ 左; 0,40 kg

Roller carriage for lateral tie bar VP-P95 left; 0,40 kg

VP-Profi I

(2979 8XXX)

スペアパーツ前面 · *Spare parts front*

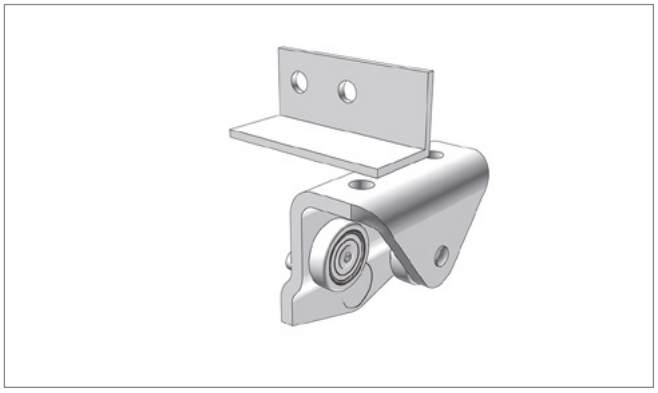

Pos. 11 **Edscha TS: 40 38 032 120**

クロスバーVP-P95用ローラーキャリッジ 右; 0,40 kg

Roller carriage for lateral tie bar VP-P95 right; 0,40 kg

VP-Profi I

(2979 8XXX)

補修部品 · *Spare parts*

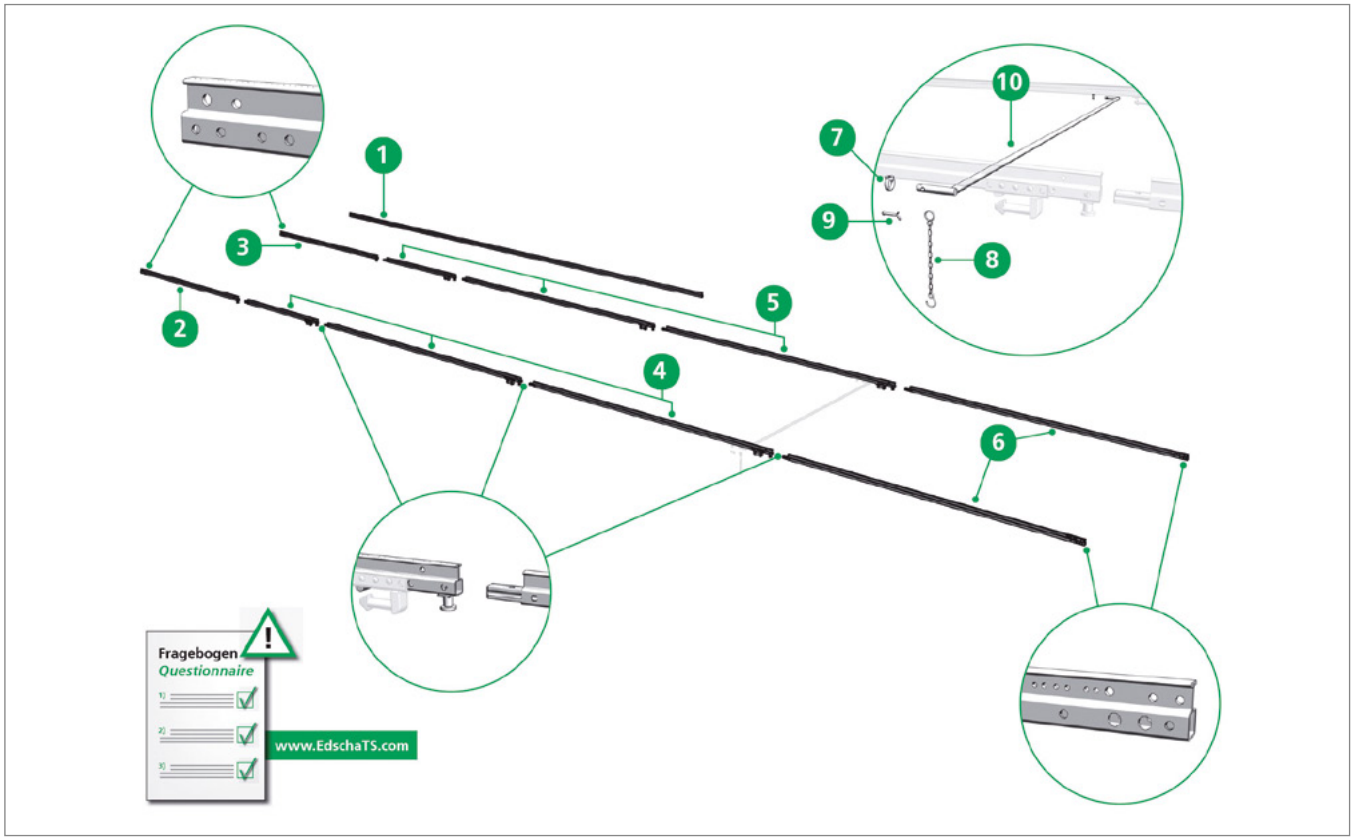

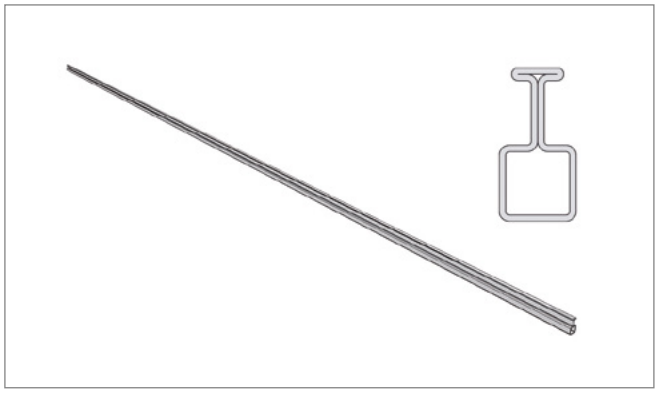

Pos. 1 **Edscha TS: 40 00 074 611**

レール、スチール、長さ7.000; 25,70 kg

Rail frame, steel length 7.000; 25,70 kg

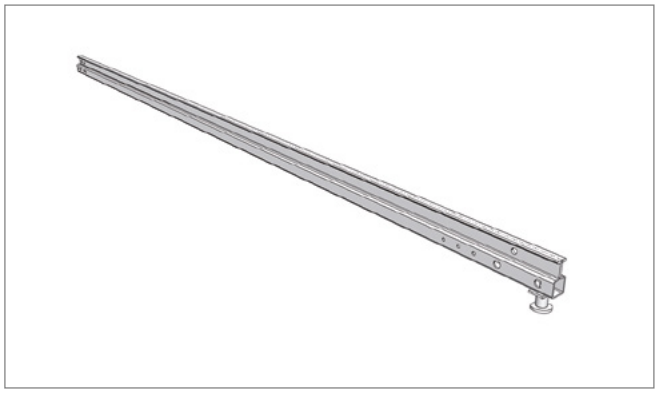

Pos. 2 **Edscha TS: 40 00 000 310**

ロック付き拡張フロントレール左 *

*Front rail extension left incl. locking pin **

アンケートにご協力ください！（フルターポリン・スチール、ウェブサイト「Edscha TS」参照）

Please fill in our questionnaire (Full Tarpaulin Steel, see website Edscha TS)!

補修部品 · *Spare parts*

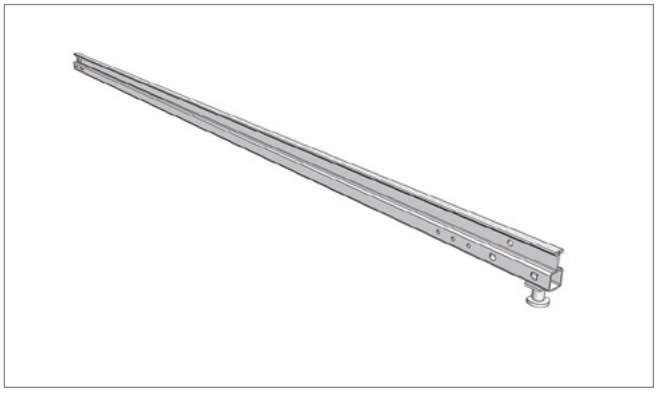

Pos. 3 **Edscha TS: 40 00 000 320**

ロック付き拡張フロントレール右 *

*Front rail extension right incl. locking pin **

アンケートにご協力ください！（フルターポリン・スチール、ウェブサイト「Edscha TS」参照）

Please fill in our questionnaire (Full Tarpaulin Steel, see website Edscha TS)!

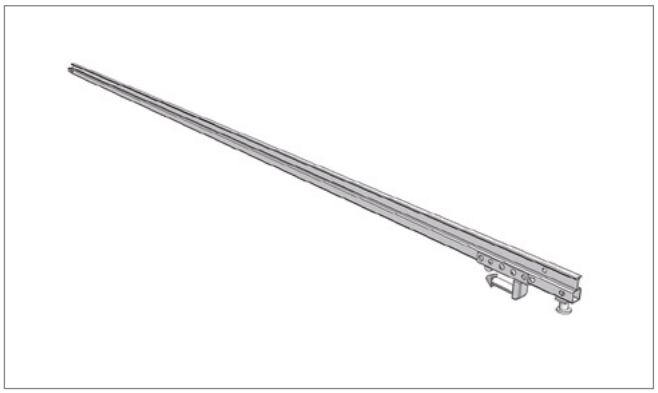

Pos. 4 **Edscha TS: 40 00 000 330**

接続ボルトとロック付き中間レール左 *

*Middle rail left incl. connecting pin and locking pin **

アンケートにご協力ください！（フルターポリン・スチール、ウェブサイト「Edscha TS」参照）

Please fill in our questionnaire (Full Tarpaulin Steel, see website Edscha TS)!

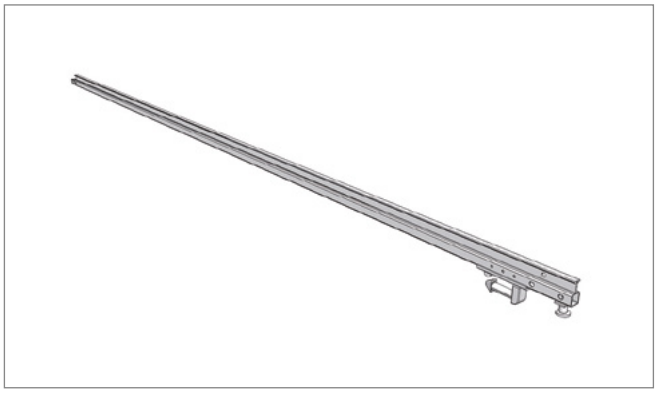

Pos. 5 **Edscha TS: 40 00 000 340**

接続ボルトとロック付き中間レール右 *

*Middle rail right incl. connecting pin and locking pin **

アンケートにご協力ください！（フルターポリン・スチール、ウェブサイト「Edscha TS」参照）

Please fill in our questionnaire (Full Tarpaulin Steel, see website Edscha TS)!

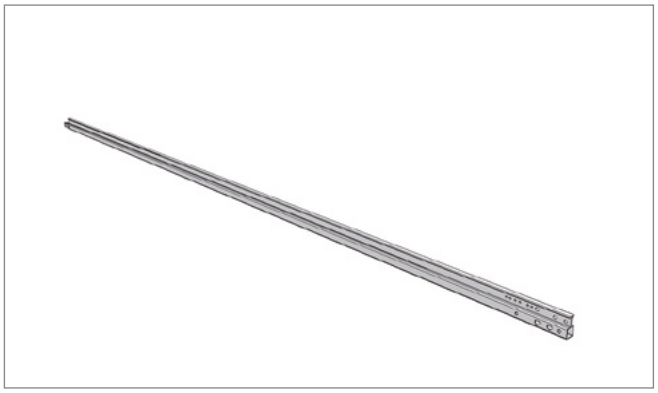

Pos. 6 **Edscha TS: 40000003 50-60**

接続ボルト付きエンドレール 左右 *

*End rail left and right incl. connecting pin **

アンケートにご協力ください！（フルターポリン・スチール、ウェブサイト「Edscha TS」参照）

Please fill in our questionnaire (Full Tarpaulin Steel, see website Edscha TS)!

補修部品 · *Spare parts*

Pos. 7 **Edscha TS: 40 00 069 820**

リングナット; 0,05 kg

Ringnut; 0,05 kg

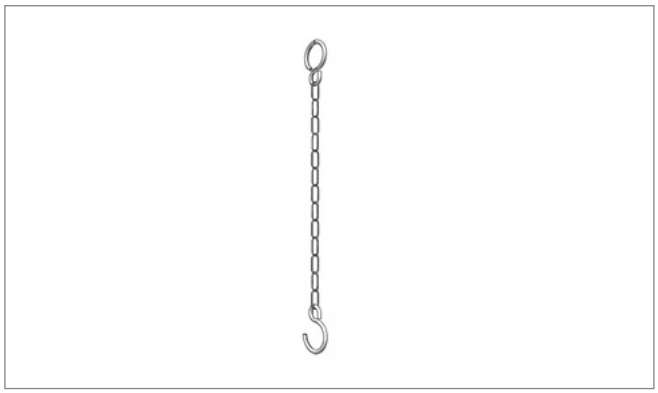

Pos. 8 **Edscha TS: 40 00 075 141**

安全チェーン; 0,02 kg

Safety chain; 0,02 kg

Pos. 9 **Edscha TS: 40 00 079 138**

スプリント; 0,14 kg

Splint; 0,14 kg

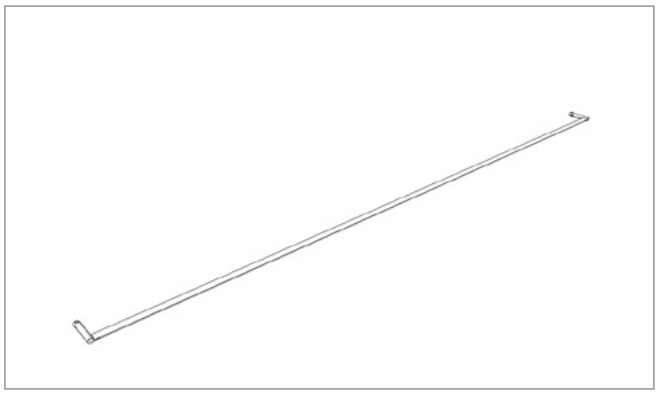

Pos. 10 **Edscha TS: 40 000 009**

クロスバー（顧客固有）

Cross bar (customer specific)

補修部品 · *Spare parts*

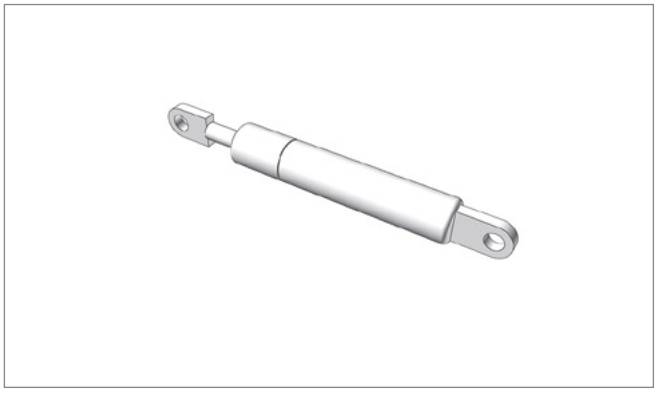

Pos. - **Edscha TS: 40 00 072 829**

ガススプリング 500 N; 0,12 kg

Gas spring 500 N; 0,12 kg

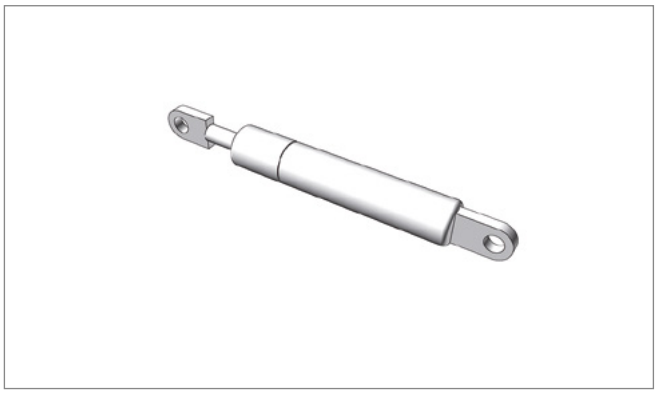

Pos. - **Edscha TS: 40 00 075 099**

ガススプリング 700 N; 0,14 kg

Gas spring 700 N; 0,14 kg

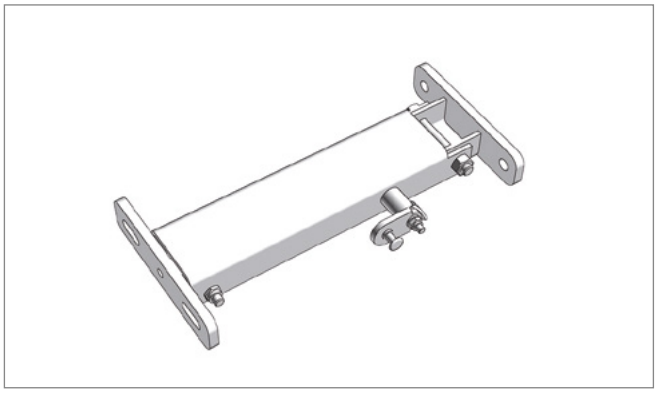

Pos. - **Edscha TS: 40 38 027 254**

リアポータル補強用エンドキャリッジロック付き自動フォールド 2 x 500 N 左; 2,48 kg

Automatic adjustment mechanism 2 x 500 N left with locking for end carriage for rear portal reinforcement; 2,48 kg

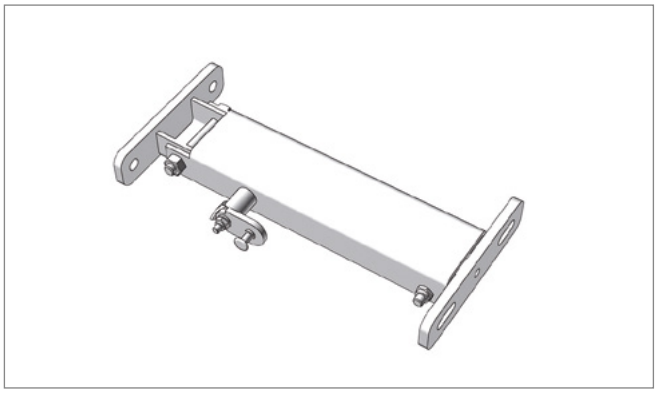

Pos. - **Edscha TS: 40 38 027 264**

リアポータル補強用エンドキャリッジロック付き自動フォールド 2 x 500 N 右; 2,51 kg

Automatic adjustment mechanism 2 x 500 N right with locking for end carriage for rear portal reinforcement; 2,51 kg

補修部品 · *Spare parts*

Pos. - **Edscha TS: 40 38 027 301**

自動フォールドセット 2 x 500 N 一式; 5,50 kg

Automatic fold up set 2 x 500 N cpl.; 5,50 kg

Pos. - **Edscha TS: 40 38 027 300**

自動フォールドセット 1 x 700 N 一式; 5,50 kg

Automatic fold up set 1 x 700 N cpl.; 5,50 kg

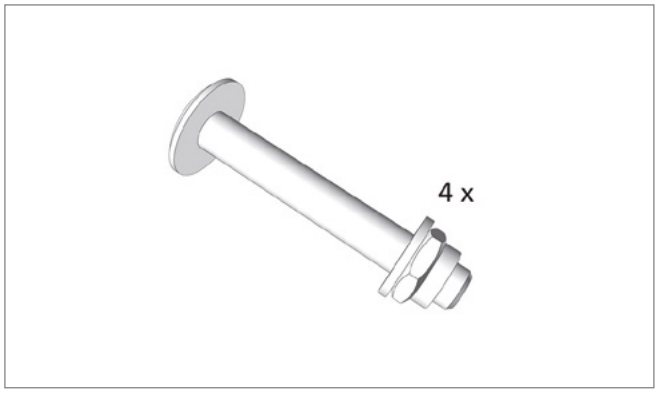

Pos. - **Edscha TS: 40 38 035 730**

エンドボウスクリューパッケージ; 0,14 kg

Screw pack rear roof bow; 0,14 kg

VP-Profi I

(2979 8XXX)

その他の情報およびヘルプ · *Further information and help*

インストラクション · *Manual*

取扱説明書 VP-Profi I、25言語

User Manual VP-Profi I, 25 languages

インストラクション · *Manual*

組立手順書 VP-Profi I, ドイツ語-英語

Assembly Instructions VP-Profi I, german-english

インストラクション · *Manual*

リペアマニュアル VP-Profi I, ドイツ語-英語

Repairing Instructions VP-Profi, till 2013, german-english

本製品に関する詳細な情報およびヘルプは、当社ウェブサイト内のダウンロードエリアなどでご覧いただけます。

Further information on this product as well as help is available on our website, e.g. in the download area.

www.EdschaTS.com

屋根構造 · *Roof Structure*

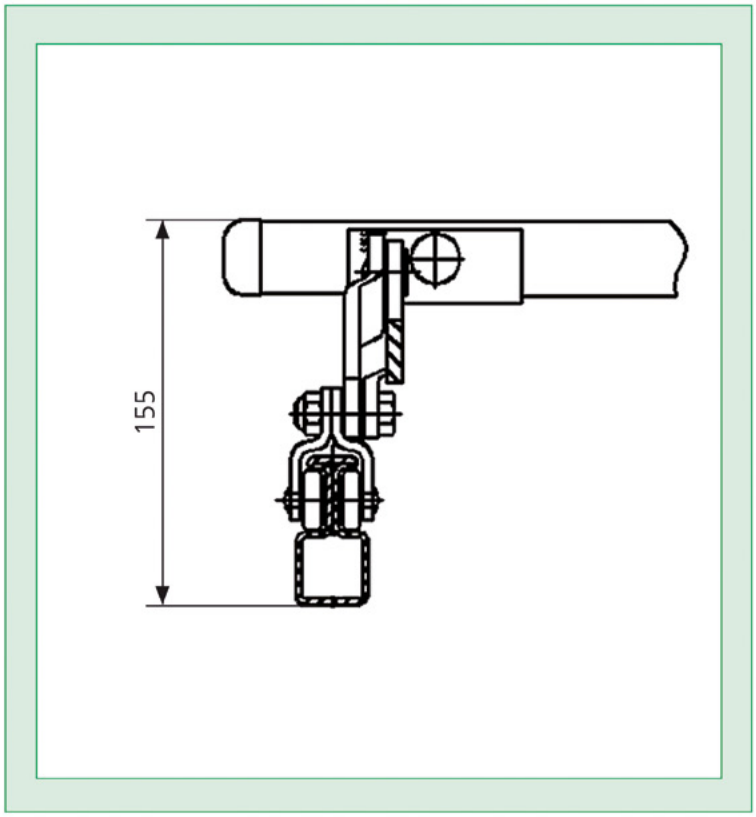

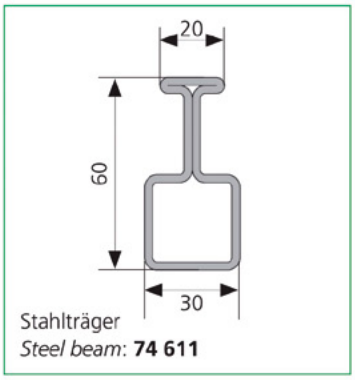

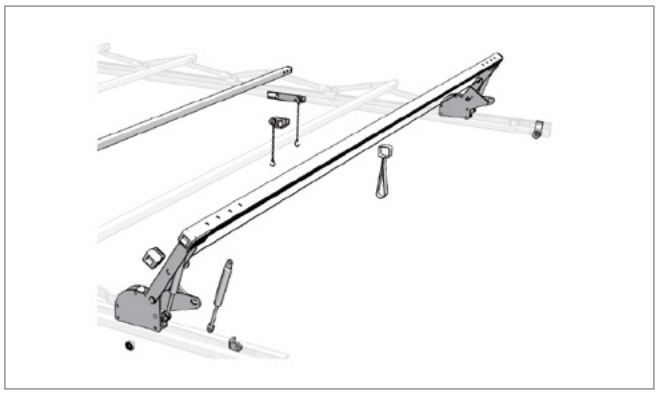

具体的な機能
Specific attribute

概要 · *Overview*

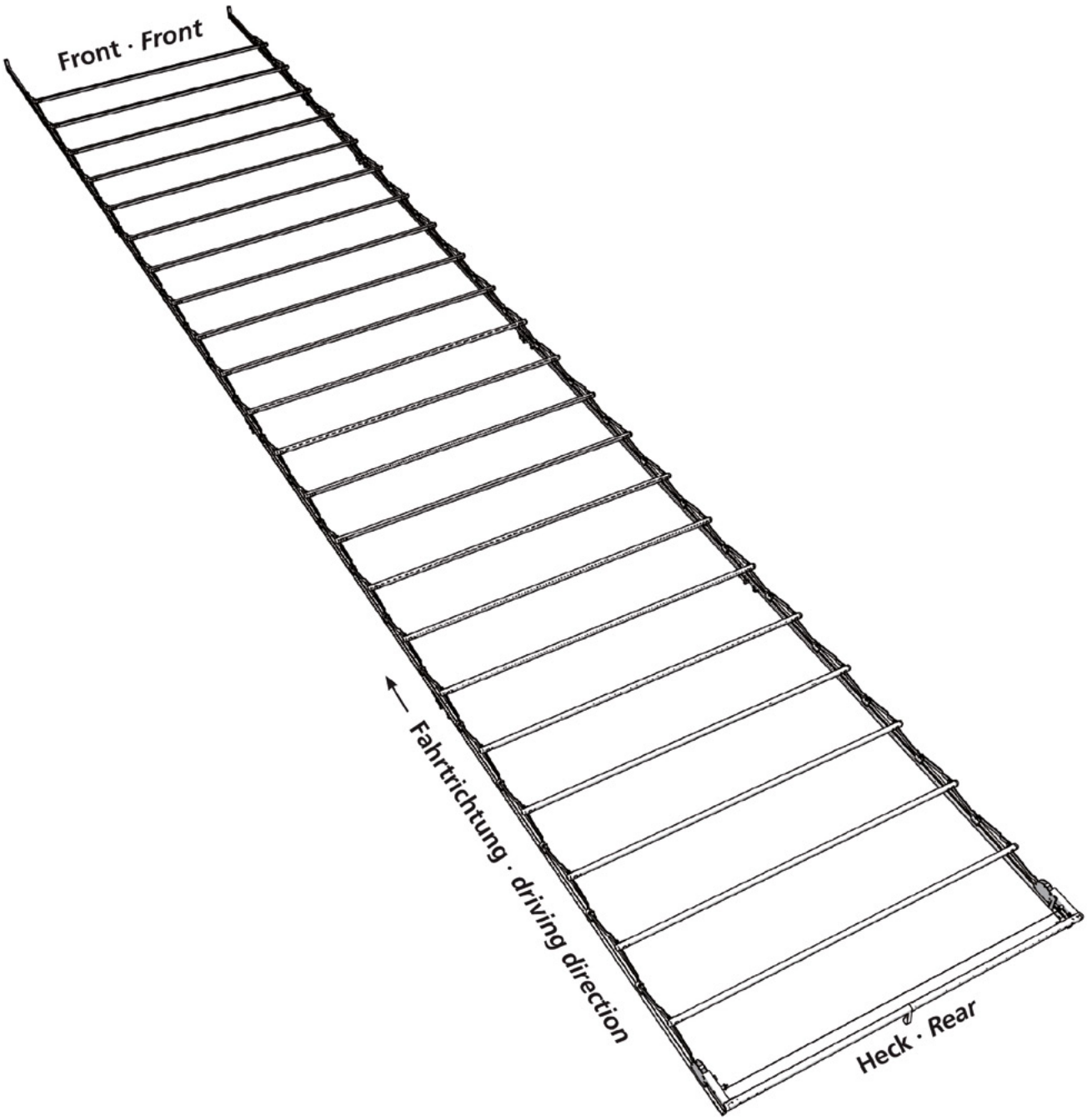

VP-Classic

(2978 1XXX)

スペアパーツテール · *Spare parts rear*

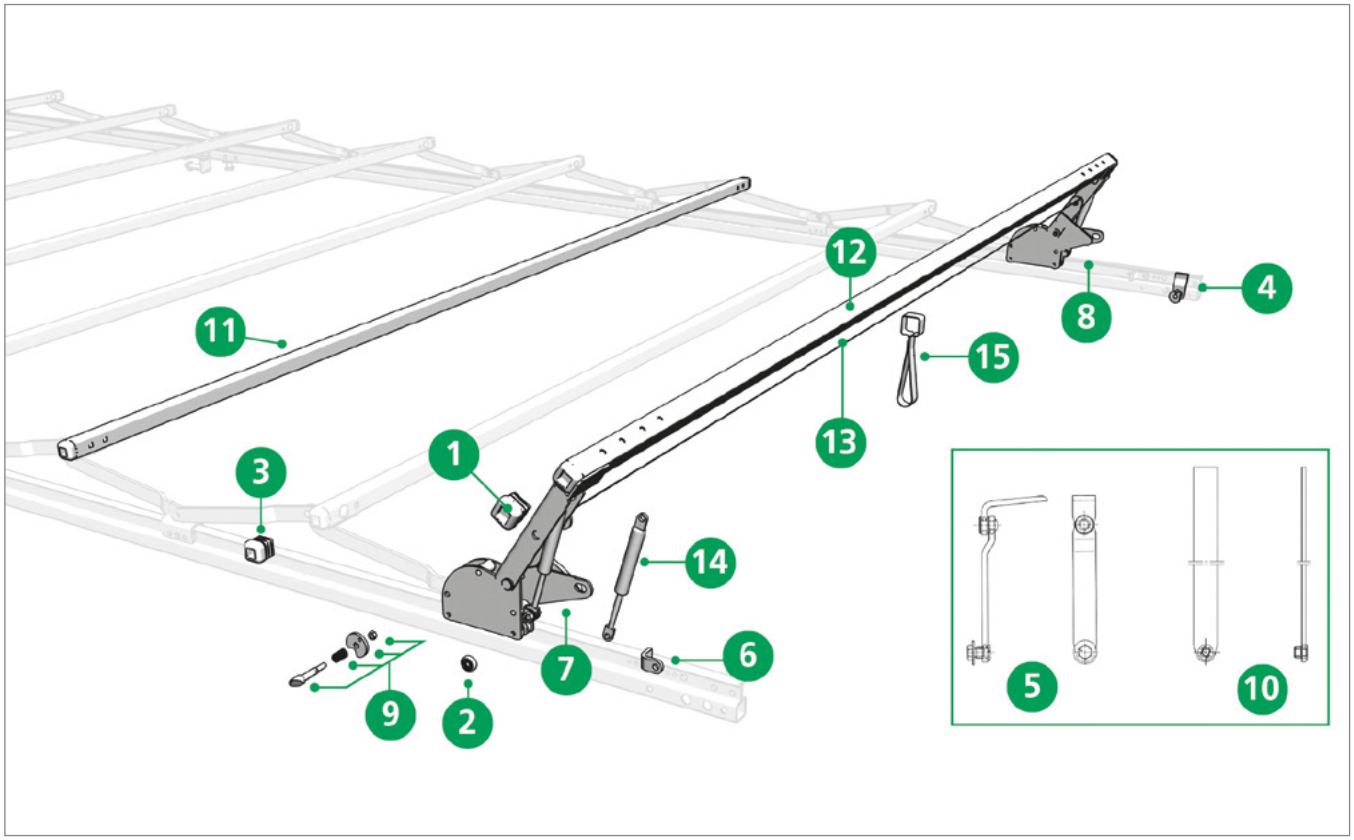

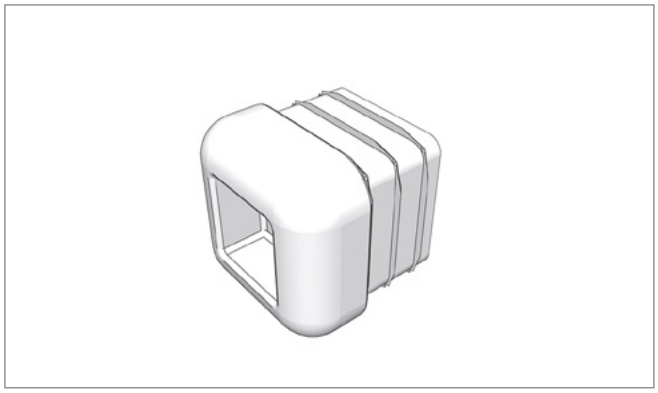

Pos. 1 **Edscha TS: 40 00 032 498**

ボウエンド 35 x 35 x 2; 0,02 kg

Bow end 35 x 35 x 2; 0,02 kg

Pos. 2 **Edscha TS: 40 00 064 677**

差し込み式ローラー; 1,40 kg

Slip-on roller; 1,40 kg

VP-Classic
(2978 1XXX)

スペアパーツテール · *Spare parts rear*

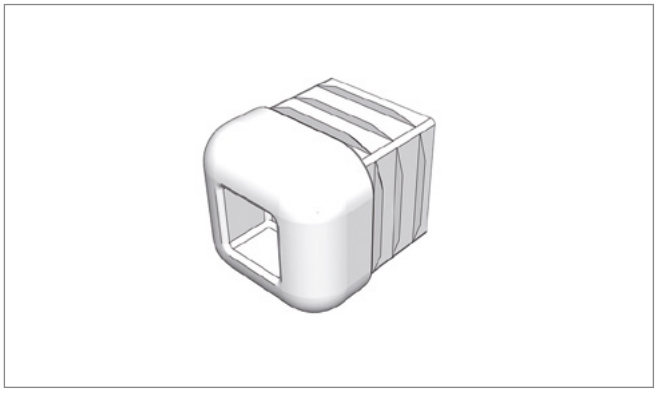

Pos. 3 **Edscha TS: 40 00 080 282**

ボウエンド 30 x 30 x 1.5; 0,01 kg

Bow end 30 x 30 x 1,5; 0,01 kg

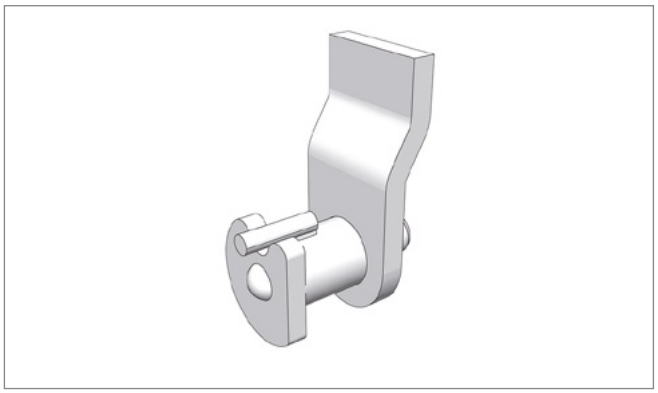

Pos. 4 **Edscha TS: 40 37 012 240**

VP-Classic用キャリッジロック; 0,16 kg

Locking pins for roller carriage VP-Classic; 0,16 kg

Pos. 5 **Edscha TS: 40 37 025 850**

ターポリンシートホルダー L= 170 回転式; 0,29 kg

Tarpaulin holder L= 170 rotatable; 0,29 kg

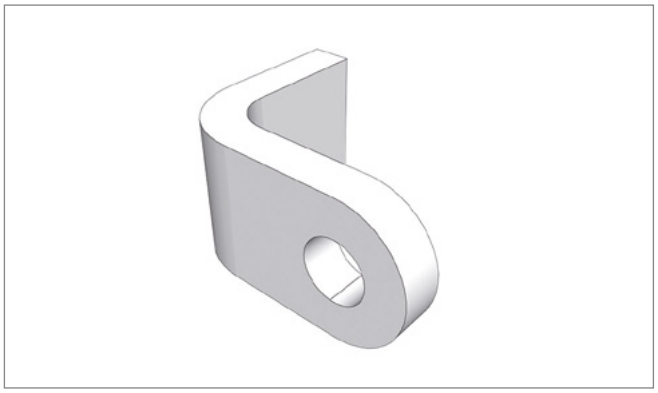

Pos. 6 **Edscha TS: 40 37 026 340**

ロッキングブラケット、ストッパ; 0,05 kg

Locking angle, limit stop; 0,05 kg

VP-Classic

(2978 1XXX)

スペアパーツテール · *Spare parts rear*

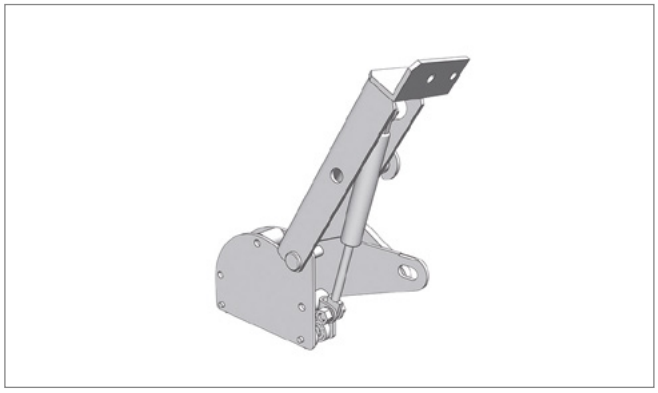

Pos. 7 **Edscha TS: 40 37 026 390**

ガススプリング1 x 500付きエンドキャリッジハーフ VP-Classic、左; 2,34 kg

End carriage half VP-Classic, with gas spring 1 x 500 left; 2,34 kg

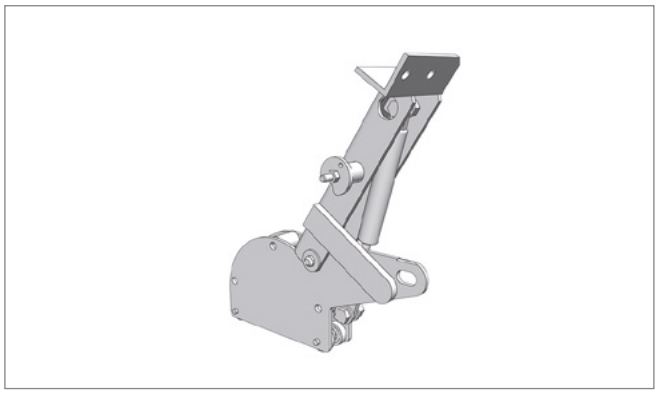

Pos. 8 **Edscha TS: 40 37 026 400**

ガススプリング1 x 500付きエンドキャリッジハーフ VP-Classic、右; 2,34 kg

End carriage half VP-Classic, with gas spring 1 x 500 right; 2,34 kg

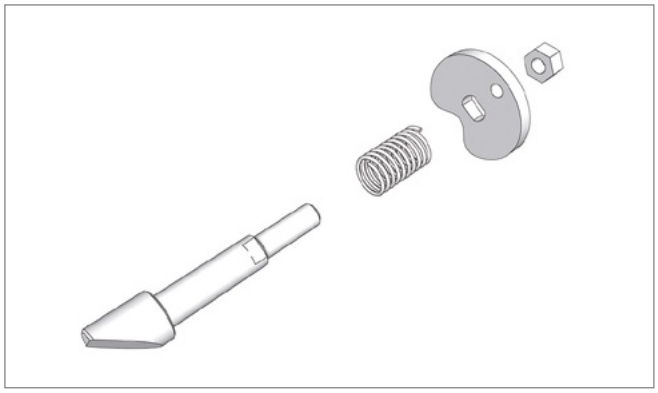

Pos. 9 **Edscha TS: 40 37 028 070**

修理キットロッキングボルト VP-Classic; 0,05 kg

Repair kit bolt locking VP-Classic; 0,05 kg

Pos. 10 **Edscha TS: 40 37 029 290**

加工用ターポリンシートホルダー 25 x 5 x 350; 0,32 kg

Tarpaulin holder for further processing 25 x 5 x 350; 0,32 kg

VP-Classic
(2978 1XXX)

スペアパーツテール · *Spare parts rear*

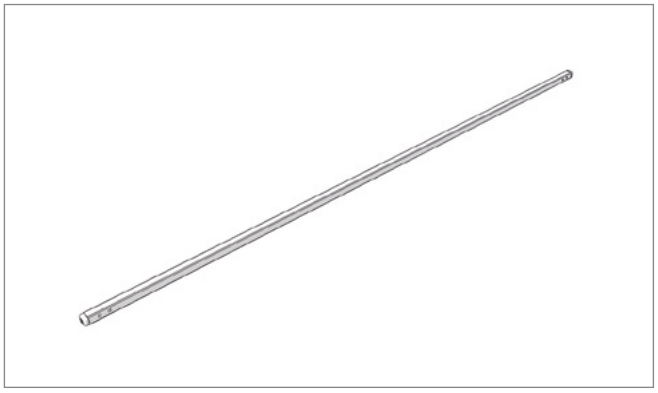

Pos. 11 **Edscha TS: 40 38 035 220**

プラグ付きボウ 30 x 30 x 1.5 x 2520 (AB 2550); 3,15 kg

Bow 30 x 30 x 1,5 x 2520 with bow end (AB 2550); 3,15 kg

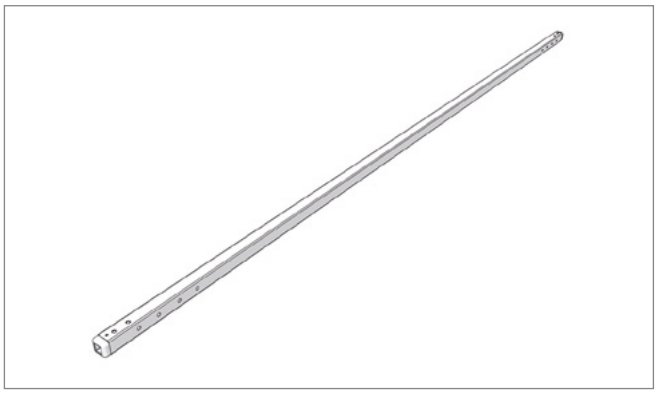

Pos. 12 **Edscha TS: 40 38 035 540**

プラグ込みエンドボウ 35 x 35 x 2 (AB 2550); 3,18 kg

Rear roof bow 35 x 35 x 2 (AB 2550) incl.plug; 3,18 kg

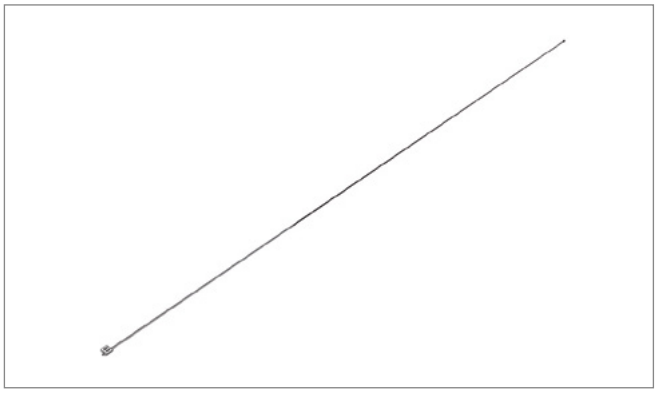

Pos. 13 **Edscha TS: 40 38 037 560**

プルロープセット Classic 155; 0,27 kg

Pull rope set Classic 155; 0,27 kg

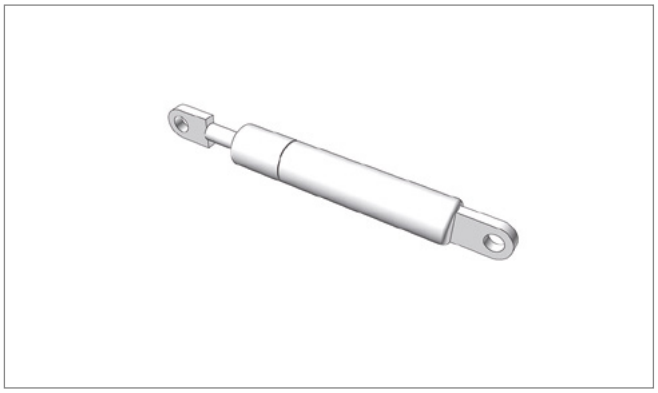

Pos. 14 **Edscha TS: 40 00 072 829**

ガススプリング 500 N; 0,12 kg

Gas spring 500 N; 0,12 kg

スペアパーツテール · *Spare parts rear*

Pos. 15 **Edscha TS: 40 00 032 335**

プルストリップ単品; 0,01 kg

Pull strip single; 0,01 kg

VP-Classic

(2978 1XXX)

スペアパーツ中 · *Spare parts middle*

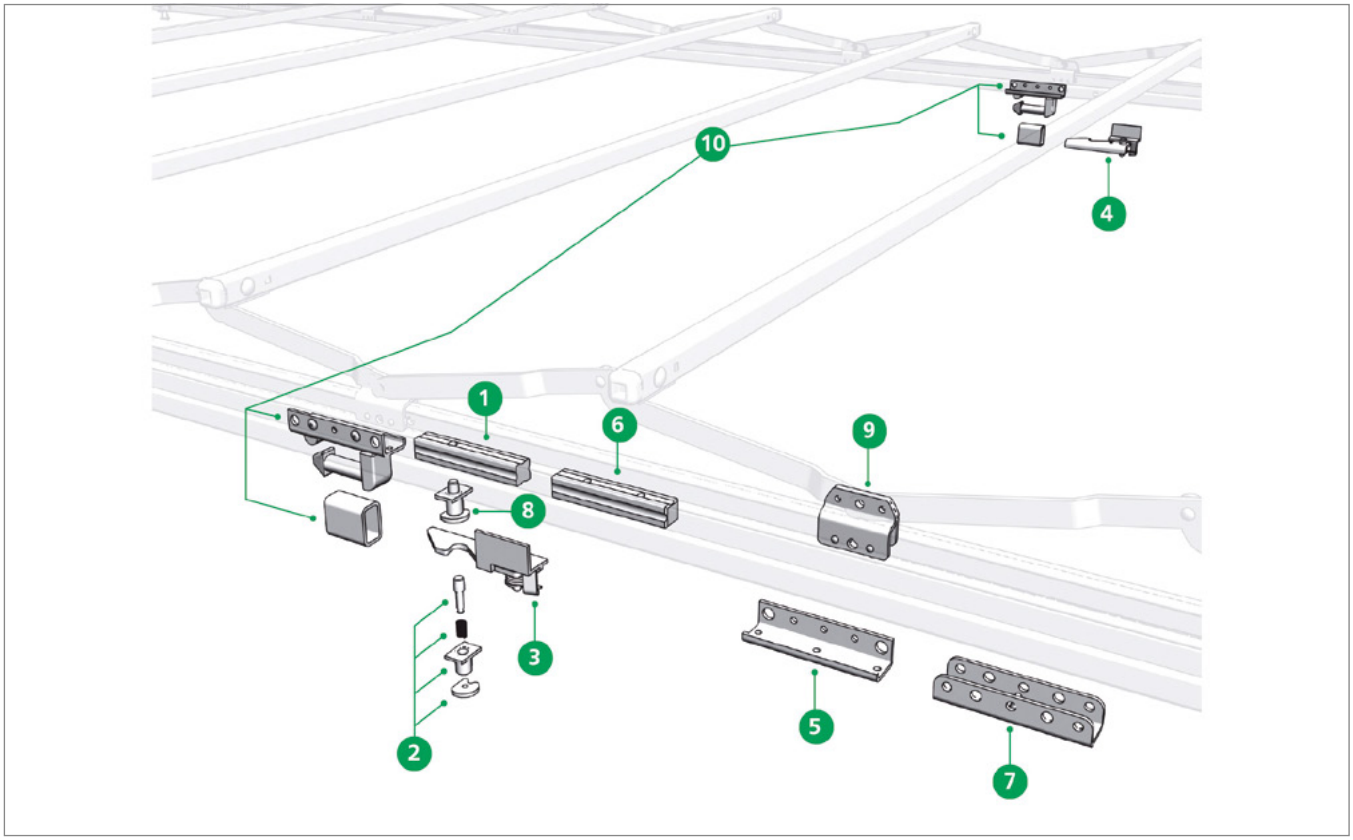

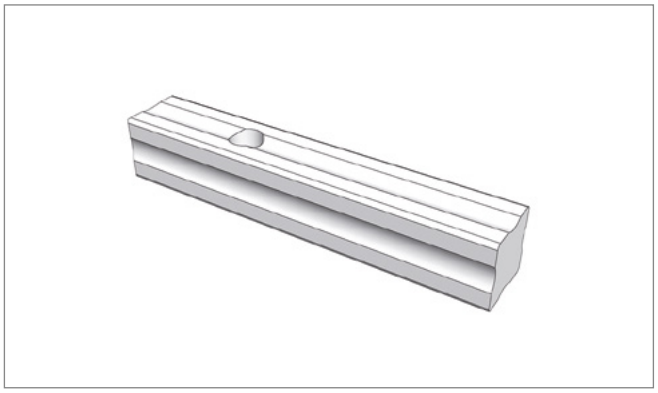

Pos. 1 **Edscha TS: 40 37 010 540**

接続ボルト; 0,60 kg

Connecting pin; 0,60 kg

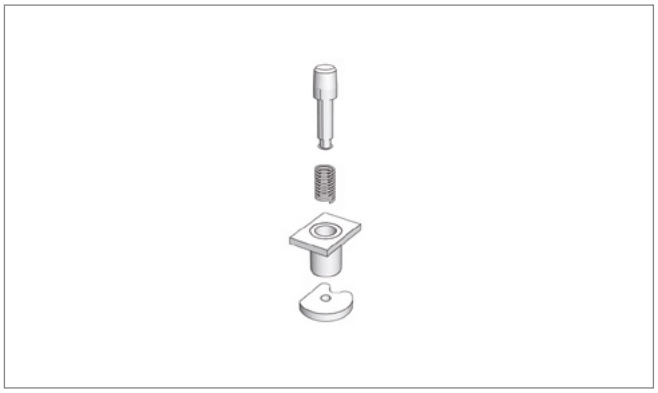

Pos. 2 **Edscha TS: 40 37 017 620**

レールロック、ばら部品; 0,08 kg

Rail locking pins, loose pieces; 0,08 kg

スペアパーツ中 · *Spare parts middle*

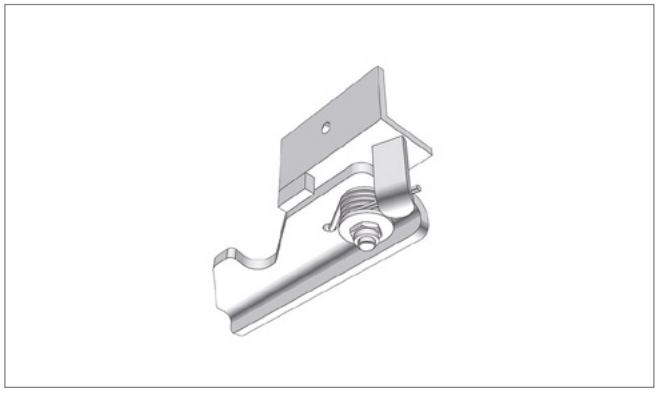

Pos. 3 **Edscha TS: 40 38 024 310**

DB用ドロップボルト* 左; 0,53 kg

Drop latch for DB left; 0,53 kg*

DB = 複合輸送に適し、ドイツ鉄道でテスト済み

DB = suitable for combined use and aproved by German Railways

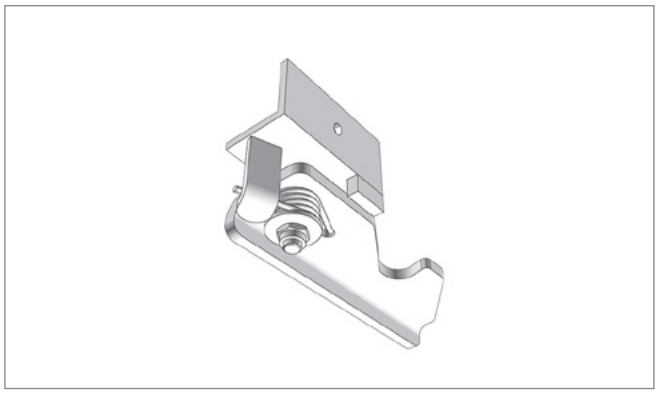

Pos. 4 **Edscha TS: 40 38 024 320**

DB用ドロップボルト* 右; 0,53 kg

Drop latch for DB right; 0,53 kg*

DB = 複合輸送に適し、ドイツ鉄道でテスト済み

DB = suitable for combined use and aproved by German Railways

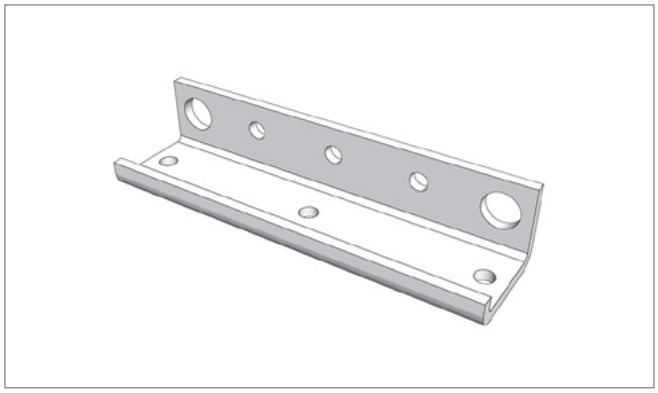

Pos. 5 **Edscha TS: 40 38 030 700**

ピラー接続; 0,30 kg

Pillar connection; 0,30 kg

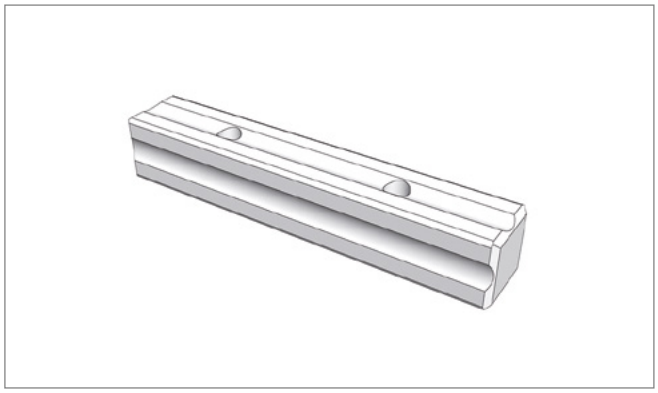

Pos. 6 **Edscha TS: 40 38 030 720**

スレッド M 10付き接続ボルト; 0,60 kg

Connecting pin with thread M 10; 0,60 kg

VP-Classic
(2978 1XXX)

スペアパーツ中 · *Spare parts middle*

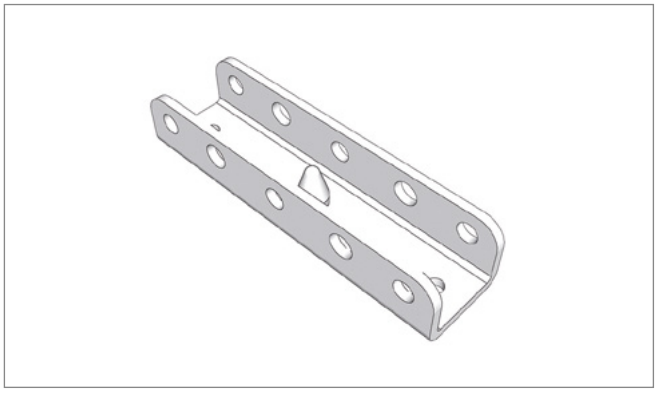

Pos. 7 **Edscha TS: 40 38 032 360**

ボルト付きエンドピラー接続; 0,36 kg

End-Pillar connection with pin; 0,36 kg

Pos. 8 **Edscha TS: 40 38 033 550**

レールロック; 0,13 kg

Rail locking pins; 0,13 kg

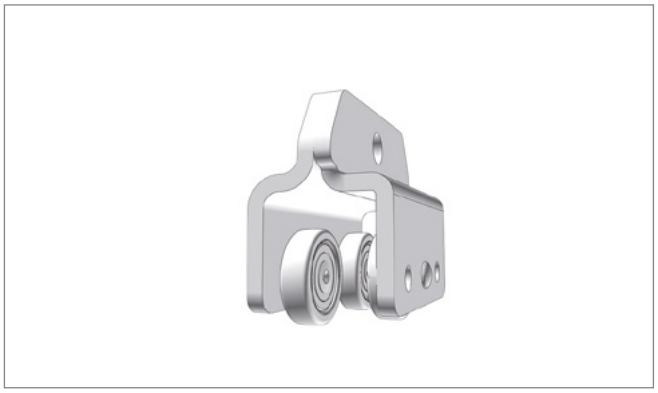

Pos. 9 **Edscha TS: 40 38 033 600**

ローラーキャリッジ VP-Classic 155; 0,29 kg

Roller carriage VP-Classic 155; 0,29 kg

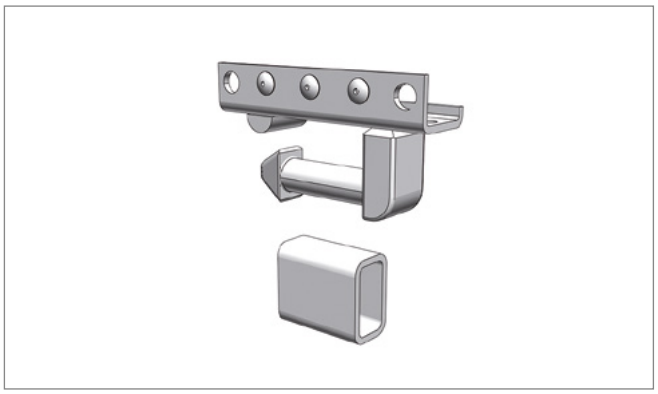

Pos. 10 **Edscha TS: 40 38 068 700**

ピラー接続（トップ連結）セット; 2,00 kg

Pillar connection (top coupling) set; 2,00 kg

VP-Classic

(2978 1XXX)

スペアパーツ前面 · *Spare parts front*

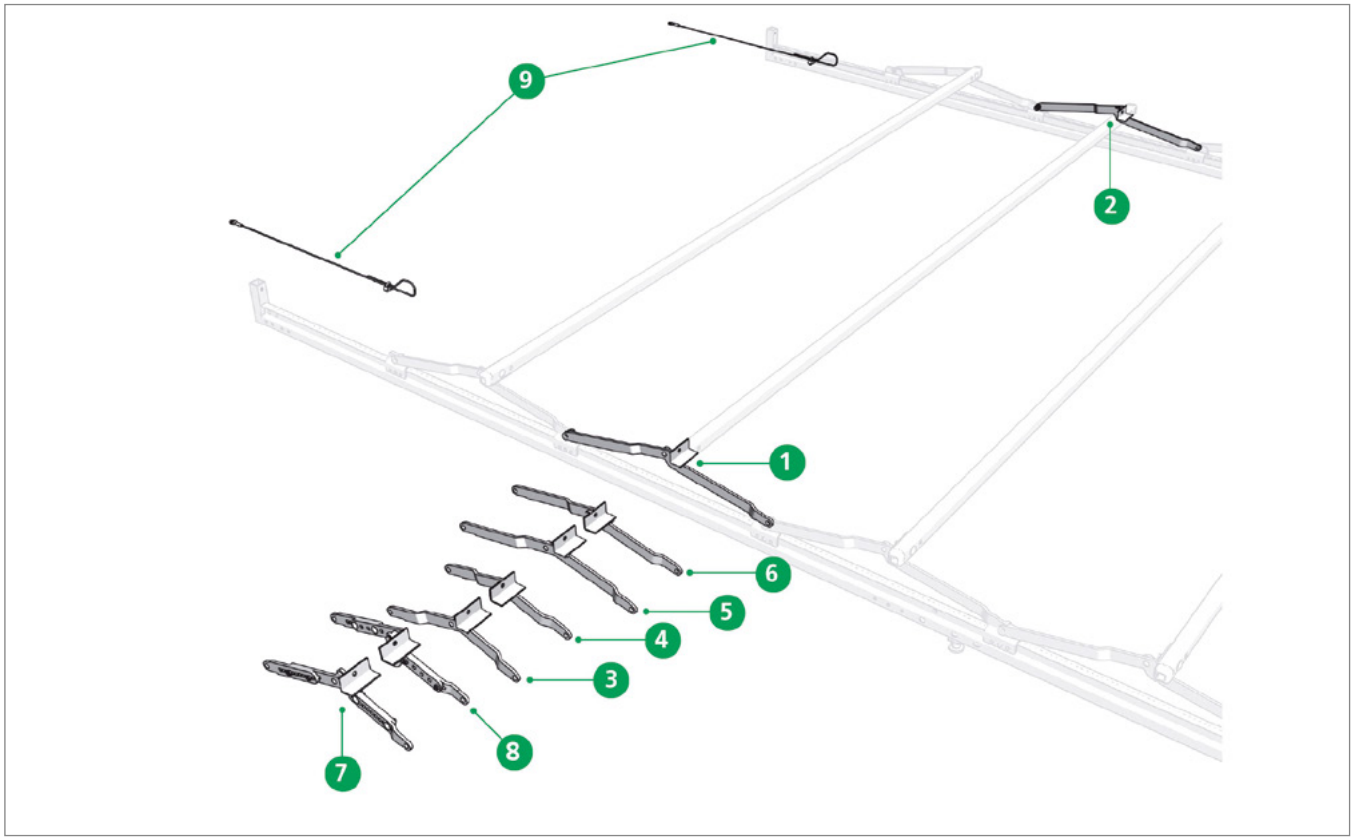

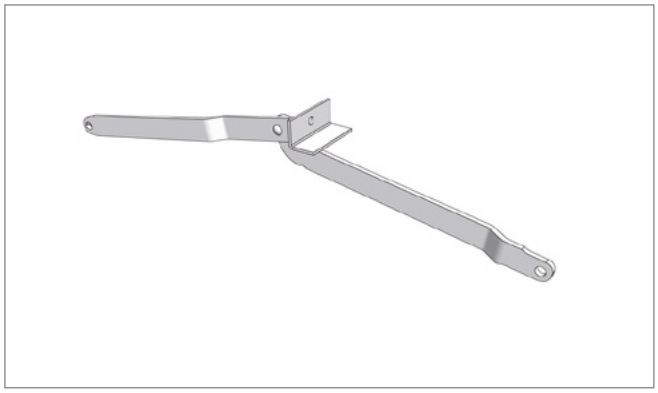

Pos. 1 **Edscha TS: 40 37 022 610**

ジョイント左 L= 570; 0,83 kg

Link left L= 570; 0,83 kg

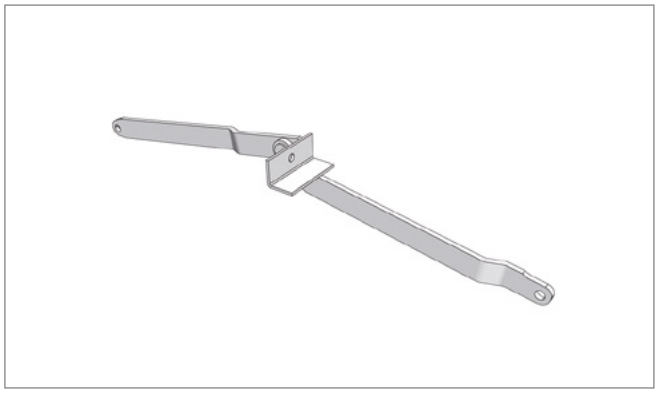

Pos. 2 **Edscha TS: 40 37 022 620**

ジョイント右 L= 570; 0,83 kg

Link right L= 570; 0,83 kg

スペアパーツ前面 · *Spare parts front*

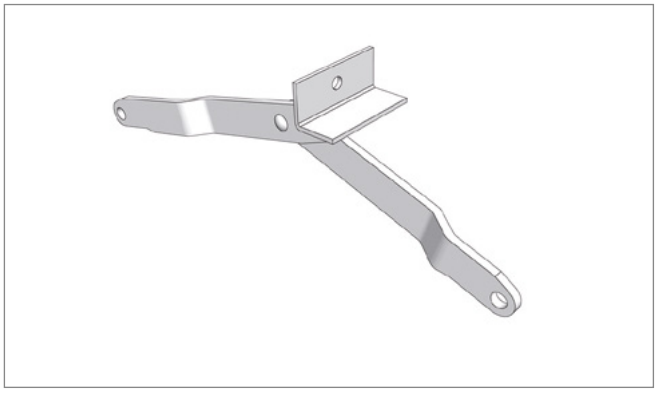

Pos. 3 **Edscha TS: 40 37 023 150**

ジョイント左 L= 330; 0,54 kg

Link left L= 330; 0,54 kg

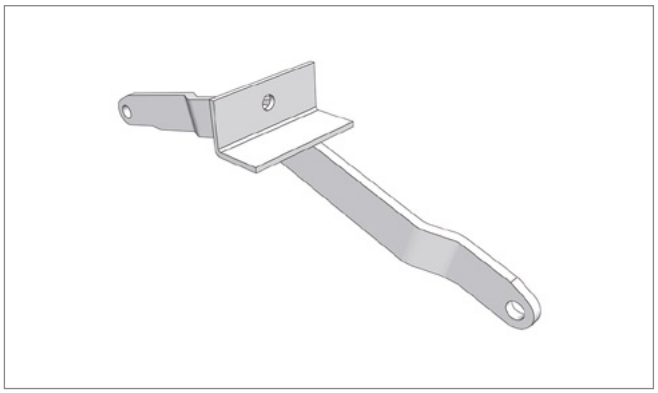

Pos. 4 **Edscha TS: 40 37 023 160**

ジョイント右 L= 330; 0,54 kg

Link right L= 330; 0,54 kg

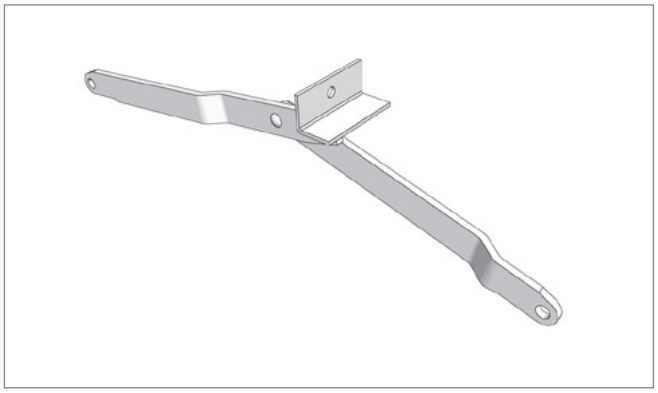

Pos. 5 **Edscha TS: 40 37 023 290**

ジョイント左 L= 460; 0,70 kg

Link left L= 460; 0,70 kg

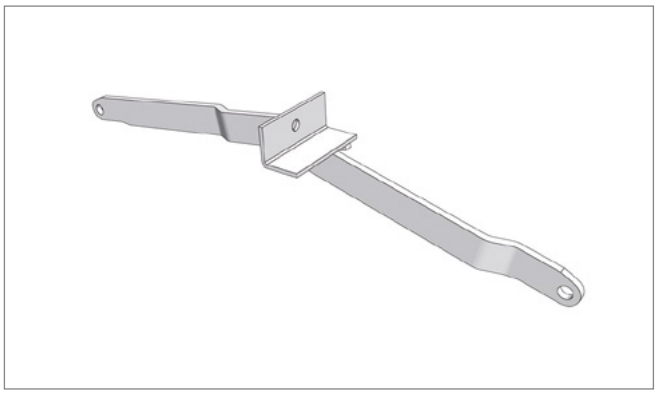

Pos. 6 **Edscha TS: 40 37 023 300**

ジョイント右 L= 460; 0,70 kg

Link right L= 460; 0,70 kg

スペアパーツ前面 · *Spare parts front*

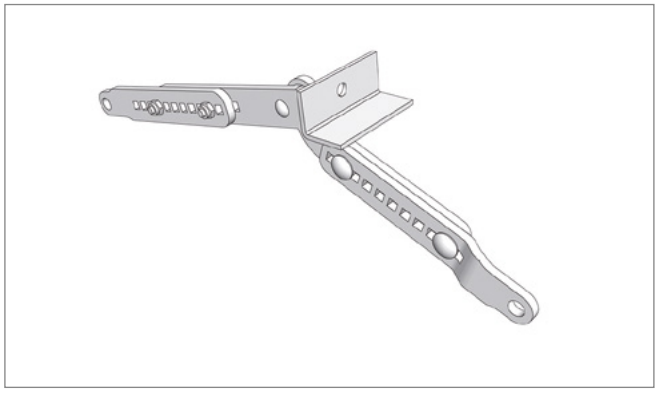

Pos. 7 **Edscha TS: 40 38 029 930**

調節式ジョイント、左 L= 320 - 480; 0,84 kg

Link adjustable, left L= 320 - 480; 0,84 kg

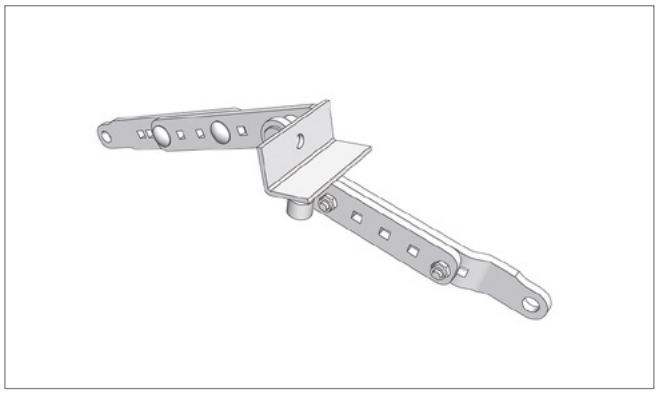

Pos. 8 **Edscha TS: 40 38 029 940**

調節式ジョイント、右 L= 320 - 480; 0,84 kg

Link adjustable right L= 320 - 480; 0,84 kg

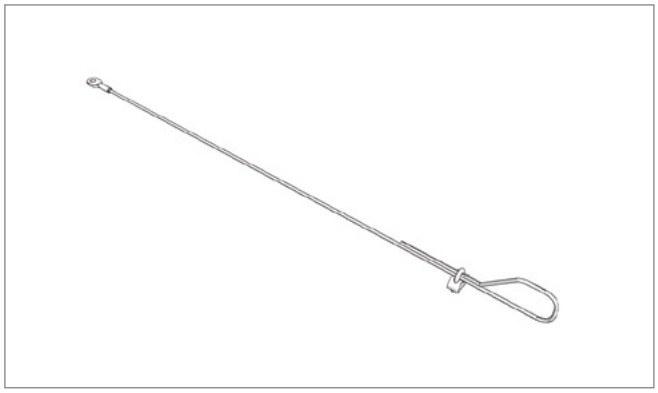

Pos. 9 **Edscha TS: 40 38 068 710**

安全ロープセット; 0,30 kg

Safety rope set; 0,30 kg

VP-Classic

(2978 1XXX)

スペアパーツ前面 · *Spare parts front*

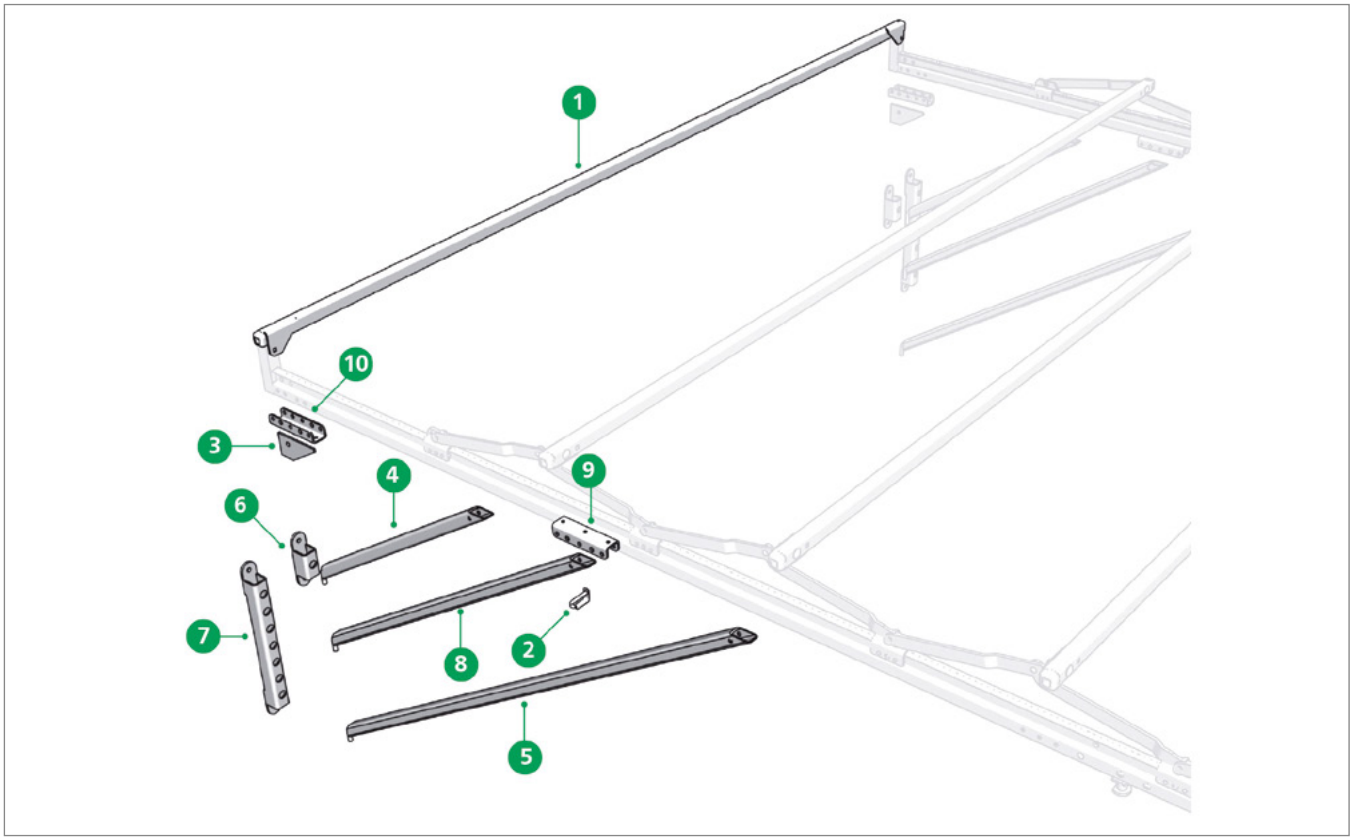

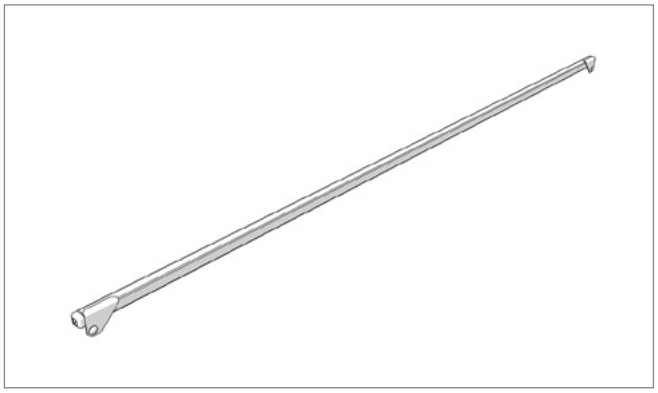

Pos. 1 **Edscha TS: 40 00 000 810**

ブラケット付きバルクヘッドボウ -2700 mm

Bulkhead roof bow including brackets - 2700 mm

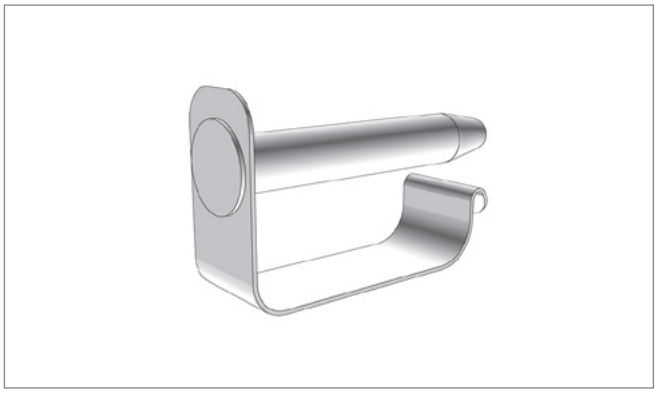

Pos. 2 **Edscha TS: 40 00 085 520**

リグボルト ø 8; 0,03 kg

Rig pin ø 8; 0,03 kg

VP-Classic
(2978 1XXX)

スペアパーツ前面 · *Spare parts front*

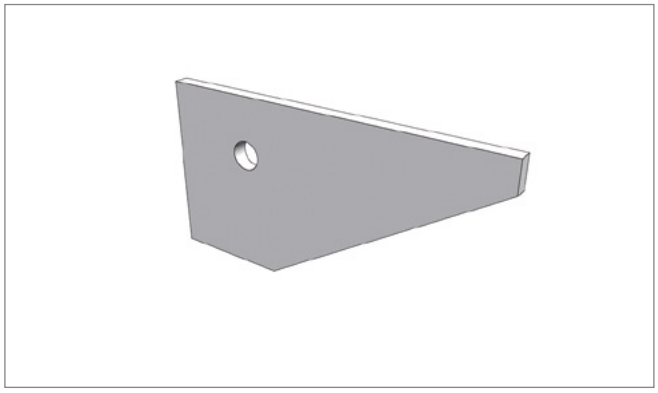

Pos. 3 **Edscha TS: 40 37 010 310**

コーナープレート; 0,20 kg

Corner plate; 0,20 kg

Pos. 4 **Edscha TS: 40 37 014 180**

ストラット ショート 708; 1,80 kg

Strut short 708; 1,80 kg

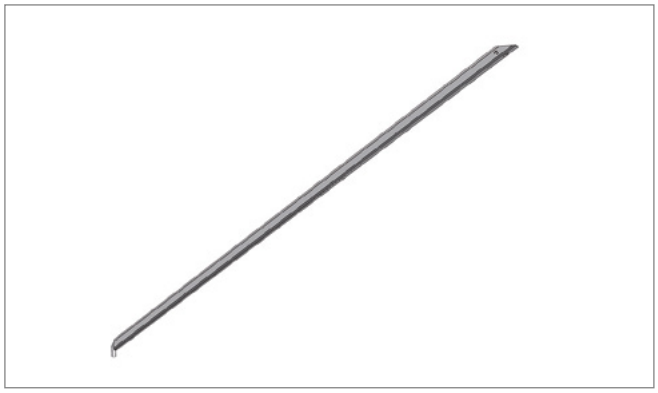

Pos. 5 **Edscha TS: 40 37 014 190**

ストラット ロング 1560; 3,85 kg

Strut long 1560; 3,85 kg

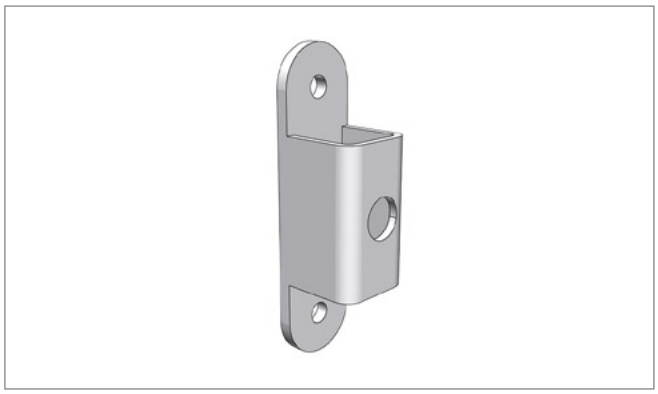

Pos. 6 **Edscha TS: 40 37 014 310**

ストラットベアリング; 0,45 kg

Strut bearing; 0,45 kg

スペアパーツ前面 · *Spare parts front*

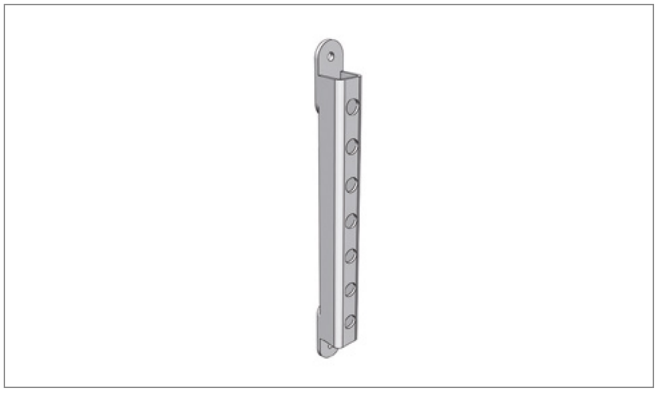

Pos. 7 **Edscha TS: 40 37 014 340**

ストラットベアリング、高さ調節式; 1,36 kg

Strut bearing, vertically adjustable; 1,36 kg

Pos. 8 **Edscha TS: 40 37 014 450**

ストラット ミディアム 1058; 2,59 kg

Strut medium 1058; 2,59 kg

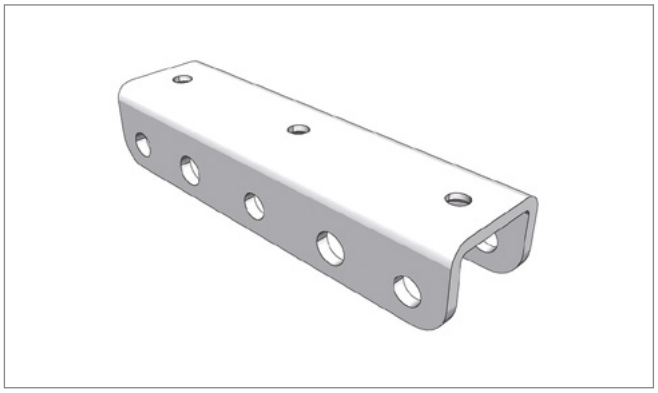

Pos. 9 **Edscha TS: 40 38 030 610**

ブーム接続; 0,35 kg

Gibbet connection; 0,35 kg

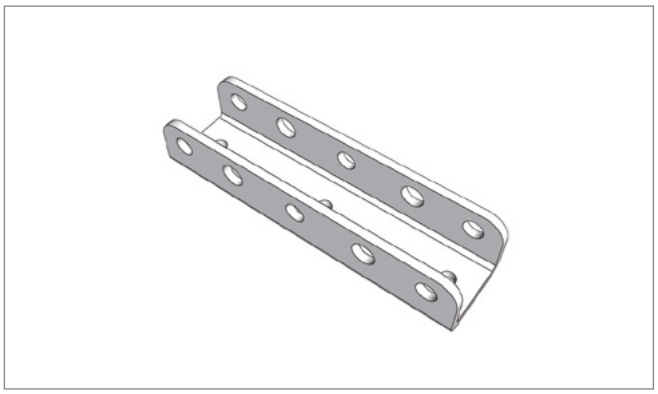

Pos. 10 **Edscha TS: 40 38 030 640**

ピラー接続; 0,35 kg

Pillar connection; 0,35 kg

VP-Classic

(2978 1XXX)

補修部品 · *Spare parts*

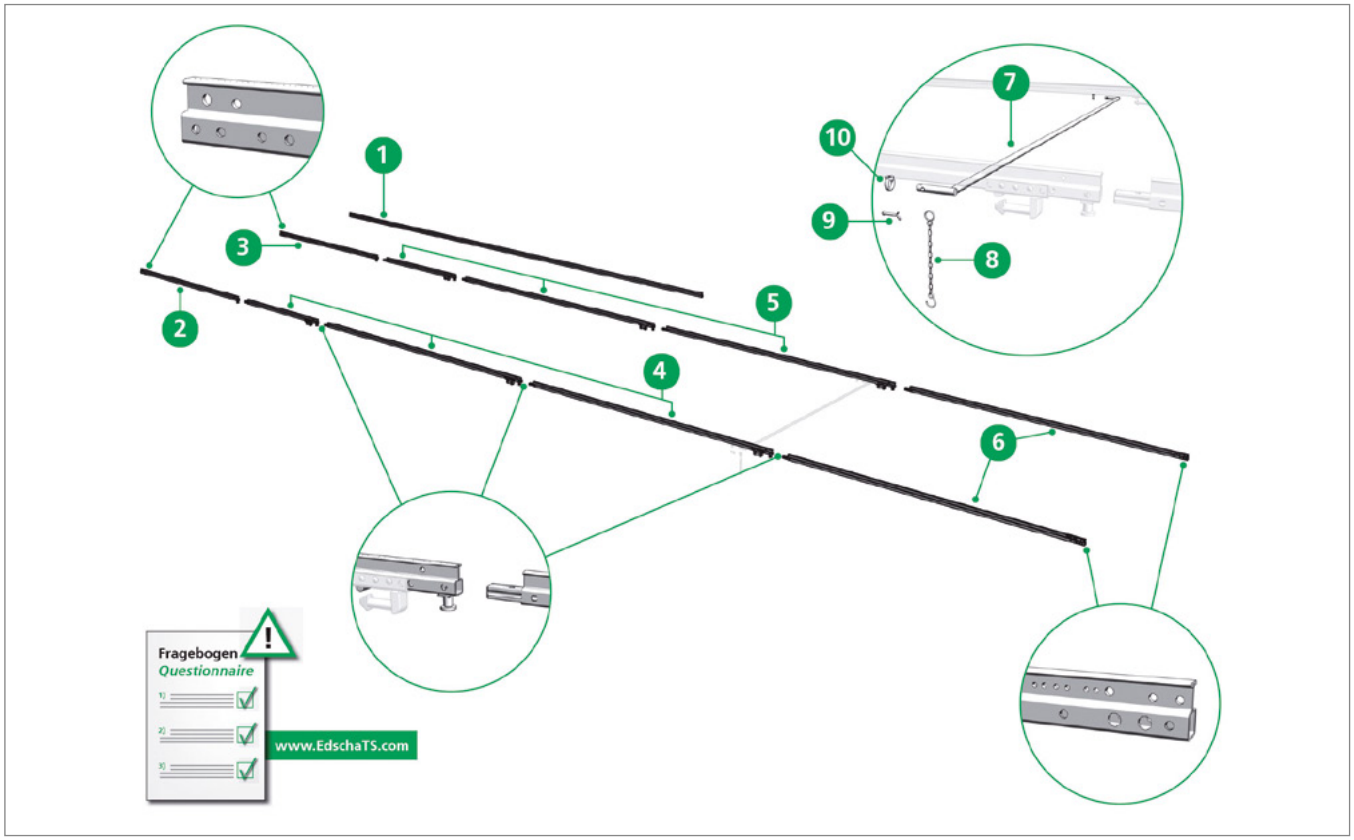

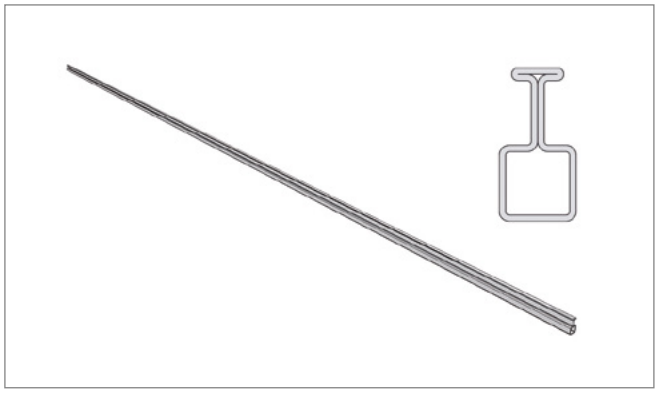

Pos. 1 **Edscha TS: 40 00 074 611**

レール、スチール、長さ7.000; 25,70 kg

Rail frame, steel length 7.000; 25,70 kg

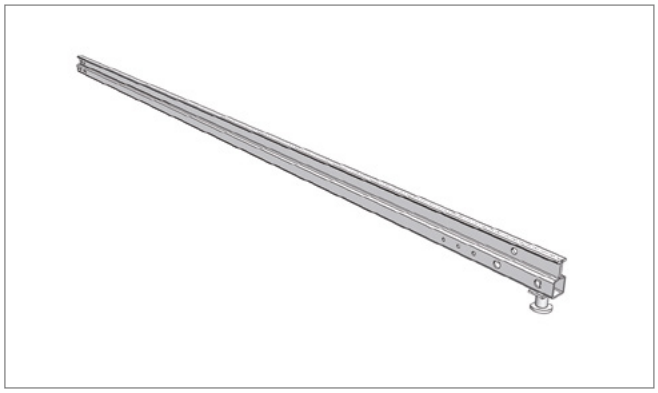

Pos. 2 **Edscha TS: 40 00 000 310**

ロック付き拡張フロントレール左 *

*Front rail extension left incl. locking pin **

アンケートにご協力ください！（フルターポリン・スチール、ウェブサイト「Edscha TS」参照）

Please fill in our questionnaire (Full Tarpaulin Steel, see website Edscha TS)!

補修部品 · *Spare parts*

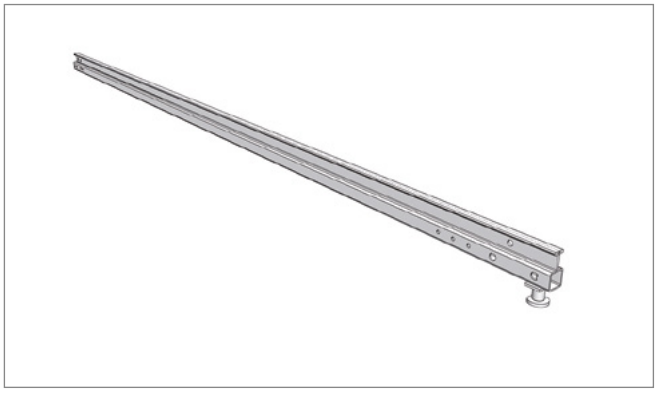

Pos. 3 **Edscha TS: 40 00 000 320**

ロック付き拡張フロントレール右 *

*Front rail extension right incl. locking pin **

アンケートにご協力ください！（フルターポリン・スチール、ウェブサイト「Edscha TS」参照）

Please fill in our questionnaire (Full Tarpaulin Steel, see website Edscha TS)!

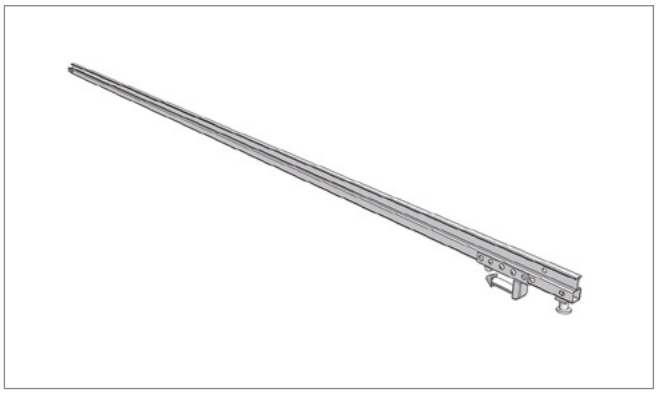

Pos. 4 **Edscha TS: 40 00 000 330**

接続ボルトとロック付き中間レール左 *

*Middle rail left incl. connecting pin and locking pin **

アンケートにご協力ください！（フルターポリン・スチール、ウェブサイト「Edscha TS」参照）

Please fill in our questionnaire (Full Tarpaulin Steel, see website Edscha TS)!

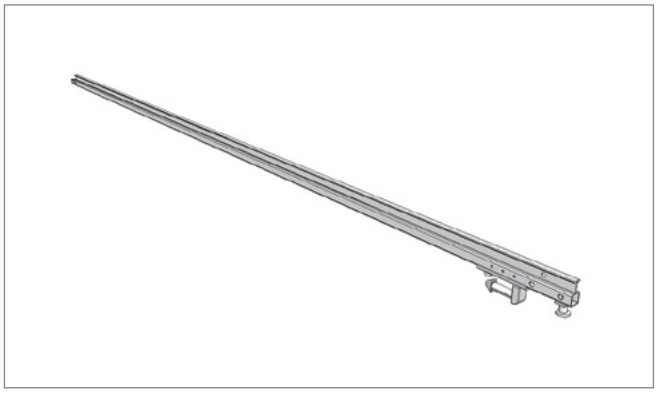

Pos. 5 **Edscha TS: 40 00 000 340**

接続ボルトとロック付き中間レール右 *

*Middle rail right incl. connecting pin and locking pin **

アンケートにご協力ください！（フルターポリン・スチール、ウェブサイト「Edscha TS」参照）

Please fill in our questionnaire (Full Tarpaulin Steel, see website Edscha TS)!

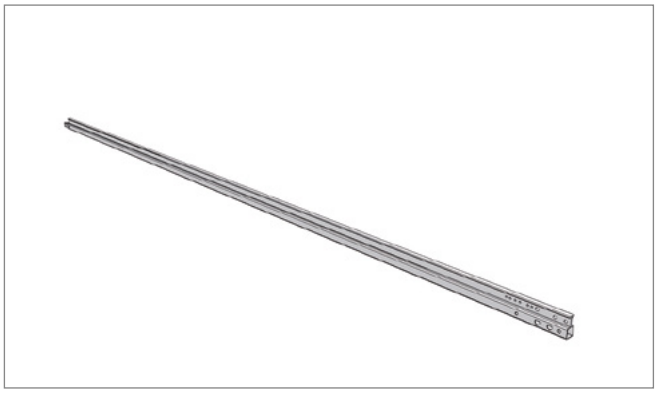

Pos. 6 **Edscha TS: 40000003 50-60**

接続ボルト付きエンドレール 左右 *

*End rail left and right incl. connecting pin **

アンケートにご協力ください！（フルターポリン・スチール、ウェブサイト「Edscha TS」参照）

Please fill in our questionnaire (Full Tarpaulin Steel, see website Edscha TS)!

補修部品 · *Spare parts*

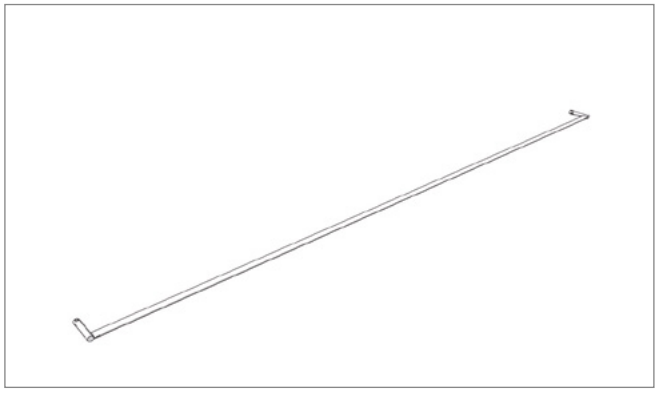

Pos. 7 **Edscha TS: 40 000 009**

クロスバー（顧客固有）

Cross bar (customer specific)

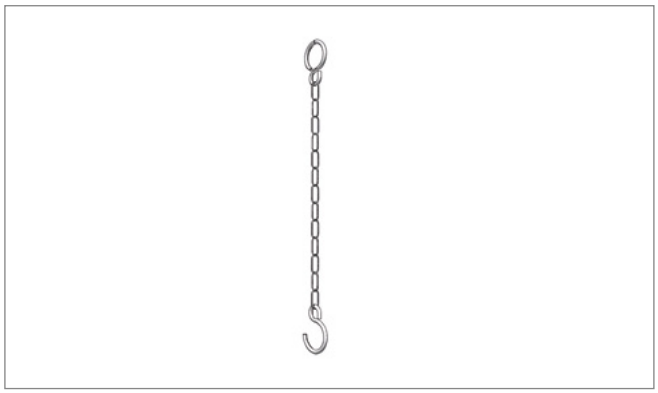

Pos. 8 **Edscha TS: 40 00 075 141**

安全チェーン; 0,02 kg

Safety chain; 0,02 kg

Pos. 9 **Edscha TS: 40 00 079 138**

スプリント; 0,14 kg

Splint; 0,14 kg

Pos. 10 **Edscha TS: 40 00 069 820**

リングナット; 0,05 kg

Ringnut; 0,05 kg

補修部品 · *Spare parts*

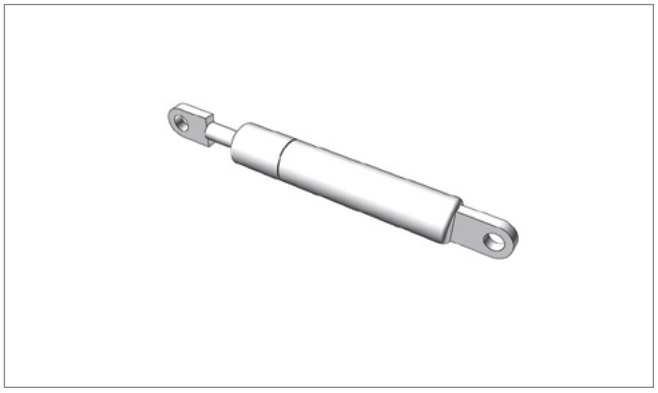

Pos. - **Edscha TS: 40 00 075 099**

ガススプリング 700 N; 0,14 kg

Gas spring 700 N; 0,14 kg

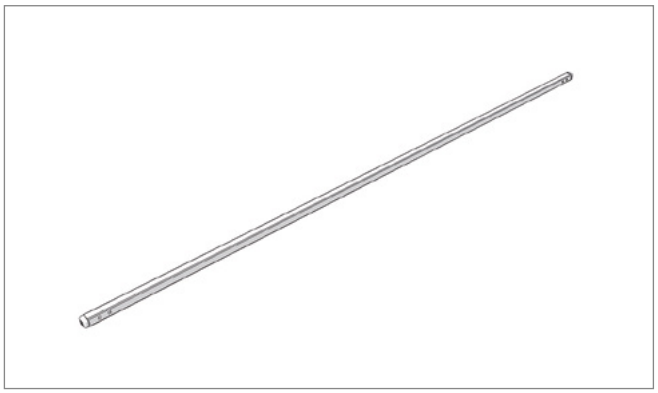

Pos. - **Edscha TS: 40 00 000 811**

逸脱幅用ボウ：外幅 -30 mm 30 x 30 x 1.5 St32

Bow for differing width: external width -30mm 30 x 30 x 1,5 St32

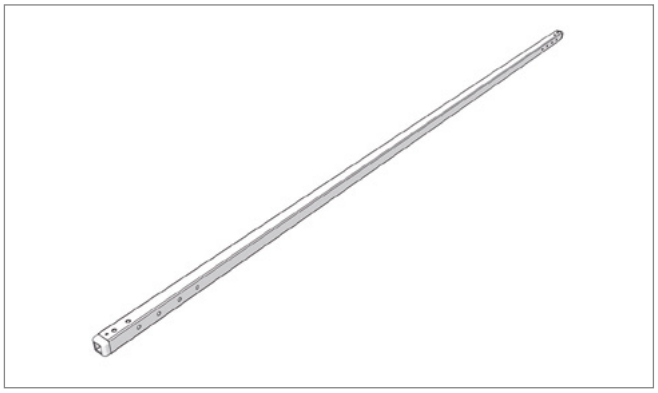

Pos. - **Edscha TS: 40 00 000 812**

逸脱外幅用エンドボウ 35 x 35 x 2

Rear roof bow 35 x 35 x 2 for differing external width

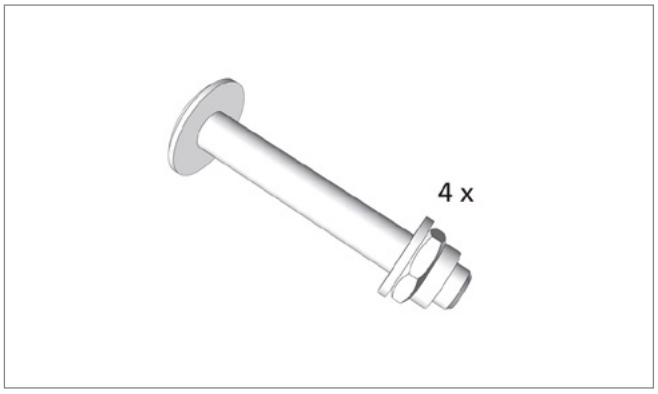

Pos. - **Edscha TS: 40 38 035 730**

エンドボウスクリューパッケージ; 0,14 kg

Screw pack rear roof bow; 0,14 kg

補修部品 · *Spare parts*

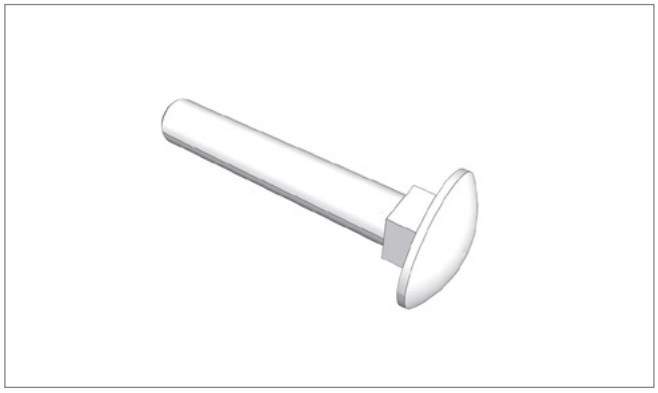

Pos. - **Edscha TS: 40 00 078 202**

丸頭ねじ M 8 x 50; 0,02 kg

Round head screw M 8 x 50; 0,02 kg

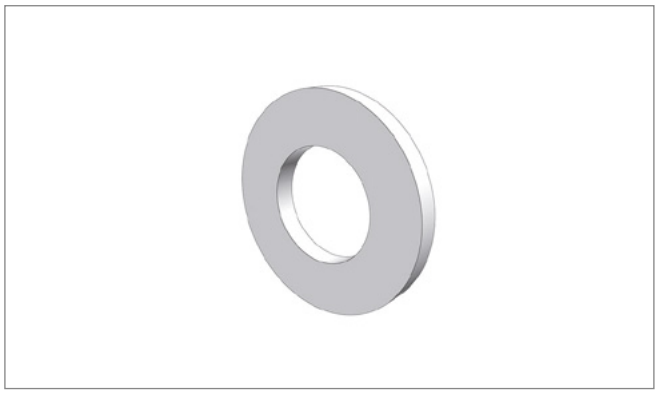

Pos. - **Edscha TS: 40 00 078 528**

ワッシャ 8.4 x 16 x 1.6 A; 0,00 kg

Washer 8,4 x 16 x 1,6 A; 0,00 kg

Pos. - **Edscha TS: 40 00 079 459**

六角ナット M 8; 0,01 kg

Hexagonal nut M 8; 0,01 kg

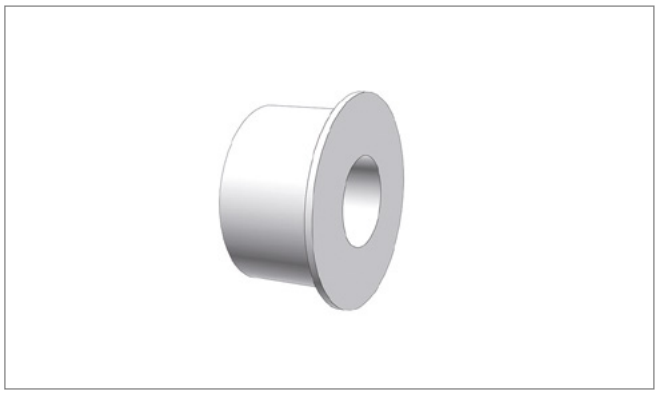

Pos. - **Edscha TS: 40 00 084 523**

フランジスリーブ 8.2 x 10 x 7.9 SINT-C11; 0,00 kg

Flange sleeve 8,2 x 10 x 7,9 SINT-C11; 0,00 kg

補修部品DB · *Spare parts DB*

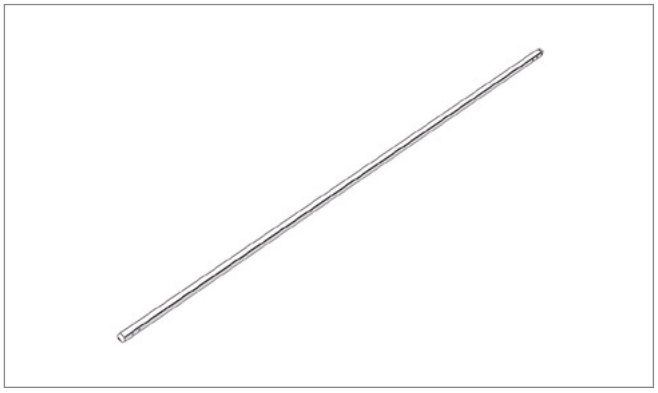

Pos. - **Edscha TS: 40 38 040 670**

センターボウ 30 x 30 x 2 x 2520 DB*; 4,84 kg

Central bow 30 x 30 x 2 x 2520 DB; 4,84 kg*

DB = 複合輸送に適し、ドイツ鉄道でテスト済み

DB = suitable for combined use and aproved by German Railways

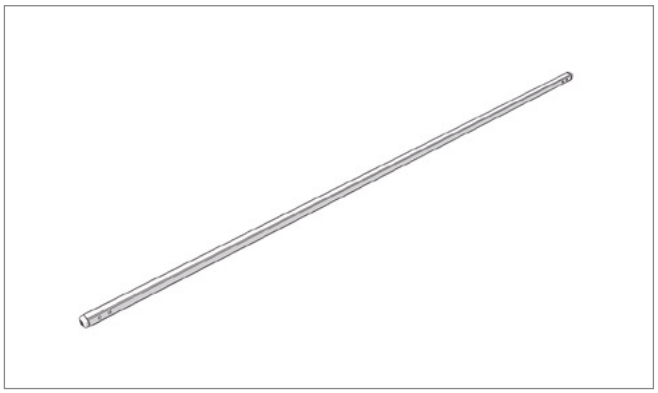

Pos. - **Edscha TS: 40 00 000 813**

逸脱幅用ボウ：外幅 -30 mm 30 x 30 x 2 St52 DB*

*Bow for differing width: external width -30mm 30 x 30 x 2 St52 DB**

DB = 複合輸送に適し、ドイツ鉄道でテスト済み

DB = suitable for combined use and aproved by German Railways

VP-Classic

(2978 1XXX)

スペアパーツ 電気駆動 · *Spare parts Electric drive*

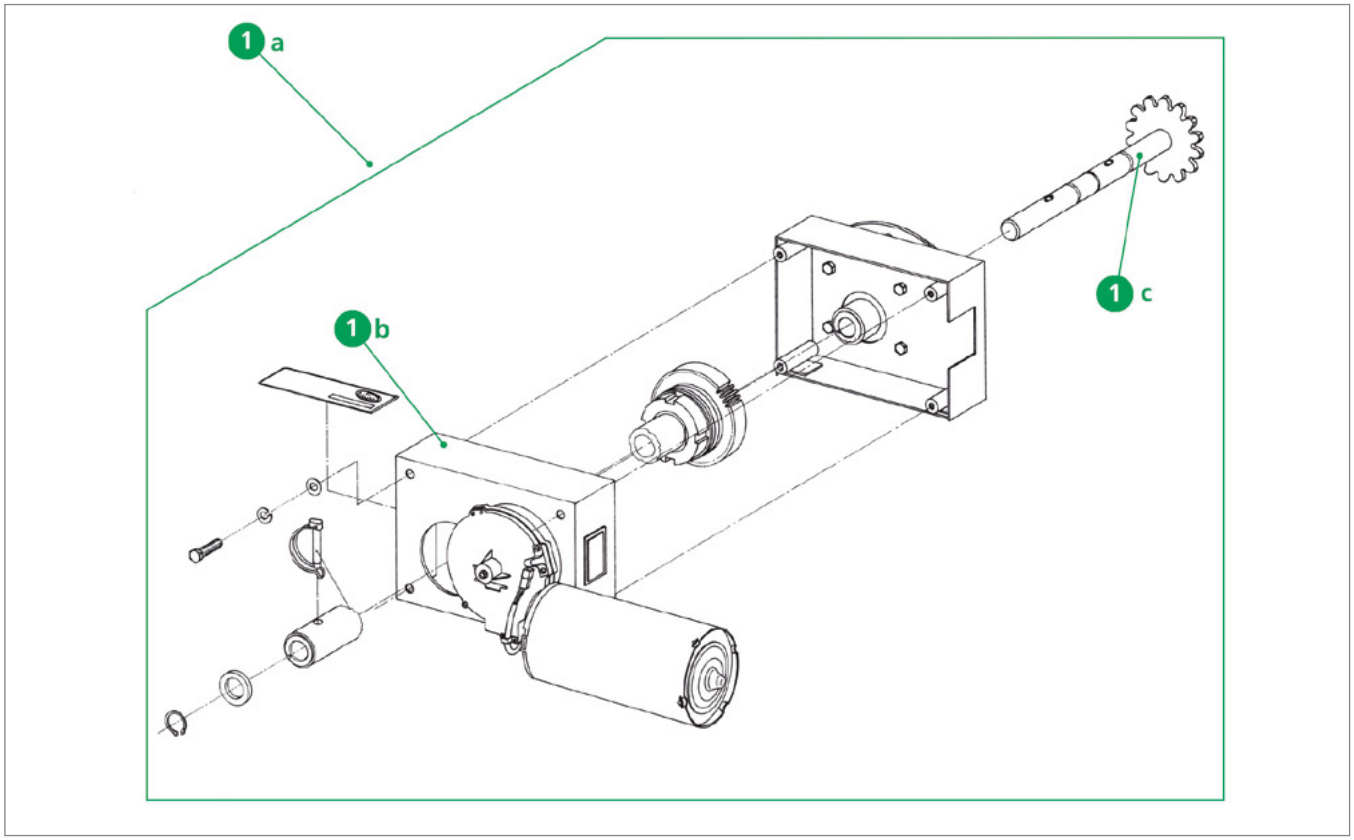

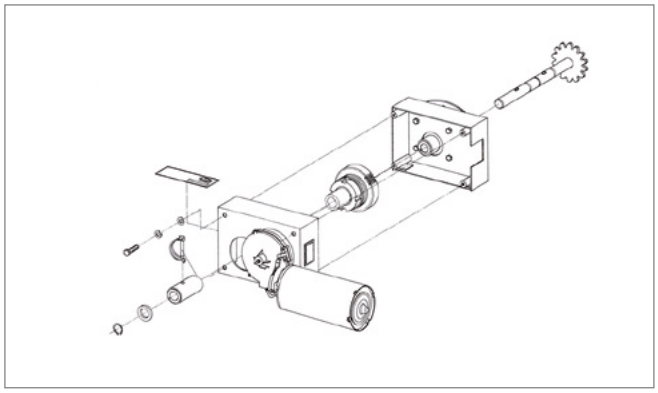

Pos. 1a **Edscha TS: 40 38 024 120**

電気駆動 24V; 9,69 kg

Electric drive 24V; 9,69 kg

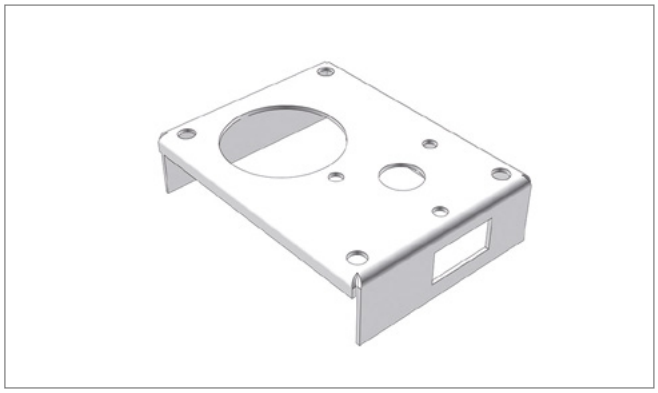

Pos. 1b **Edscha TS: 40 37 029 180**

ハウジングハーフ上部; 0,68 kg

Casing half upper section; 0,68 kg

スペアパーツ 電気駆動 · *Spare parts Electric drive*

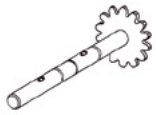

Pos. 1c **Edscha TS: 40 37 029 160**

ドライブシャフト; 1,05 kg

Drive shaft; 1,05 kg

スペアパーツ 電気駆動 · *Spare parts Electric drive*

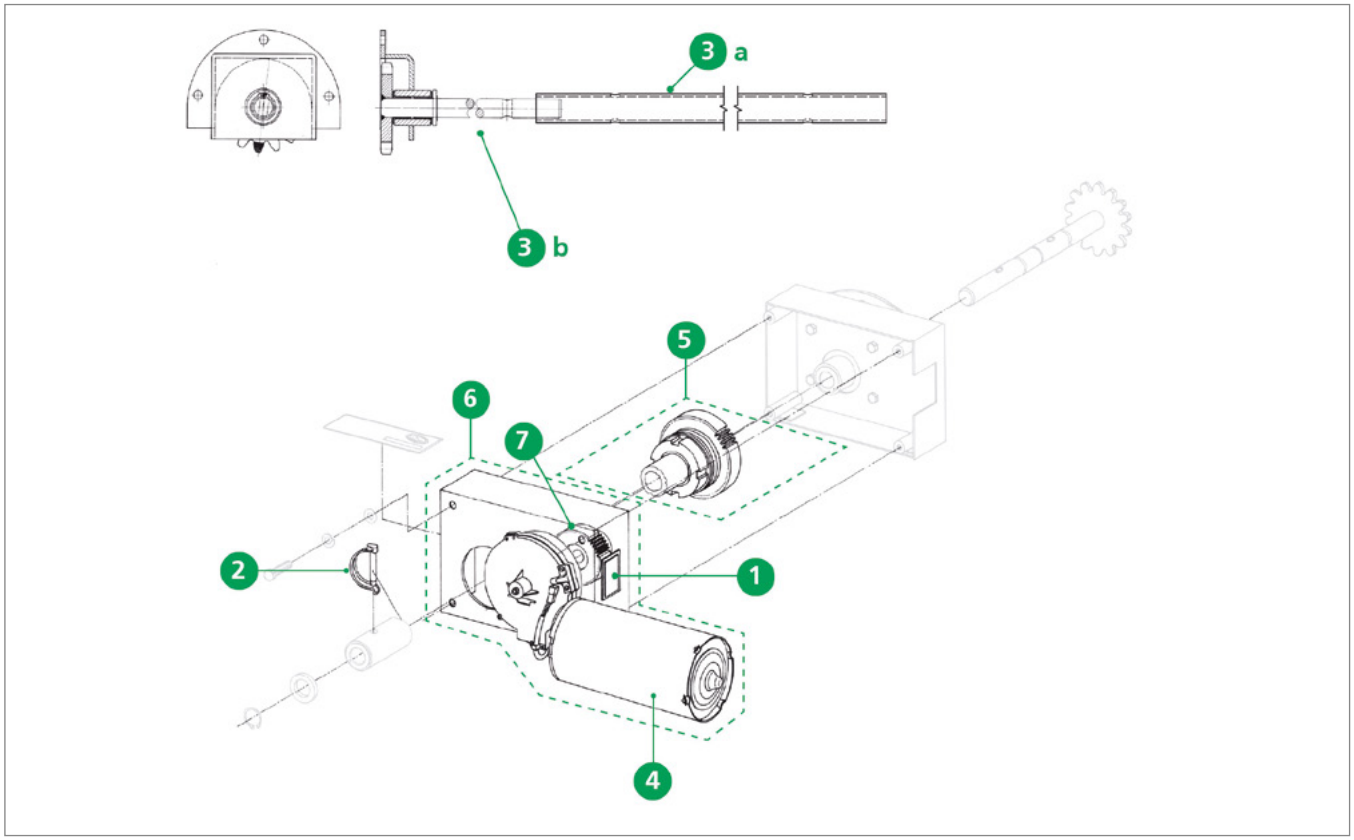

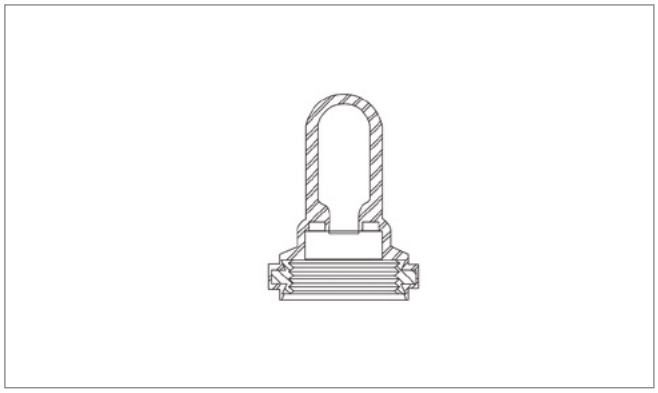

Pos. 1 **Edscha TS: 40 00 070 186**

スイッチ用保護キャップ; 0,00 kg

Protecting cap for switch; 0,00 kg

Pos. 2 **Edscha TS: 40 00 075 278**

チューブ留めピン D8 x 38; 0,03 kg

Tube clip pin D8 x 38; 0,03 kg

VP-Classic

(2978 1XXX)

スペアパーツ 電気駆動 · *Spare parts Electric drive*

Pos. 3a **Edscha TS: 40 37 026 720**

ドライブシャフト; 3,15 kg

Driveshaft; 3,15 kg

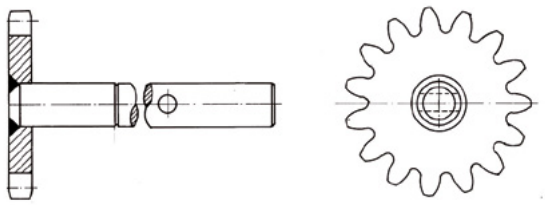

Pos. 3b **Edscha TS: 40 37 026 060**

ドライブシャフト ショート; 0,72 kg

Drive shaft short; 0,72 kg

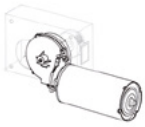

Pos. 4 **Edscha TS: 40 38 020 350**

ギアモーター 24V; 4,43 kg

Gear motor 24V; 4,43 kg

Pos. 5 **Edscha TS: 40 38 023 020**

スライディングハブ; 3,00 kg

Sliding hub; 3,00 kg

スペアパーツ 電気駆動 · *Spare parts Electric drive*

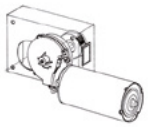

Pos. 6 **Edscha TS: 40 38 024 100**

モーターブラケット（モーター込）; 6,00 kg

Motor bracket incl. motor; 6,00 kg

Pos. 7 **Edscha TS: 40 38 052 040**

平歯車; 0,36 kg

Spur wheel; 0,36 kg

VP-Classic
(2978 1XXX)

スペアパーツ 電気駆動 · *Spare parts Electric drive*

Pos. - **Edscha TS: 40 38 022 970**

バルクヘッドワイヤーハーネス 6.000; 1,00 kg

Bulkhead cable kit 6.000; 1,00 kg

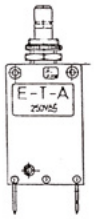

Pos. - **Edscha TS: 40 00 075 281**

過電流回路ブレーカー; 0,03 kg

Overload safety switch; 0,03 kg

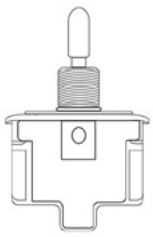

Pos. - **Edscha TS: 40 00 075 829**

スイッチ 24 V; 0,08 kg

Switch 24 V; 0,08 kg

Ohne Abbildung · *Without image*

Pos. - **Edscha TS: 40 29 770 060**

電気駆動用コントロールボックス; 1,96 kg

Box for eletric drive; 1,96 kg

スペアパーツ 電気駆動 · *Spare parts Electric drive*

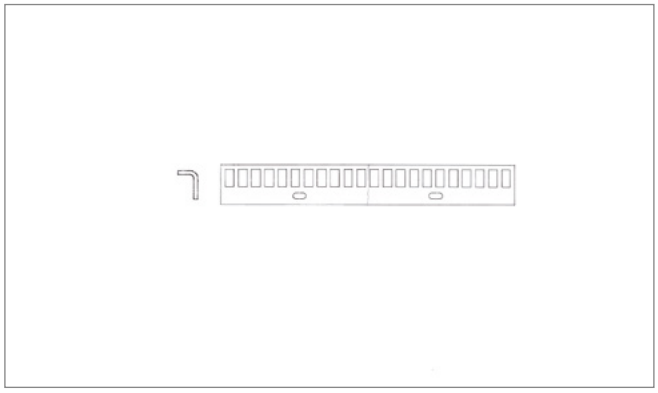

Pos. - **Edscha TS: 40 37 026 490**

ドライブレール 2m; 1,97 kg

Drive rail 2 m; 1,97 kg

その他の情報およびヘルプ · *Further information and help*

本製品に関する詳細な情報およびヘルプは、当社ウェブサイト内のダウンロードエリアなどでご覧いただけます。

Further information on this product as well as help is available on our website, e.g. in the download area.

www.EdschaTS.com

屋根構造 · *Roof Structure*

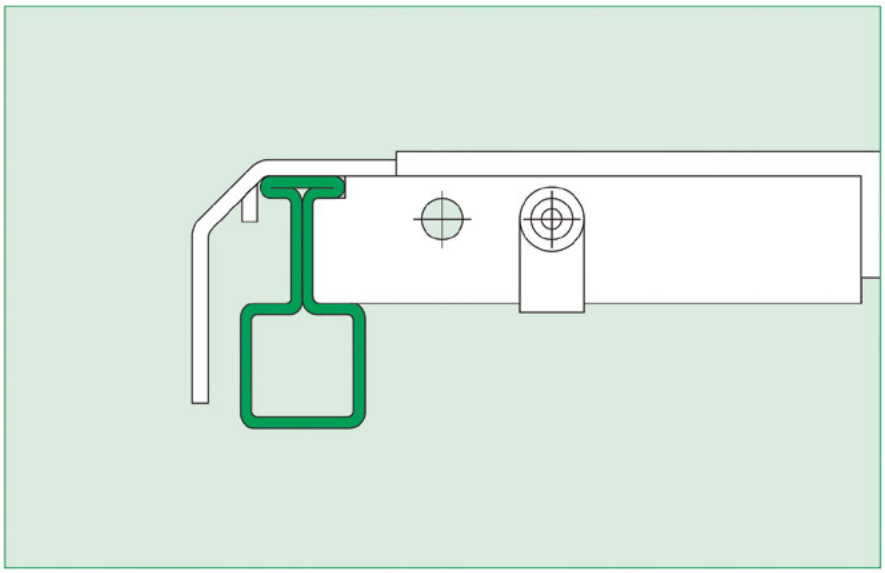

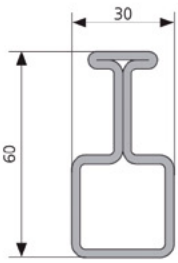

Stahlträger
Steel beam: **74 611**

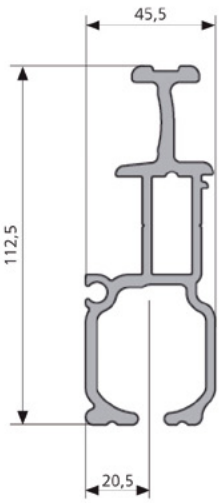

Alu-Träger
Aluminum beam: **55 900**

概要 · *Overview*

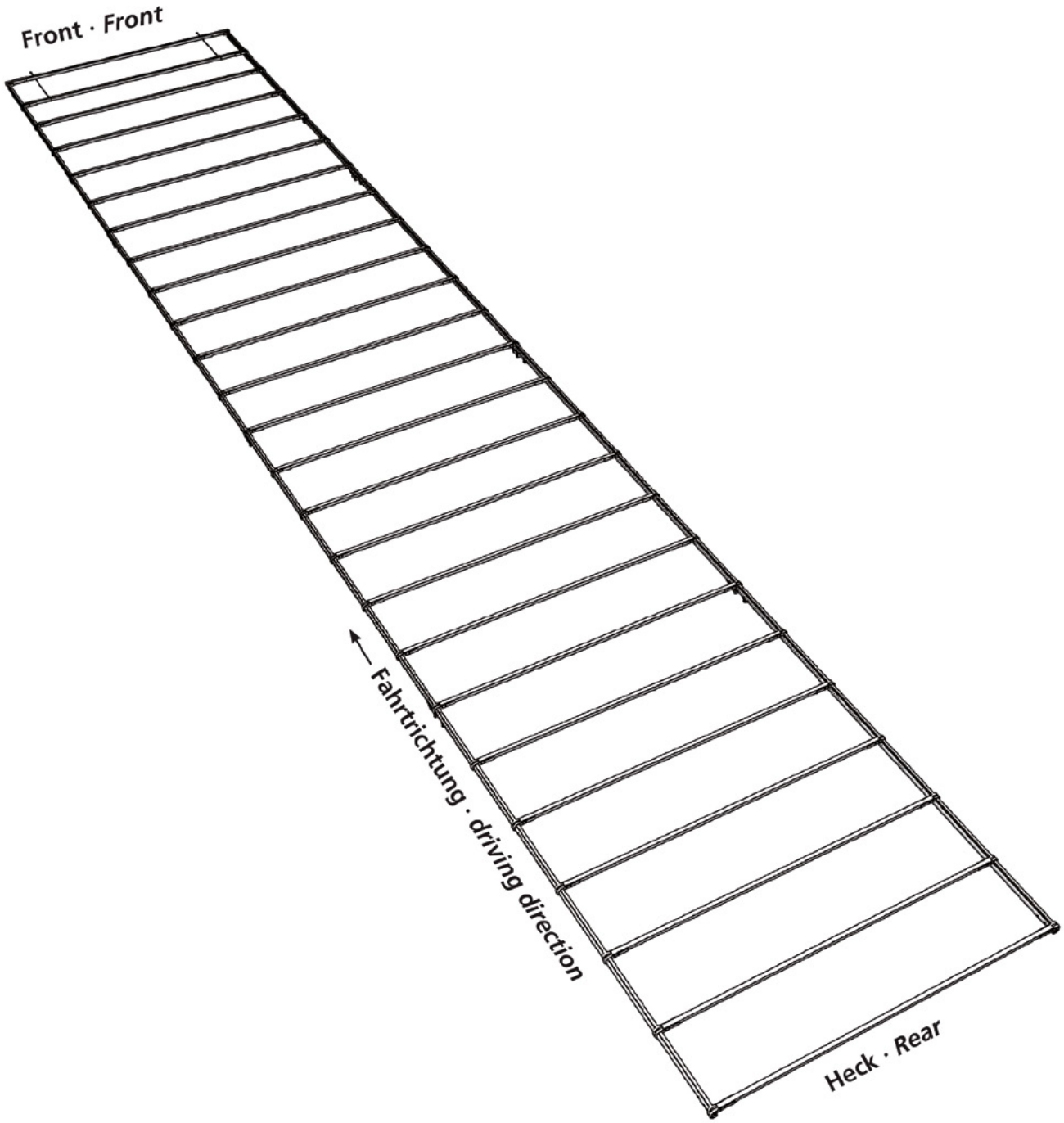

スペアパーツ中 · *Spare parts middle*

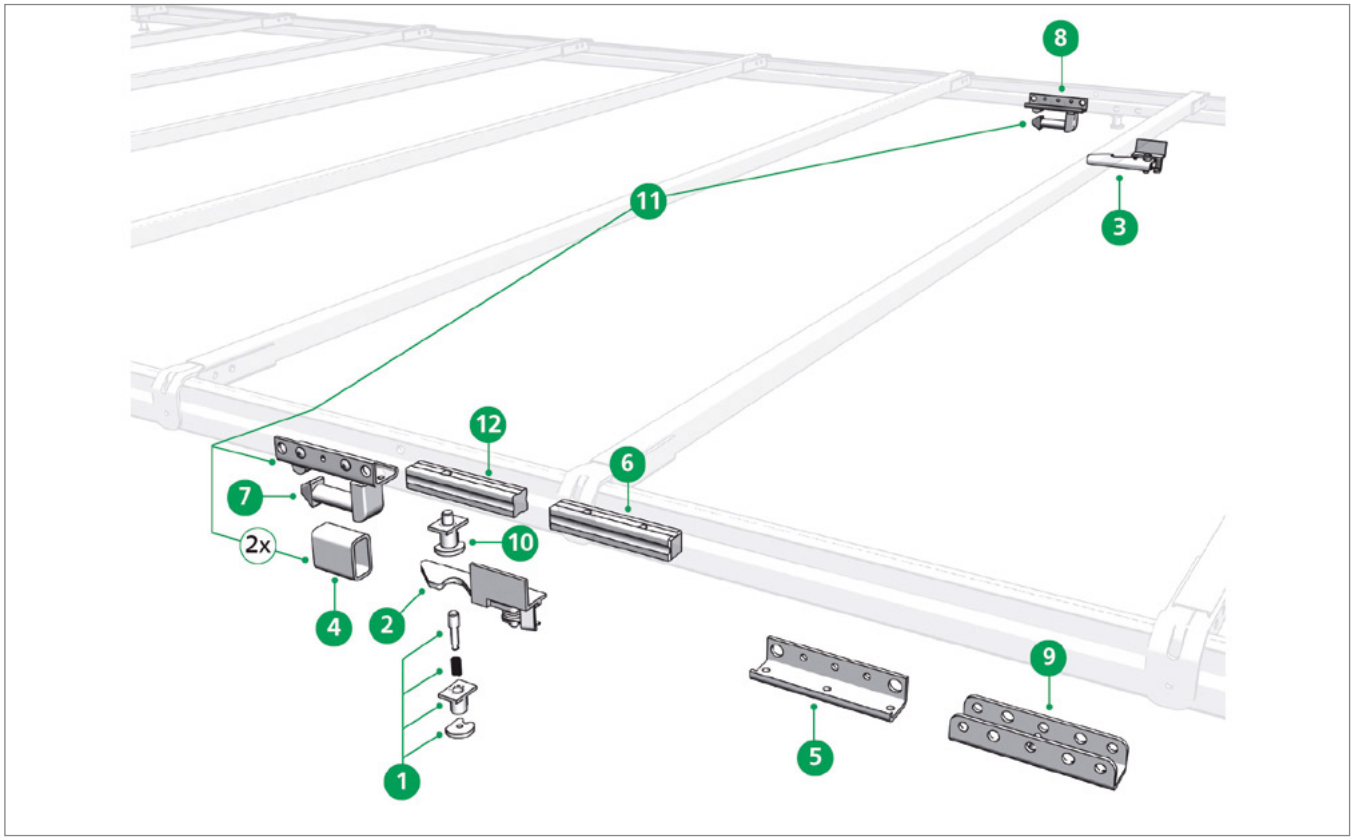

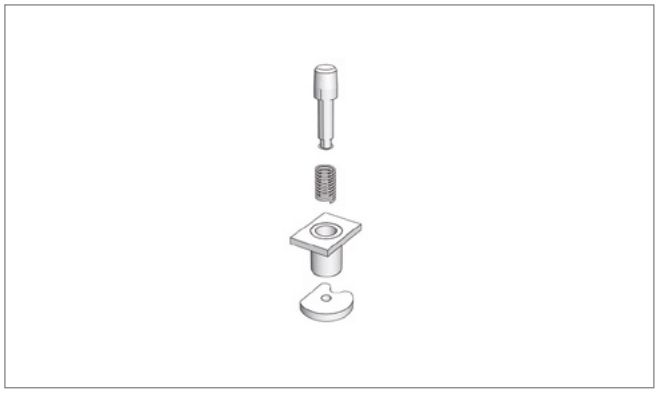

Pos. 1 **Edscha TS: 40 37 017 620**

レールロック、ばら部品; 0,08 kg

Rail locking pins, loose pieces; 0,08 kg

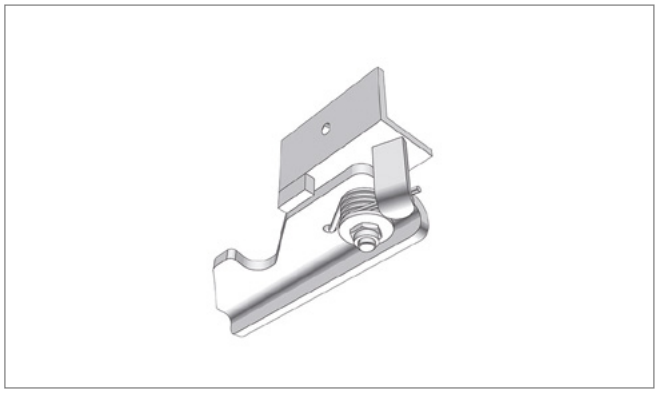

Pos. 2 **Edscha TS: 40 38 024 310**

DB用ドロップボルト* 左; 0,53 kg

Drop latch for DB left; 0,53 kg*

DB = 複合輸送に適し、ドイツ鉄道でテスト済み

DB = suitable for combined use and aproved by German Railways

スペアパーツ中 · *Spare parts middle*

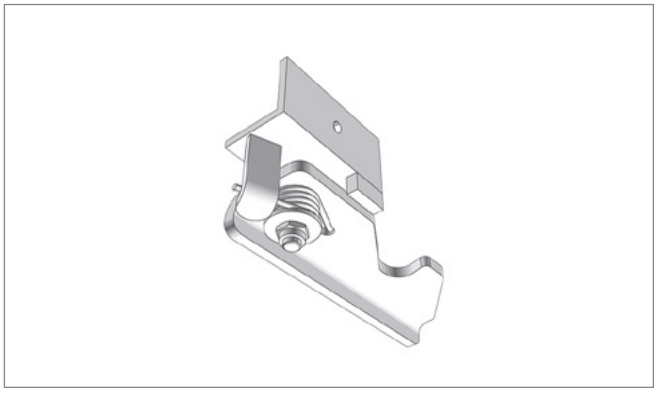

Pos. 3 **Edscha TS: 40 38 024 320**

DB用ドロップボルト* 右; 0,53 kg

Drop latch for DB right; 0,53 kg*

DB = 複合輸送に適し、ドイツ鉄道でテスト済み

DB = suitable for combined use and aproved by German Railways

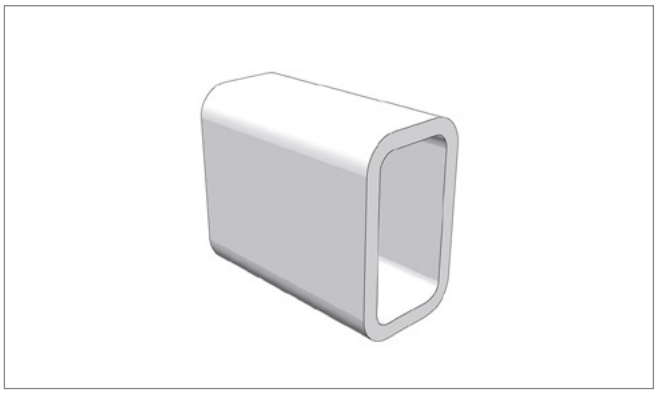

Pos. 4 **Edscha TS: 40 38 030 680**

長方形チューブ; 0,23 kg

Rectangular tubing; 0,23 kg

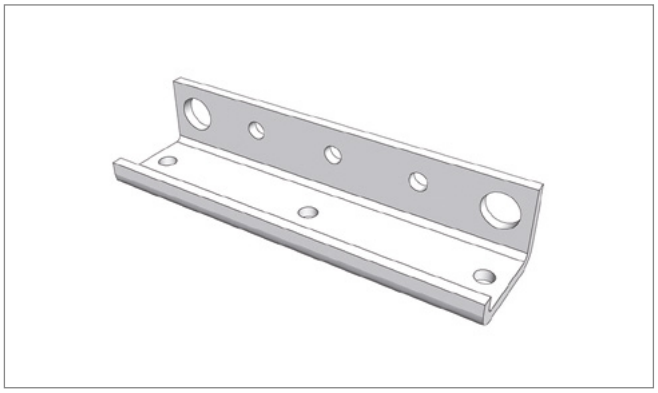

Pos. 5 **Edscha TS: 40 38 030 700**

ピラー接続; 0,30 kg

Pillar connection; 0,30 kg

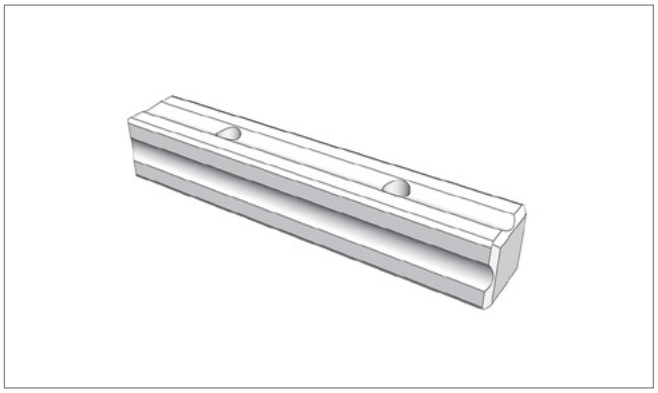

Pos. 6 **Edscha TS: 40 38 030 720**

スレッド M 10付き接続ボルト; 0,60 kg

Connecting pin with thread M 10; 0,60 kg

スペアパーツ中 · *Spare parts middle*

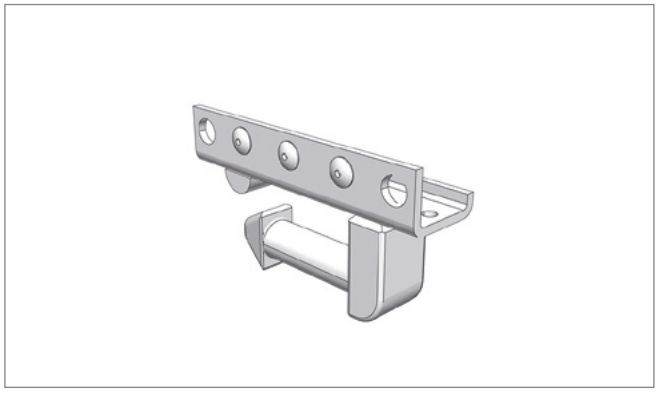

Pos. 7 **Edscha TS: 40 38 031 230**

ピラー接続 左; 0,73 kg

Pillar connection left; 0,73 kg

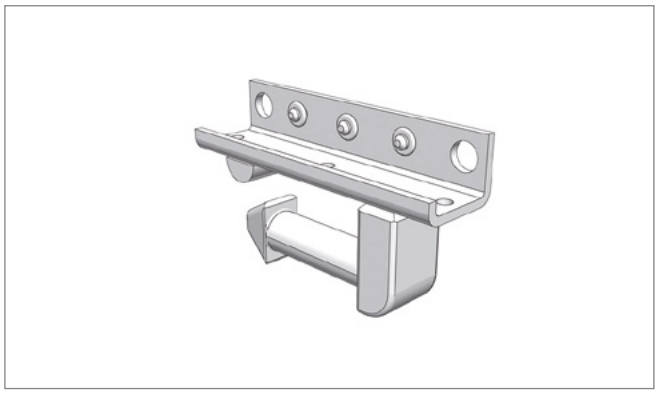

Pos. 8 **Edscha TS: 40 38 031 240**

ピラー接続 右; 0,73 kg

Pillar connection right; 0,73 kg

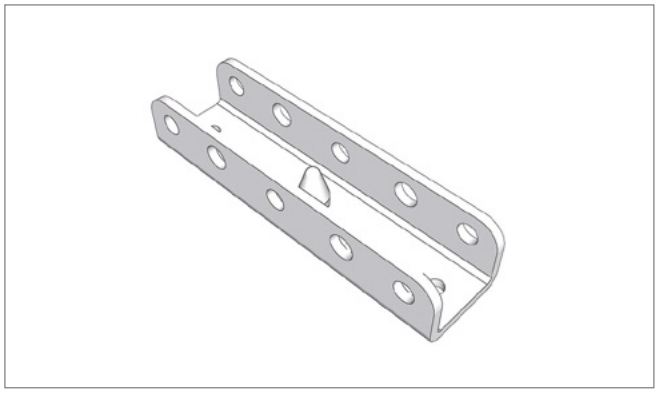

Pos. 9 **Edscha TS: 40 38 032 360**

ボルト付きエンドピラー接続; 0,36 kg

End-Pillar connection with pin; 0,36 kg

Pos. 10 **Edscha TS: 40 38 033 550**

レールロック; 0,13 kg

Rail locking pins; 0,13 kg

スペアパーツ中 · *Spare parts middle*

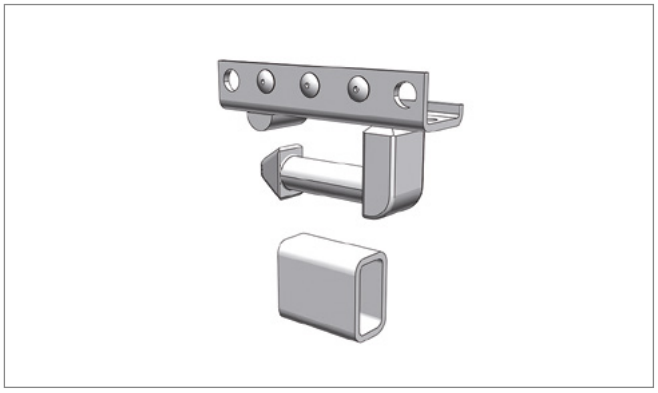

Pos. 11 **Edscha TS: 40 38 068 700**

ピラー接続（トップ連結）セット; 2,00 kg

Pillar connection (top coupling) set; 2,00 kg

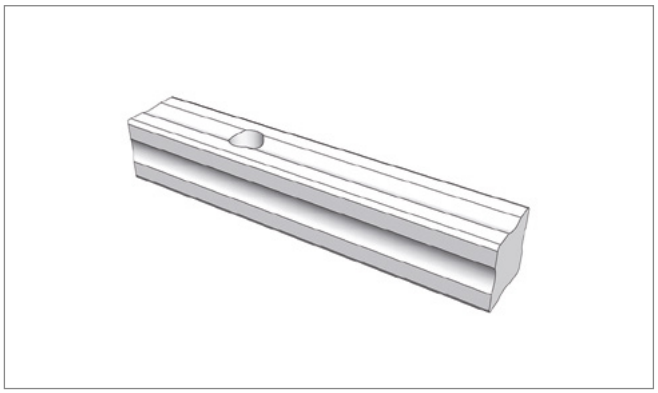

Pos. 12 **Edscha TS: 40 37 010 540**

接続ボルト; 0,60 kg

Connecting pin; 0,60 kg

スペアパーツ前面 · *Spare parts front*

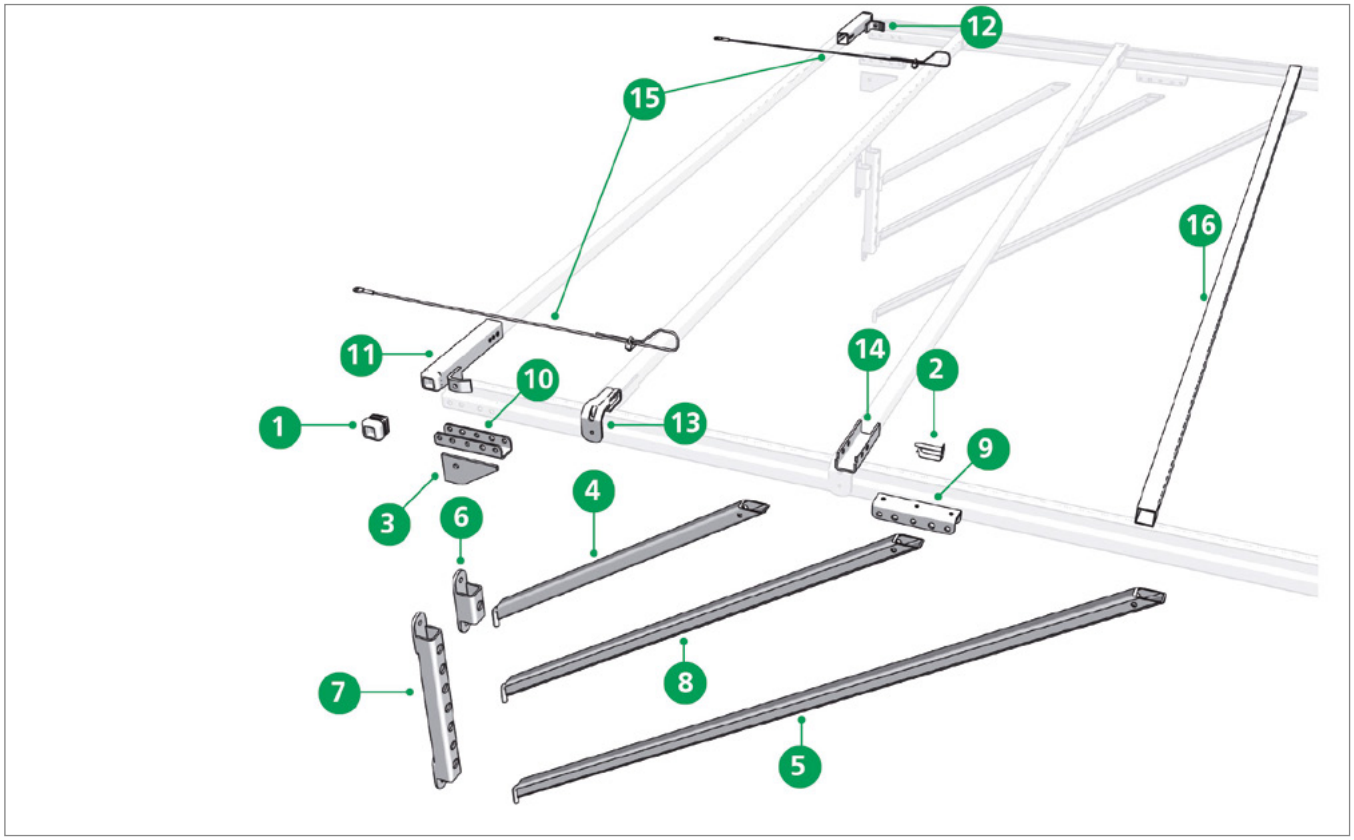

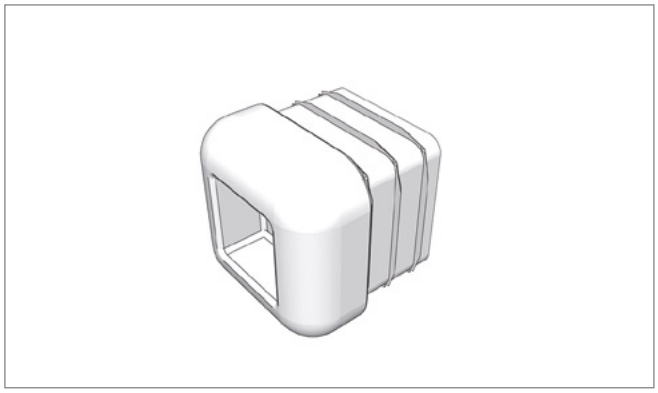

Pos. 1 **Edscha TS: 40 00 032 498**

ボウエンド 35 x 35 x 2; 0,02 kg

Bow end 35 x 35 x 2; 0,02 kg

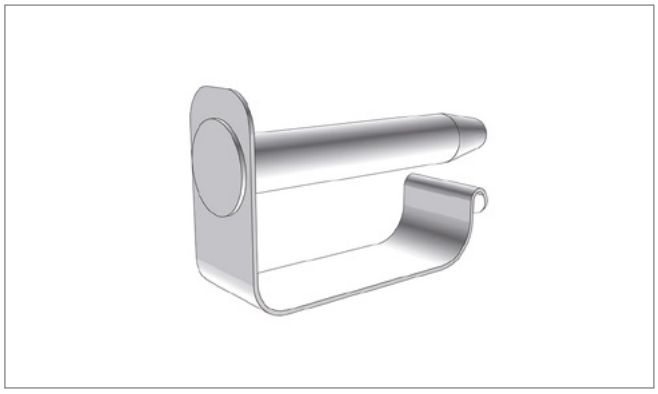

Pos. 2 **Edscha TS: 40 00 085 520**

リグボルト ø 8; 0,03 kg

Rig pin ø 8; 0,03 kg

スペアパーツ前面 · *Spare parts front*

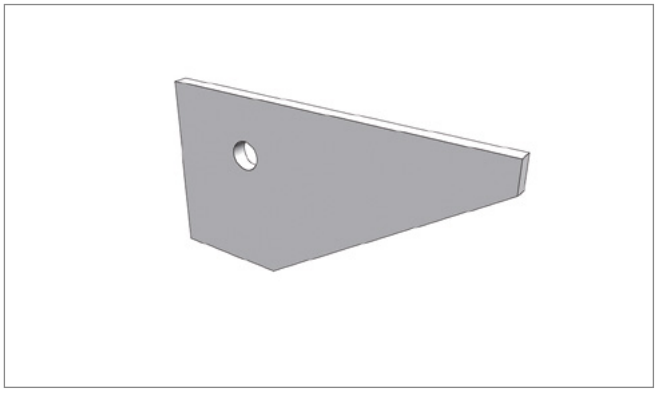

Pos. 3 **Edscha TS: 40 37 010 310**

コーナープレート; 0,20 kg

Corner plate; 0,20 kg

Pos. 4 **Edscha TS: 40 37 014 180**

ストラット ショート 708; 1,80 kg

Strut short 708; 1,80 kg

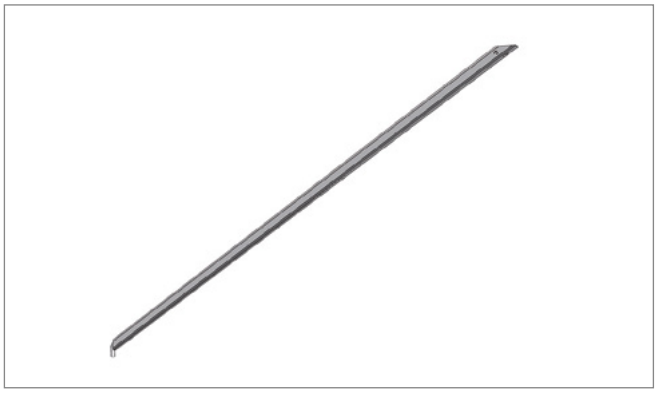

Pos. 5 **Edscha TS: 40 37 014 190**

ストラット ロング 1560; 3,85 kg

Strut long 1560; 3,85 kg

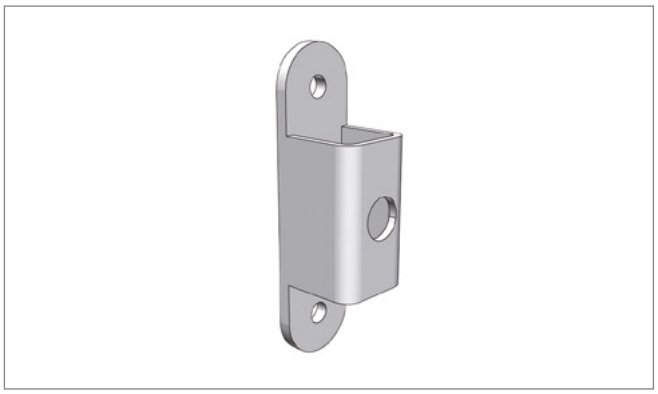

Pos. 6 **Edscha TS: 40 37 014 310**

ストラットベアリング; 0,45 kg

Strut bearing; 0,45 kg

スペアパーツ前面 · *Spare parts front*

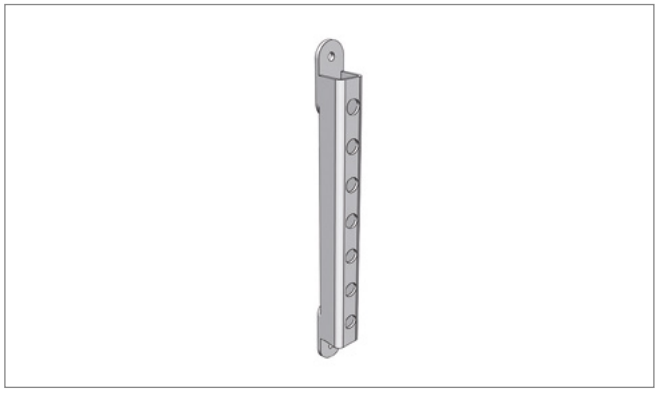

Pos. 7 **Edscha TS: 40 37 014 340**

ストラットベアリング、高さ調節式; 1,36 kg

Strut bearing, vertically adjustable; 1,36 kg

Pos. 8 **Edscha TS: 40 37 014 450**

ストラット ミディアム 1058; 2,59 kg

Strut medium 1058; 2,59 kg

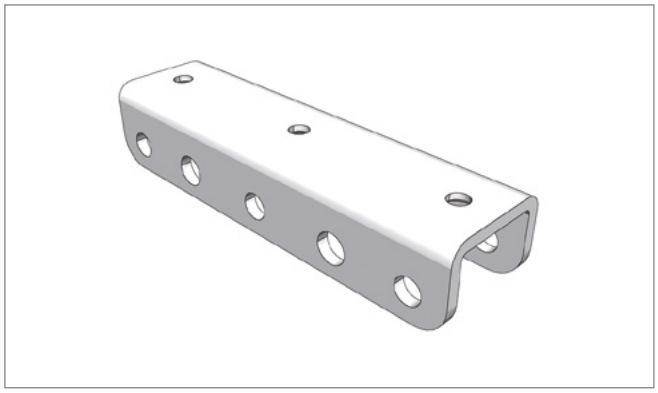

Pos. 9 **Edscha TS: 40 38 030 610**

ブーム接続; 0,35 kg

Gibbet connection; 0,35 kg

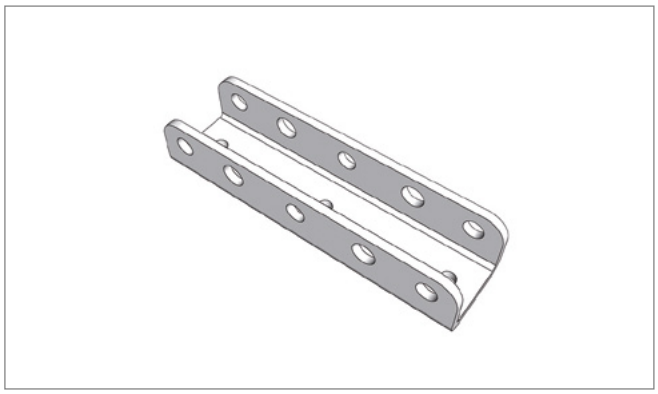

Pos. 10 **Edscha TS: 40 38 030 640**

ピラー接続; 0,35 kg

Pillar connection; 0,35 kg

スペアパーツ前面 · *Spare parts front*

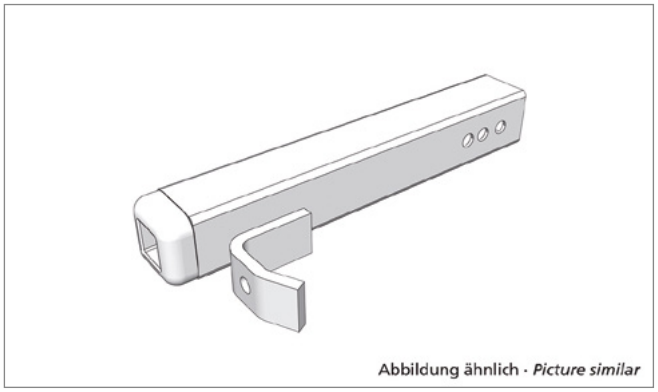

Pos. 11 **Edscha TS: 40 38 030 950**

バルクヘッドボウブラケット 左; 0,55 kg

Bulkhead bow bracket left; 0,55 kg

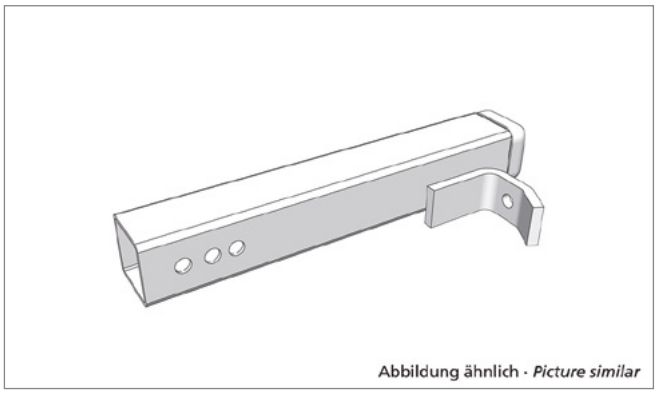

Pos. 12 **Edscha TS: 40 38 030 960**

バルクヘッドボウブラケット 右; 0,55 kg

Bulkhead bow bracket right; 0,55 kg

Pos. 13 **Edscha TS: 40 38 033 380**

ターポリンシートホルダー VP ECO; 0,18 kg

Tarpaulin bracket VP ECO; 0,18 kg

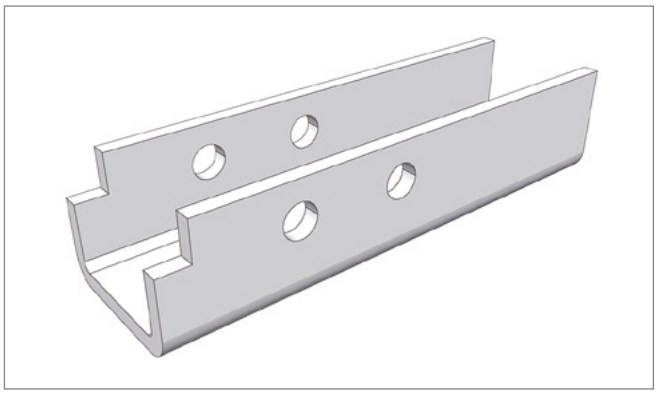

Pos. 14 **Edscha TS: 40 38 033 390**

レール-U VP ECO 65; 0,39 kg

Rail-U VP ECO 65; 0,39 kg

スペアパーツ前面 · *Spare parts front*

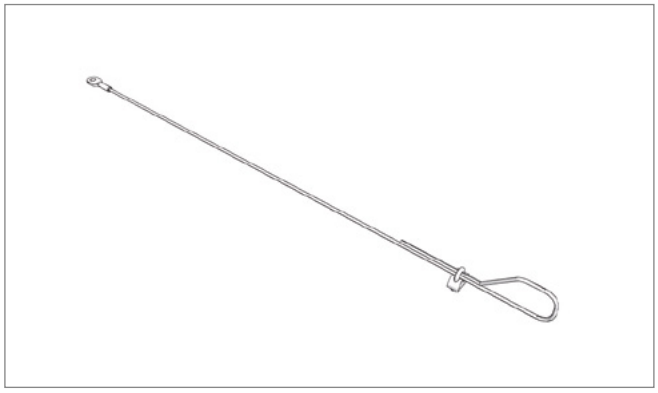

Pos. 15 **Edscha TS: 40 38 068 710**

安全ロープセット; 0,30 kg

Safety rope set; 0,30 kg

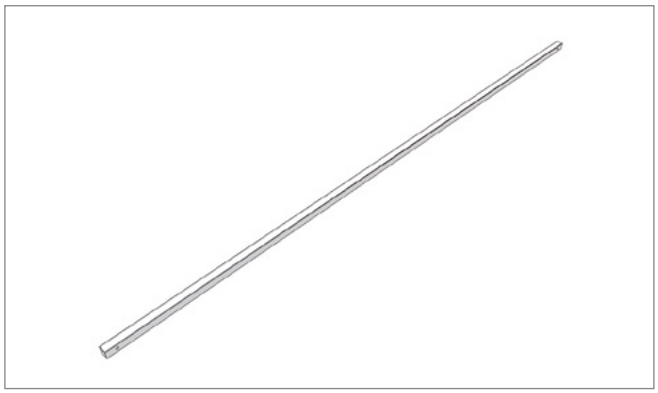

Pos. 16 **Edscha TS: 40 38 068 720**

ボウ 30 x 30 x 1.5 x 2450 パンチ加工 VP ECO AB2550; 2,90 kg

Bow 30 x 30 x 1,5 x 2450 punched VP ECO AB2550; 2,90 kg

補修部品 · *Spare parts*

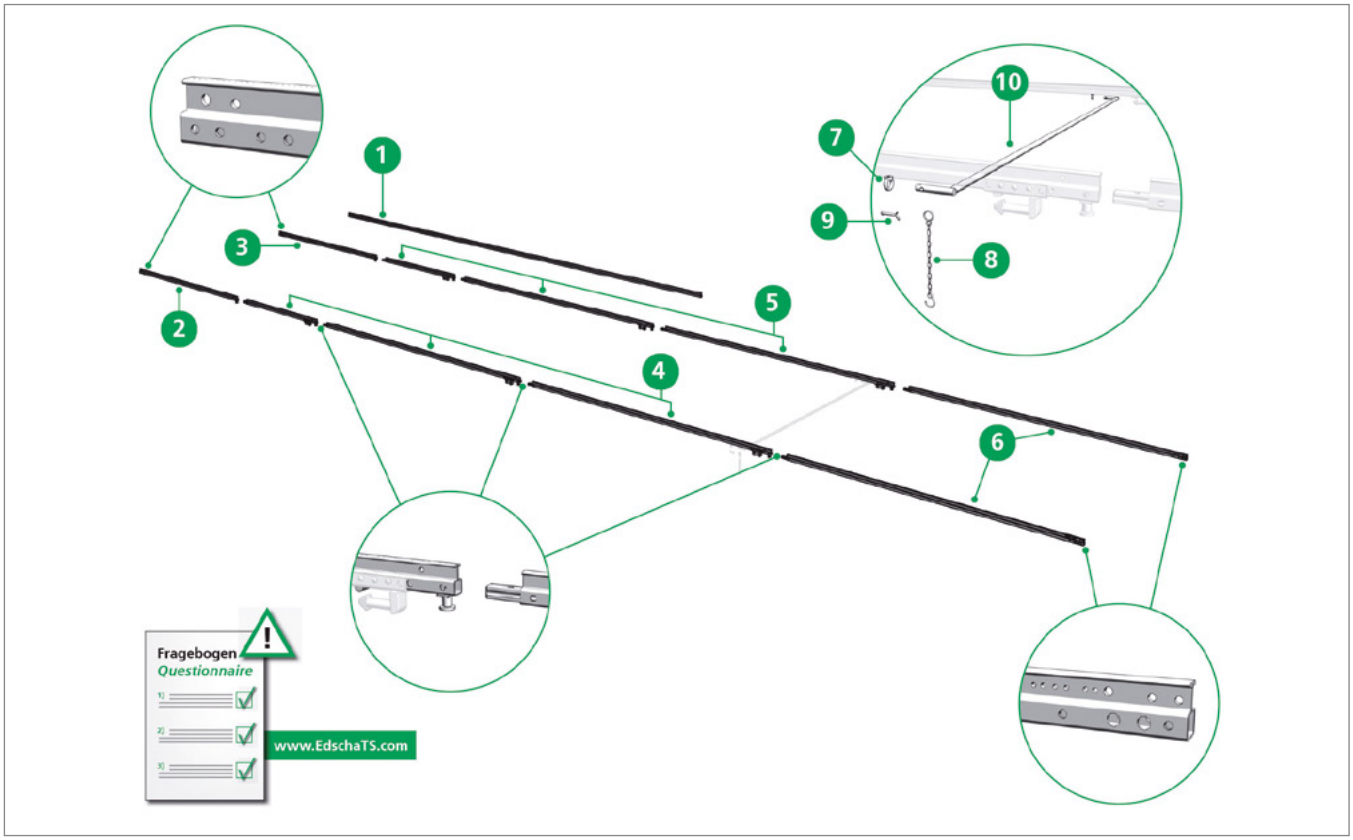

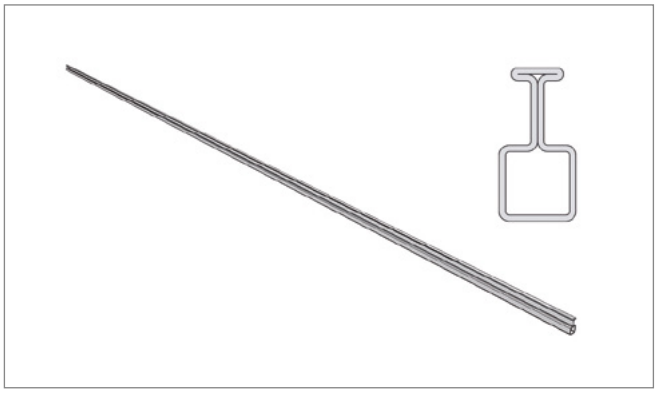

Pos. 1 **Edscha TS: 40 00 074 611**

レール、スチール、長さ7.000; 25,70 kg

Rail frame, steel length 7.000; 25,70 kg

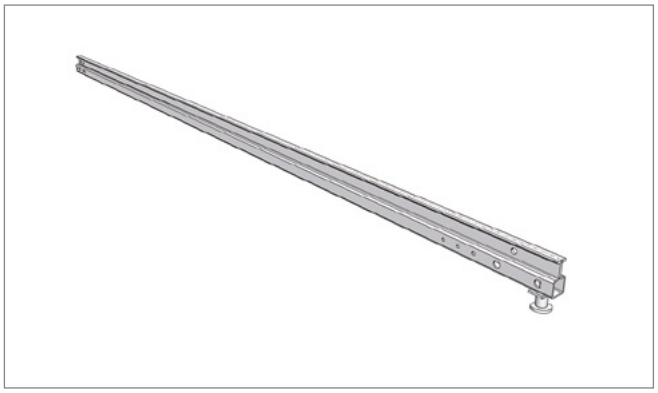

Pos. 2 **Edscha TS: 40 00 000 310**

ロック付き拡張フロントレール左 *

*Front rail extension left incl. locking pin **

アンケートにご協力ください！（フルターポリン・スチール、ウェブサイト「Edscha TS」参照）

Please fill in our questionnaire (Full Tarpaulin Steel, see website Edscha TS)!

補修部品 · *Spare parts*

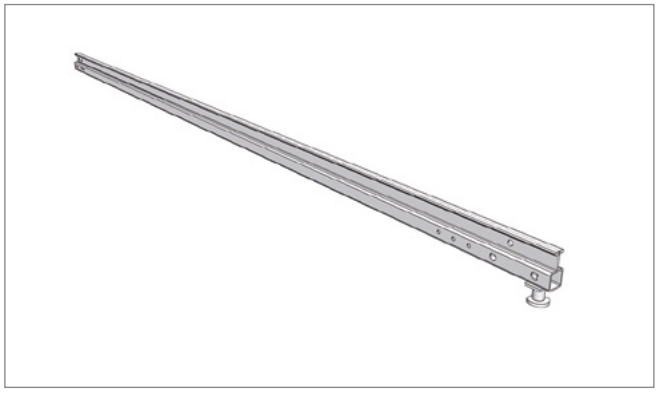

Pos. 3 **Edscha TS: 40 00 000 320**

ロック付き拡張フロントレール右 *

*Front rail extension right incl. locking pin **

アンケートにご協力ください！（フルターポリン・スチール、ウェブサイト「Edscha TS」参照）

Please fill in our questionnaire (Full Tarpaulin Steel, see website Edscha TS)!

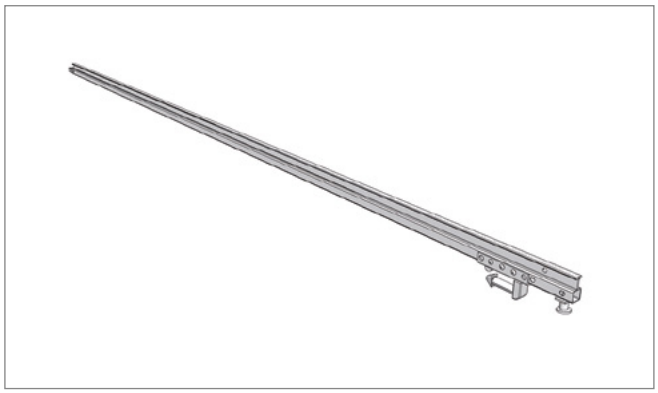

Pos. 4 **Edscha TS: 40 00 000 330**

接続ボルトとロック付き中間レール左 *

*Middle rail left incl. connecting pin and locking pin **

アンケートにご協力ください！（フルターポリン・スチール、ウェブサイト「Edscha TS」参照）

Please fill in our questionnaire (Full Tarpaulin Steel, see website Edscha TS)!

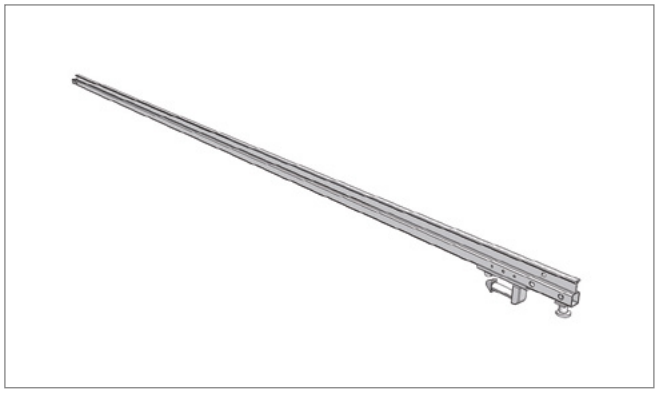

Pos. 5 **Edscha TS: 40 00 000 340**

接続ボルトとロック付き中間レール右 *

*Middle rail right incl. connecting pin and locking pin **

アンケートにご協力ください！（フルターポリン・スチール、ウェブサイト「Edscha TS」参照）

Please fill in our questionnaire (Full Tarpaulin Steel, see website Edscha TS)!

Pos. 6 **Edscha TS: 40000003 50-60**

接続ボルト付きエンドレール 左右 *

*End rail left and right incl. connecting pin **

アンケートにご協力ください！（フルターポリン・スチール、ウェブサイト「Edscha TS」参照）

Please fill in our questionnaire (Full Tarpaulin Steel, see website Edscha TS)!

補修部品 · *Spare parts*

Pos. 7 **Edscha TS: 40 00 069 820**

リングナット; 0,05 kg

Ringnut; 0,05 kg

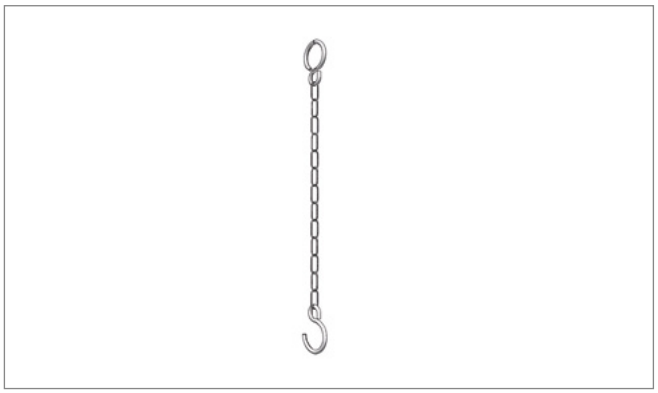

Pos. 8 **Edscha TS: 40 00 075 141**

安全チェーン; 0,02 kg

Safety chain; 0,02 kg

Pos. 9 **Edscha TS: 40 00 079 138**

スプリント; 0,14 kg

Splint; 0,14 kg

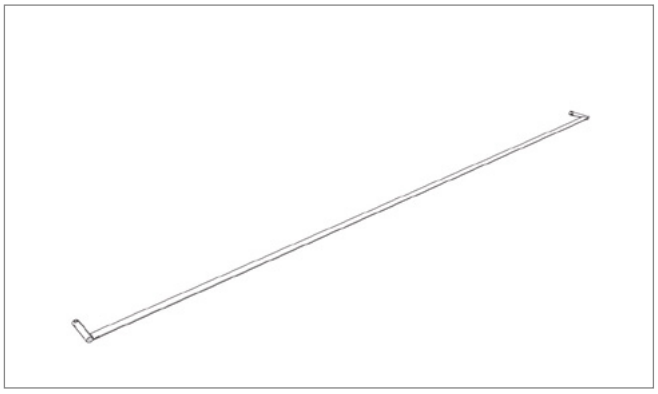

Pos. 10 **Edscha TS: 40 000 009**

クロスバー（顧客固有）

Cross bar (customer specific)

その他の情報およびヘルプ · *Further information and help*

本製品に関する詳細な情報およびヘルプは、当社ウェブサイト内のダウンロードエリアなどでご覧いただけます。

Further information on this product as well as help is available on our website, e.g. in the download area.

www.EdschaTS.com

SB-Profi

2008年現在 · *from 2008* (2971 2XXX)

屋根構造 · *Roof Structure*

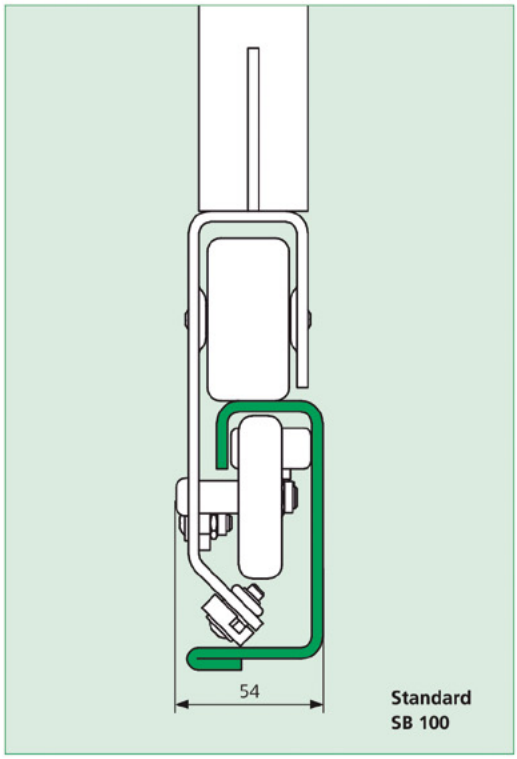

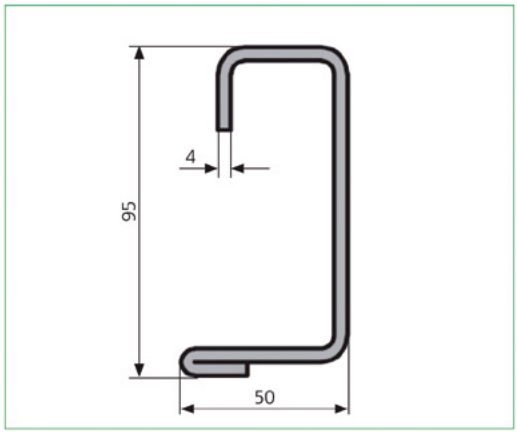

SB-Profi

2008年現在 · *from 2008* (2971 2XXX)

概要 · *Overview*

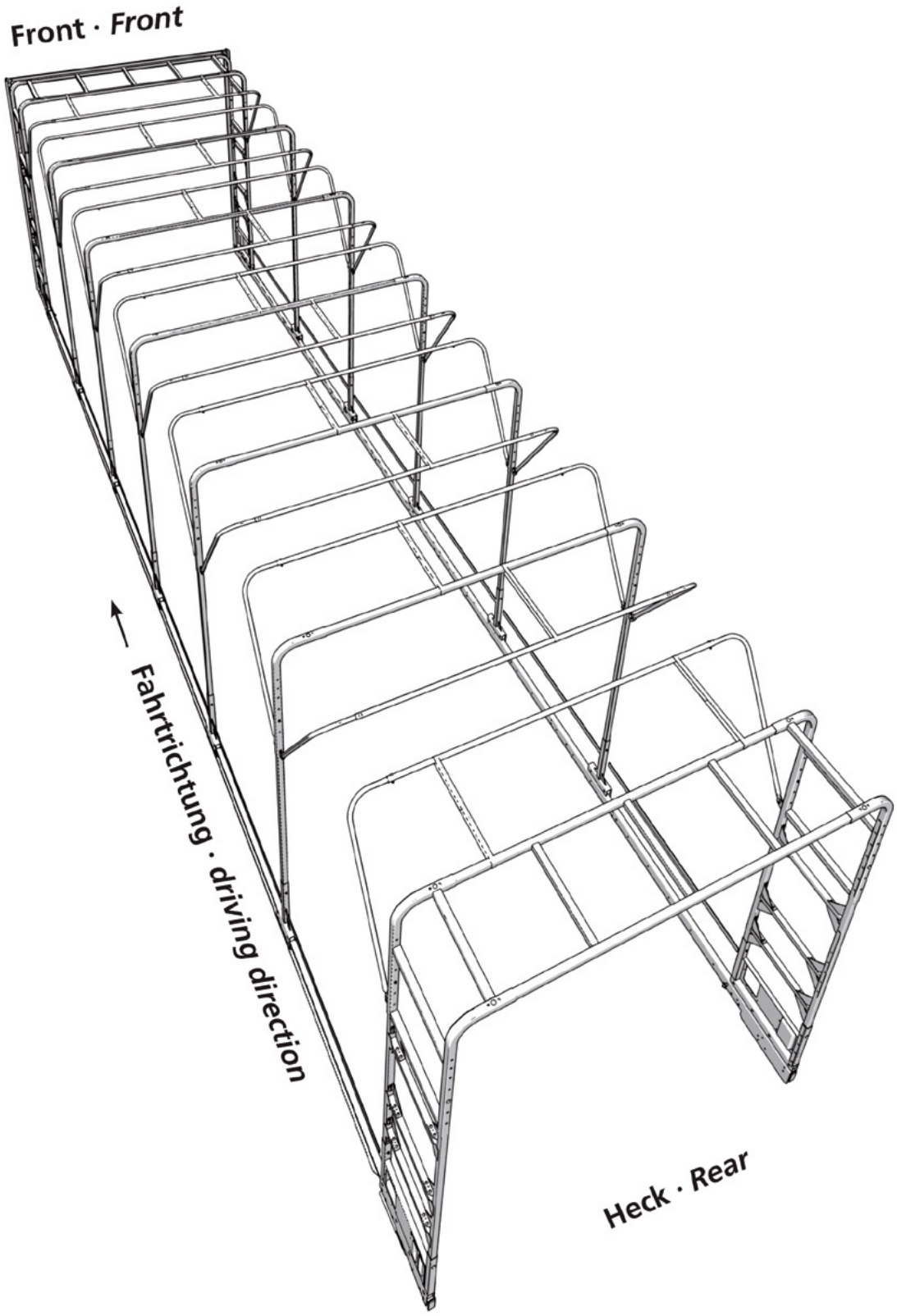

SB-Profi

2008年現在 · *from 2008* (2971 2XXX)

補修部品 · *Spare parts*

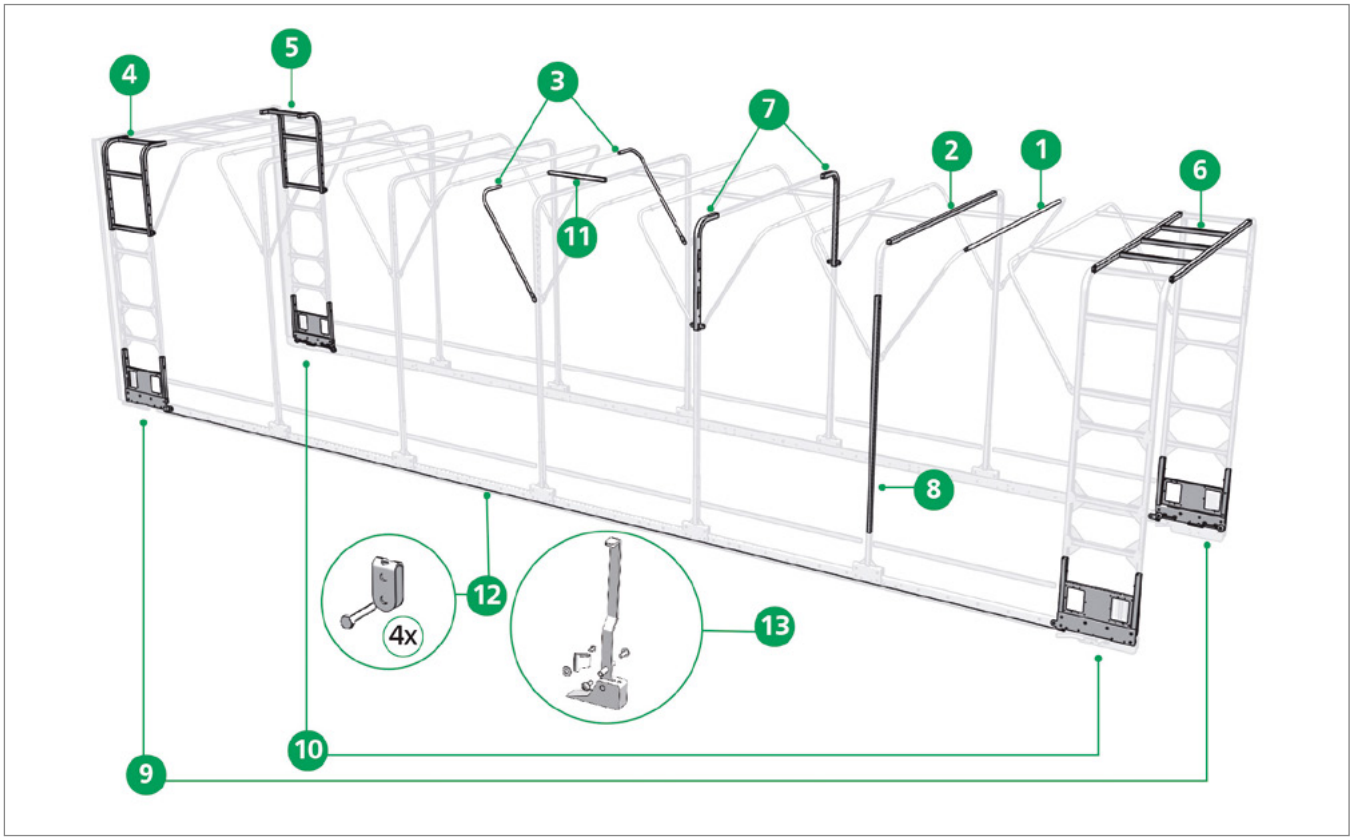

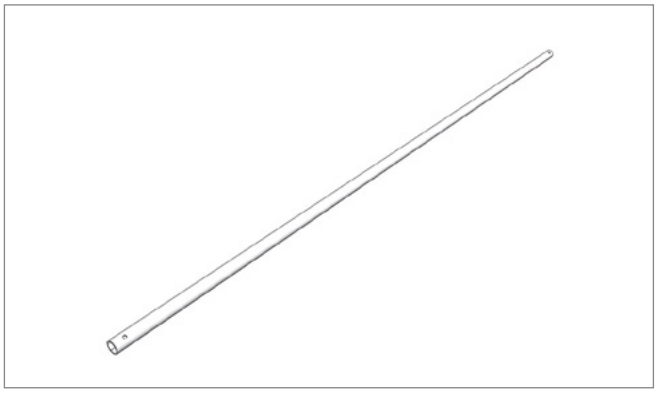

Pos. 1 **Edscha TS: 40 38 034 130**

幅2500-2600mm用クロスチューブ; 2,00 kg

Across tube for width 2500-2600mm; 2,00 kg

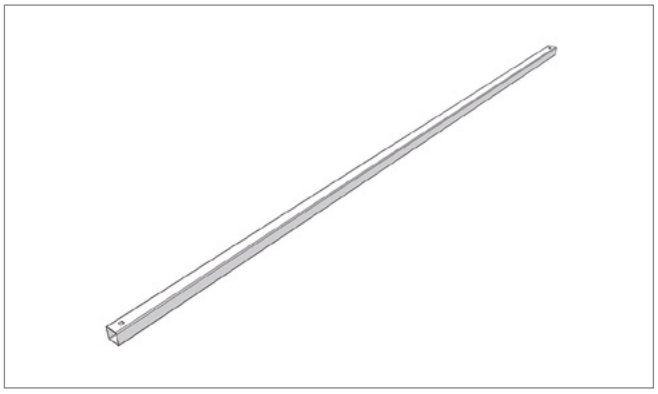

Pos. 2 **Edscha TS: 40 38 034 140**

幅2500-2600mm用長方形チューブ; 3,00 kg

Rectangular tube width 2500-2600mm; 3,00 kg

SB-Profi

2008年現在 · *from 2008* (2971 2XXX)

補修部品 · *Spare parts*

Pos. 3 **Edscha TS: 40 38 034 160**

Uボルト 25 x 2; 1,50 kg

Tube bow 25 x 2; 1,50 kg

Pos. 4 **Edscha TS: 40 38 034 370**

ボウ エンドキャリッジ 左前／右後; 8,00 kg

Bow end carriage front left / rear right; 8,00 kg

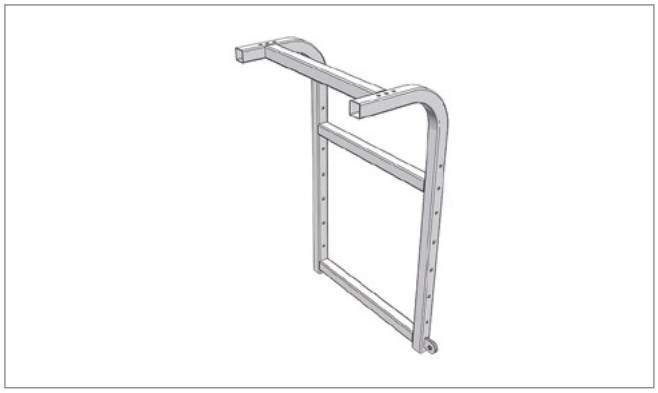

Pos. 5 **Edscha TS: 40 38 034 380**

ボウ エンドキャリッジ 右前／左後; 8,00 kg

Bow end carriage front right / rear left; 8,00 kg

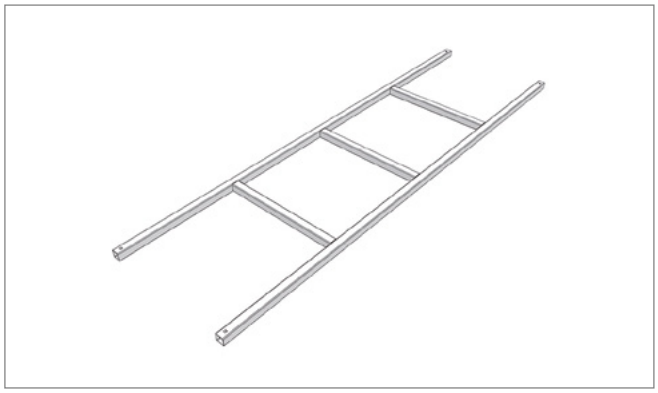

Pos. 6 **Edscha TS: 40 38 034 530**

幅2500 - 2600用フレーム; 9,00 kg

Frame for width 2500 - 2600; 9,00 kg

SB-Profi

2008年現在 · *from 2008* (2971 2XXX)

補修部品 · *Spare parts*

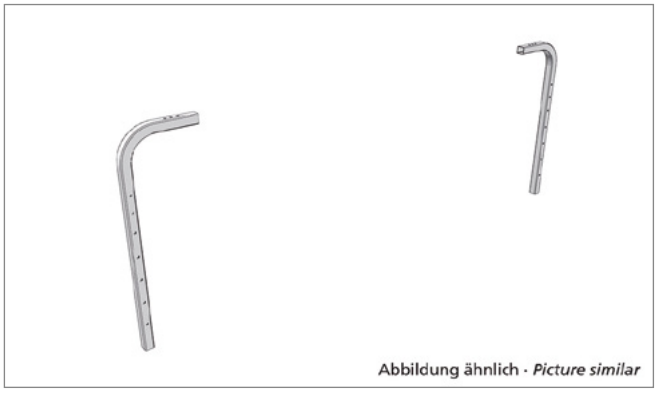

Pos. 7 **Edscha TS: 40 38 034 540**

ボウ ミドルキャリッジ; 2,00 kg

Bow middel carriage; 2,00 kg

Pos. 8 **Edscha TS: 40 38 049 200**

長方形チューブ 高さ 2550 - 3000; 2,90 kg

Rectangular tube hight 2550 - 3000; 2,90 kg

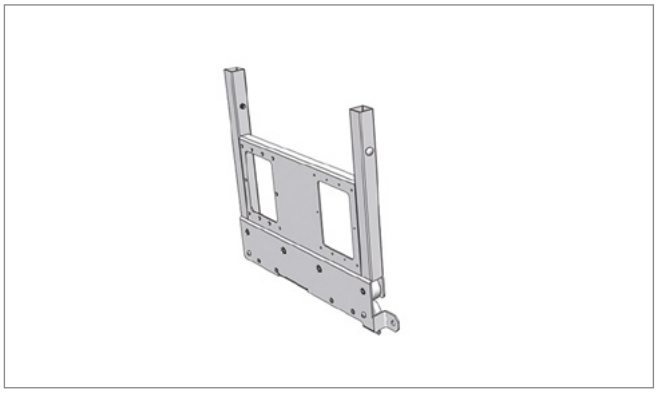

Pos. 9 **Edscha TS: 40 38 071 560**

エンドキャリッジ 左前／右後; 10,61 kg

End carriage front left / rear right; 10,61 kg

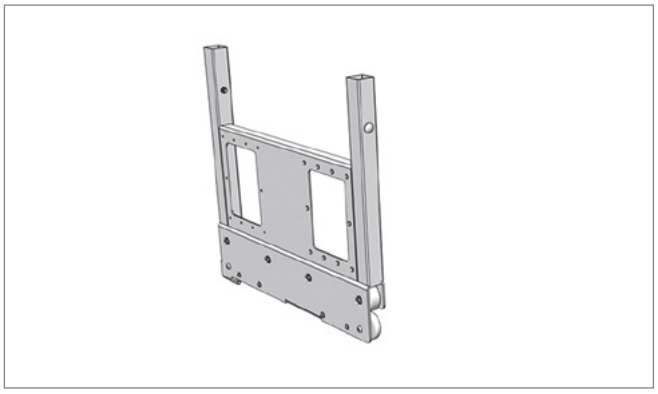

Pos. 10 **Edscha TS: 40 38 071 550**

エンドキャリッジ 右前／左後; 10,61 kg

End carriage front right / rear left; 10,61 kg

補修部品 · *Spare parts*

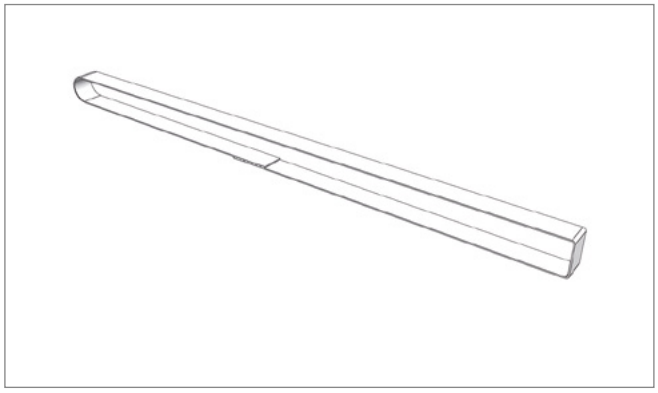

Pos. 11 **Edscha TS: 40 38 062 540**

ボウループ; 0,20 kg

Bow loop; 0,20 kg

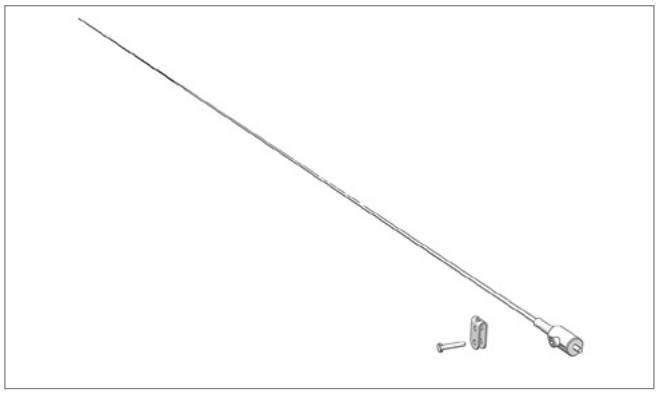

Pos. 12 **Edscha TS: 40 38 072 610**

テンションロープセット; 1,00 kg

Tensioning rope kit; 1,00 kg

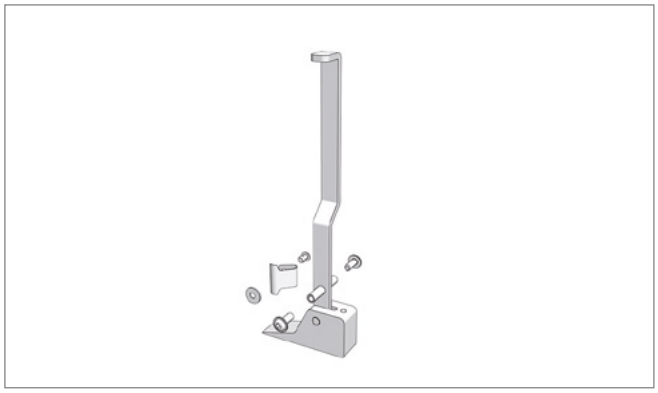

Pos. 13 **Edscha TS: 40 38 071 010**

ストッパセット; 1,00 kg

Stopper set; 1,00 kg

SB-Profi

2008年現在 · *from 2008* (2971 2XXX)

スペアパーツテール · *Spare parts rear*

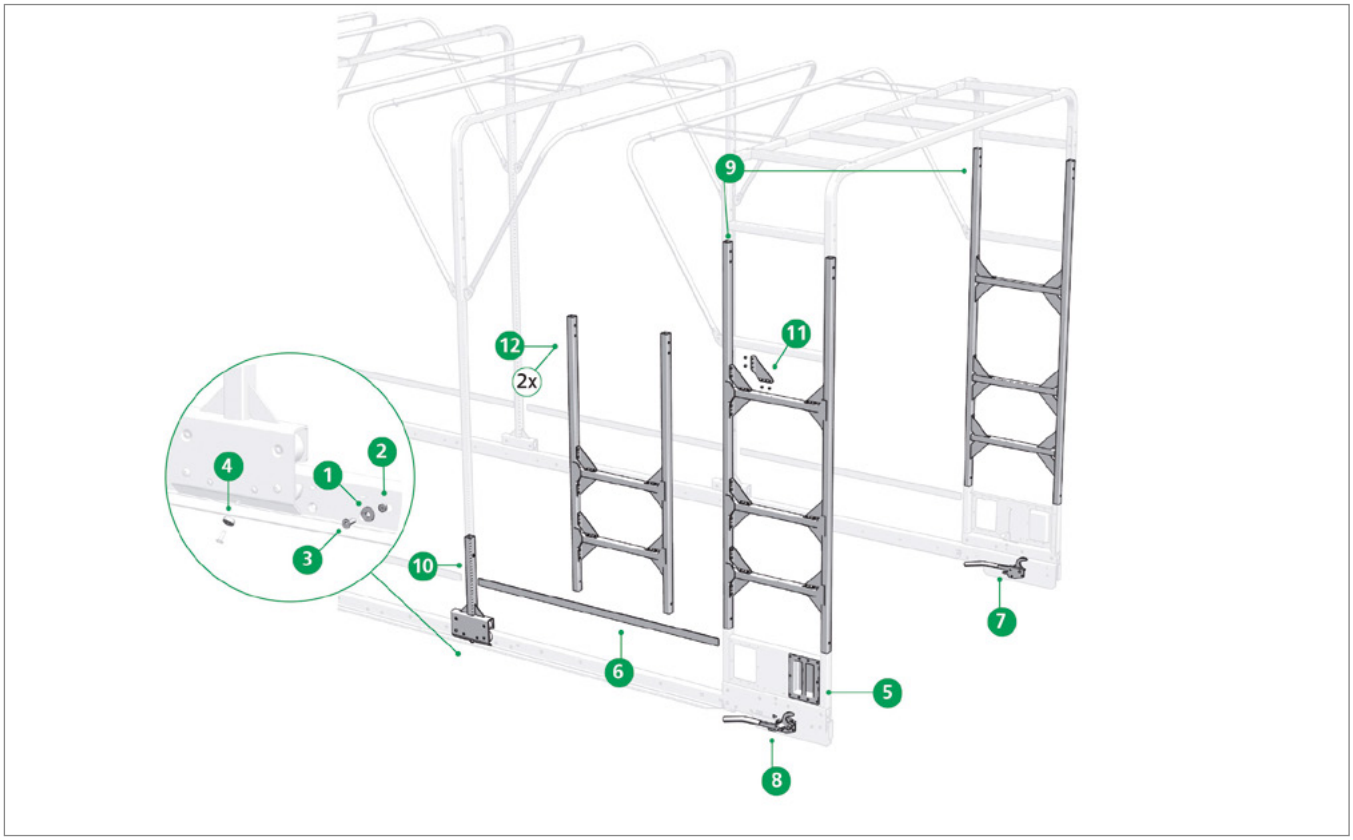

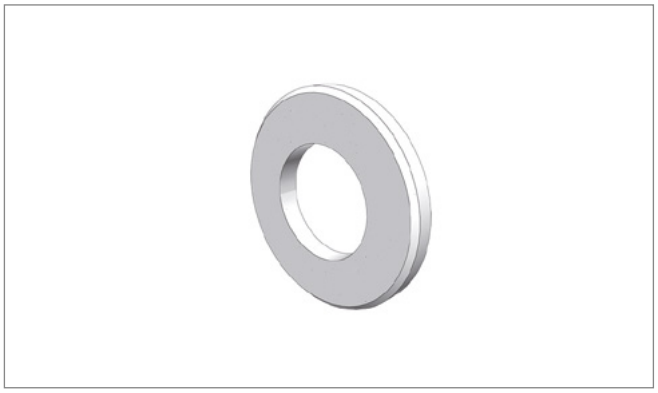

Pos. 1 **Edscha TS: 40 00 078 575**

ワッシャ 8 x 24; 0,01 kg

Washer 8 x 24; 0,01 kg

Pos. 2 **Edscha TS: 40 00 079 459**

六角ナット M 8; 0,01 kg

Hexagonal nut M 8; 0,01 kg

スペアパーツテール · *Spare parts rear*

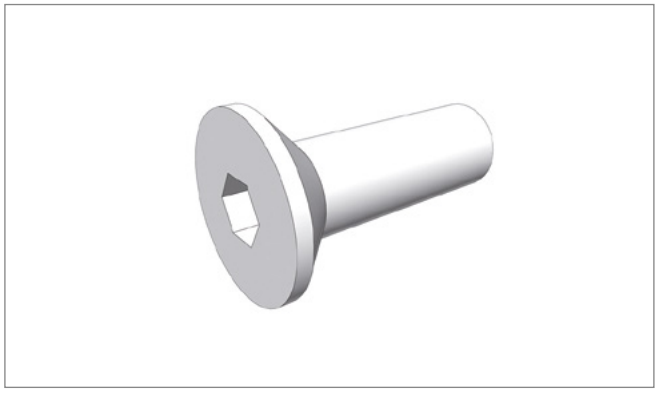

Pos. 3 **Edscha TS: 40 01 005 682**

皿頭ねじ M 8 x 25; 0,01 kg

Countersunk screw M 8 x 25; 0,01 kg

Pos. 4 **Edscha TS: 40 01 006 531**

ロープクランプセット; 0,01 kg

Bulldog grip Set; 0,01 kg

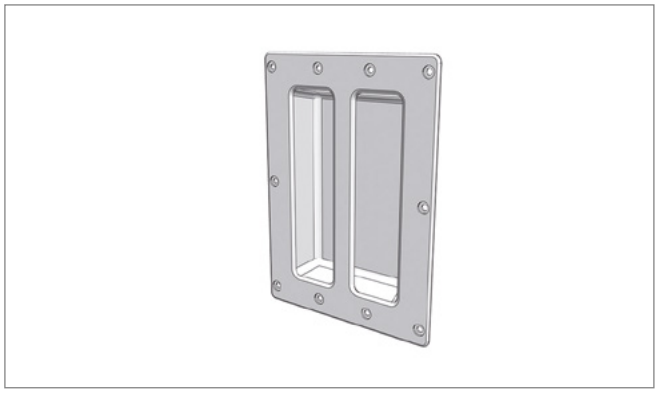

Pos. 5 **Edscha TS: 40 01 013 445**

凹型グリップ; 0,37 kg

Recessed grip; 0,37 kg

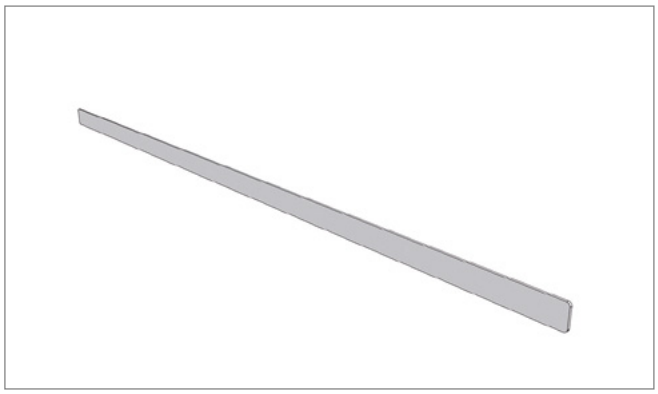

Pos. 6 **Edscha TS: 40 38 035 490**

板ばね; 0,34 kg

Plane spring; 0,34 kg

スペアパーツテール · *Spare parts rear*

Pos. 7 **Edscha TS: 40 38 035 510**

ボトムクロージャ 左前／右後; 1,30 kg

Bottom locking handle front left / rear right; 1,30 kg

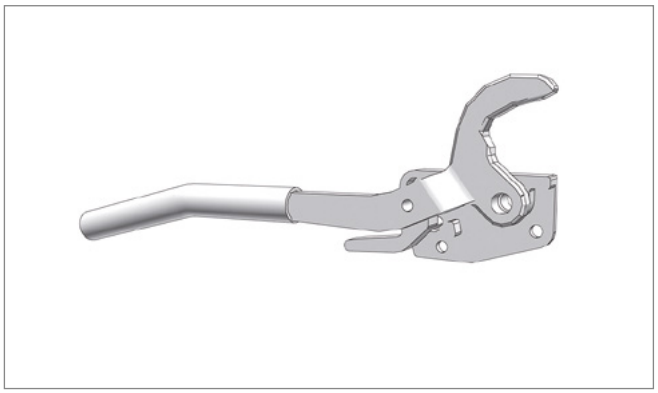

Pos. 8 **Edscha TS: 40 38 035 520**

ボトムクロージャ 右前／左後; 1,30 kg

Bottom locking handle front right / rear left; 1,30 kg

Pos. 9 **Edscha TS: 40 38 071 510**

フレーム 高さ 2550-3000mm; 10,19 kg

Frame hight 2550-3000mm; 10,19 kg

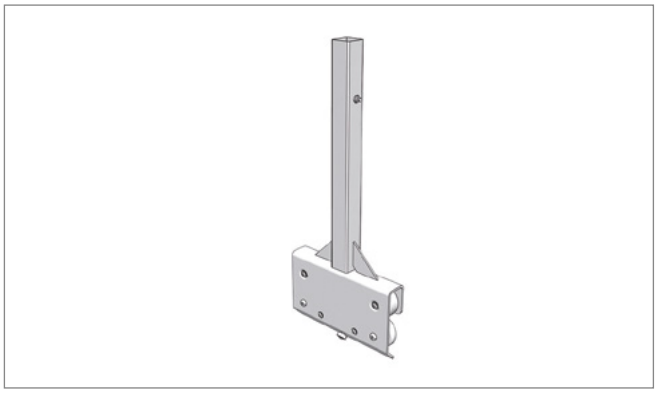

Pos. 10 **Edscha TS: 40 38 056 670**

キャリッジ一式; 3,95 kg

Carriage cpl.; 3,95 kg

スペアパーツテール · *Spare parts rear*

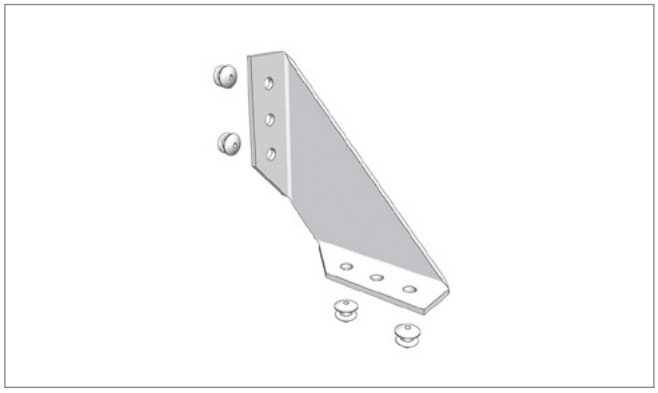

Pos. 11 **Edscha TS: 40 38 072 650**

補強板セット フレーム; 1,00 kg

Reinforcement plate kit frame; 1,00 kg

Pos. 12 **Edscha TS: 40 38 071 500**

フレーム 高さ 2050-2500mm; 8,70 kg

Frame hight 2050-2500mm; 8,70 kg

SB-Profi

2008年現在 · *from 2008* (2971 2XXX)

スペアパーツテール · *Spare parts rear*

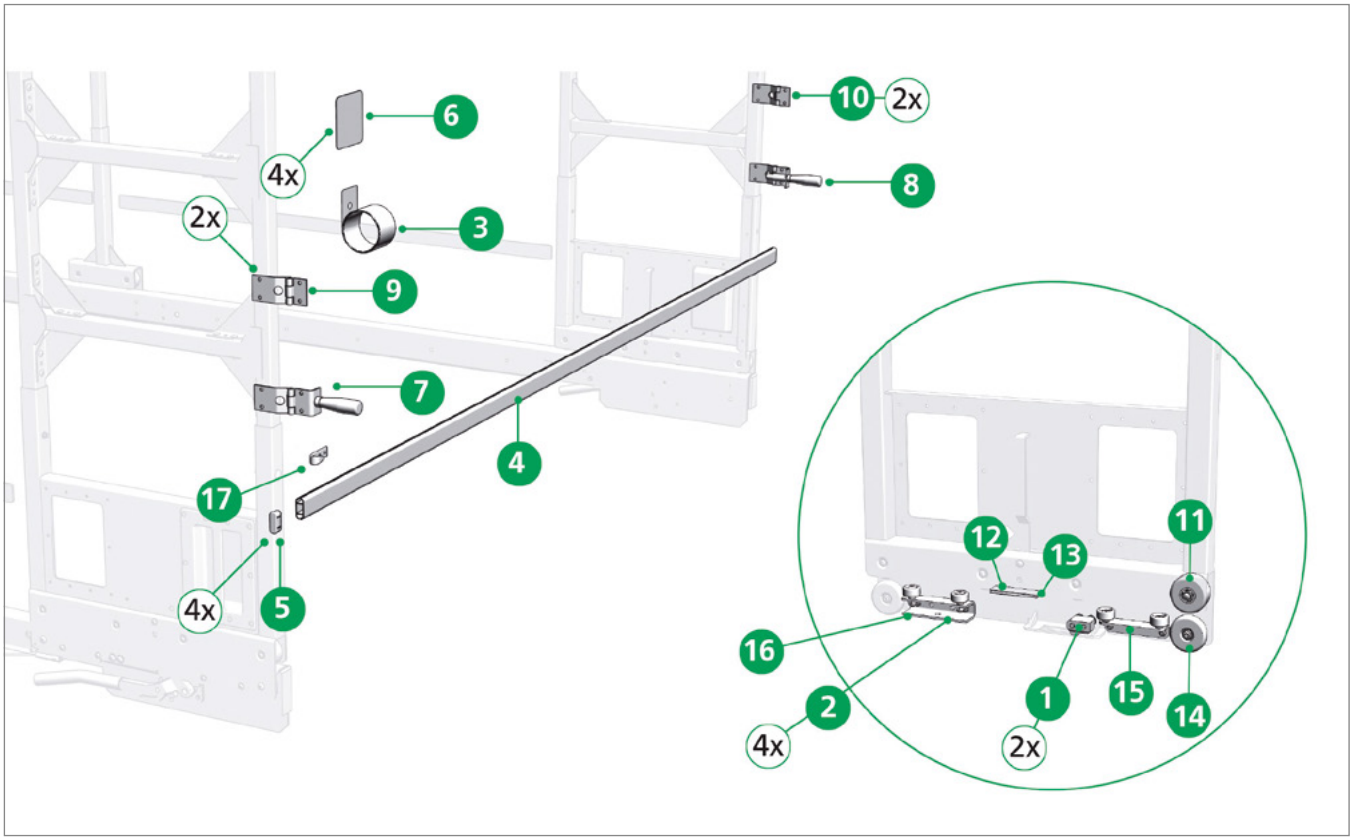

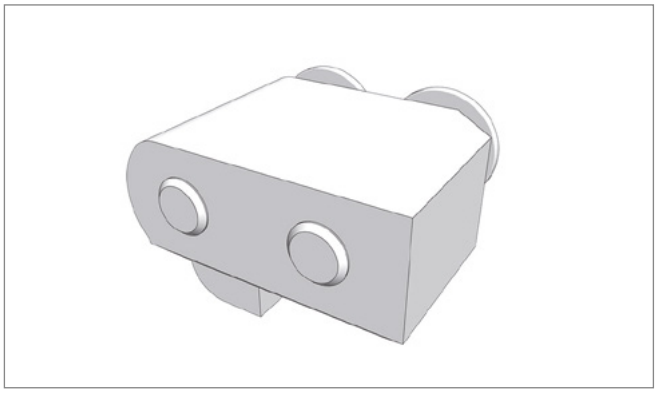

Pos. 1 **Edscha TS: 40 38 072 620**

ストッパ クロージャ 左右セット; 1,00 kg

Locking stopper left / right kit; 1,00 kg

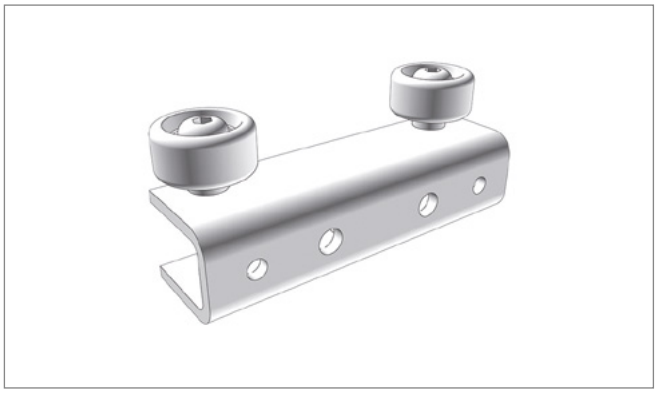

Pos. 2 **Edscha TS: 40 38 072 640**

ローラーホルダー Uセット; 0,80 kg

Roller carriage U kit; 0,80 kg

スペアパーツテール · *Spare parts rear*

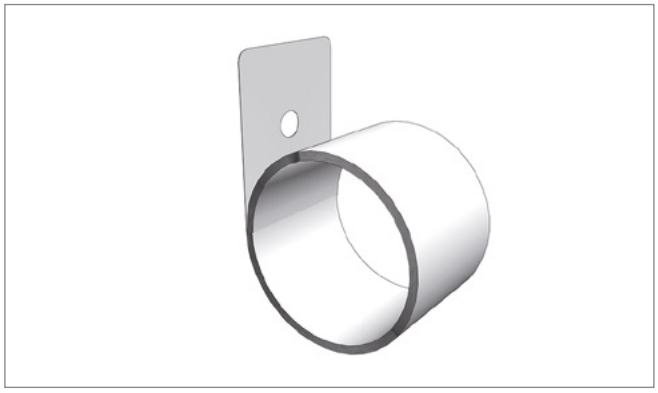

Pos. 3 **Edscha TS: 40 01 013 386**

ローラースプリング; 0,20 kg

Roller spring; 0,20 kg

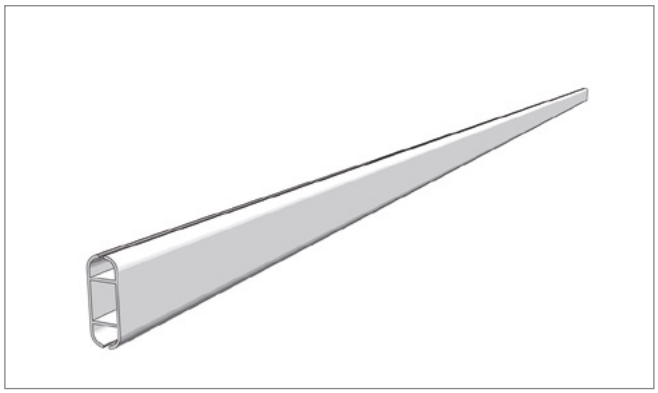

Pos. 4 **Edscha TS: 40 01 013 388**

レール 17 x 44 x 2500 アルミ; 1,60 kg

Rail 17 x 44 x 2500 alloy; 1,60 kg

Pos. 5 **Edscha TS: 40 01 013 390**

エンドプラグ; 0,10 kg

End plug; 0,10 kg

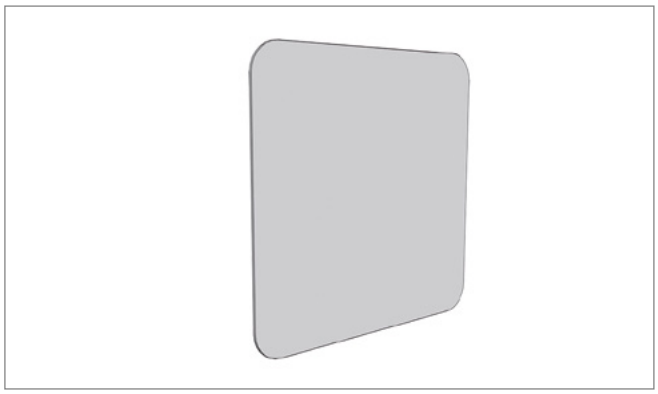

Pos. 6 **Edscha TS: 40 01 013 403**

ガードプレート; 0,01 kg

Guard; 0,01 kg

スペアパーツテール · *Spare parts rear*

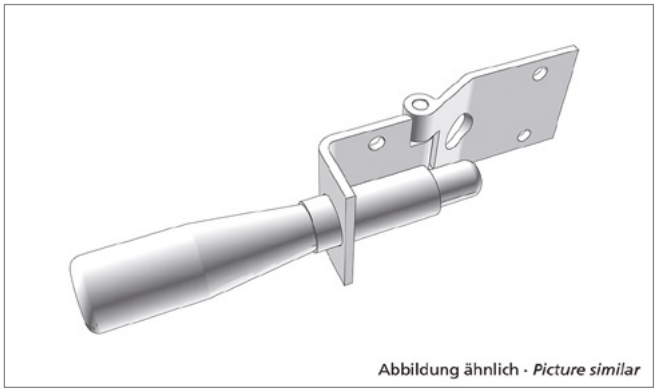

Pos. 7 **Edscha TS: 40 38 040 730**

リアカーテンヒンジ 左; 0,75 kg

Rear plane articulation left; 0,75 kg

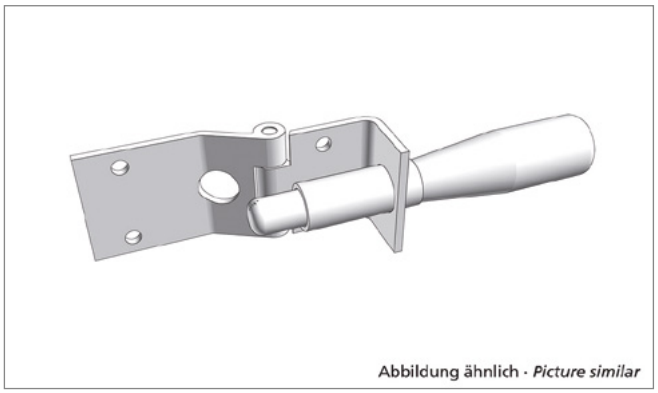

Pos. 8 **Edscha TS: 40 38 040 740**

リアカーテンヒンジ 右; 0,75 kg

Rear plane articulation right; 0,75 kg

Pos. 9 **Edscha TS: 40 38 040 790**

リアカーテンヒンジセット 左; 0,26 kg

Rear plane articulation Set left; 0,26 kg

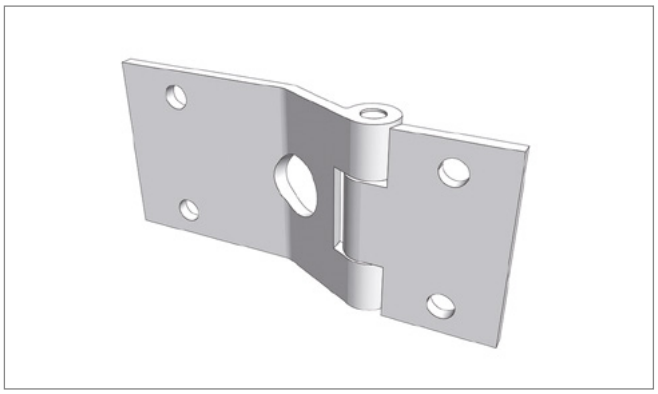

Pos. 10 **Edscha TS: 40 38 040 800**

リアカーテンヒンジセット 右; 0,26 kg

Rear plane articulation set right; 0,26 kg

スペアパーツテール · *Spare parts rear*

Pos. 11 **Edscha TS: 40 38 056 190**

ローラーセット 60 x 30; 0,15 kg

Roller kit 60 x 30; 0,15 kg

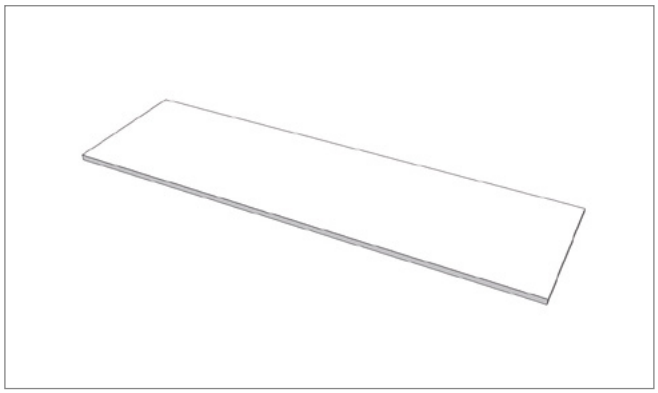

Pos. 12 **Edscha TS: 40 38 074 450**

セット ストッパブレーキパッド; 0,01 kg

Set stop break pad; 0,01 kg

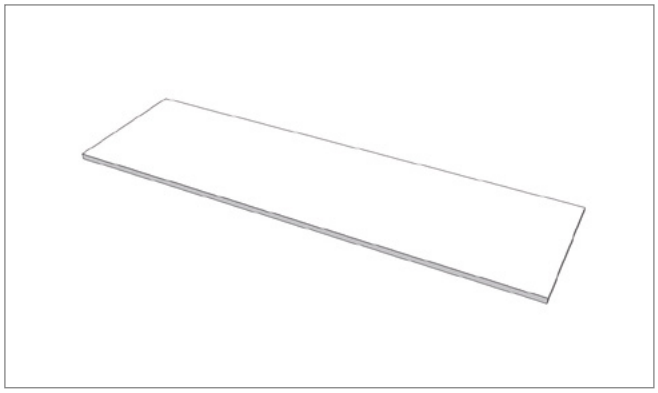

Pos. 13 **Edscha TS: 40 38 074 420**

ストッパパッド; 0,01 kg

Stop pad; 0,01 kg

Pos. 14 **Edscha TS: 40 38 056 590**

ローラーセット 60 x 16; 0,05 kg

Roller kit 60 x 16; 0,05 kg

スペアパーツテール · *Spare parts rear*

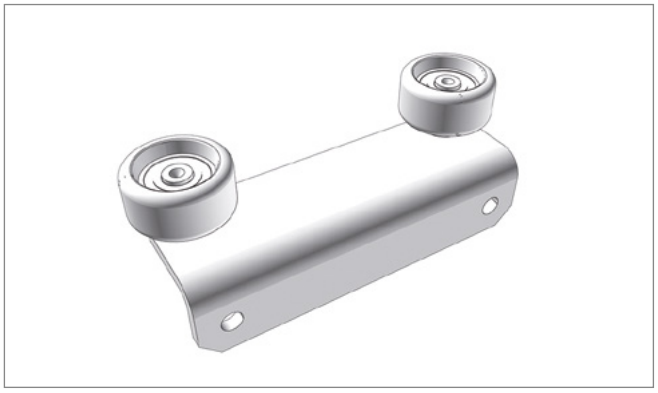

Pos. 15 **Edscha TS: 40 38 056 720**

ローラーホルダーセット L型; 0,26 kg

Roller carrier kit L-form; 0,26 kg

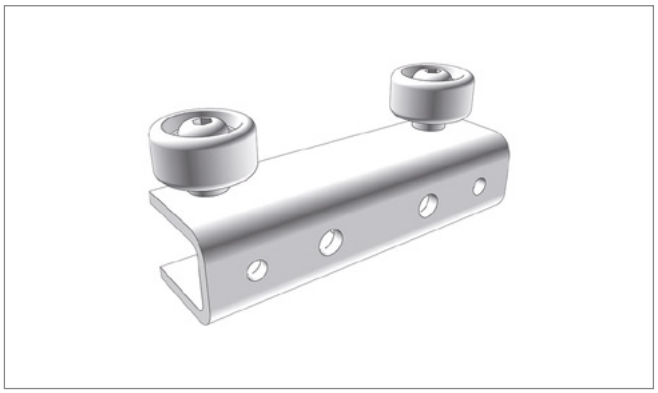

Pos. 16 **Edscha TS: 40 38 071 450**

ローラーホルダーセット U型; 0,40 kg

Roller carrier kit U-form; 0,40 kg

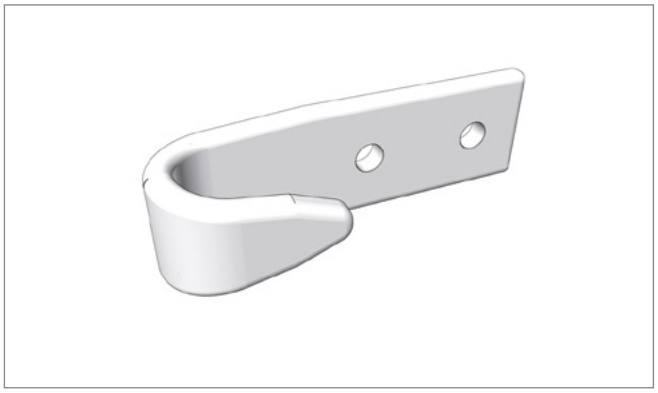

Pos. 17 **Edscha TS: 40 38 064 170**

ターポリンシートフック PA6 シルバー; 0,01 kg

Tarpaulin hook PA6 silver; 0,01 kg

SB-Profi

2008年現在 · *from 2008* (2971 2XXX)

補修部品 · *Spare parts*

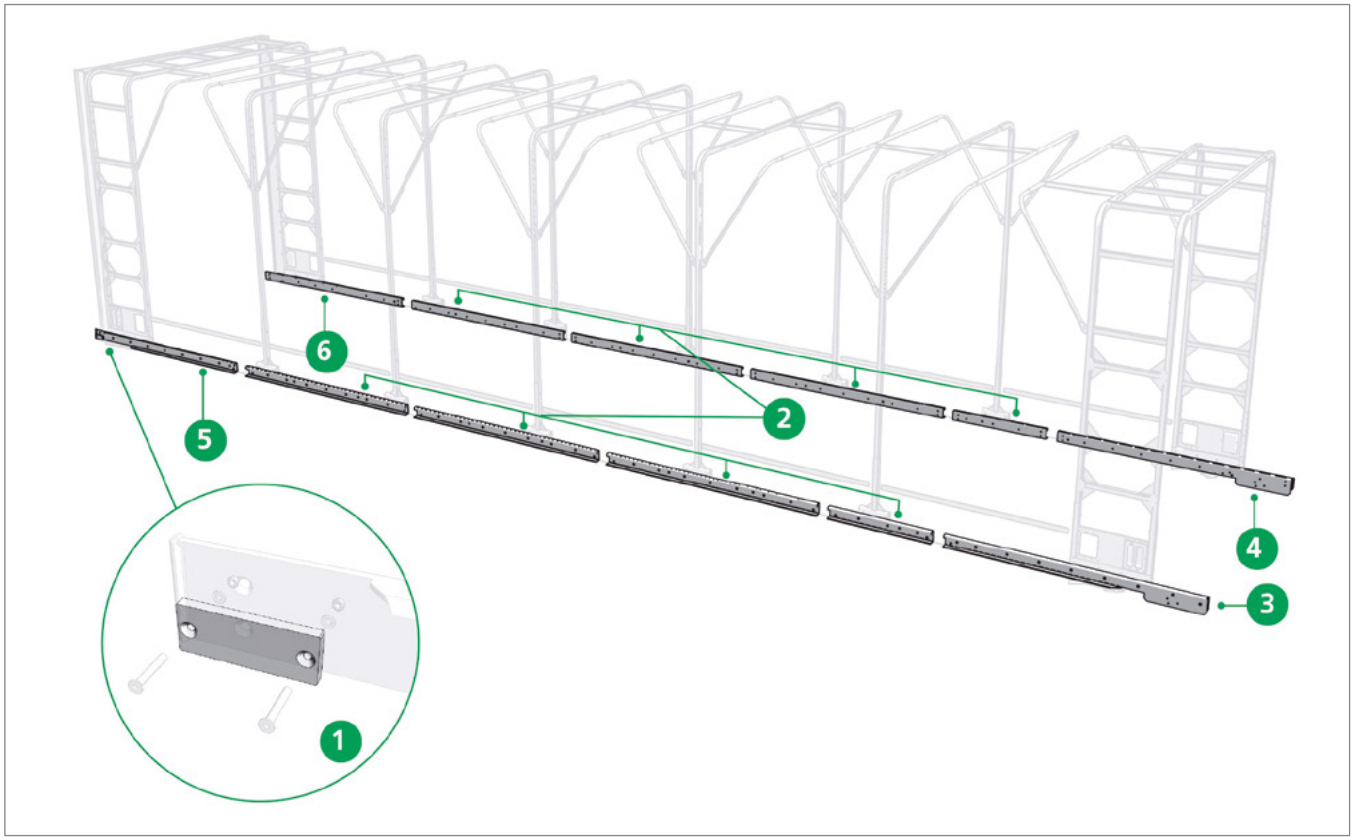

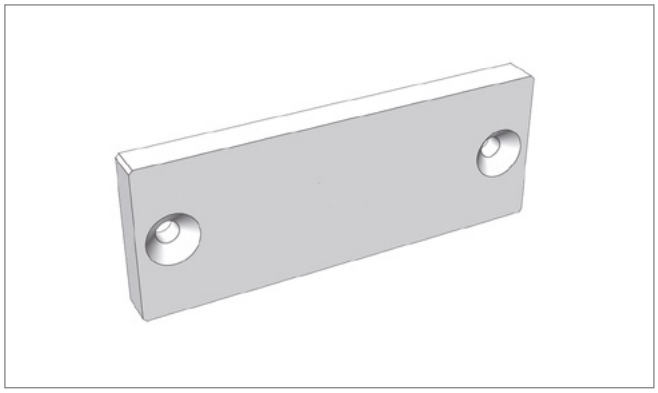

Pos. 1 **Edscha TS: 40 38 071 570**

摩耗板; 0,06 kg

Wear plate; 0,06 kg

Pos. 2 **Edscha TS: 40 38 056 130**

中間レール 2000; 13,01 kg

Middle rail 2000; 13,01 kg

補修部品 · *Spare parts*

Pos. 3 **Edscha TS: 40 38 056 150**

ボトムクロージャ左2010用エンドレール; 12,49 kg

End rail for ground closure left 2010; 12,49 kg

Pos. 4 **Edscha TS: 40 38 056 160**

ボトムクロージャ右2010用エンドレール; 12,49 kg

End rail for ground closure right 2010; 12,49 kg

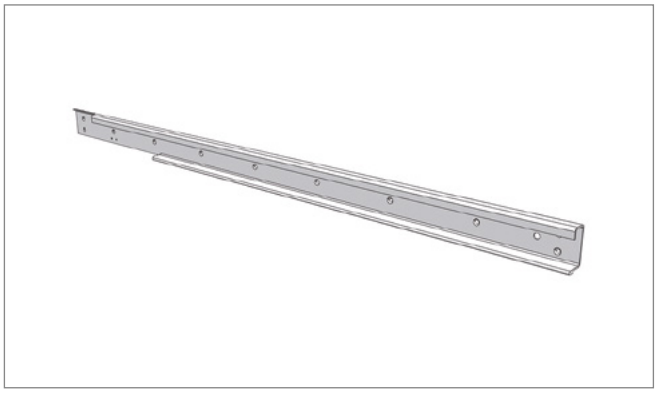

Pos. 5 **Edscha TS: 40 38 070 820**

ウォールクロージャ用拡張フロントレール 左 2010; 11,63 kg

Front rail extension for wall closure left 2010; 11,63 kg

Pos. 6 **Edscha TS: 40 38 070 830**

ウォールクロージャ用拡張フロントレール 右 2010; 11,63 kg

Front rail extension for wall closure right 2010; 11,63 kg

SB-Profi

2008年現在 · *from 2008* (2971 2XXX)

スペアパーツ前面 · *Spare parts front*

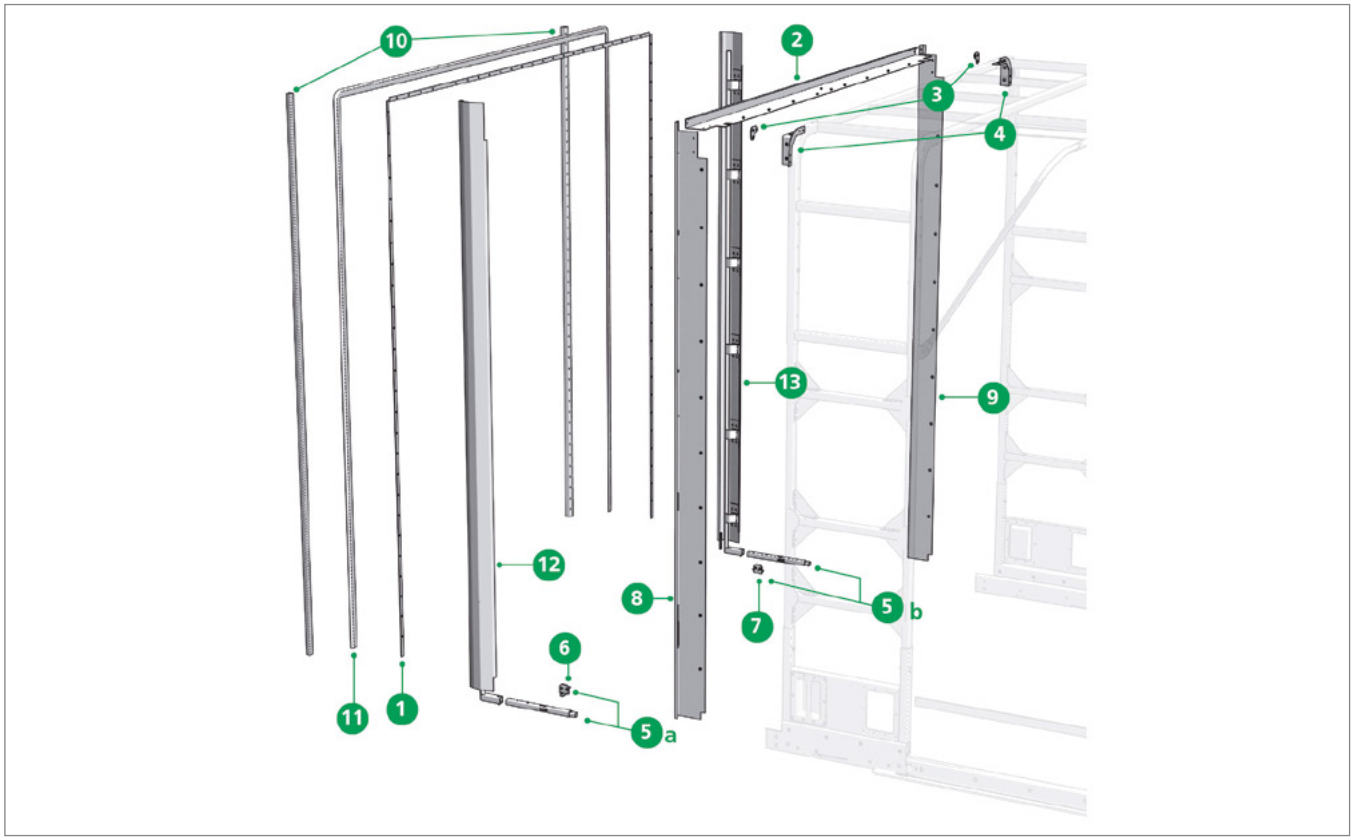

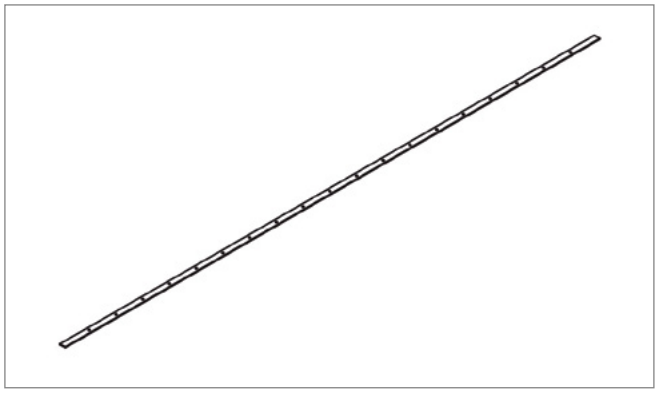

Pos. 1 **Edscha TS: 40 38 035 330**

ビード 3 x 20 x 2000 アルミ; 0,32 kg

Bead 3 x 20 x 2000 alloy; 0,32 kg

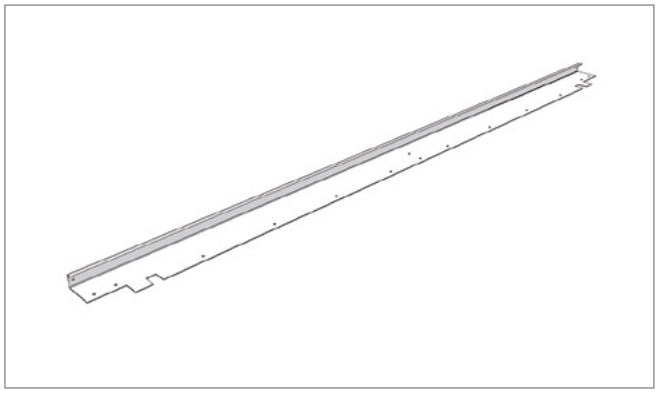

Pos. 2 **Edscha TS: 40 38 049 530**

ピラークロス接続 ルーフ 2550; 7,32 kg

Column crossmember 2550; 7,32 kg

スペアパーツ前面 · *Spare parts front*

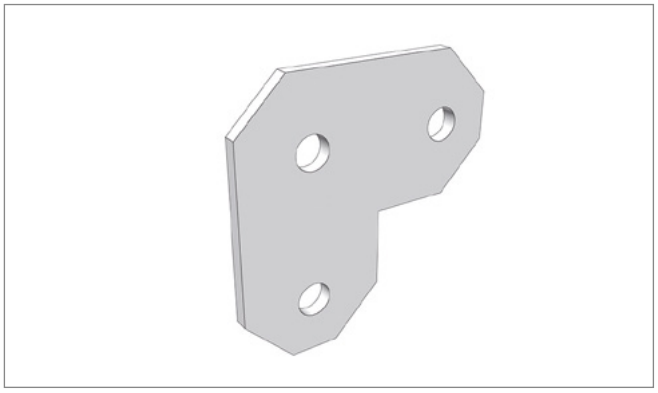

Pos. 3 **Edscha TS: 40 38 049 550**

補強板; 0,05 kg

Reinforcing; 0,05 kg

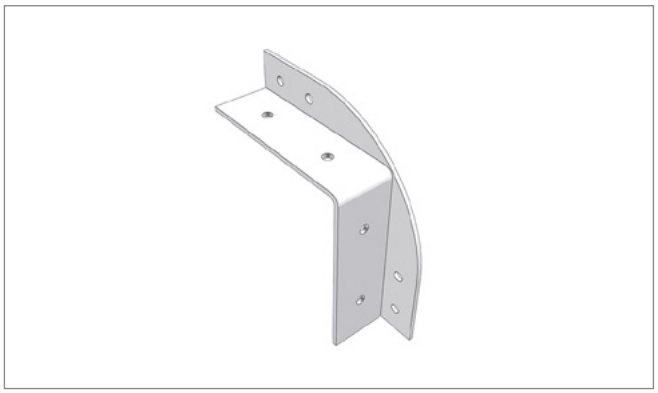

Pos. 4 **Edscha TS: 40 38 049 560**

補強プレート; 0,40 kg

Reinforcing welding part; 0,40 kg

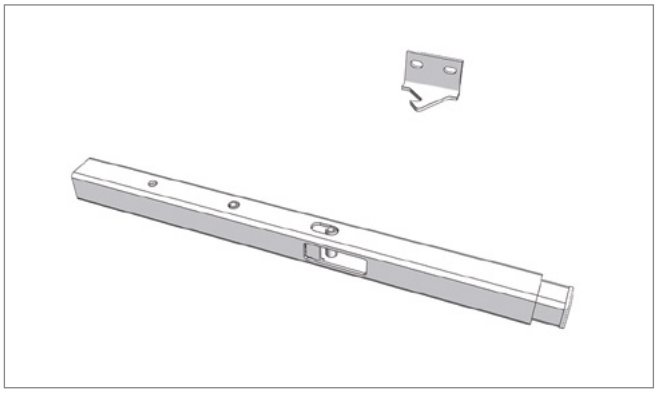

Pos. 5a **Edscha TS: 40 38 071 080**

クロージャ 左前; 1,00 kg

Locking front left; 1,00 kg

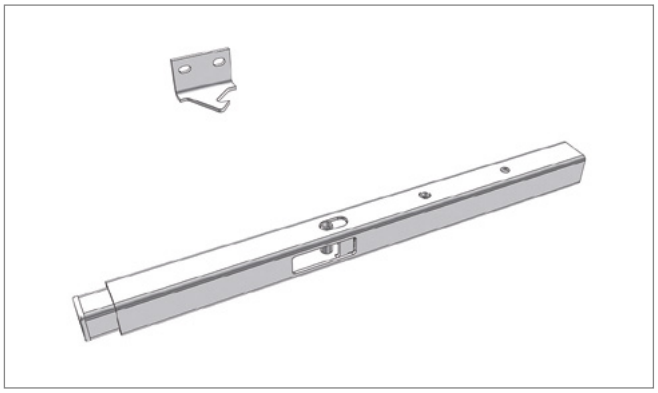

Pos. 5b **Edscha TS: 40 38 071 090**

クロージャ 右前; 1,00 kg

Locking front right; 1,00 kg

スペアパーツ前面 · *Spare parts front*

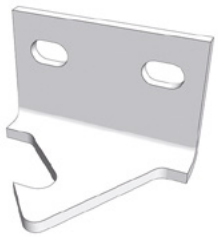

Pos. 6 **Edscha TS: 40 38 068 390**

フック 左; 0,11 kg

Catch left; 0,11 kg

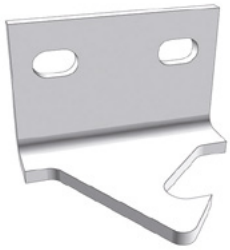

Pos. 7 **Edscha TS: 40 38 068 400**

フック 右; 0,11 kg

Catch right; 0,11 kg

Pos. 8 **Edscha TS: 40 38 051 490**

ピラー 2700 左; 7,72 kg

Column 2700 left; 7,72 kg

Pos. 9 **Edscha TS: 40 38 051 500**

ピラー 2700 右; 7,72 kg

Column 2700 right; 7,72 kg

SB-Profi

2008年現在 · *from 2008* (2971 2XXX)

スペアパーツ前面 · *Spare parts front*

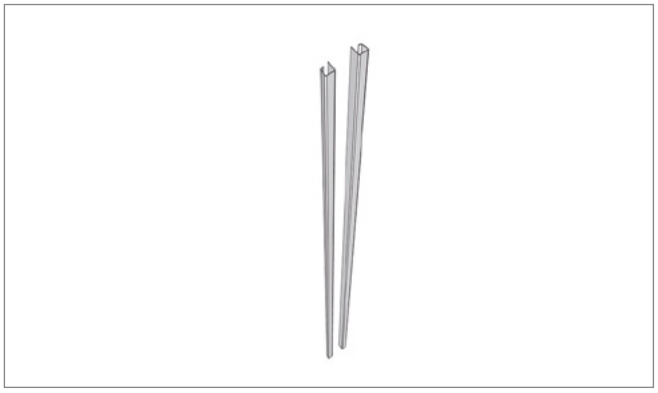

Pos. 10 **Edscha TS: 40 38 051 520**

C-Profile 2700 (2x); 3,86 kg

C-profile 2700 (2x); 3,86 kg

Pos. 11 **Edscha TS: 40 38 051 680**

シールプロファイル バルクヘッドクロージャ 10メートル; 2,00 kg

Sectional seal bulkhead lock 10 meter; 2,00 kg

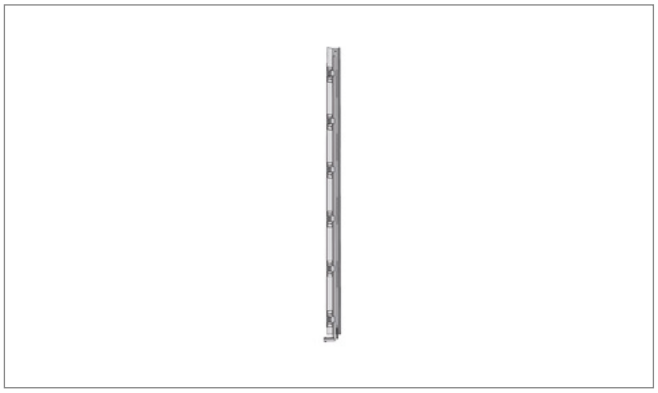

Pos. 12 **Edscha TS: 40 38 056 810**

アーム 2 / 2300 左; 11,26 kg

Arm 2 / 2300 left; 11,26 kg

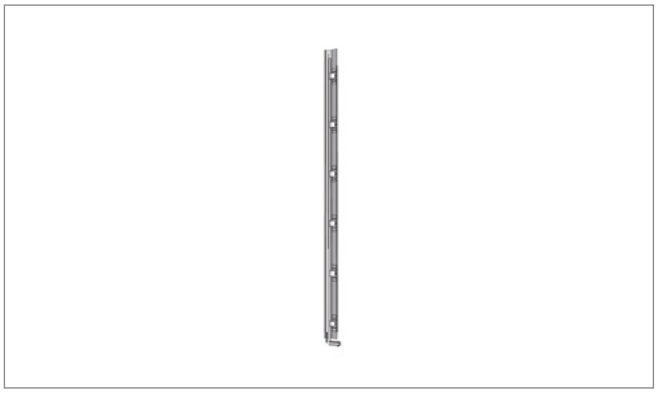

Pos. 13 **Edscha TS: 40 38 056 820**

アーム 2 / 2300 右; 11,26 kg

Arm 2 / 2300 right; 11,26 kg

SB-Profi

2008年現在 · *from 2008* (2971 2XXX)

補修部品 · *Spare parts*

Pos. - **Edscha TS: 40 38 036 790**

幅2650 - 2750用フレーム; 9,50 kg

Frame for width 2650 - 2750; 9,50 kg

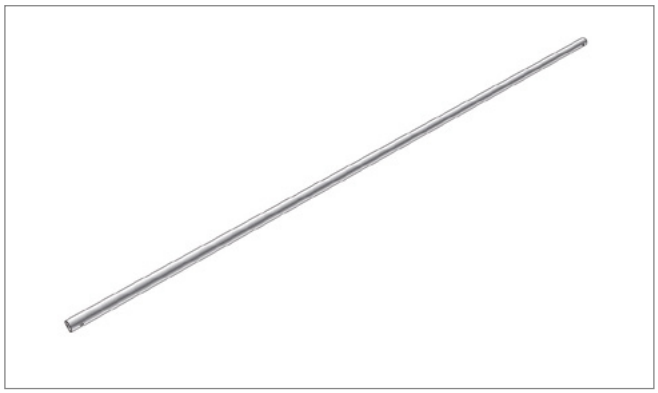

Pos. - **Edscha TS: 40 38 036 770**

幅2650 - 2750用クロスチューブ; 2,90 kg

Across tube for width 2650 - 2750; 2,90 kg

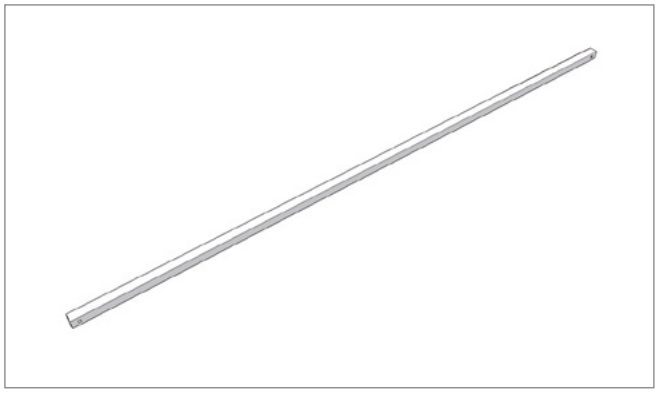

Pos. - **Edscha TS: 40 38 036 780**

幅2650 - 2750用長方形チューブ; 3,50 kg

Rectangular tube for width 2650 - 2750; 3,50 kg

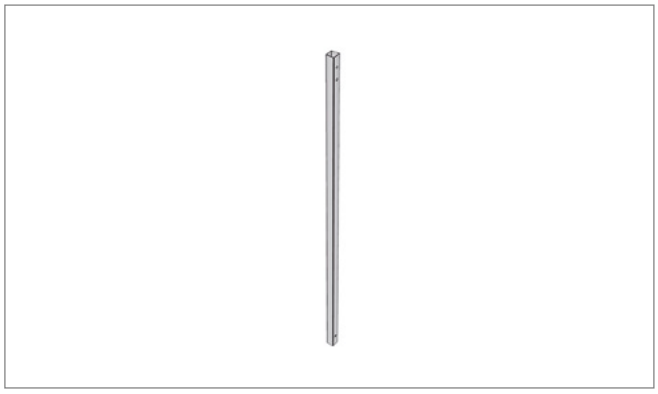

Pos. - **Edscha TS: 40 38 049 250**

高さ 2050 - 2500用長方形チューブ; 2,20 kg

Rectangular tube for hight 2050 - 2500; 2,20 kg

SB-Profi

2008年現在 · *from 2008* (2971 2XXX)

補修部品 · *Spare parts*

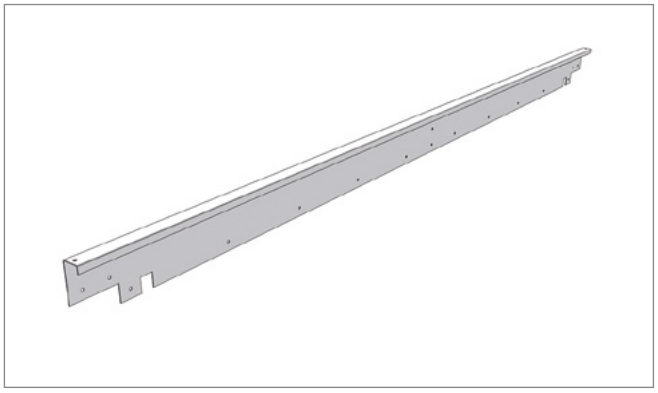

Pos. - **Edscha TS: 40 38 051 510**

ピラークロス接続 ルーフ 2700; 7,75 kg

Column crossmember 2700; 7,75 kg

Pos. - **Edscha TS: 40 38 049 600**

C-Profile 3000; 8,58 kg

C-profile 3000; 8,58 kg

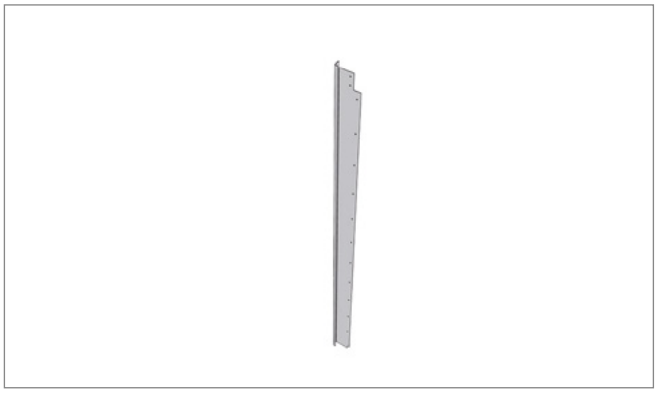

Pos. - **Edscha TS: 40 38 049 510**

ピラー 3000 左; 8,58 kg

Column 3000 left; 8,58 kg

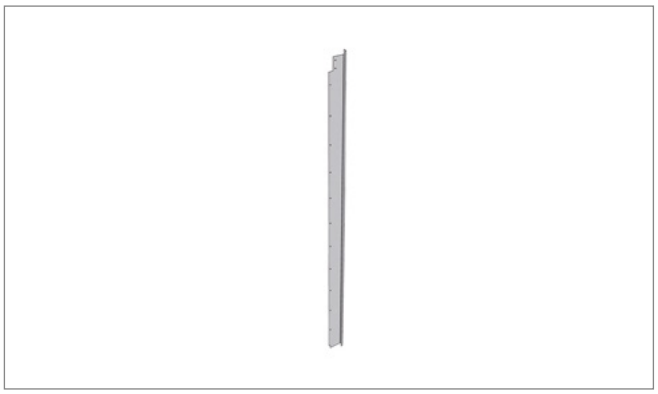

Pos. - **Edscha TS: 40 38 049 520**

ピラー 3000 右; 8,58 kg

Column 3000 right; 8,58 kg

補修部品 · *Spare parts*

Pos. - **Edscha TS: 40 38 049 730**

アーム 2 / 3000 左; 17,58 kg

Arm 2 / 3000 left; 17,58 kg

Pos. - **Edscha TS: 40 38 049 740**

アーム 2 / 3000 右; 17,58 kg

Arm 2 / 3000 right; 17,58 kg

Pos. - **Edscha TS: 40 38 051 570**

アーム 2 / 2700 左; 15,82 kg

Arm 2 / 2700 left; 15,82 kg

Pos. - **Edscha TS: 40 38 051 580**

アーム 2 / 2700 右; 15,82 kg

Arm 2 / 2700 right; 15,82 kg

その他の情報およびヘルプ · *Further information and help*

本製品に関する詳細な情報およびヘルプは、当社ウェブサイト内のダウンロードエリアなどでご覧いただけます。

Further information on this product as well as help is available on our website, e.g. in the download area.

www.EdschaTS.com

屋根構造 · *Roof Structure*

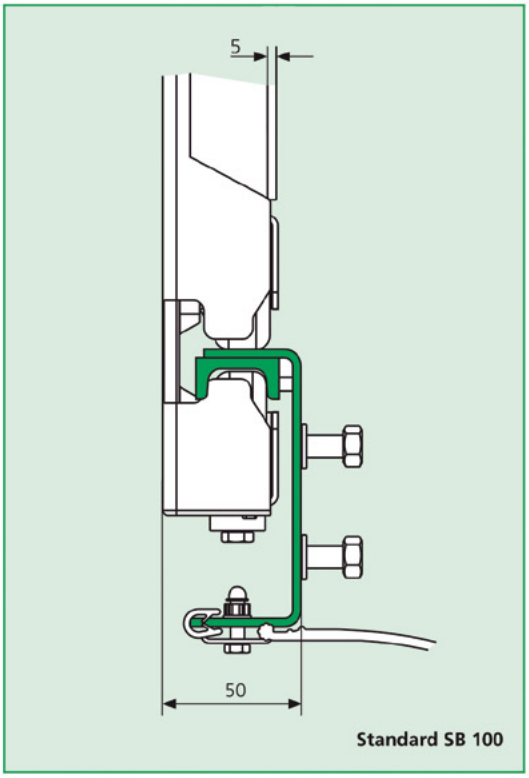

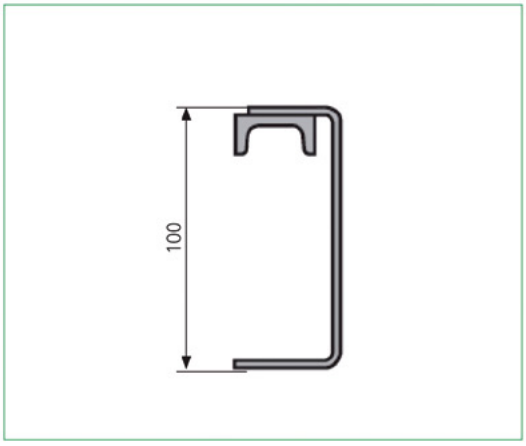

SB-Profi

2008年まで · *till 2008* (2971 2XXX)

概要 · *Overview*

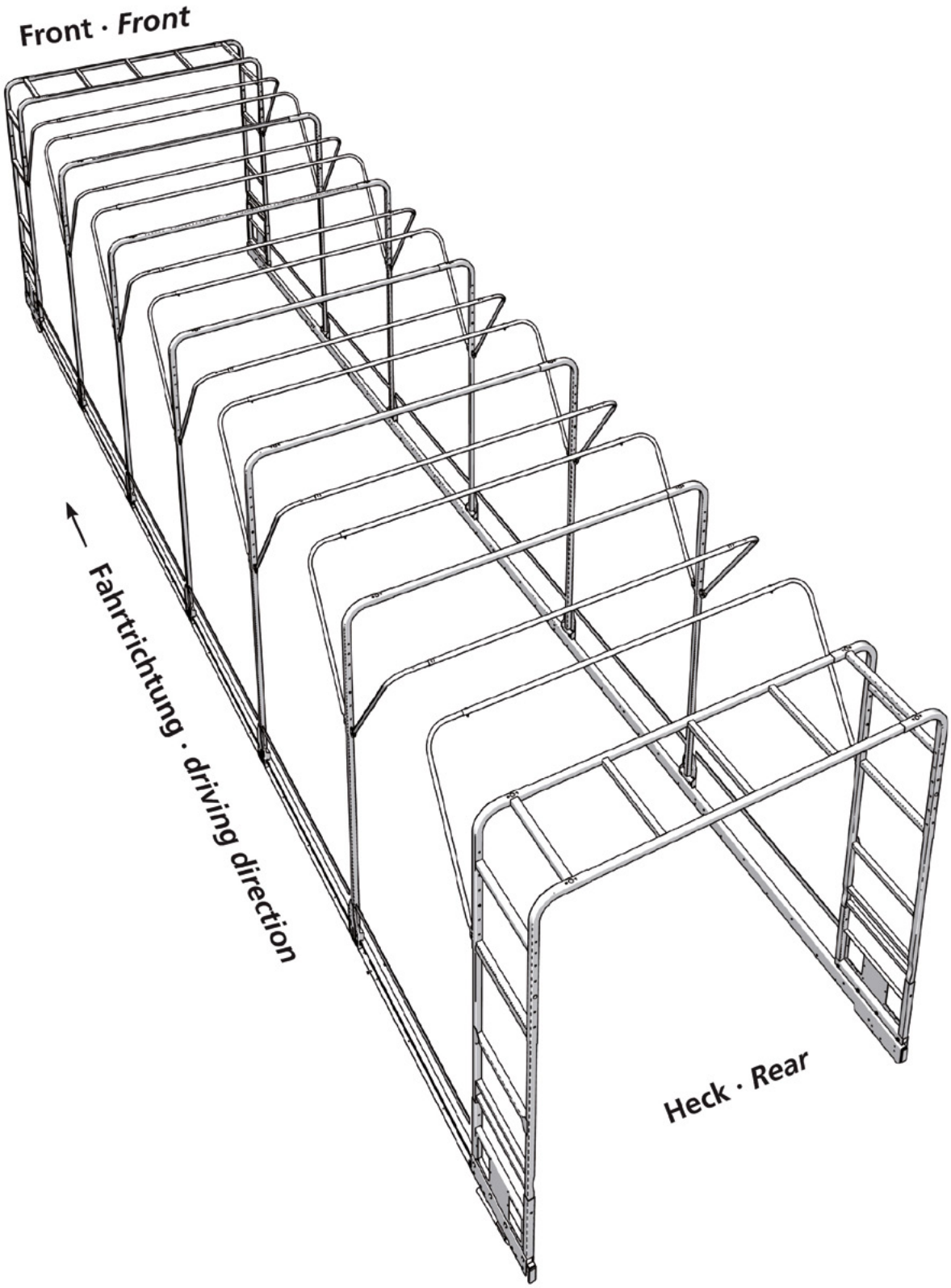

SB-Profi

2008年まで · *till 2008* (2971 2XXX)

補修部品 · *Spare parts*

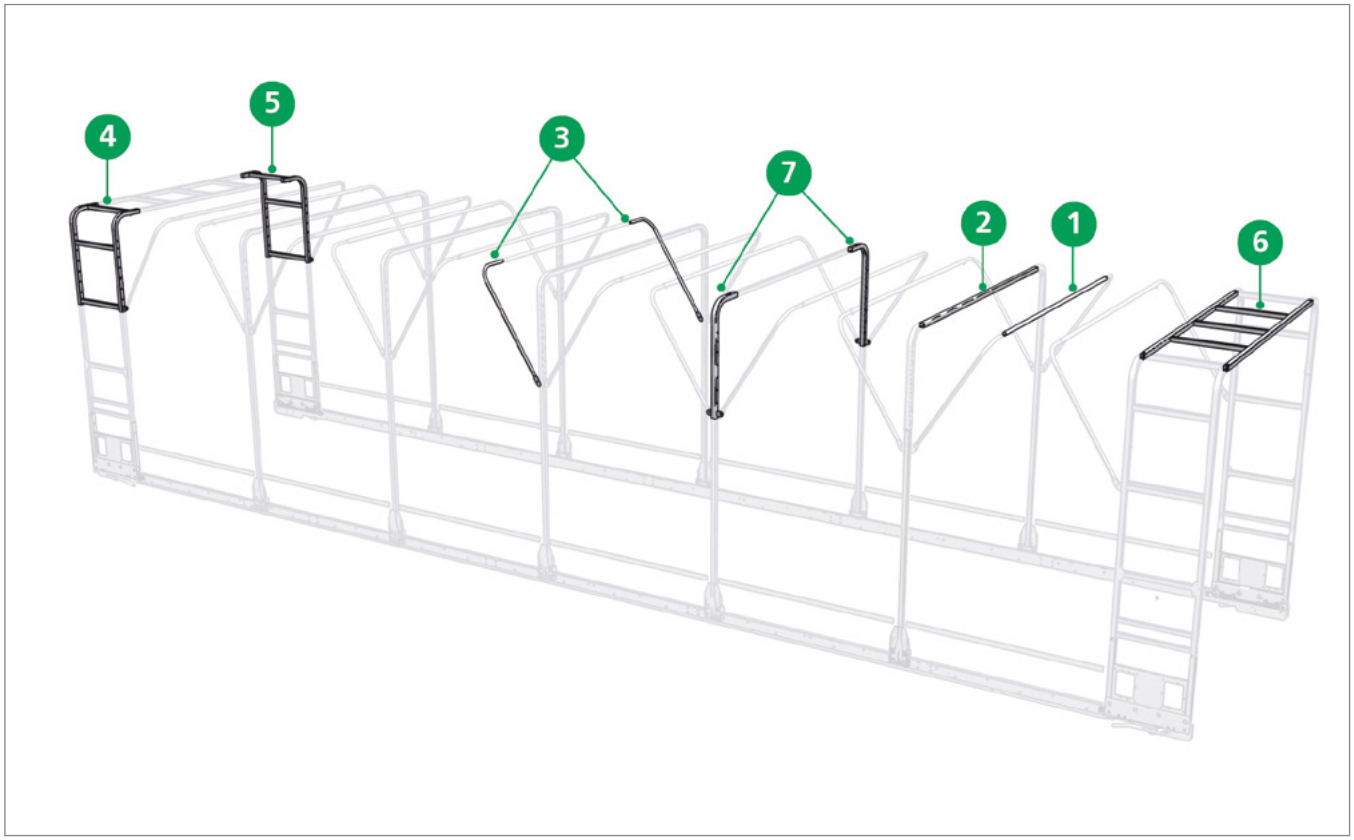

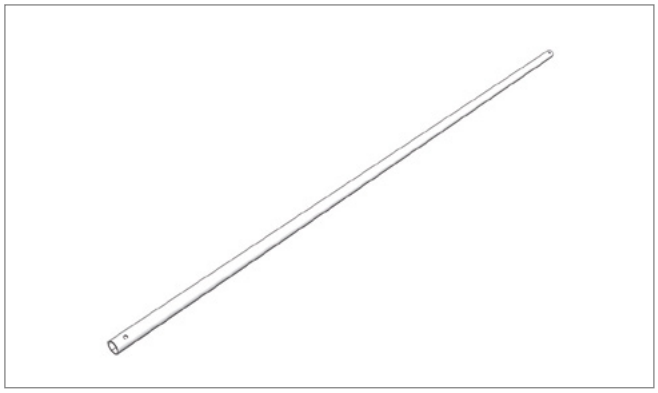

Pos. 1 **Edscha TS: 40 38 034 130**

幅2500-2600mm用クロスチューブ; 2,00 kg

Across tube for width 2500-2600mm; 2,00 kg

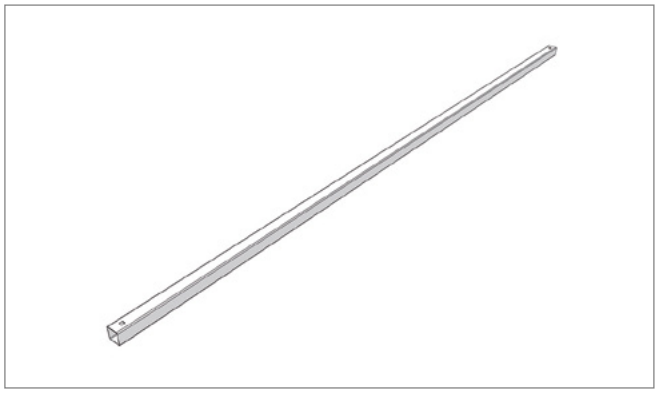

Pos. 2 **Edscha TS: 40 38 034 140**

幅2500-2600mm用長方形チューブ; 3,00 kg

Rectangular tube width 2500-2600mm; 3,00 kg

補修部品 · *Spare parts*

Pos. 3 **Edscha TS: 40 38 034 160**

Uボルト 25 x 2; 1,50 kg

Tube bow 25 x 2; 1,50 kg

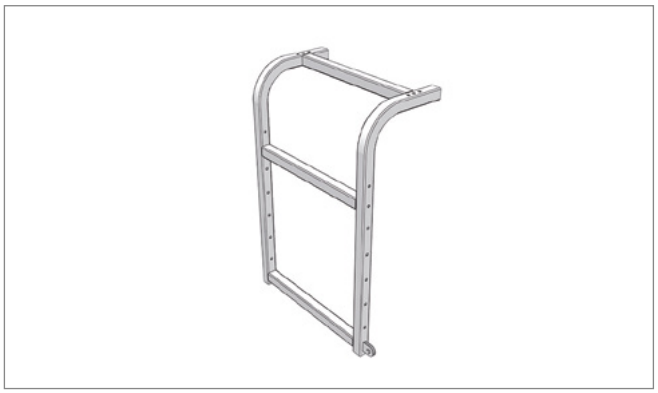

Pos. 4 **Edscha TS: 40 38 034 370**

ボウ エンドキャリッジ 左前／右後; 8,00 kg

Bow end carriage front left / rear right; 8,00 kg

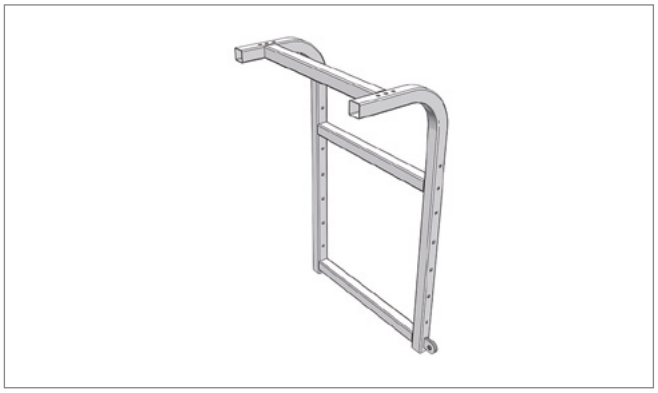

Pos. 5 **Edscha TS: 40 38 034 380**

ボウ エンドキャリッジ 右前／左後; 8,00 kg

Bow end carriage front right / rear left; 8,00 kg

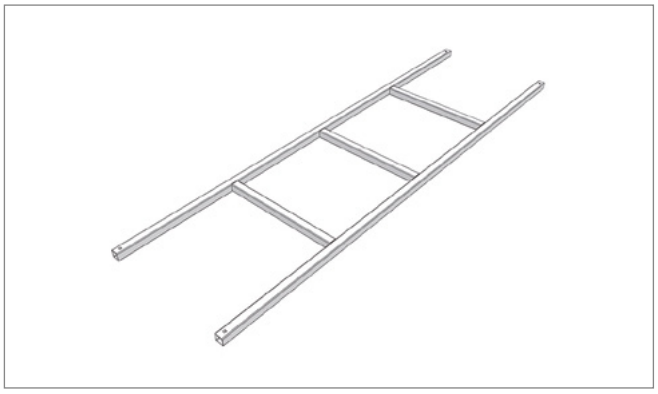

Pos. 6 **Edscha TS: 40 38 034 530**

幅2500 - 2600用フレーム; 9,00 kg

Frame for width 2500 - 2600; 9,00 kg

補修部品 · *Spare parts*

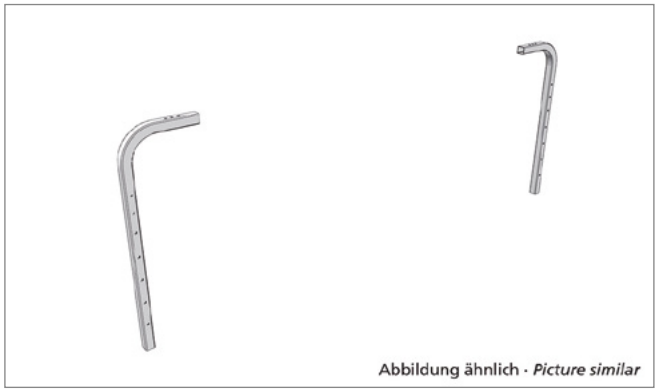

Pos. 7 **Edscha TS: 40 38 034 540**

ボウ ミドルキャリッジ; 2,00 kg

Bow middel carriage; 2,00 kg

SB-Profi

2008年まで · *till 2008* (2971 2XXX)

スペアパーツテール · *Spare parts rear*

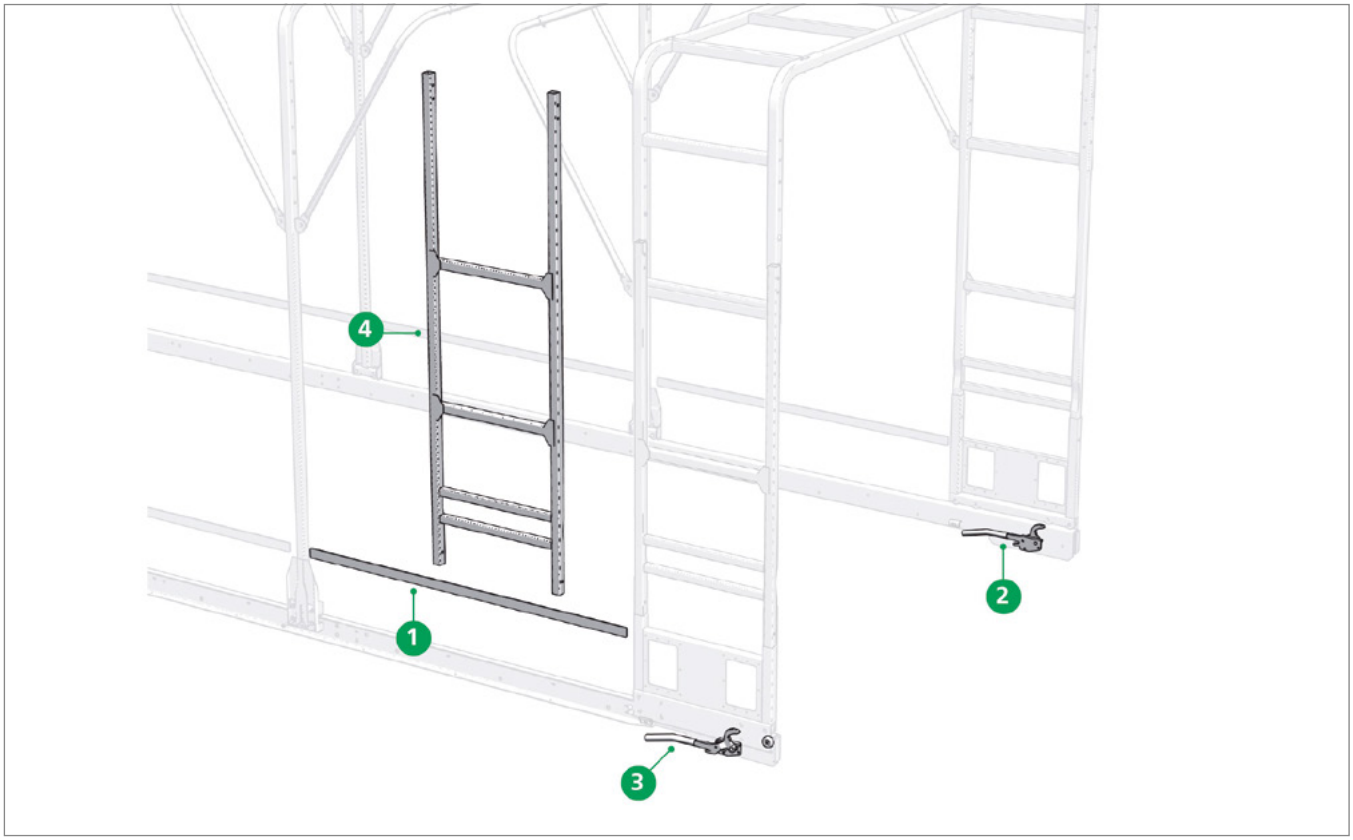

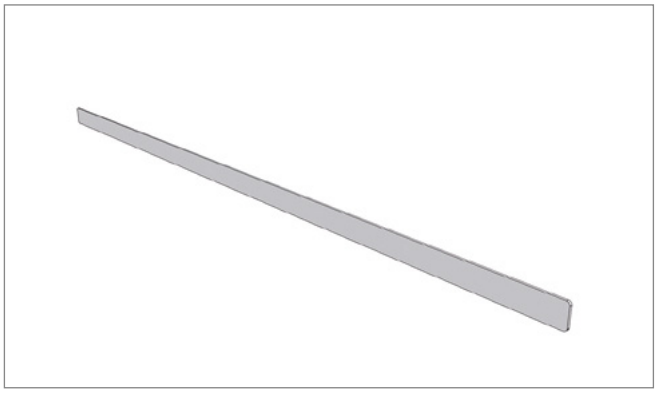

Pos. 1 **Edscha TS: 40 38 035 490**

板ばね; 0,34 kg

Plane spring; 0,34 kg

Pos. 2 **Edscha TS: 40 38 035 510**

ボトムクロージャ 左前／右後; 1,30 kg

Bottom locking handle front left / rear right; 1,30 kg

スペアパーツテール · *Spare parts rear*

Pos. 3 **Edscha TS: 40 38 035 520**

ボトムクロージャ 右前／左後; 1,30 kg

Bottom locking handle front right / rear left; 1,30 kg

Pos. 4 **Edscha TS: 40 38 050 760**

2550 - 3000用フレーム; 9,17 kg

Frame für 2550 - 3000; 9,17 kg

SB-Profi

2008年まで · *till 2008* (2971 2XXX)

スペアパーツ前面 · *Spare parts front*

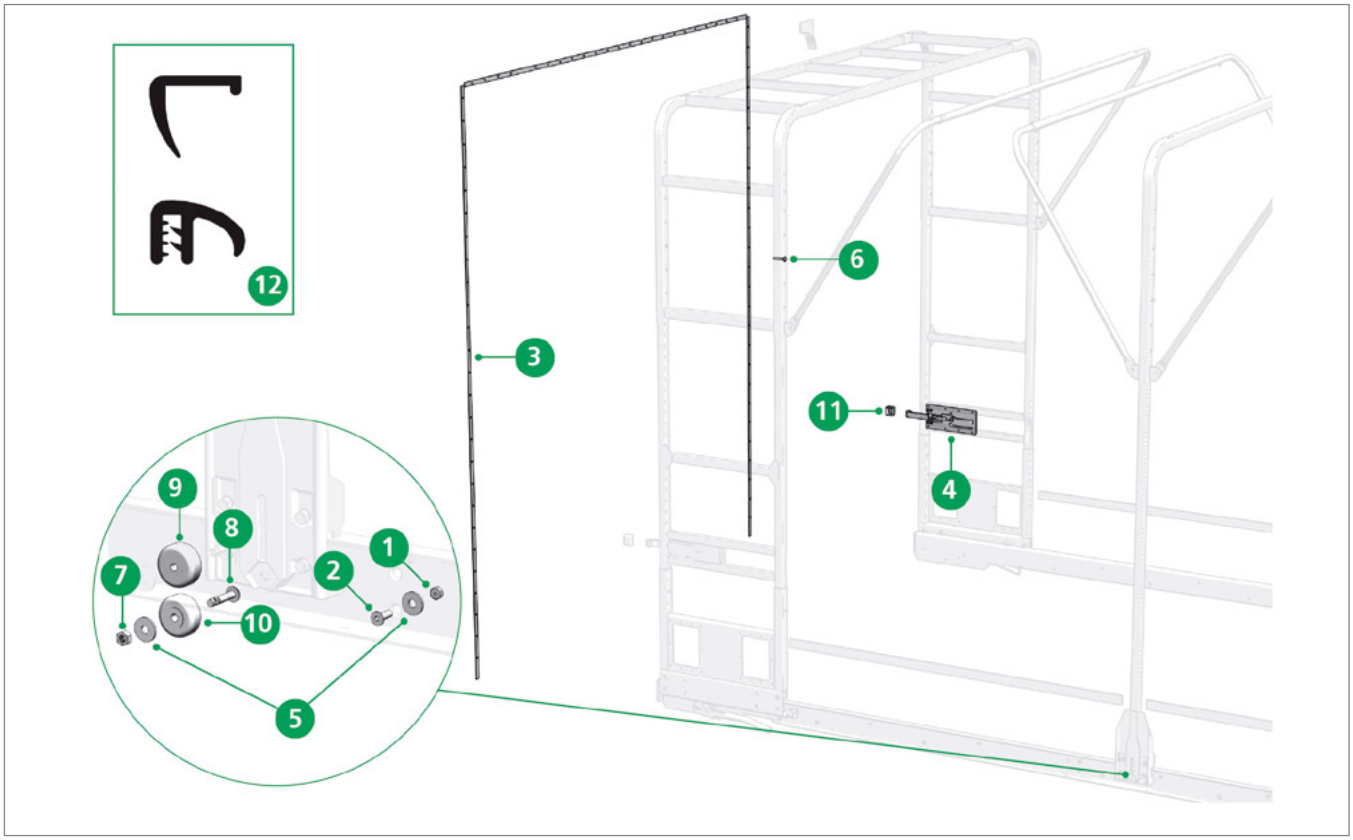

Pos. 1 **Edscha TS: 40 00 079 459**

六角ナット M 8; 0,01 kg

Hexagonal nut M 8; 0,01 kg

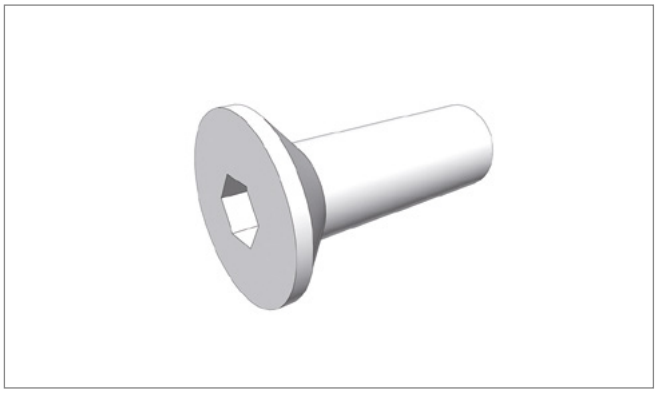

Pos. 2 **Edscha TS: 40 01 005 682**

皿頭ねじ M 8 x 25; 0,01 kg

Countersunk screw M 8 x 25; 0,01 kg

スペアパーツ前面 · *Spare parts front*

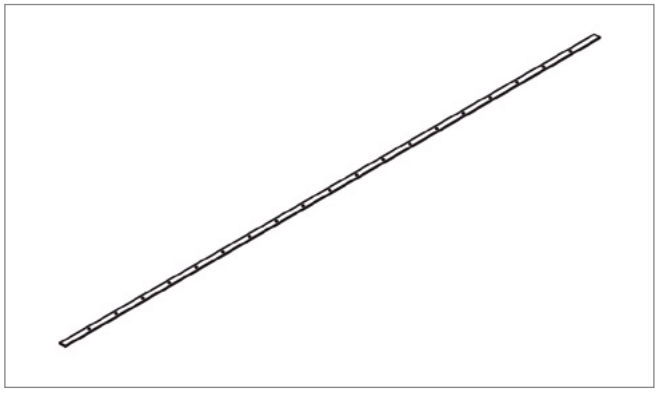

Pos. 3 **Edscha TS: 40 38 035 330**

ビード 3 x 20 x 2000 アルミ; 0,32 kg

Bead 3 x 20 x 2000 alloy; 0,32 kg

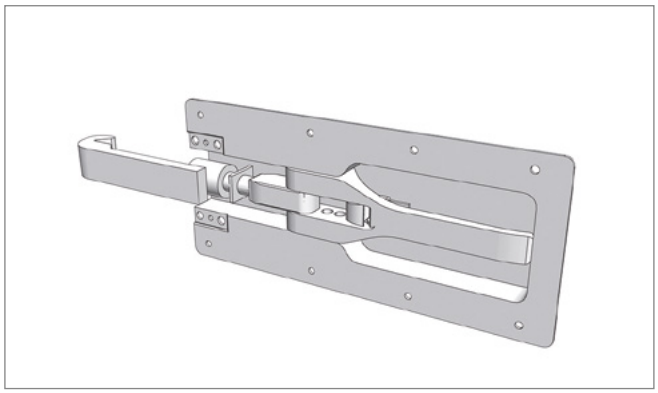

Pos. 4 **Edscha TS: 40 38 035 530**

ウォールクロージャ; 1,30 kg

Wall closure; 1,30 kg

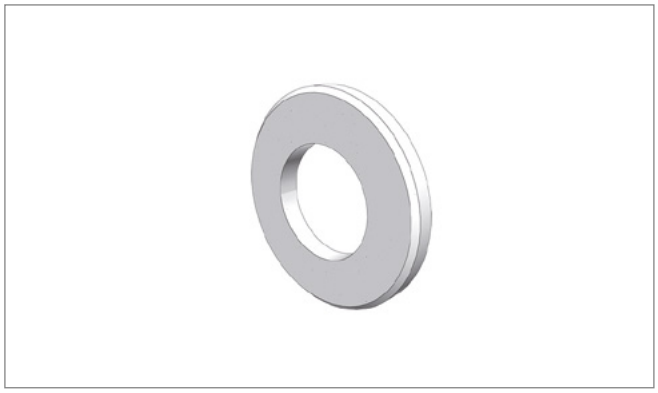

Pos. 5 **Edscha TS: 40 00 078 575**

ワッシャ 8 x 24; 0,01 kg

Washer 8 x 24; 0,01 kg

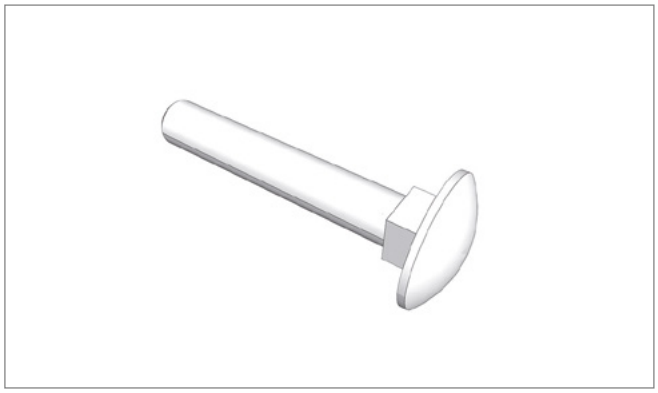

Pos. 6 **Edscha TS: 40 00 078 202**

丸頭ねじ M 8 x 50; 0,02 kg

Round head screw M 8 x 50; 0,02 kg

スペアパーツ前面 · *Spare parts front*

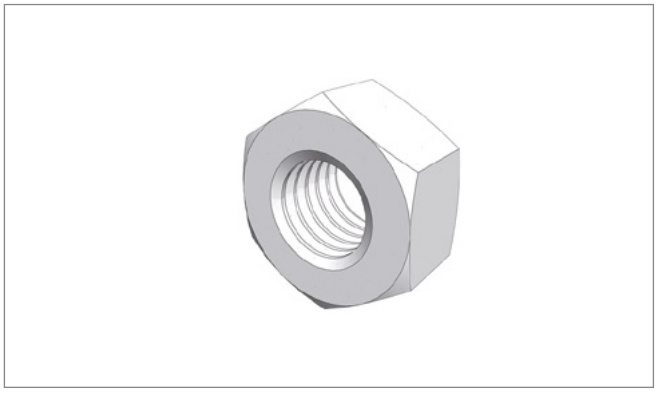

Pos. 7 **Edscha TS: 40 00 079 473**

六角ナット M 8 V; 0,01 kg

Hexagonal nut M 8 V; 0,01 kg

Pos. 8 **Edscha TS: 40 01 006 936**

丸平頭ねじ M 8 x 35; 0,05 kg

Fillister head screw M 8 x 35; 0,05 kg

Pos. 9 **Edscha TS: 40 01 008 844**

ローラー D=45 B=20; 0,05 kg

Roller D=45 B=20; 0,05 kg

Pos. 10 **Edscha TS: 40 01 008 845**

ローラー D=45 B=18.5; 0,10 kg

Roller D=45 B=18,5; 0,10 kg

スペアパーツ前面 · *Spare parts front*

Pos. 11 **Edscha TS: 40 38 035 690**

支柱ポケット; 0,15 kg

Stanchion pocket; 0,15 kg

Ohne Abbildung · ***Without image***

Pos. 12 **Edscha TS: 40 38 037 920**

バルクヘッド シールプロファイルキット

Seal profile kit bulkhead

補修部品 · *Spare parts*

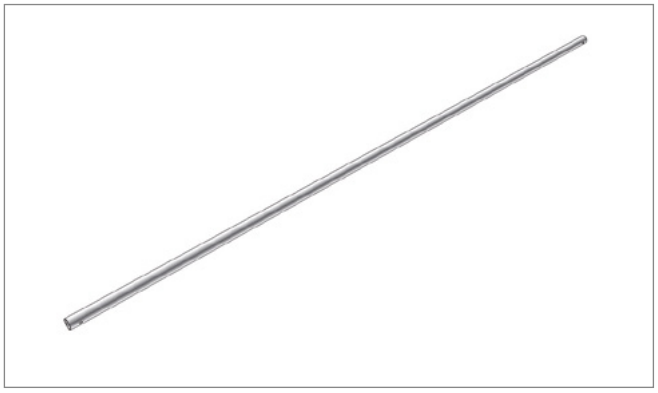

Pos. - **Edscha TS: 40 38 036 770**

幅2650 - 2750用クロスチューブ; 2,90 kg

Across tube for width 2650 - 2750; 2,90 kg

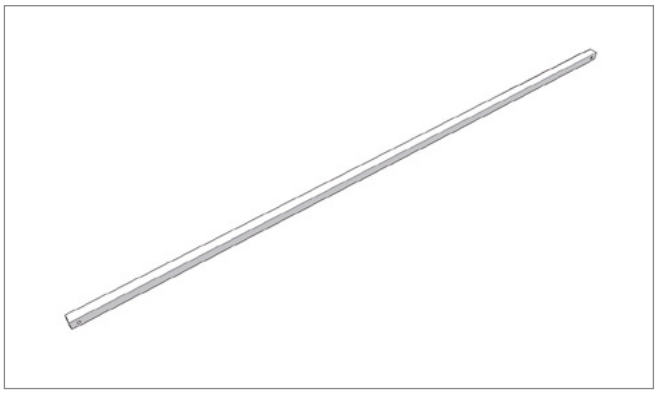

Pos. - **Edscha TS: 40 38 036 780**

幅2650 - 2750用長方形チューブ; 3,50 kg

Rectangular tube for width 2650 - 2750; 3,50 kg

Pos. - **Edscha TS: 40 38 036 790**

幅2650 - 2750用フレーム; 9,50 kg

Frame for width 2650 - 2750; 9,50 kg

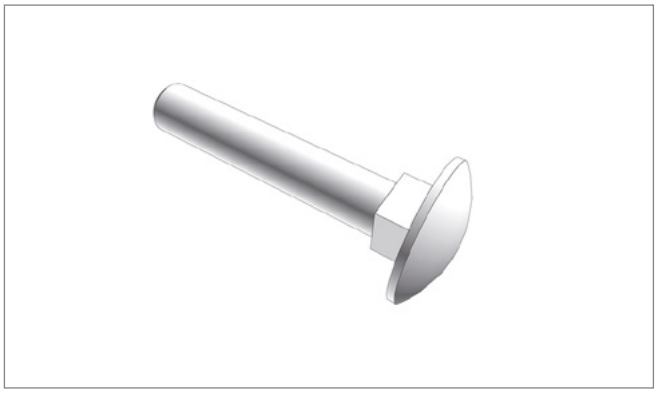

Pos. - **Edscha TS: 40 00 078 225**

丸頭ねじ M 8 x 42; 0,02 kg

Round head screw M 8 x 42; 0,02 kg

補修部品 · *Spare parts*

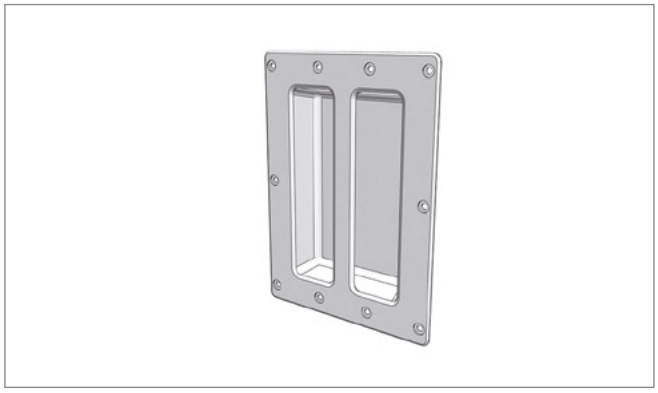

Pos. - **Edscha TS: 40 01 013 445**

凹型グリップ; 0,37 kg

Recessed grip; 0,37 kg

その他の情報およびヘルプ · *Further information and help*

本製品に関する詳細な情報およびヘルプは、当社ウェブサイト内のダウンロードエリアなどでご覧いただけます。

Further information on this product as well as help is available on our website, e.g. in the download area.

www.EdschaTS.com

屋根構造 · *Roof Structure*

CS-UltraLine II / CurtainSider-UL/HD

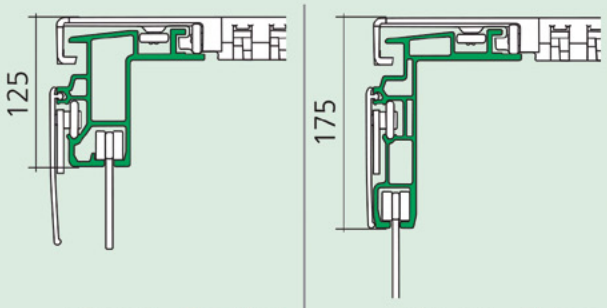

Standard · ***Standard***

Volumen · ***Volume***

CS-Profi / CS Lite

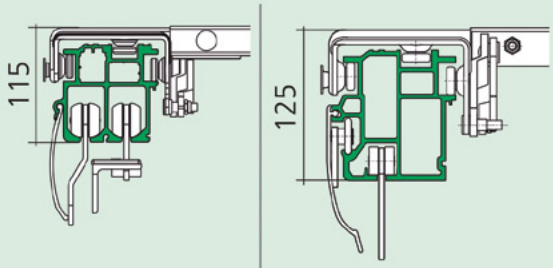

CS-Profi 115

CS-Profi 125

CS-Lite Plus

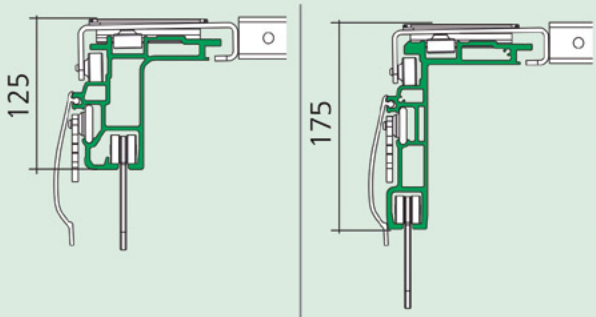

Standard · ***Standard***

Volumen · ***Volume***

概要 · *Overview*

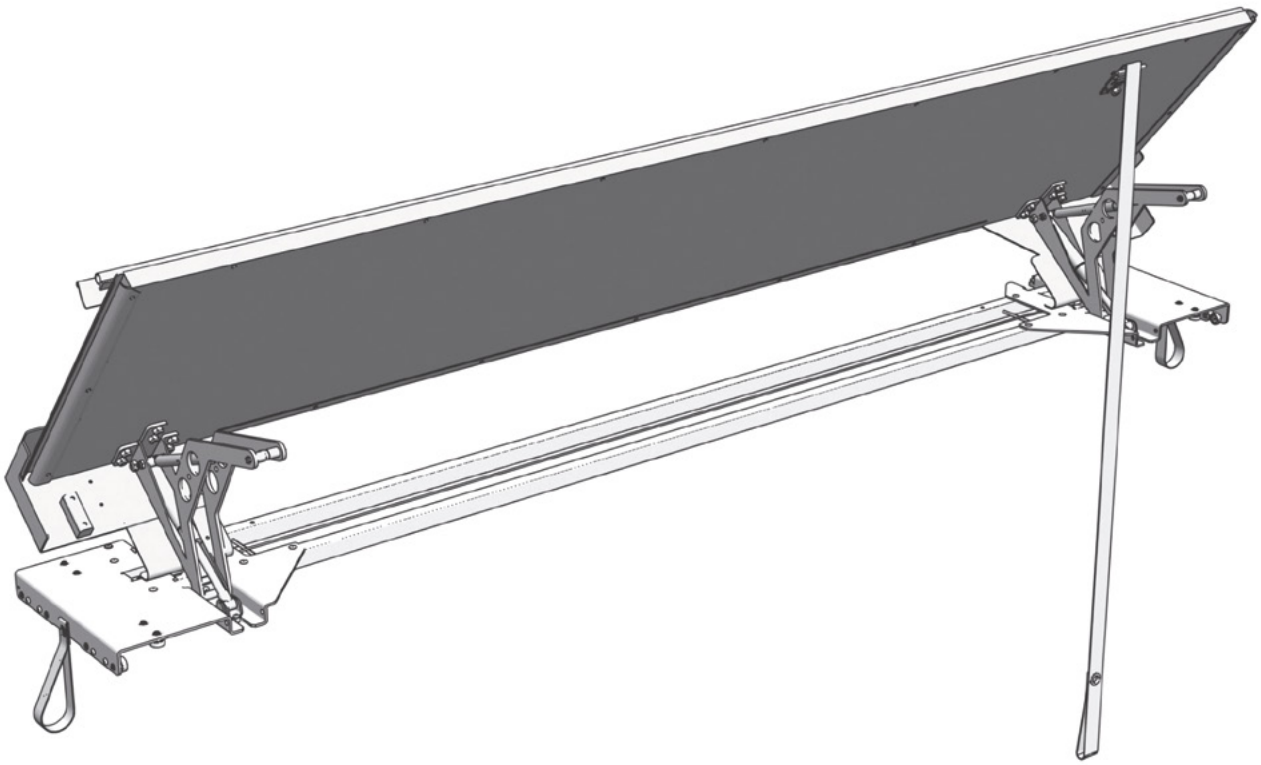

スペアパーツ TailWing · *Spare parts TailWing*

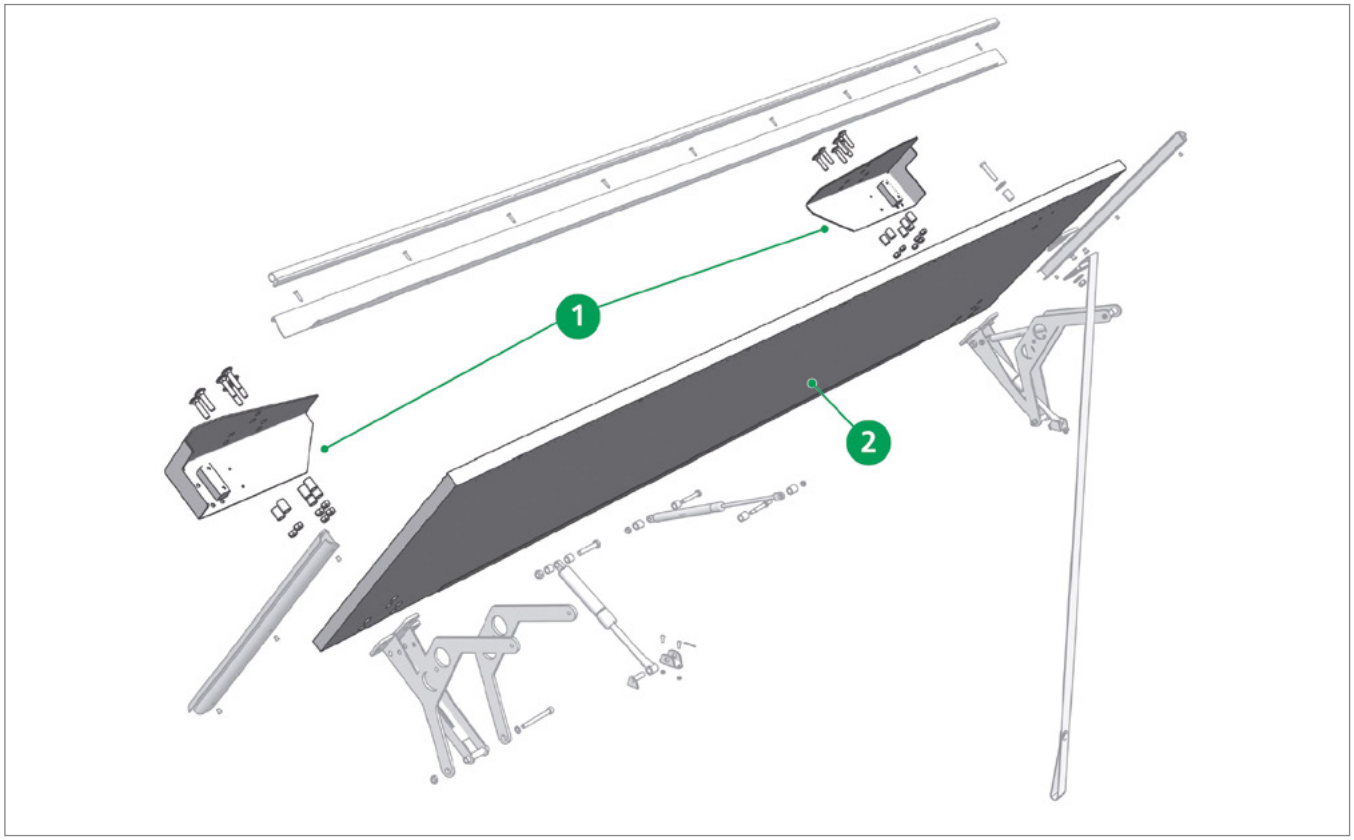

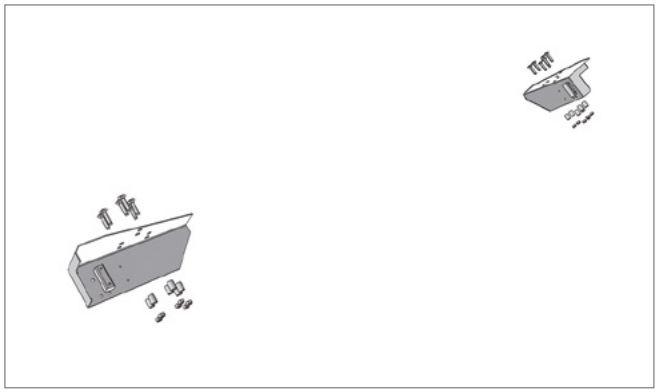

Pos. 1 **Edscha TS: 42 21 480 002**

修理キット コーナーピース UltraLine II / CurtainSider-UL / HD; 2,49 kg

Repair set Cornerpieces UltraLine II / CurtainSider-UL / HD; 2,49 kg

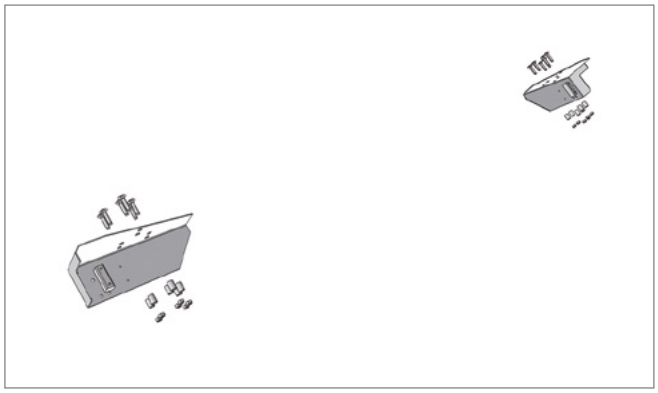

Pos. 1 **Edscha TS: 42 21 480 006**

修理キット コーナーピース UltraLine II XL / CS-UL / HD XL; 2,49 kg

Repair set Cornerpieces UltraLine II XL / CS-UL / HD; 2,49 kg

スペアパーツ TailWing · *Spare parts TailWing*

Pos. 1 **Edscha TS: 42 21 500 002**

修理キット コーナーピース CS Lite / CS Profi; 2,49 kg

Repair set Cornerpieces CS Lite / CS Profi; 2,49 kg

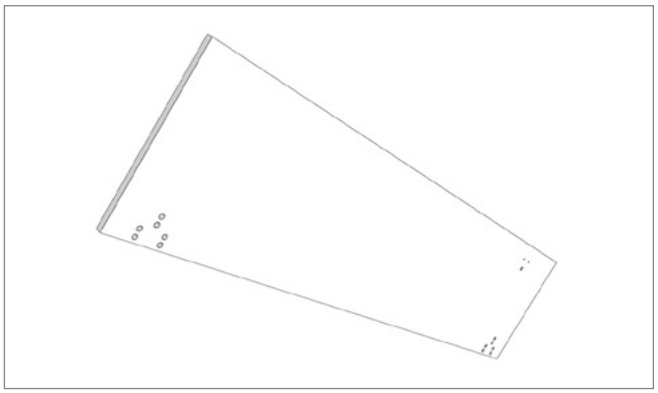

Pos. 2 **Edscha TS: 40 00 000 814**

パネル

Panel

スペアパーツ TailWing · *Spare parts TailWing*

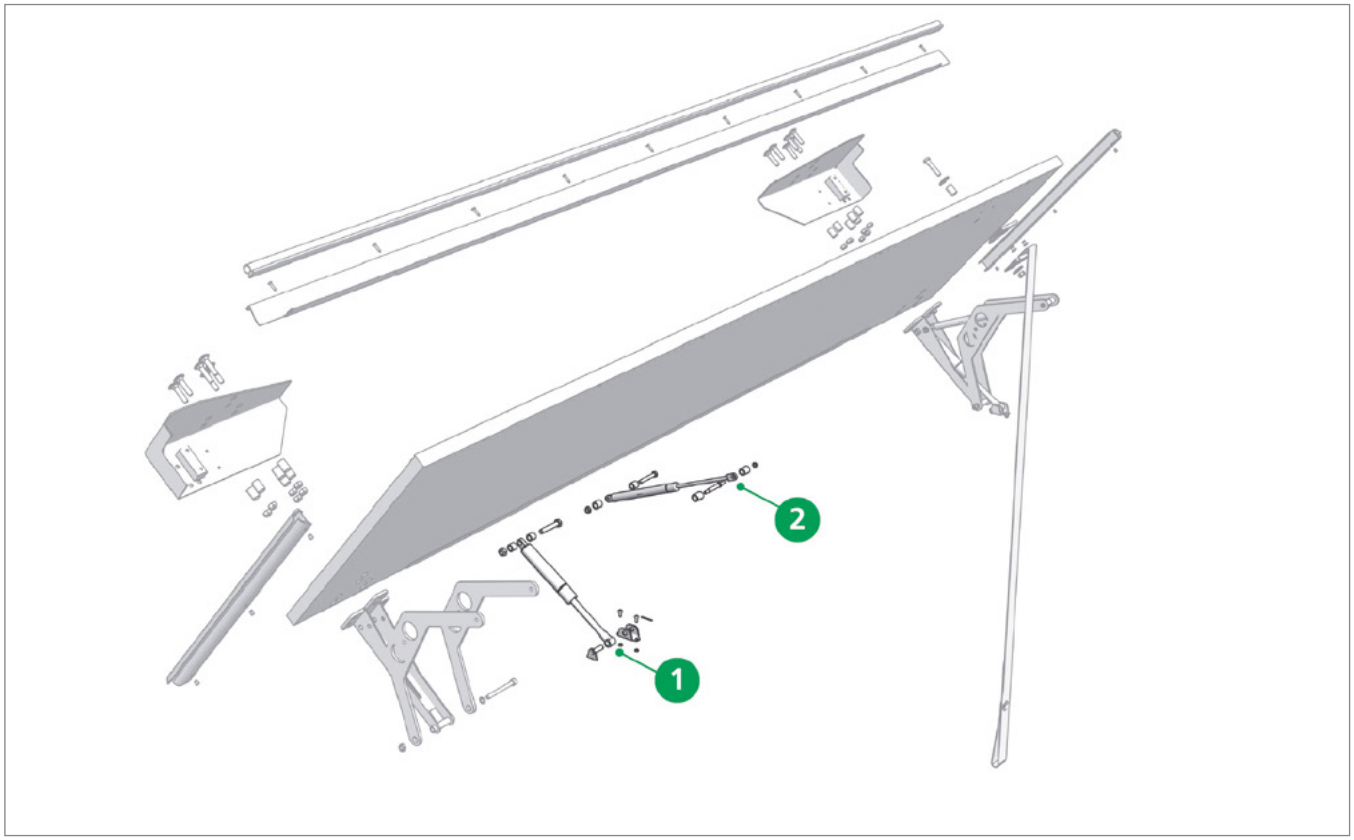

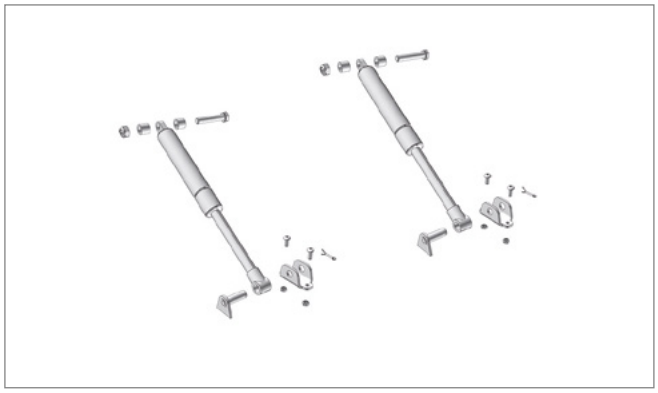

Pos. 1 **Edscha TS: 42 35 440 001**

修理キット ガススプリング大 1100 N; 1,41 kg

Repair set big gas spring 1100 N; 1,41 kg

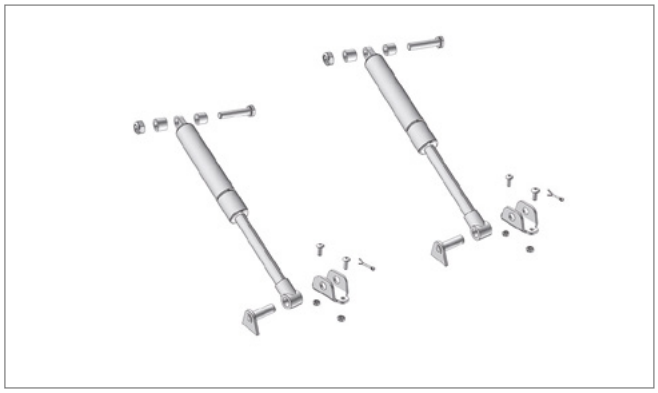

Pos. 1 **Edscha TS: 42 35 440 002**

修理キット ガススプリング大 1700 N; 0,25 kg

Repair set big gas spring 1700 N; 0,25 kg

スペアパーツ TailWing · *Spare parts TailWing*

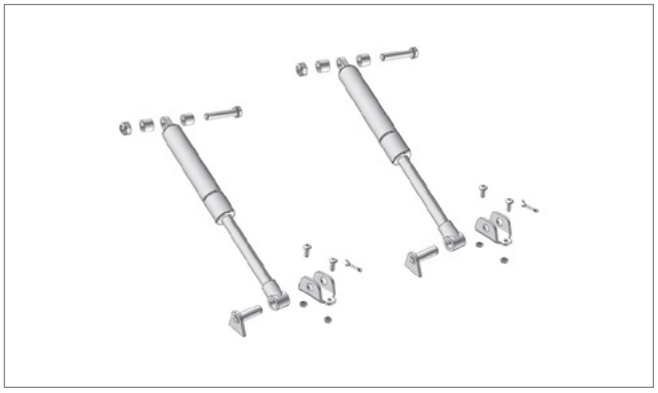

Pos. 1 **Edscha TS: 42 35 440 003**

修理キット ガススプリング大 2100 N; 0,25 kg

Repair set big gas spring 2100 N; 0,25 kg

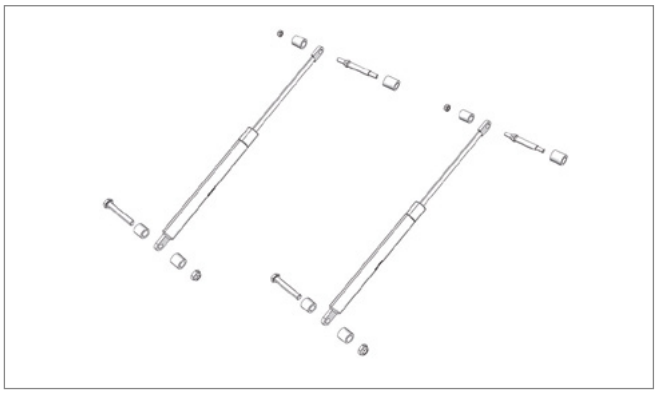

Pos. 2 **Edscha TS: 42 35 440 004**

修理キット ガススプリング 100 N; 0,10 kg

Repair set gas spring 100 N; 0,10 kg

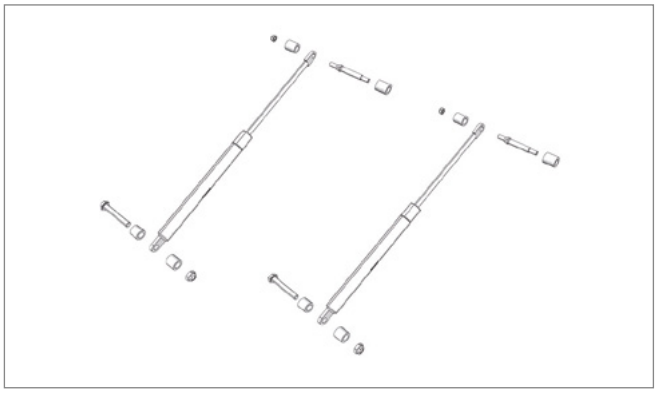

Pos. 2 **Edscha TS: 42 35 440 005**

修理キット ガススプリング 200 N; 0,10 kg

Repair set gas spring 200 N; 0,10 kg

スペアパーツ TailWing · *Spare parts TailWing*

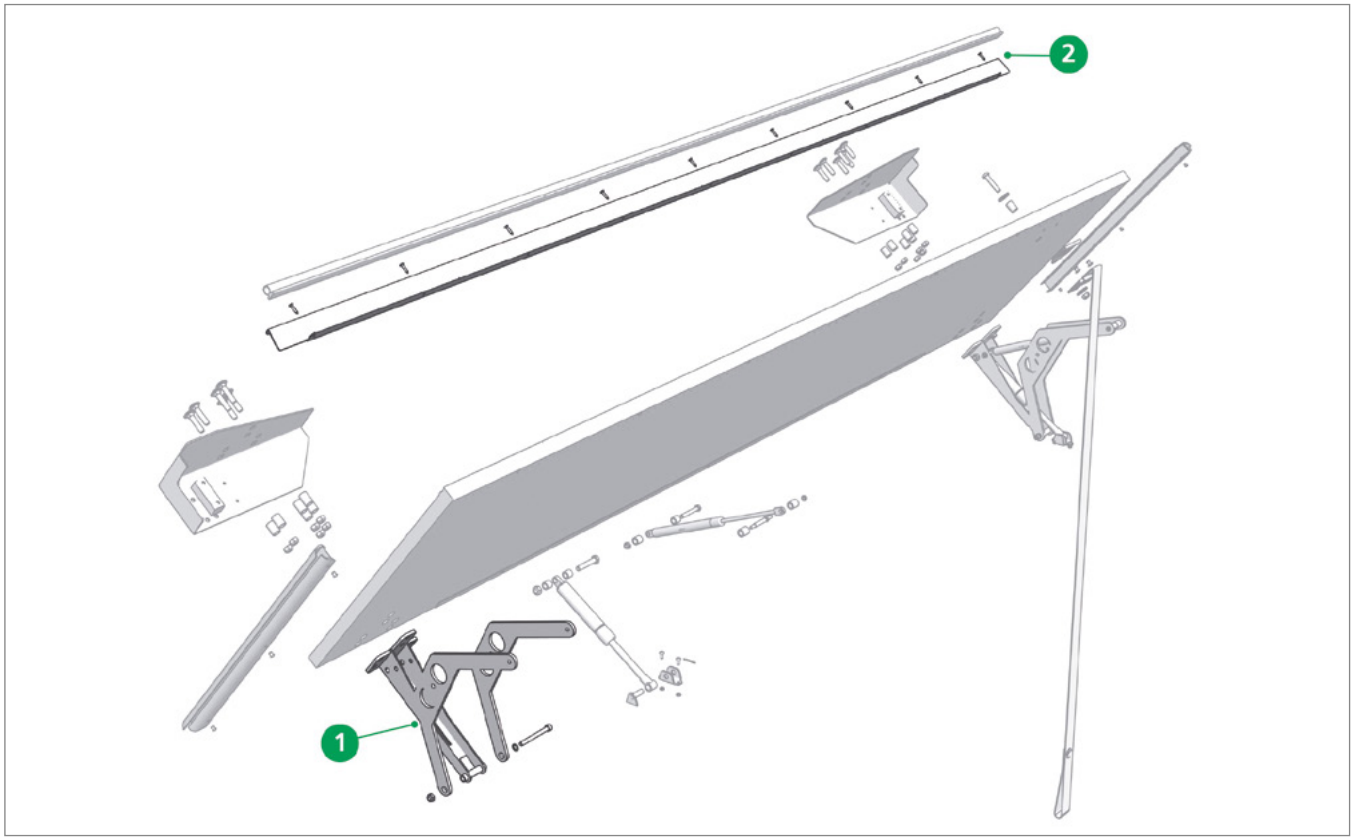

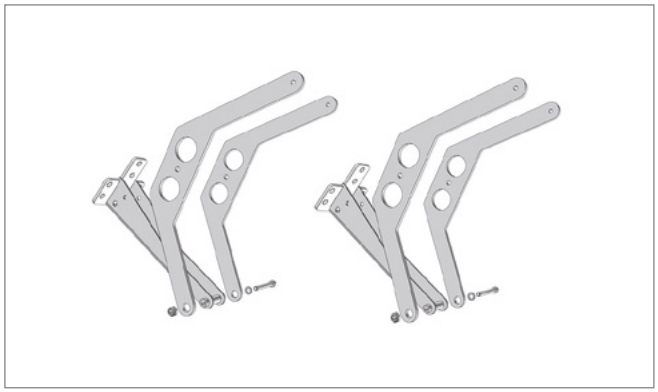

Pos. 1 **Edscha TS: 42 35 440 006**

修理キット レバージョイント; 5,37 kg

Repair set lever hinges; 5,37 kg

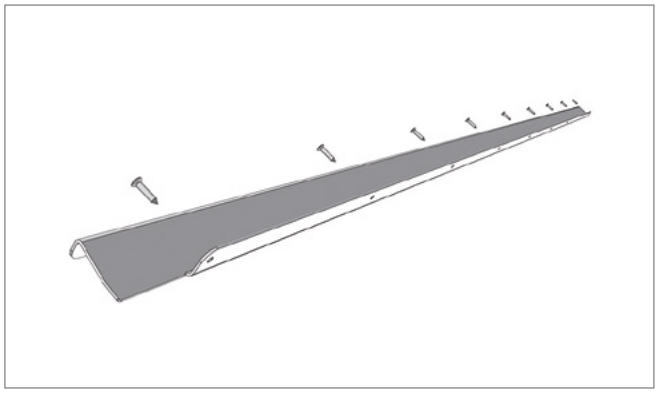

Pos. 2 **Edscha TS: 42 35 440 007**

修理キット 雨プロファイル; 1,16 kg

Repair set Rain profile; 1,16 kg

スペアパーツ TailWing · *Spare parts TailWing*

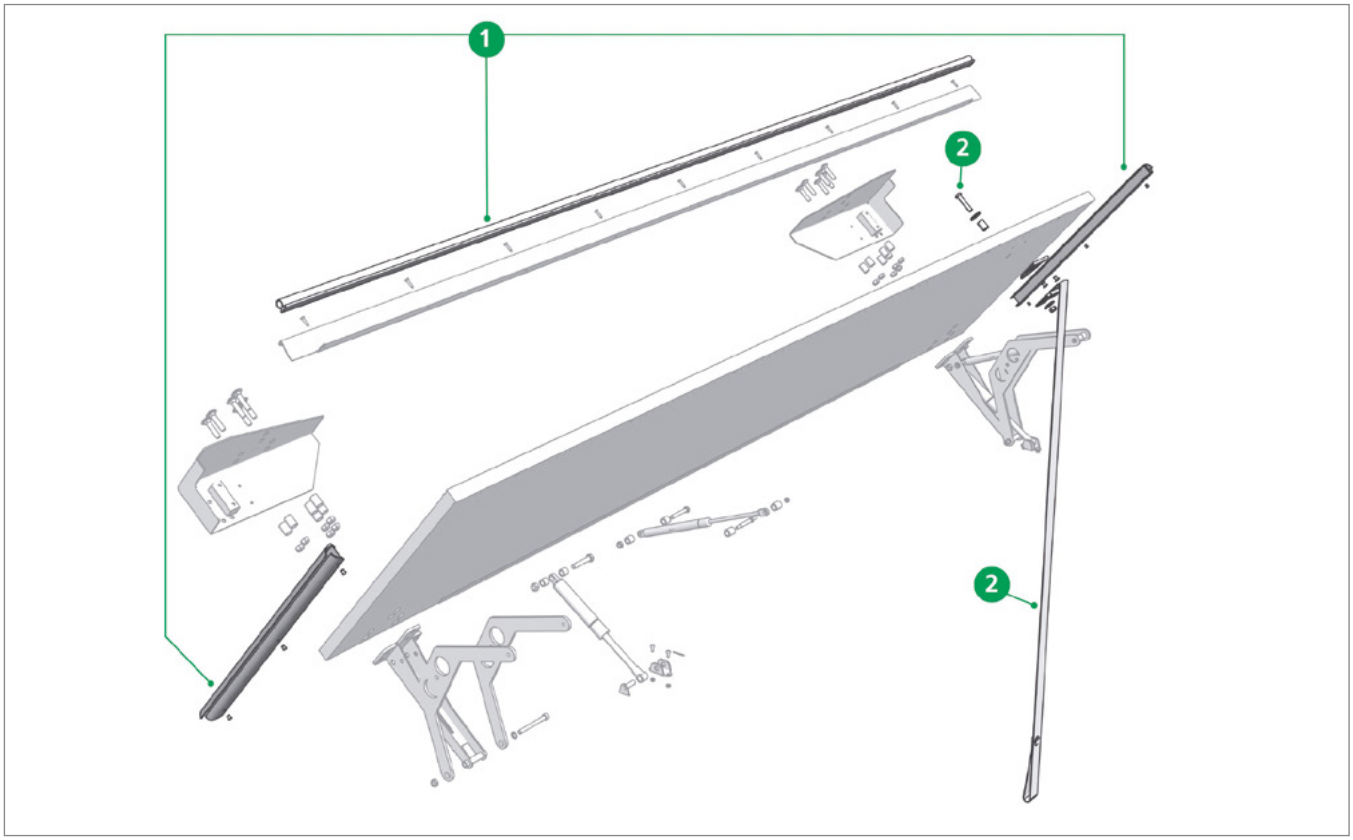

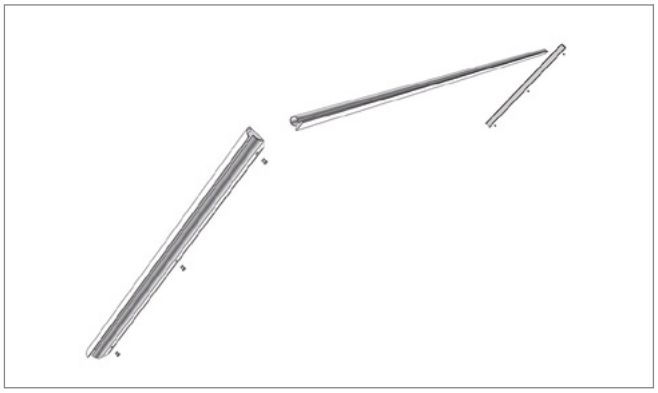

Pos. 1 **Edscha TS: 42 35 440 008**

修理キット シーリング; 2,00 kg

Repairset Rubbers; 2,00 kg

Pos. 2 **Edscha TS: 42 35 440 009**

修理キット プルロープ; 0,10 kg

Repair set Pull rope; 0,10 kg

その他の情報およびヘルプ · *Further information and help*

インストラクション · *Manual*

取扱説明書 TailWing I、25言語

User Manual TailWing I, 25 languages

インストラクション · *Manual*

組立手順書 TailWing I, ドイツ語-英語

Assembly Instructions TailWing I, german-english

インストラクション · *Manual*

リペアマニュアル TailWing I, ドイツ語-英語

Repairing Instructions TailWing I, german-english

本製品に関する詳細な情報およびヘルプは、当社ウェブサイト内のダウンロードエリアなどでご覧いただけます。

Further information on this product as well as help is available on our website, e.g. in the download area.

www.EdschaTS.com

屋根構造 · *Roof Structure*

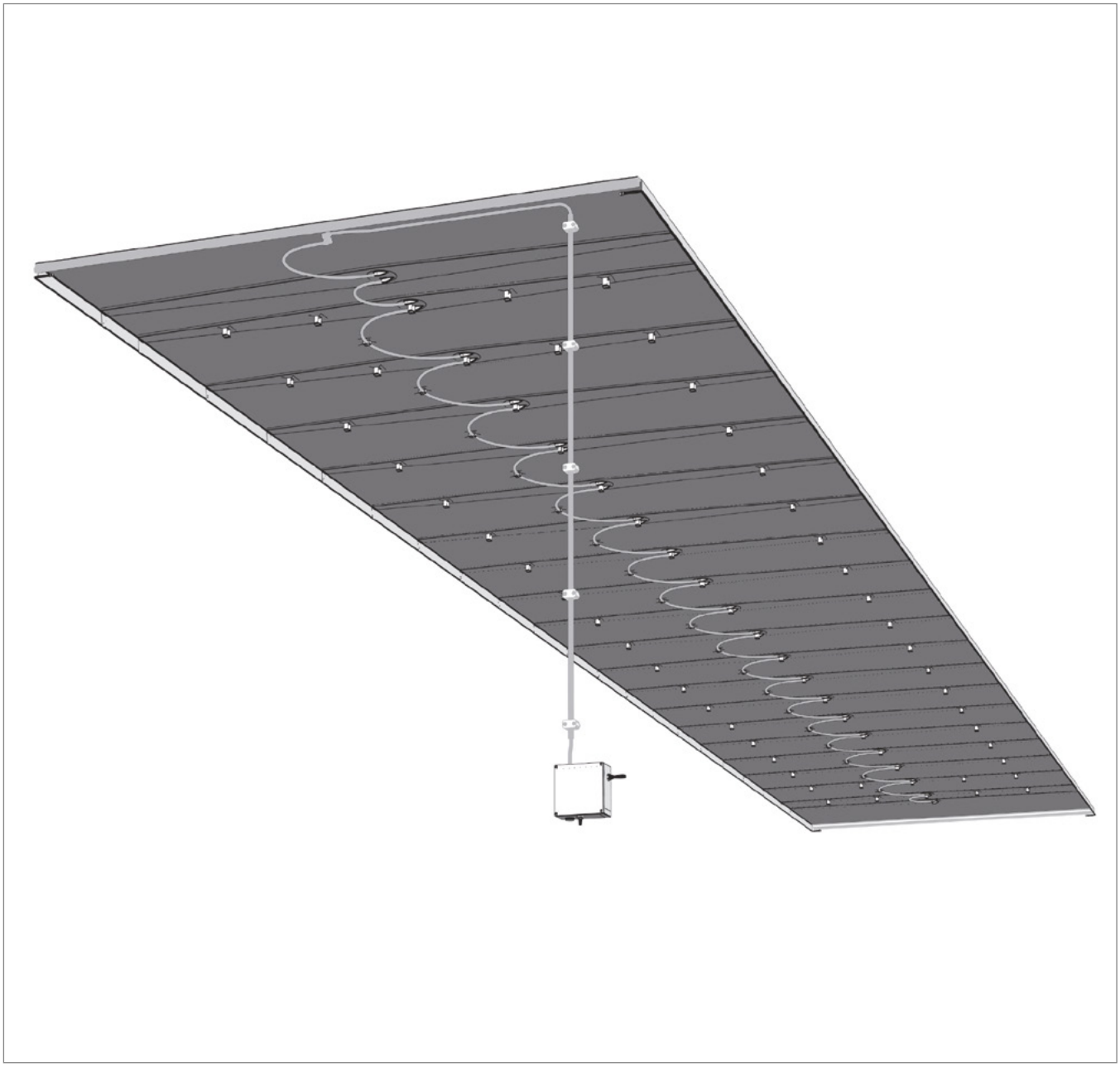

概要 · *Overview*

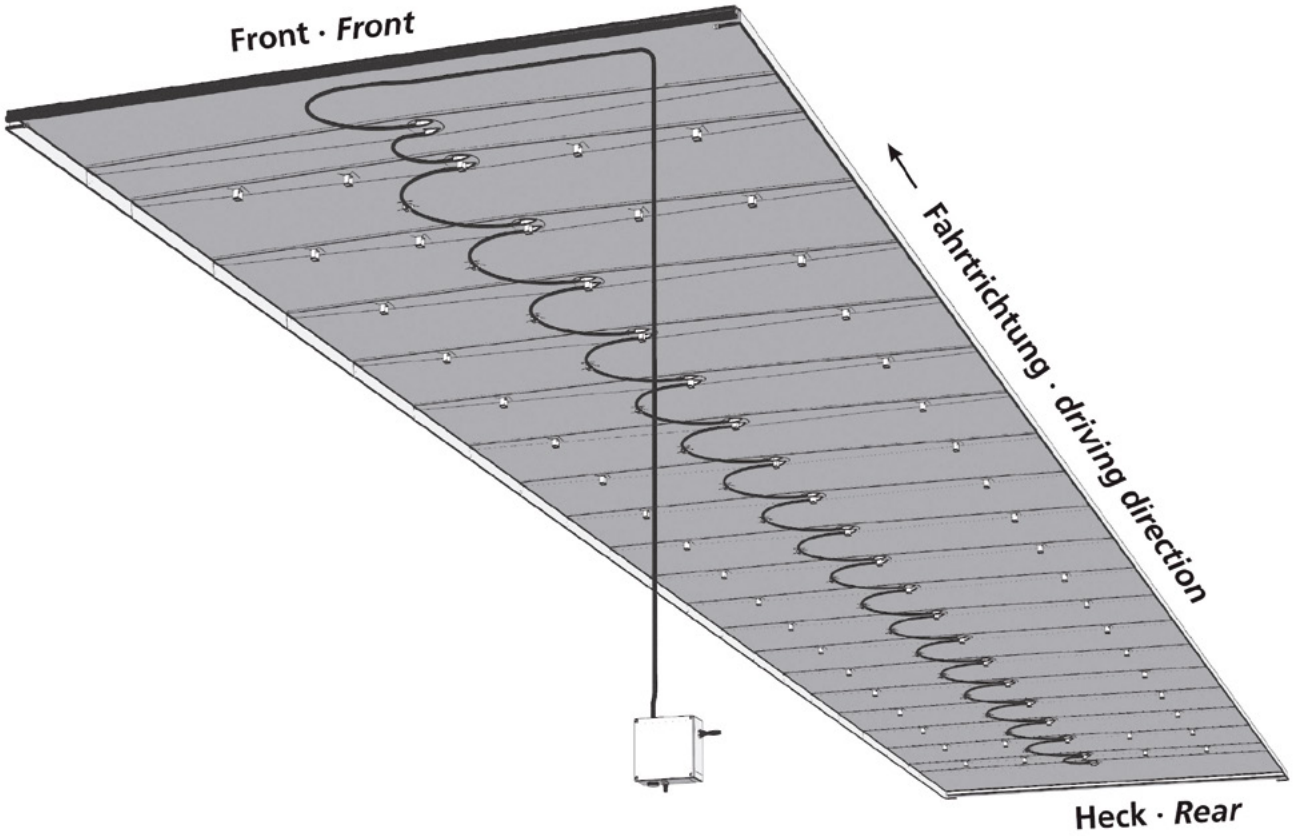

スペアパーツ DrySystem · *Spare parts DrySystem*

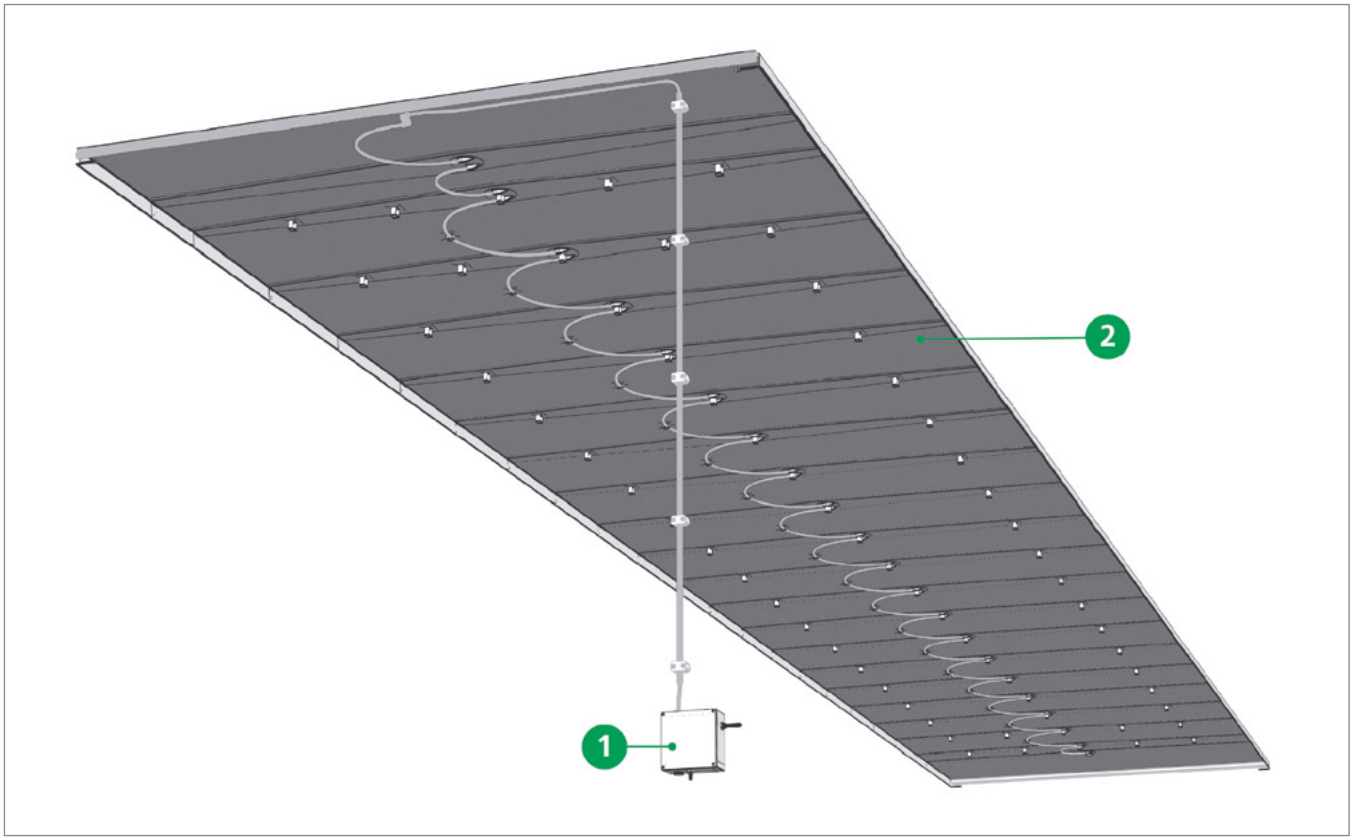

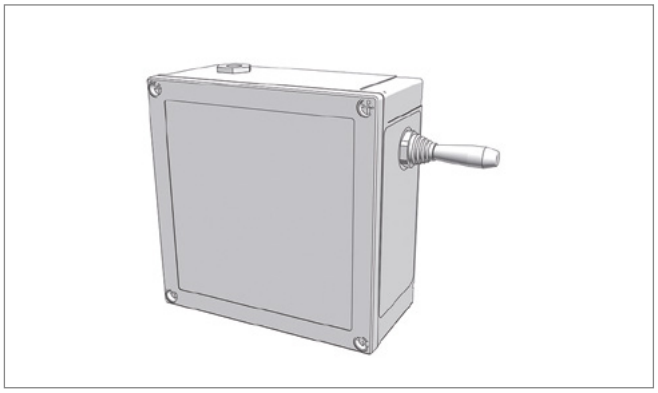

Pos. 1 **Edscha TS: 40 38 071 830**

バルブ BG; 2,50 kg

Valve BG; 2,50 kg

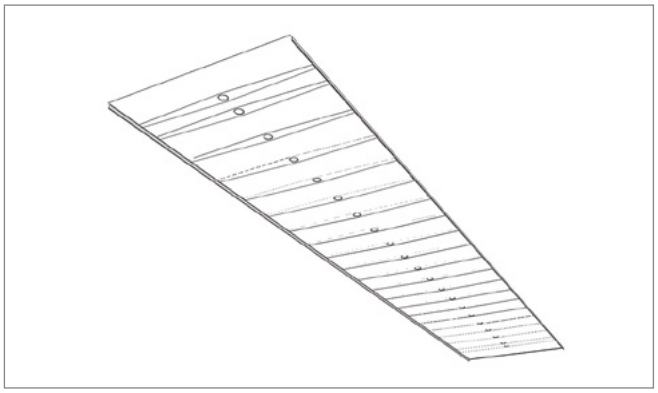

Pos. 2 **Edscha TS: 40 00 000 805**

ルーフターポリンシート BG

Rooftarpaulin BG

スペアパーツ DrySystem · *Spare parts DrySystem*

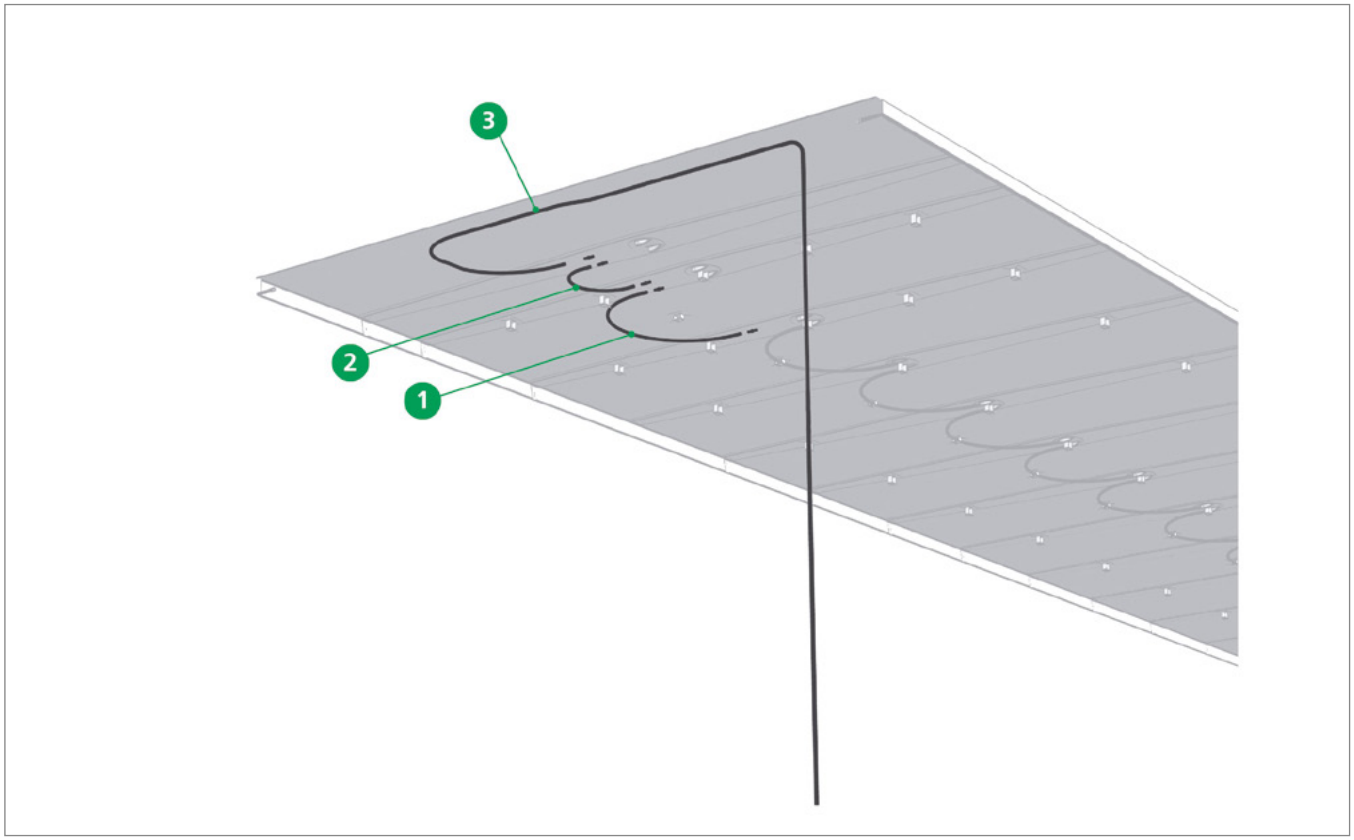

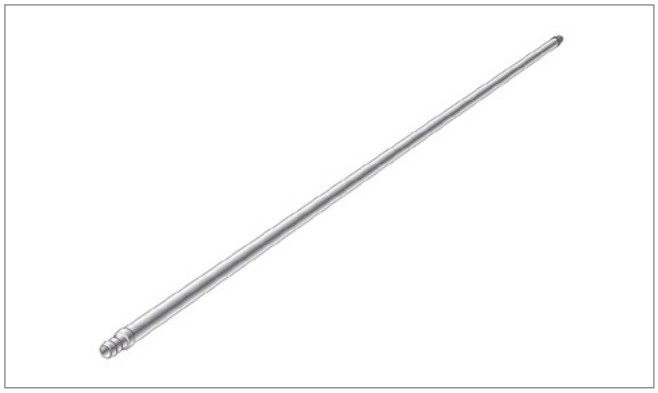

Pos. 1 **Edscha TS: 40 38 071 790**

エアホース BG; 0,06 kg

Airhose BG; 0,06 kg

Pos. 2 **Edscha TS: 40 38 071 890**

エアホース BG（最初と最後のボウ）; 0,03 kg

Airhose BG (first and last bows); 0,03 kg

スペアパーツ DrySystem · *Spare parts DrySystem*

Pos. 3 **Edscha TS: 40 38 072 090**

エアホース BG（バルブと1バルーンの間）; 0,29 kg

Airhose BG (between valve and 1 balloon); 0,29 kg

スペアパーツ DrySystem · *Spare parts DrySystem*

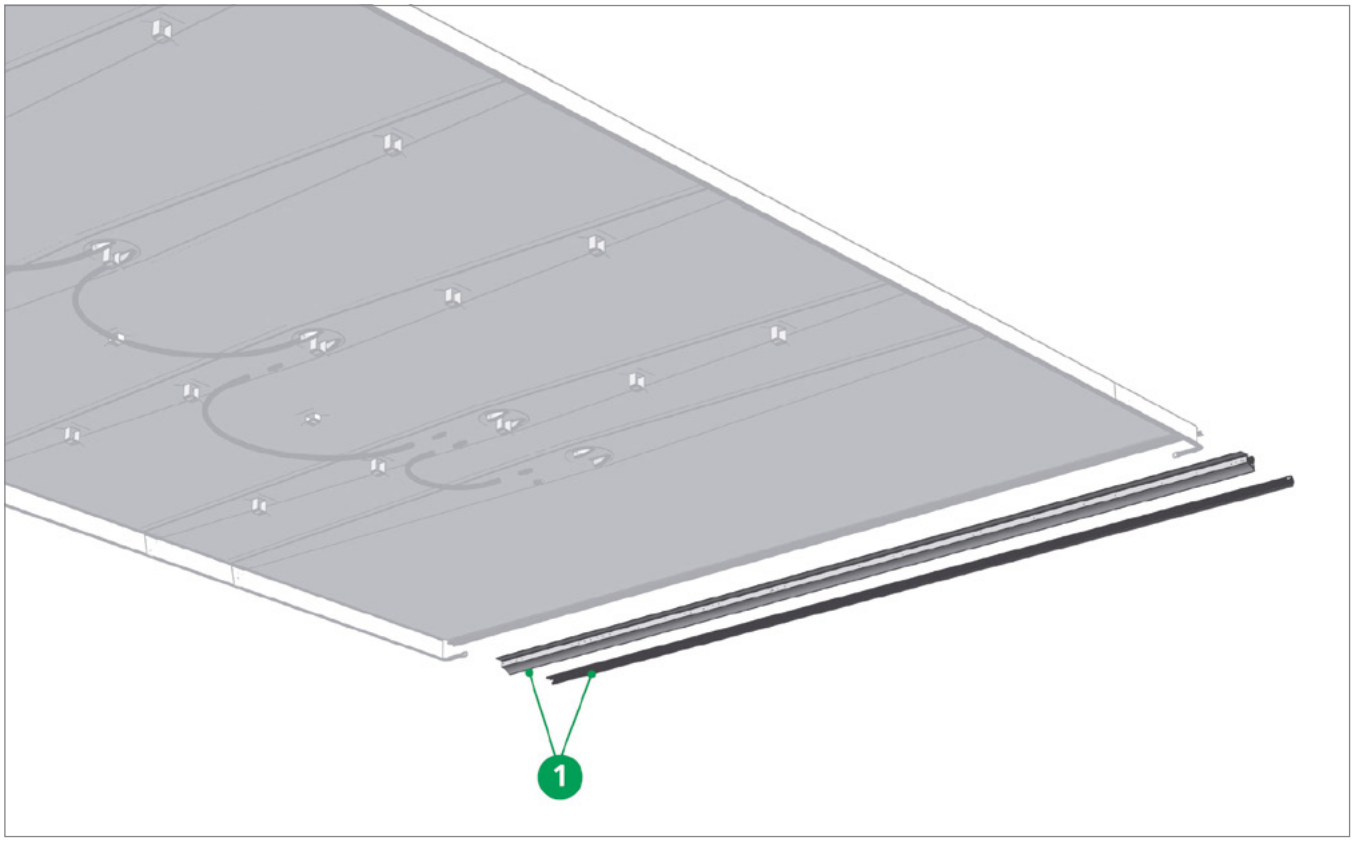

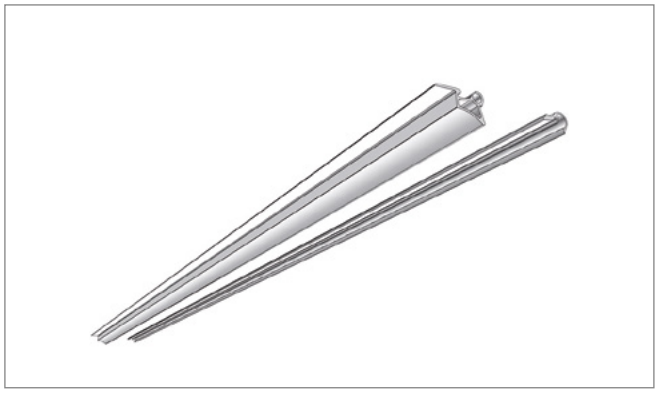

Pos. 1 **Edscha TS: 40 38 071 960**

Kederストリップ BG（後）; 4,00 kg

Kederstrip BG (back); 4,00 kg

その他の情報およびヘルプ · *Further information and help*

インストラクション · *Manual*

取扱説明書 DrySystem、25言語

User Manual DrySystem, 25 languages

インストラクション · *Manual*

組立手順書 DrySystem, ドイツ語-英語

Assembly Instructions DrySystem, german-english

インストラクション · *Manual*

リペアマニュアル DrySystem, ドイツ語-英語

Repairing Instructions DrySystem, german-english

本製品に関する詳細な情報およびヘルプは、当社ウェブサイト内のダウンロードエリアなどでご覧いただけます。

Further information on this product as well as help is available on our website, e.g. in the download area.

www.EdschaTS.com

CS-Hybrid
(2340 XXXX)

屋根構造 · *Roof Structure*

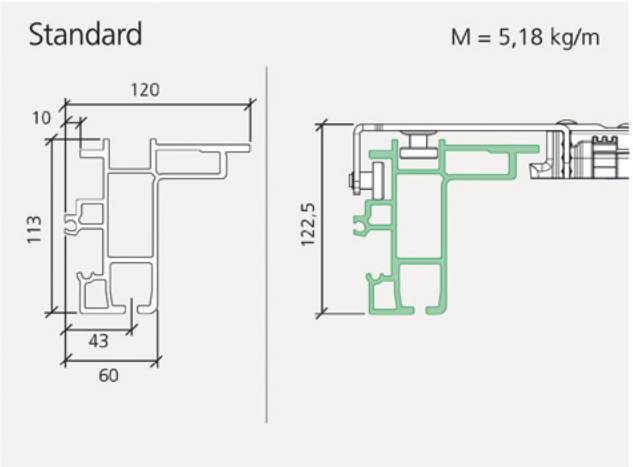

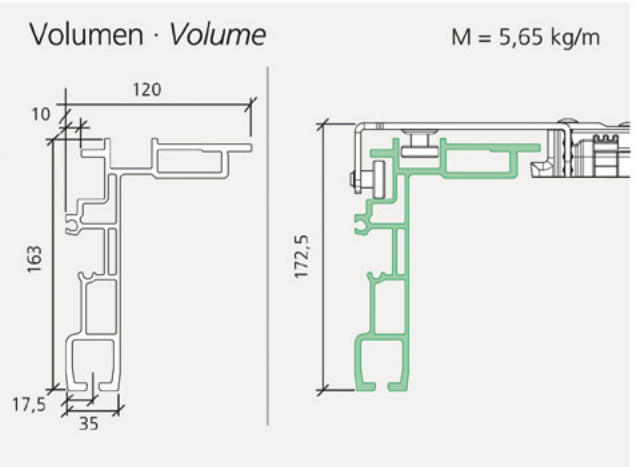

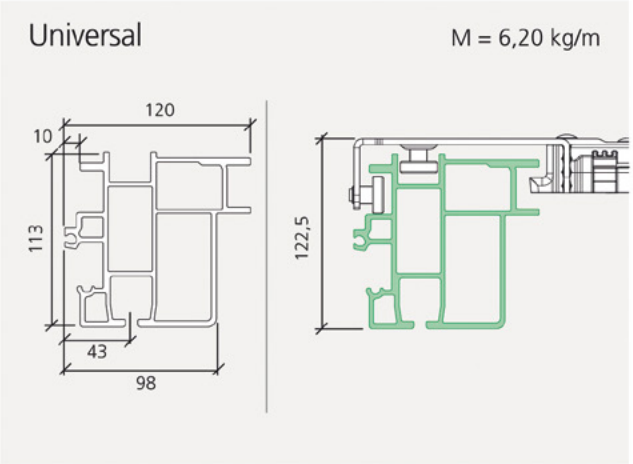

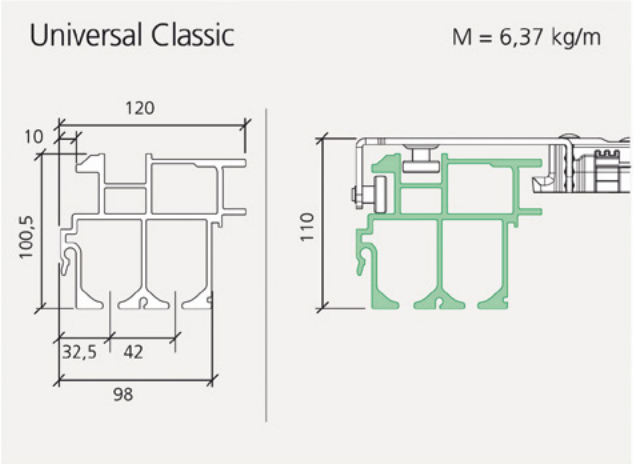

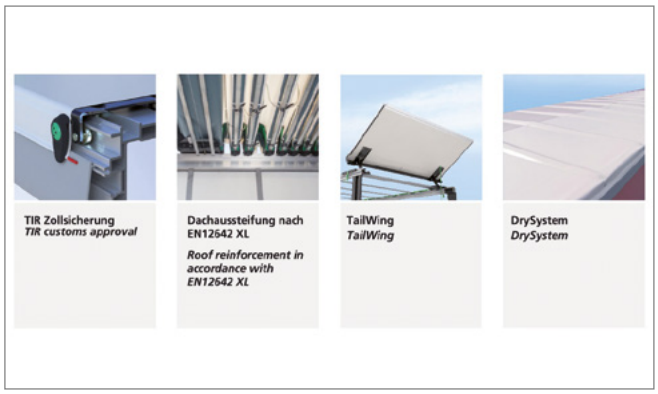

エクステンションコンポーネント
Components

概要 · *Overview*

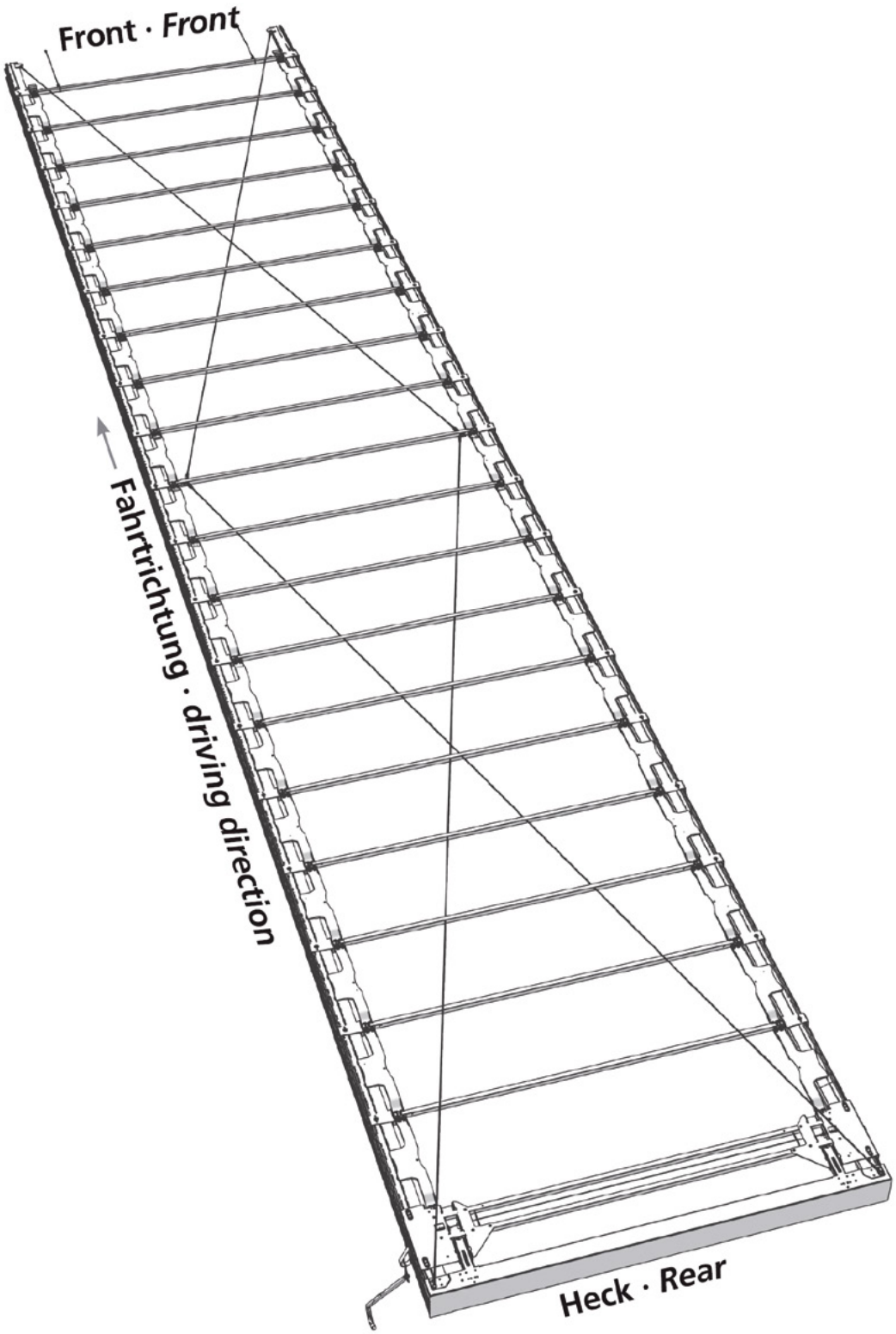

CS-Hybrid

(2340 XXXX)

スペアパーツテール · *Spare parts rear*

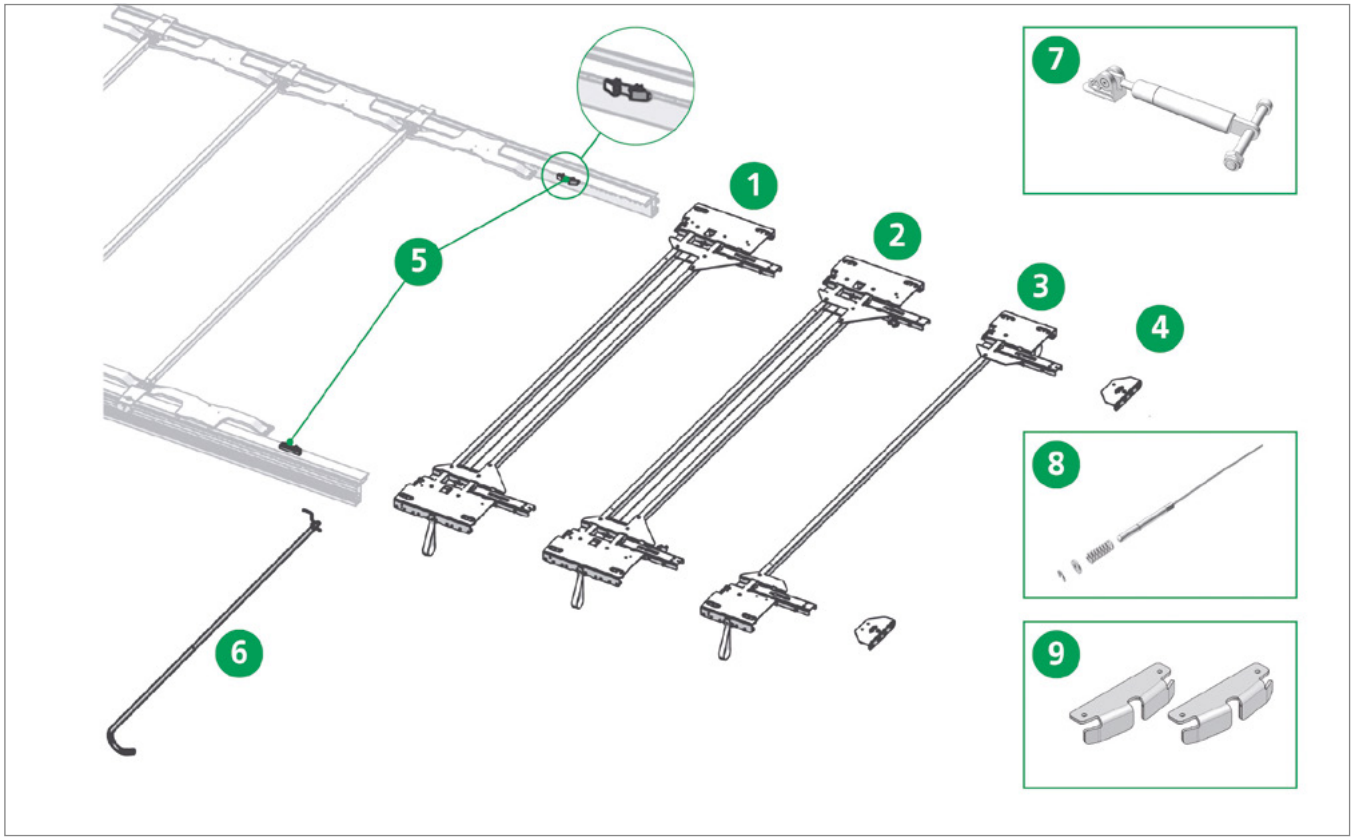

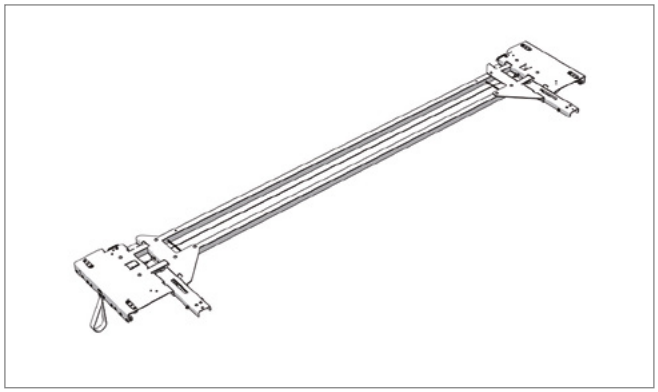

Pos. 1 **Edscha TS: 40 69 009 890**

エンドキャリッジ CurtainSider Standard 2550（各側につき1 x 700 N）; 21,07 kg

End carriage CurtainSider Standard 2550 (1 x 700 N per side); 21,07 kg

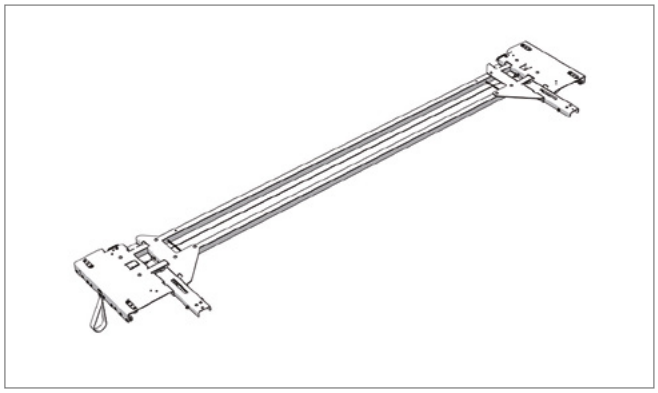

Pos. 1* **Edscha TS: 40 69 011 380**

エンドキャリッジ CurtainSider Standard 2550（各側につき1 x 1000 N）; 21,23 kg

End carriage CurtainSider Standard 2550 (1 x 1000 N per side); 21,23 kg

CS-Hybrid

(2340 XXXX)

スペアパーツテール · *Spare parts rear*

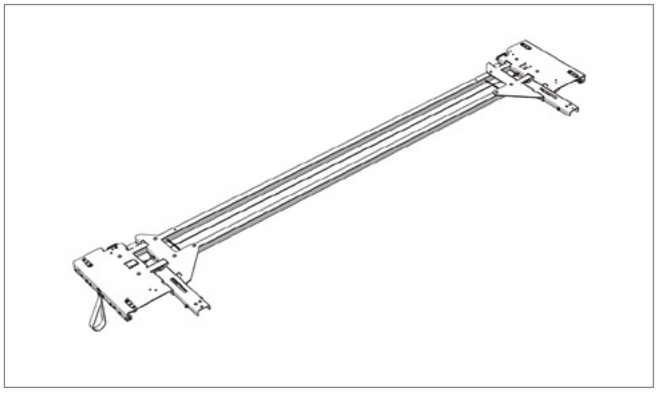

Pos. 1* **Edscha TS: 40 69 010 310**

エンドキャリッジ CurtainSide 2570（各側につき1 x 700 N）; 21,17 kg

End carriage CurtainSider 2570 (1 x 700 N per side); 21,17 kg

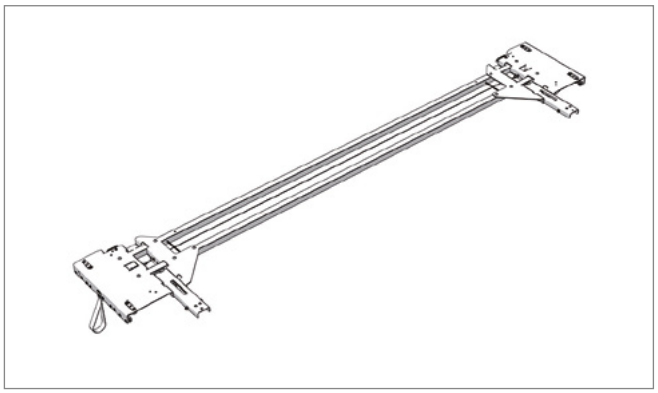

Pos. 1* **Edscha TS: 40 69 011 750**

エンドキャリッジ CS 2570（各側につき1 x 1000 N）; 21,30 kg

End carriage CS 2570 (1 x 1000 N per side); 21,30 kg

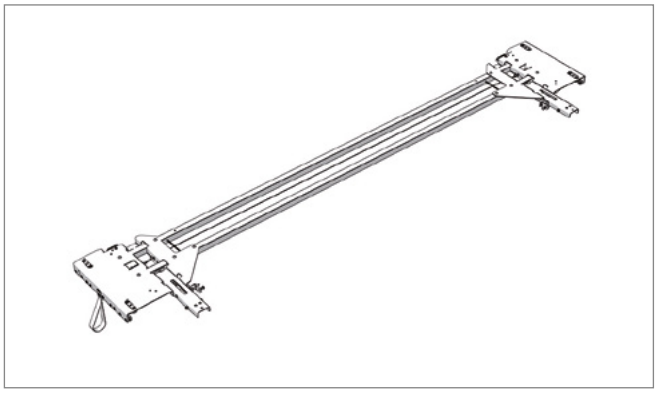

Pos. 2 **Edscha TS: 40 69 010 160**

ロック付きエンドキャリッジ CurtainSider Standard 2550（各側につき1 x 700 N）; 21,60 kg

End carriage CurtainSider Standard 2550 (1 x 700 N per side) with locking assembly; 21,60 kg

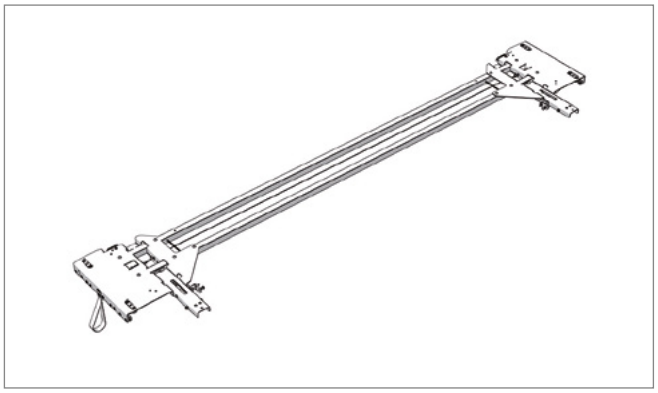

Pos. 2* **Edscha TS: 40 69 011 740**

端部> 30 kg用ロック付きエンドキャリッジ CS Standard 2550（各側につき1 x 1000 N）; 21,71 kg

End carriage CS Standard 2550 (1 x 1000 N per side) with locking assembly for endings > 30 kg; 21,71 kg

CS-Hybrid

(2340 XXXX)

スペアパーツテール · *Spare parts rear*

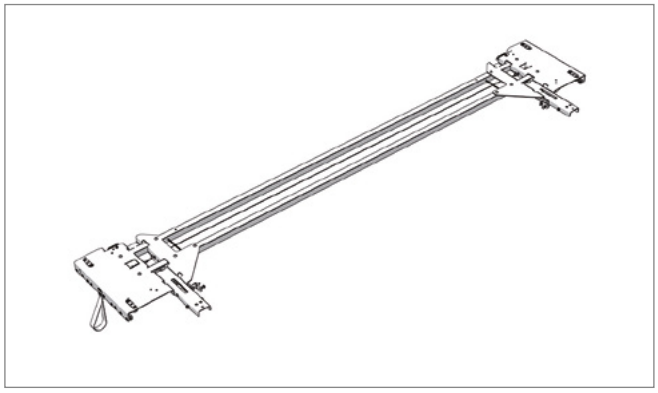

Pos. 2* **Edscha TS: 40 69 010 320**

ロック付きエンドキャリッジ CurtainSider 2570（各側につき1 x 700 N）; 21,65 kg

End carriage CurtainSider 2570 (1 x 700 N per side) with locking assembly; 21,65 kg

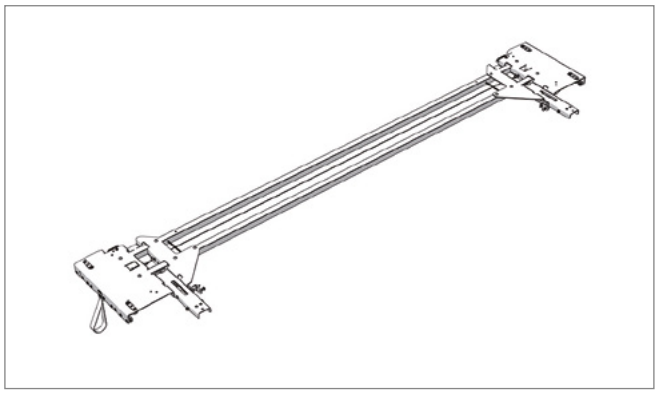

Pos. 2* **Edscha TS: 40 69 011 760**

端部> 30 kg用ロック付きエンドキャリッジ CS 2570（各側につき1 x 1000 N）; 21,78 kg

End carriage CS 2570 (1 x 1000 N per side) with locking assembly for endings > 30 kg; 21,78 kg

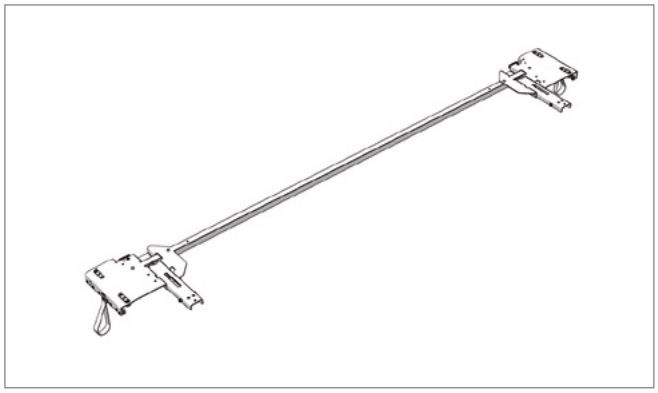

Pos. 3 **Edscha TS: 40 69 010 670**

エンドキャリッジ Small 2550; 12,92 kg

End carriage Small 2550; 12,92 kg

Pos. 4 **Edscha TS: 40 69 012 190**

ねじ付きアダプタプレート スチールアーム; 0,82 kg

Adapter plate incl. screws metal positioning arm; 0,82 kg

CS-Hybrid
(2340 XXXX)

スペアパーツテール · *Spare parts rear*

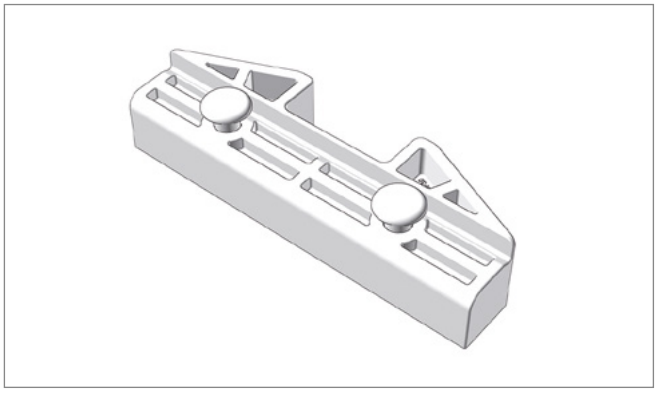

Pos. 5 **Edscha TS: 40 69 000 980**

ロック 内側; 0,04 kg

Inner locking; 0,04 kg

Pos. 6 **Edscha TS: 40 38 062 430**

タイロッド; 4,00 kg

Tie rod; 4,00 kg

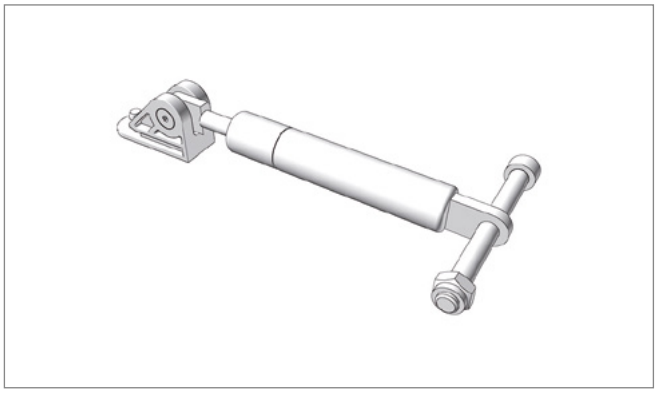

Pos. 7 **Edscha TS: 40 69 006 380**

修理キット ガススプリング HD; 0,50 kg

Rep.-KIT Liftingarm incl. gasspring-SL3; 0,50 kg

Pos. 8 **Edscha TS: 40 69 008 980**

ロッキングセット 2570; 0,26 kg

locking set 2570; 0,26 kg

スペアパーツテール · *Spare parts rear*

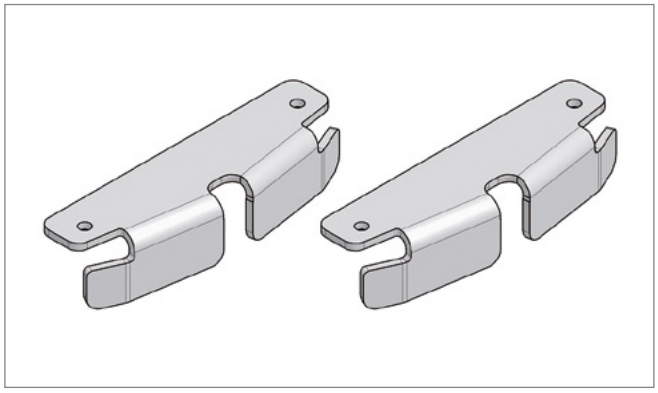

Pos. 9 **Edscha TS: 40 69 009 290**

ロッキングランプセット CS-H スチール; 0,26 kg

Locking device kit CS-H steel; 0,26 kg

CS-Hybrid

(2340 XXXX)

スペアパーツテール · *Spare parts rear*

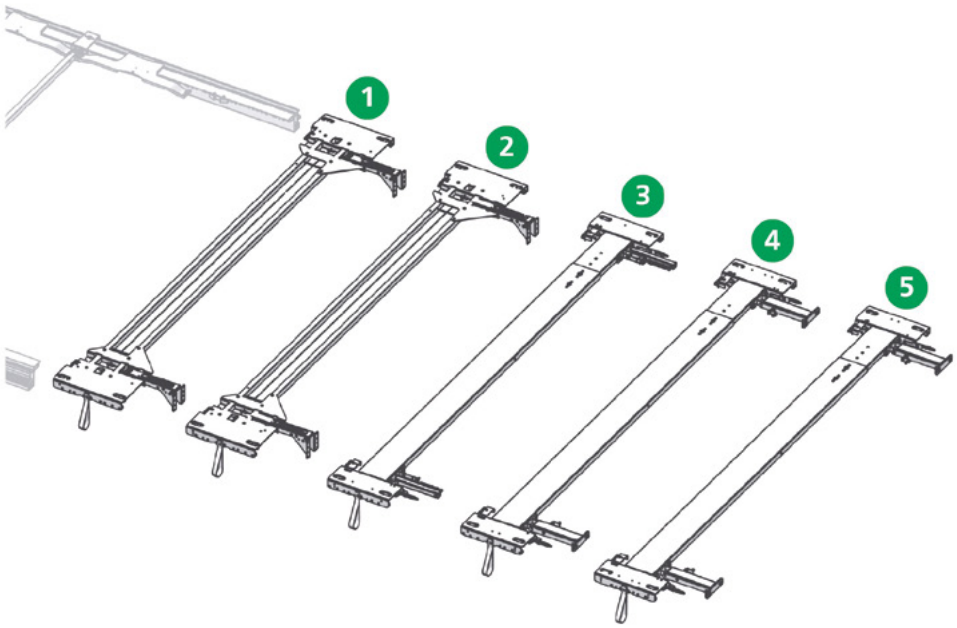

TailWing Ersatzteile: siehe Prospekt TailWing
TailWing spare parts: see TailWing brochure

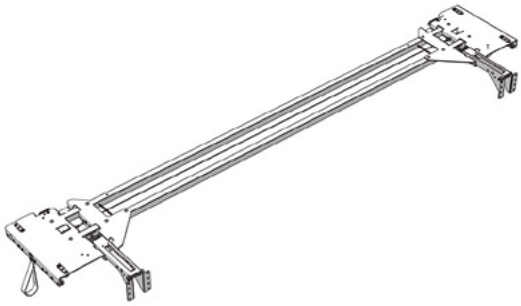

Pos. 1 **Edscha TS: 40 69 002 020**

TailWing 400-900用エンドキャリッジ; 21,26 kg

End carriage for TailWing 400-900; 21,26 kg

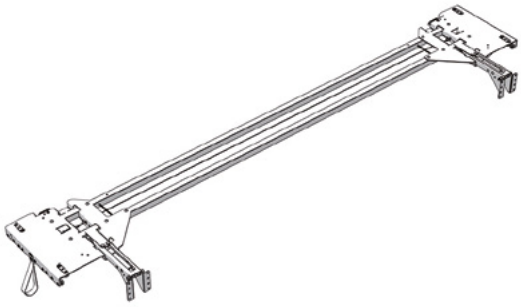

Pos. 2 **Edscha TS: 40 69 001 800**

TailWing 901-1200用エンドキャリッジ; 22,75 kg

End carriage for TailWing 901-1200; 22,75 kg

CS-Hybrid

(2340 XXXX)

スペアパーツテール · *Spare parts rear*

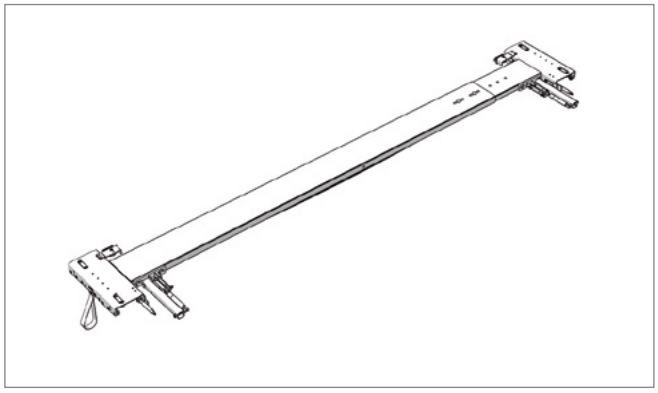

Pos. 3 **Edscha TS: 40 69 011 920**

ガントリービーム用リアポータル補強用エンドキャリッジ CS（各側につき1 x 700 N）（設定範囲 2435 - 2770 mm）; 23,63 kg

End carriage CS for rear portal reinforcement for gantry beam (1 x 700 N per side) (Adjustment range 2435 - 2770 mm); 23,63 kg

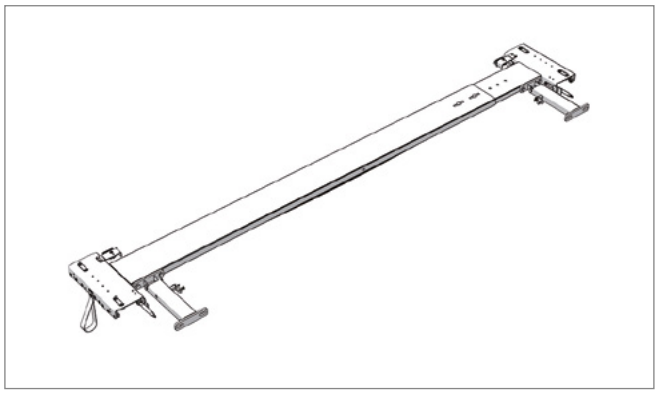

Pos. 4 **Edscha TS: 40 69 011 930**

リアポータル補強用エンドキャリッジ CS（各側につき1 x 700 N）（設定範囲 2435 - 2770 mm）; 25,74 kg

End carriage CS for rear portal reinforcement (1 x 700 N per side) (Adjustment range 2435 - 2770 mm); 25,74 kg

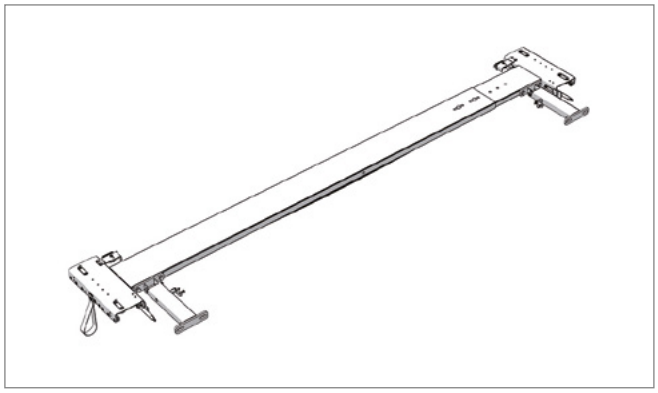

Pos. 5 **Edscha TS: 40 69 011 940**

リアポータル補強用エンドキャリッジ CS（各側につき2 x 500 N）（設定範囲 2435 - 2770 mm）; 24,14 kg

End carriage CS for rear portal reinforcement (2 x 500 N per side) (Adjustment range 2435 - 2770 mm); 24,14 kg

CS-Hybrid

(2340 XXXX)

スペアパーツテール · *Spare parts rear*

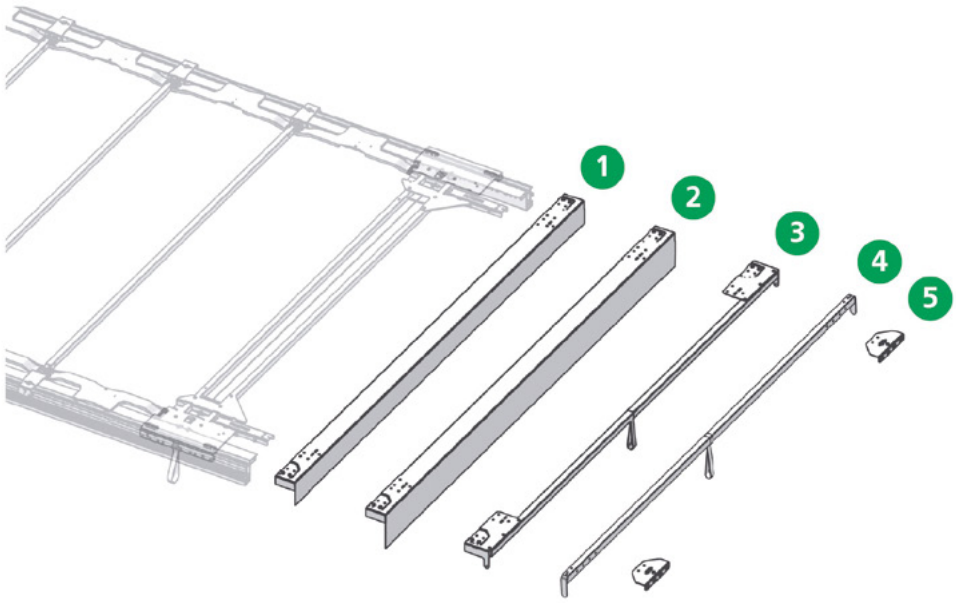

TailWing Ersatzteile: siehe Prospekt TailWing
TailWing spare parts: see TailWing brochure

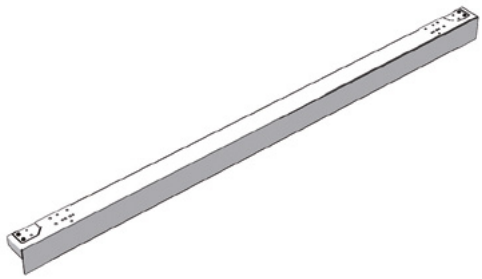

Pos. 1 **Edscha TS: 40 69 000 690**

ガントリービーム 2550 mm x 130 mm; 15,64 kg

Gantry beam 2550 mm x 130 mm; 15,64 kg

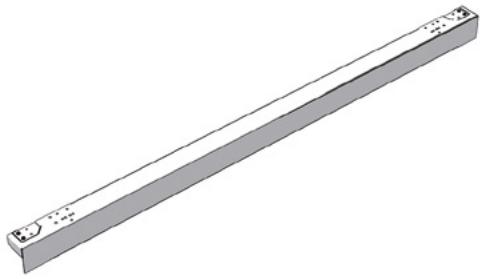

Pos. 1* **Edscha TS: 40 69 003 340**

ガントリービーム Standard 2570 mm x 130 mm; 15,70 kg

Gantry beam Standard 2570 mm x 130 mm; 15,70 kg

CS-Hybrid

(2340 XXXX)

スペアパーツテール · *Spare parts rear*

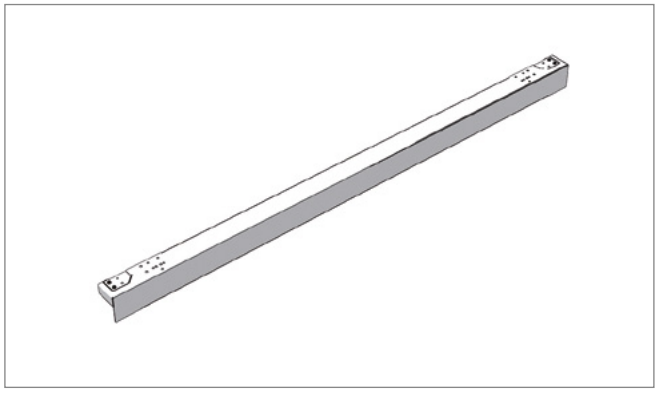

Pos. 1* **Edscha TS: 40 69 010 430**

リアポータル補強用エンドキャリッジとの併用専用ガントリービーム 2550 mm x 130 mm; 16,18 kg

Gantry beam 2550 mm x 130 mm just in combination with end carriage for rear portal reinforcement; 16,18 kg

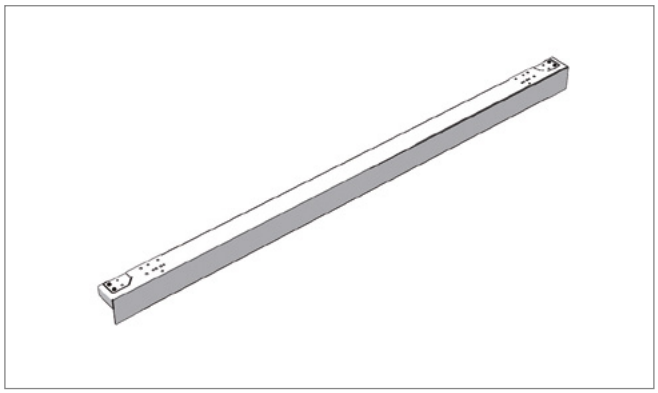

Pos. 1* **Edscha TS: 40 69 010 460**

リアポータル補強用エンドキャリッジとの併用専用ガントリービーム 2570 mm x 130 mm; 4,16 kg

Gantry beam 2570 mm x 130 mm just in combination with end carriage for rear portal reinforcement; 4,16 kg

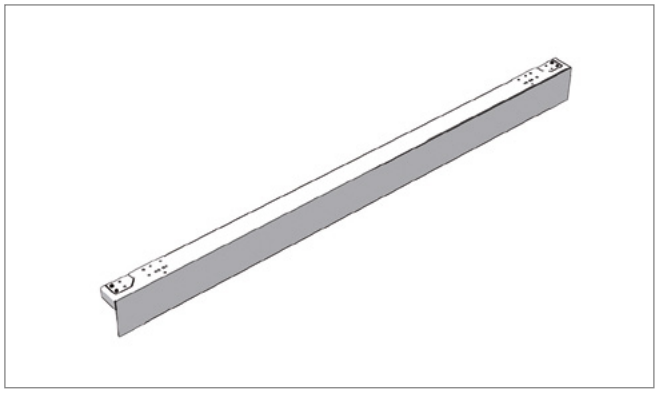

Pos. 2 **Edscha TS: 40 69 001 370**

ガントリービーム 2550 mm x 190 mm; 18,60 kg

Gantry beam 2550 mm x 190 mm; 18,60 kg

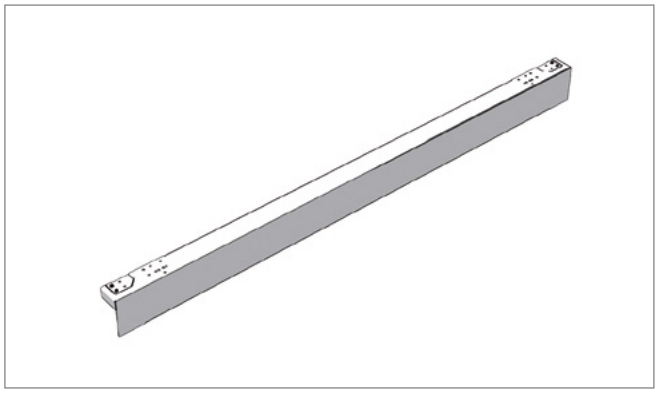

Pos. 2* **Edscha TS: 40 69 003 400**

ガントリービーム Volumen 2570 mm x 190 mm; 18,73 kg

Gantry beam Volumen 2570 mm x 190 mm; 18,73 kg

CS-Hybrid
(2340 XXXX)

スペアパーツテール · *Spare parts rear*

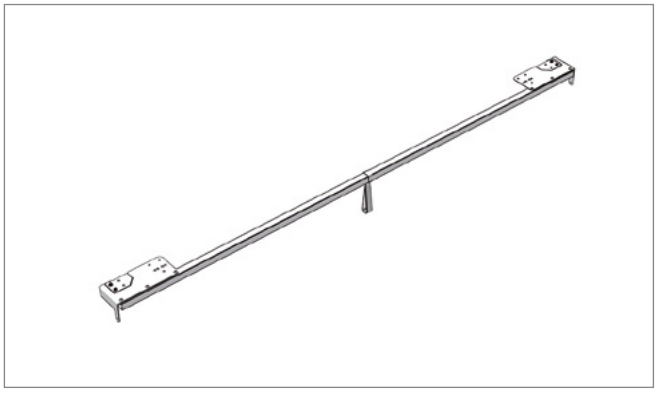

Pos. 3 **Edscha TS: 40 69 003 700**

エンドボウ CurtainSider 2550 mm; 7,03 kg

End bow CurtainSider 2550 mm; 7,03 kg

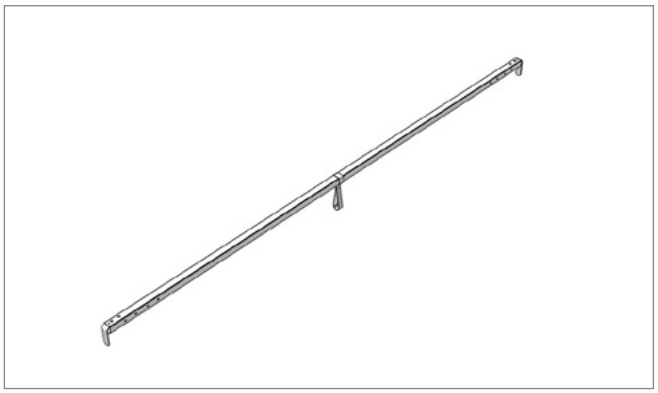

Pos. 4 **Edscha TS: 40 38 035 360**

リアポータル補強用エンドキャリッジとの併用専用エンドボウ 2550; 5,45 kg

End bow 2550 just in combination with end carriage for rear portal reinforcement; 5,45 kg

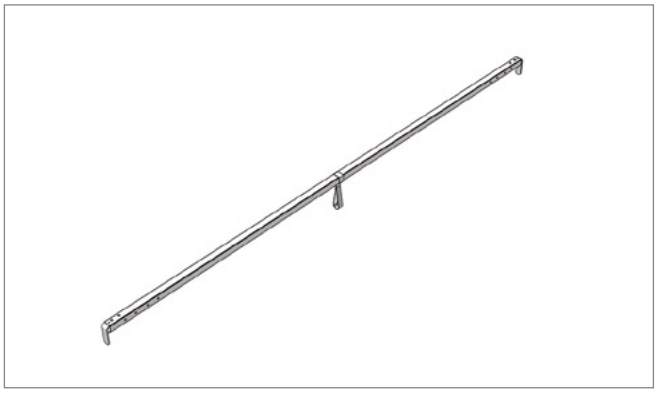

Pos. 4* **Edscha TS: 40 38 097 380**

リアポータル補強用エンドキャリッジとの併用専用エンドボウ 2570; 5,97 kg

End bow 2570 only in combination with end carriage for rear portal reinforcement; 5,97 kg

Pos. 5 **Edscha TS: 40 69 012 190**

ねじ付きアダプタプレート スチールアーム; 0,82 kg

Adapter plate incl. screws metal positioning arm; 0,82 kg

CS-Hybrid

(2340 XXXX)

予備品 ポータル・バー 規格・容量 · *Spare parts gantry beam Std. / Vol.*

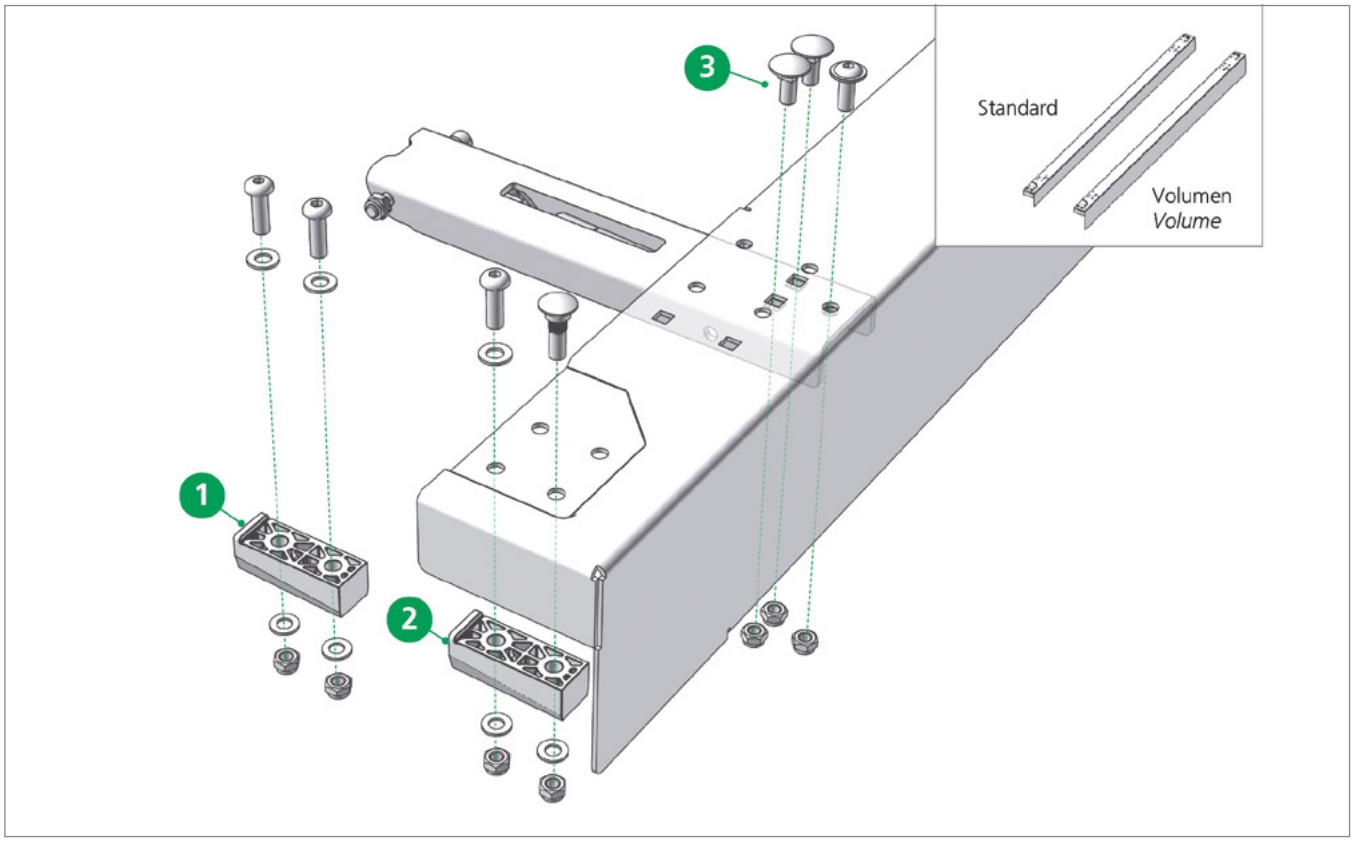

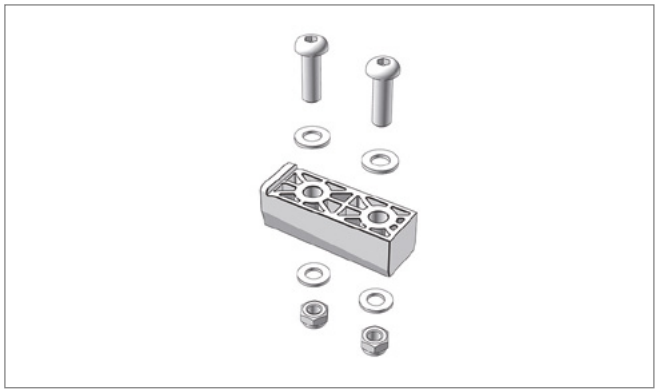

Pos. 1 **Edscha TS: 40 69 003 200**

ガイドセット ガントリービーム一式（2個）プラスチック（Standard／Volume／TailWing）; 0,15 kg

Guide tupe set gantry beam compl. (2 pieces) plastic (Standard / Volume / TailWing); 0,15 kg

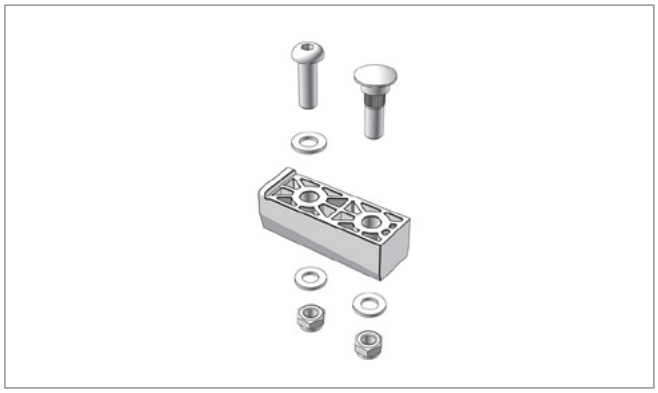

Pos. 2 **Edscha TS: 40 69 003 210**

ガイドセット ガントリービーム一式XL（2個）プラスチック（Standard／Volume／TailWing）; 0,16 kg

Guide tupe set gantry beam compl. XL (2 pieces) plastic (Standard / Volume / TailWing); 0,16 kg

予備品 ポータル・バー 規格・容量 · *Spare parts gantry beam Std. / Vol.*

Pos. 3 **Edscha TS: 40 69 013 600**

ねじセット エンドボウ／ガントリービーム; 0,13 kg

Screwset end bow / gantry beam; 0,13 kg

Pos. 3* **Edscha TS: 40 38 072 740**

ねじセット プラスチックサポートアーム用エンドボウ／ガントリービーム; 0,07 kg

Screwset end bow / gantry beam for plastic lifting arm; 0,07 kg

CS-Hybrid

(2340 XXXX)

スペアパーツエンドキャリッジ · *Spare parts front end carriage*

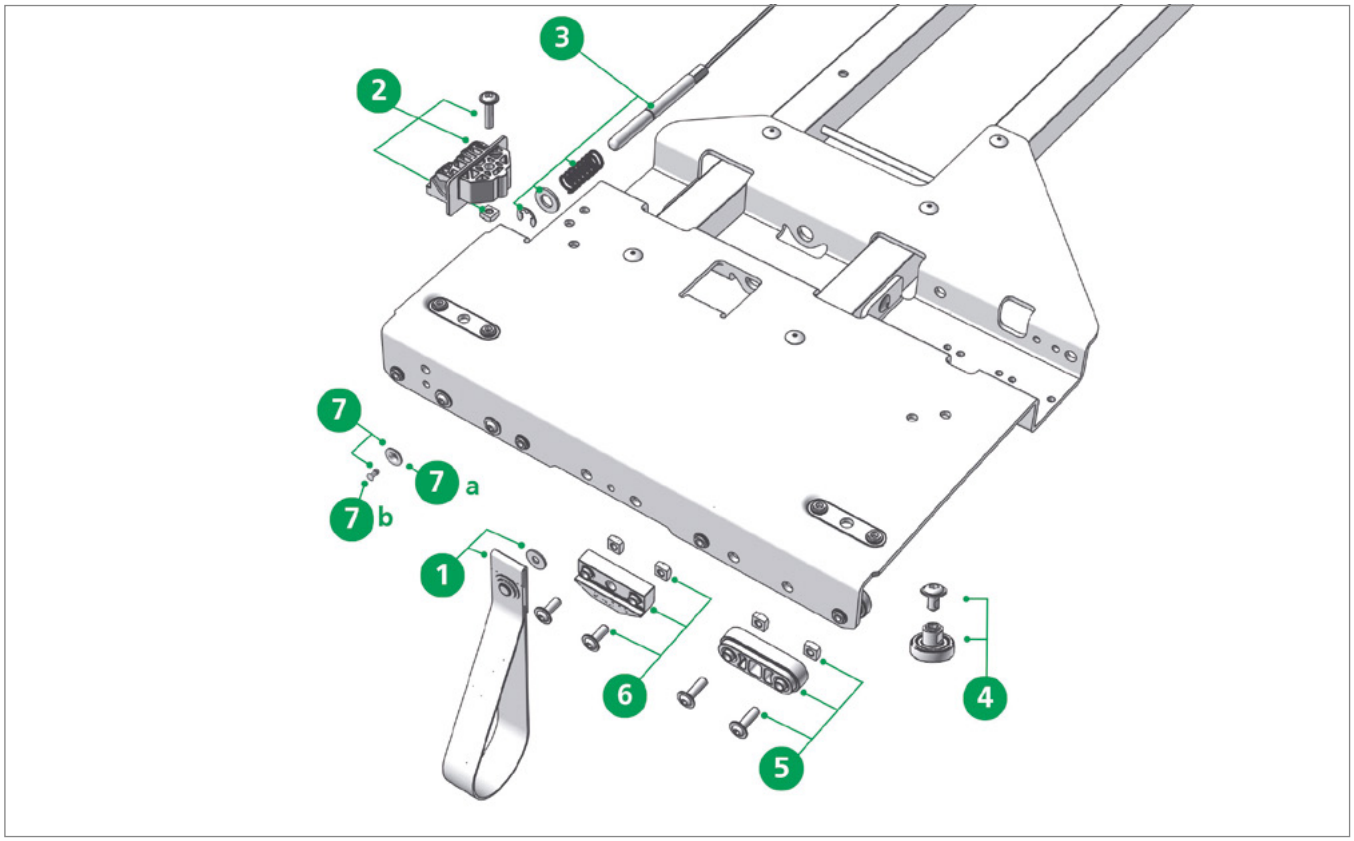

Pos. 1 **Edscha TS: 40 38 033 041**

プルループ一式; 0,02 kg

Pull strip cpl.; 0,02 kg

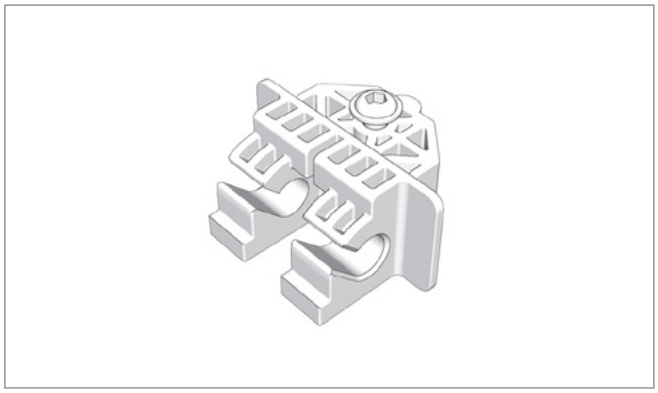

Pos. 2 **Edscha TS: 40 69 000 950**

ジョイント取付セット エンドキャリッジ; 0,05 kg

Articulationset fixing end carriage; 0,05 kg

CS-Hybrid

(2340 XXXX)

スペアパーツエンドキャリッジ · *Spare parts front end carriage*

Pos. 3 **Edscha TS: 40 69 003 180**

ロッキングセット AB 2550; 0,29 kg

Locking set AB 2550; 0,29 kg

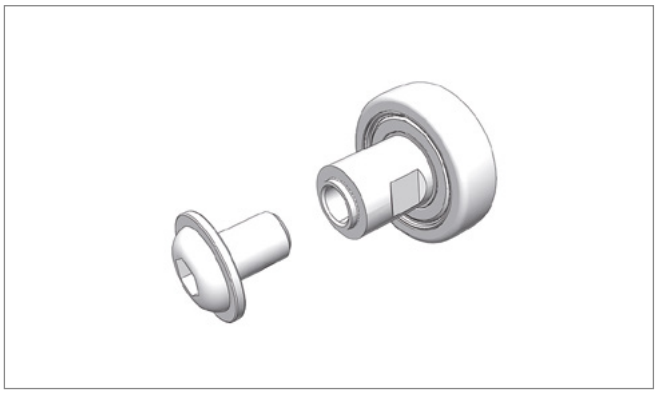

Pos. 4 **Edscha TS: 40 38 072 780**

修理キット 内ねじM6付きローラー; 0,03 kg

Repair kit roller with inside thread M6; 0,03 kg

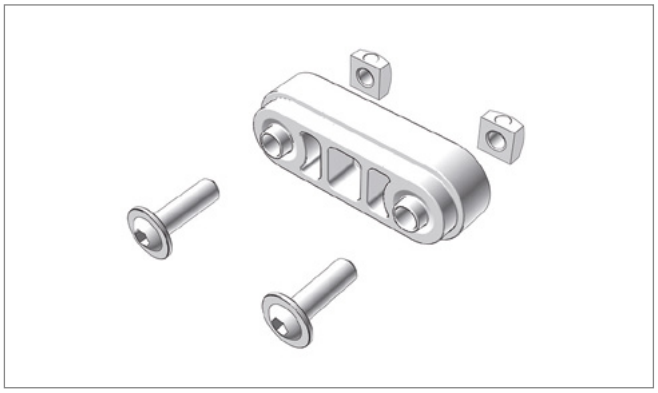

Pos. 5 **Edscha TS: 40 69 000 730**

スライドピースセット プラスチック; 0,02 kg

Sliding piece set plastic; 0,02 kg

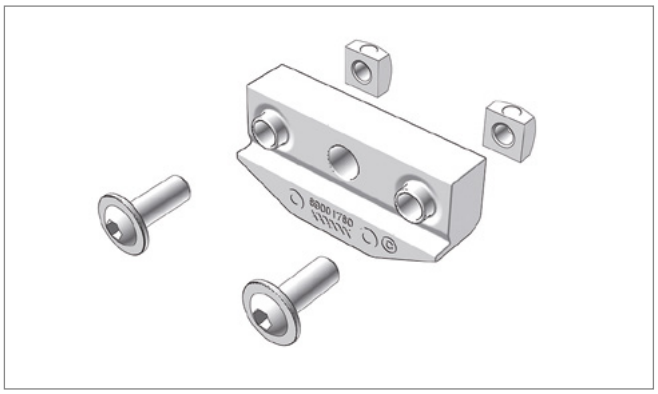

Pos. 6 **Edscha TS: 40 69 001 780**

ウェッジセット CS-H; 0,02 kg

Chock kit CS-H; 0,02 kg

スペアパーツエンドキャリッジ · *Spare parts front end carriage*

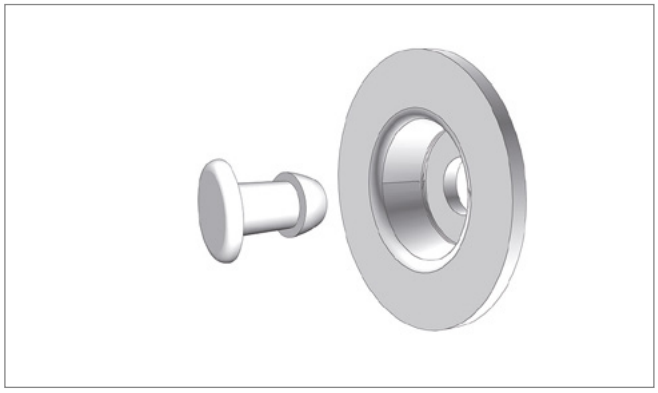

Pos. 7 **Edscha TS: 41 69 004 860**

リベット 固定ディスクセット（50個）; 0,52 kg

Rivet fixing disc kit (50 pcs.); 0,52 kg

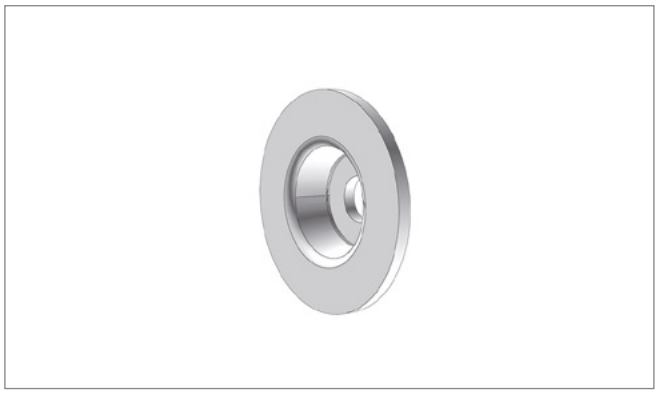

Pos. 7a **Edscha TS: 41 00 063 395**

固定ディスク（100枚）; 0,70 kg

Fixing disc (100 pcs.); 0,70 kg

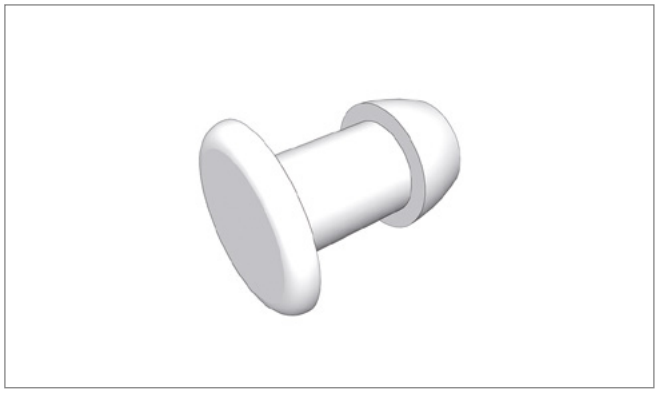

Pos. 7b **Edscha TS: 41 01 005 194**

リベット（1500枚）; 6,00 kg

Rivet (1500 pcs.); 6,00 kg

CS-Hybrid

(2340 XXXX)

スペアパーツエンドキャリッジ · *Spare parts front end carriage*

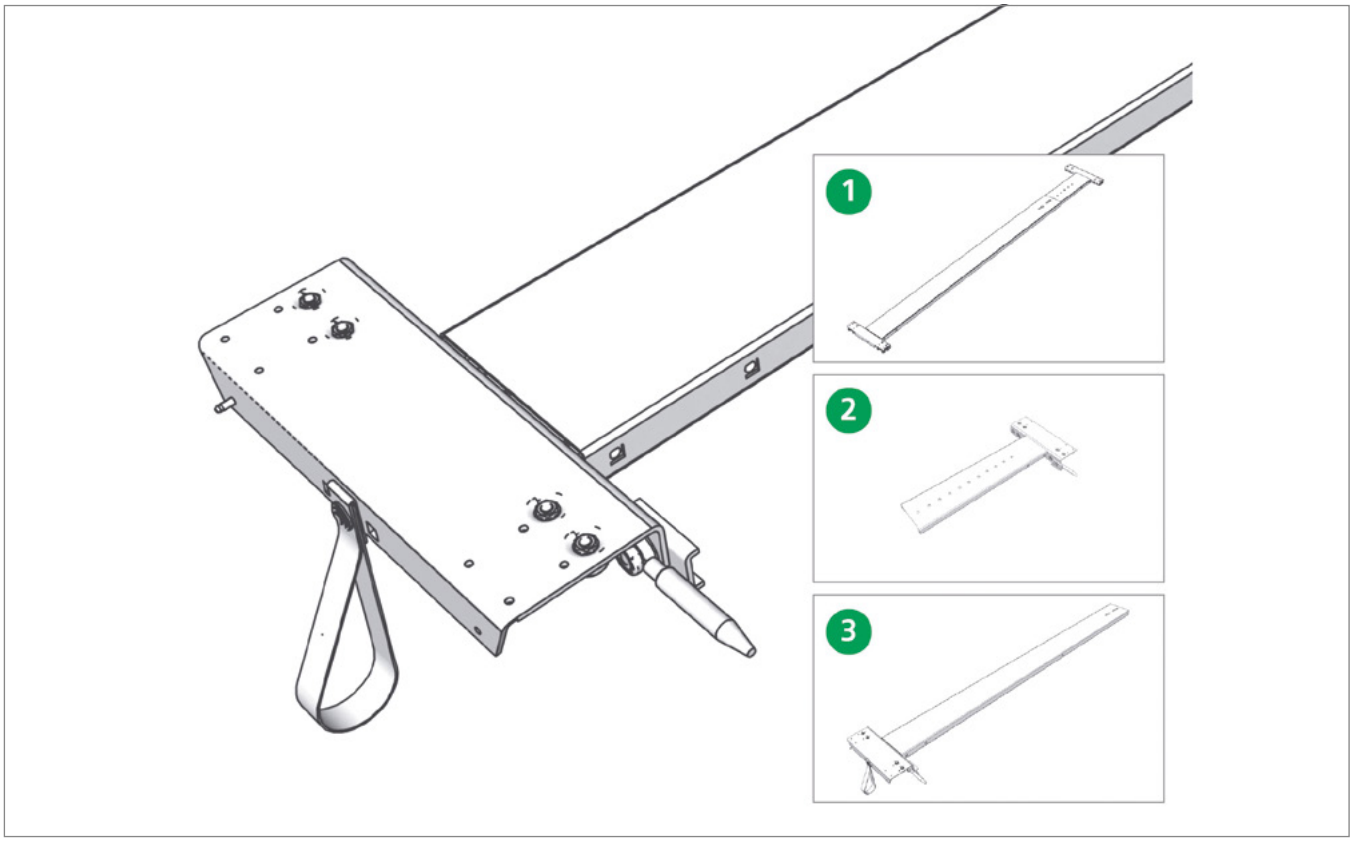

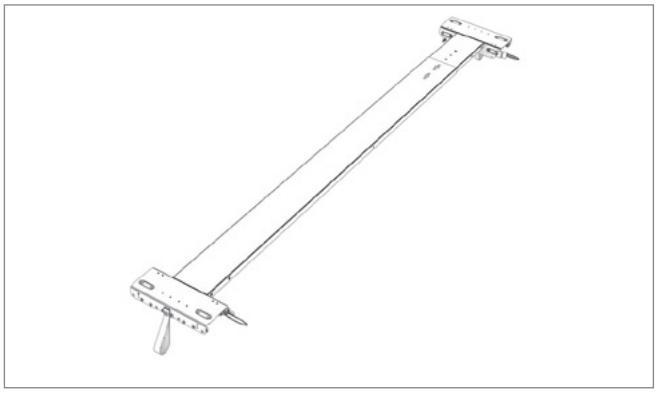

Pos. 1 **Edscha TS: 40 69 012 010**

リアポータル補強用エンドキャリッジ CS（設定範囲 2435 - 2770 mm）; 21,17 kg

End carriage CS for rear portal reinforcement (Adjustment range 2435 - 2770 mm); 21,17 kg

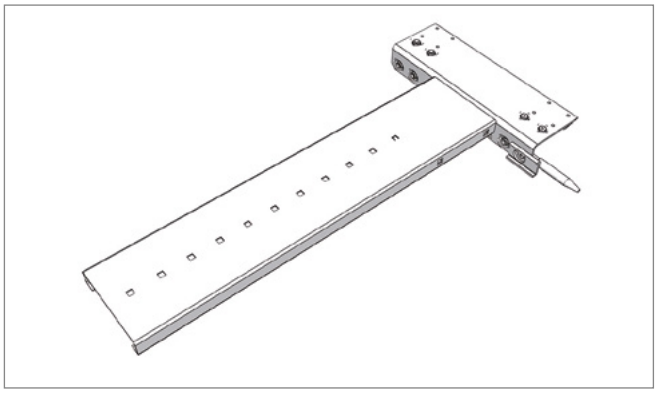

Pos. 2 **Edscha TS: 40 69 008 070**

リアポータル補強用エンドキャリッジ CS 右; 6,56 kg

End carriage CS for rear portal reinforcement right; 6,56 kg

スペアパーツエンドキャリッジ · *Spare parts front end carriage*

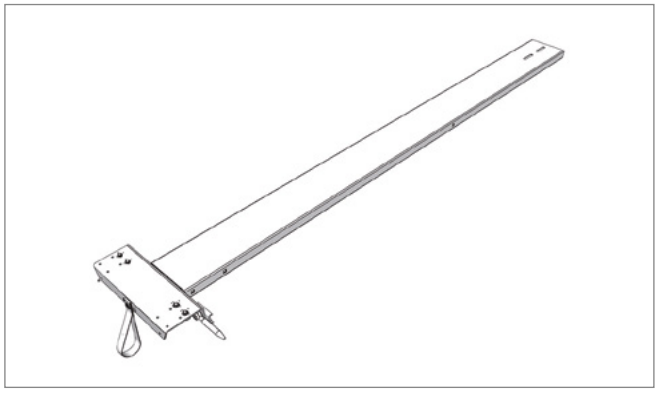

Pos. 3 **Edscha TS: 40 69 008 050**

リアポータル補強用エンドキャリッジ CS 左; 12,85 kg

End carriage CS for rear portal reinforcement left; 12,85 kg

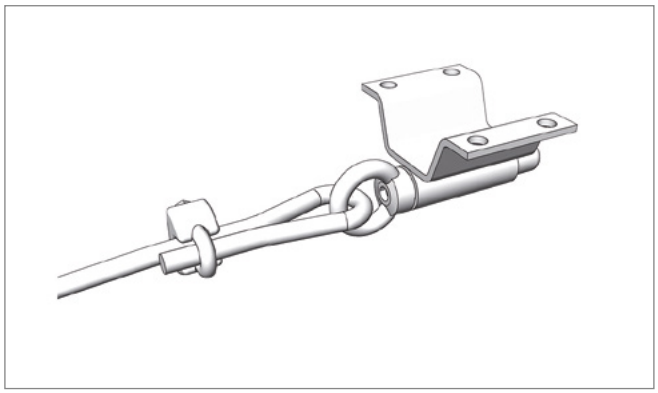

Pos. 3* **Edscha TS: 40 38 032 720**

リアポータル補強用エンドキャリアCurtainSiderロック; 0,45 kg

Locking for end carriage CurtainSider for rear portal reinforcement; 0,45 kg

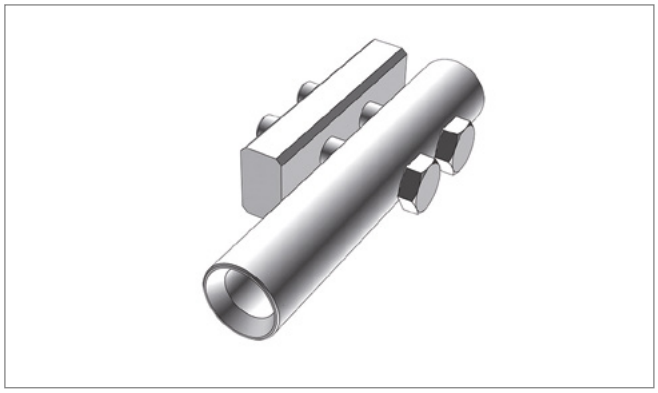

Pos. 3* **Edscha TS: 40 69 012 220**

リアポータル補強用エンドキャリッジ用ガイド（セット）; 0,74 kg

Guidance for end carriage for rear portal reinforcement (kit); 0,74 kg

CS-Hybrid

(2340 XXXX)

スペアパーツエンドキャリッジバリアント自動セットアップ · *Spare parts end carriage variants adjustment mechanism*

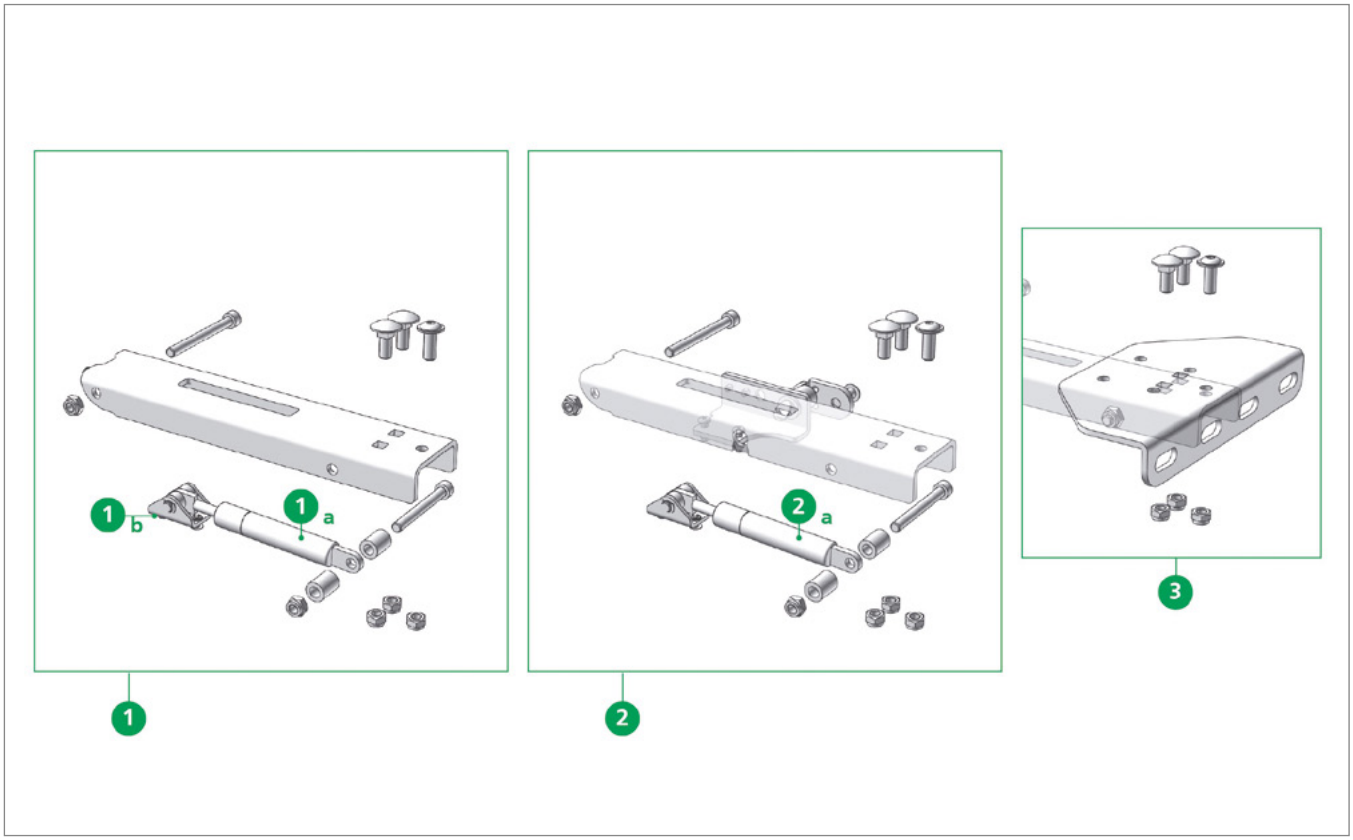

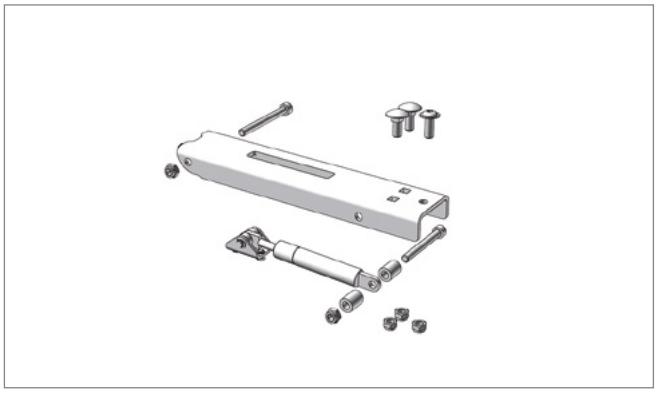

Pos. 1 **Edscha TS: 40 69 010 760**

修理キット 自動フォールドおよびガススプリング 700 N（2個）; 2,28 kg

Repairkit automatic adjustment mechanism with gasspring 700 N (2 pcs.); 2,28 kg

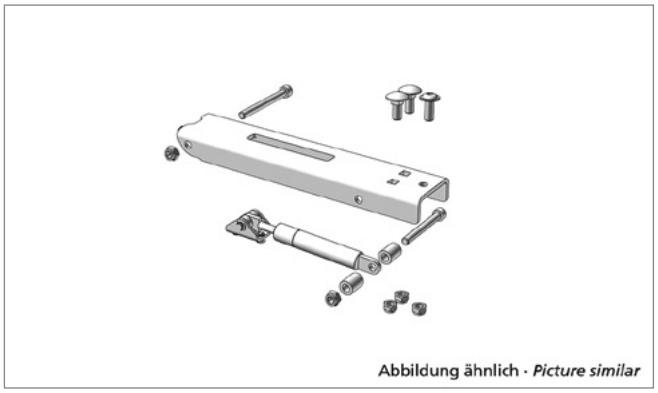

Pos. 1* **Edscha TS: 40 69 011 490**

修理キット 自動フォールドおよびガススプリング 1000 N（2個）; 2,50 kg

Repairkit automatic adjustment mechanism with gasspring 1000 N (2 pcs.); 2,50 kg

CS-Hybrid

(2340 XXXX)

スペアパーツエンドキャリッジバリアント自動セットアップ · *Spare parts end carriage variants adjustment mechanism*

Pos. 1a **Edscha TS: 40 00 075 099**

ガススプリング 700 N; 0,14 kg

Gas spring 700 N; 0,14 kg

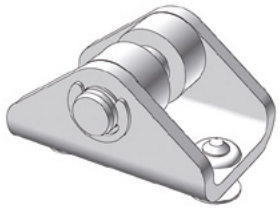

Abbildung ähnlich · *Picture similar*

Pos. 1b **Edscha TS: 40 69 009 730**

ベアリングブロック; 0,03 kg

Bearing block; 0,03 kg

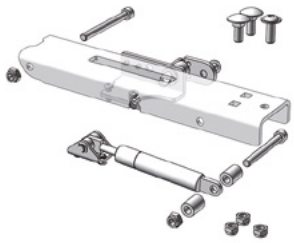

Pos. 2 **Edscha TS: 40 69 011 560**

自動フォールドロックおよびガススプリング 700 N（左右）; 2,72 kg

Automatic adjustment mechanism - locking with gasspring 700 N (right and left); 2,72 kg

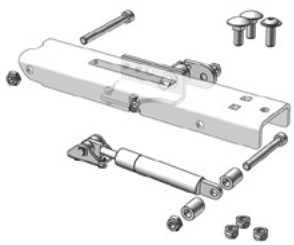

Pos. 2* **Edscha TS: 40 69 011 900**

自動フォールドロックおよびガススプリング 1000 N（左右）; 2,30 kg

Automatic adjustment mechanism - locking left with gasspring 1000 N (right and left); 2,30 kg

スペアパーツエンドキャリッジバリアント自動セットアップ · *Spare parts end carriage variants adjustment mechanism*

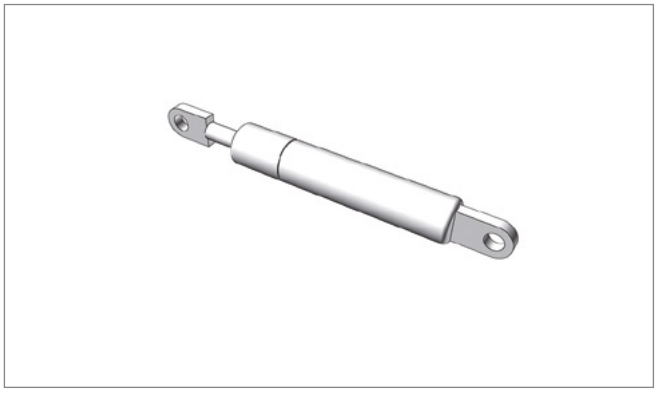

Pos. 2a **Edscha TS: 40 69 002 740**

端部 > 30 kg用ガススプリング 1000 N; 0,20 kg

Gas spring 1000 N for endings > 30 kg; 0,20 kg

Pos. 3 **Edscha TS: 40 69 012 190**

ねじ付きアダプタプレート スチールアーム; 0,82 kg

Adapter plate incl. screws metal positioning arm; 0,82 kg

CS-Hybrid

(2340 XXXX)

スペアパーツエンドキャリッジバリアント自動セットアップ · *Spare parts end carriage variants adjustment mechanism*

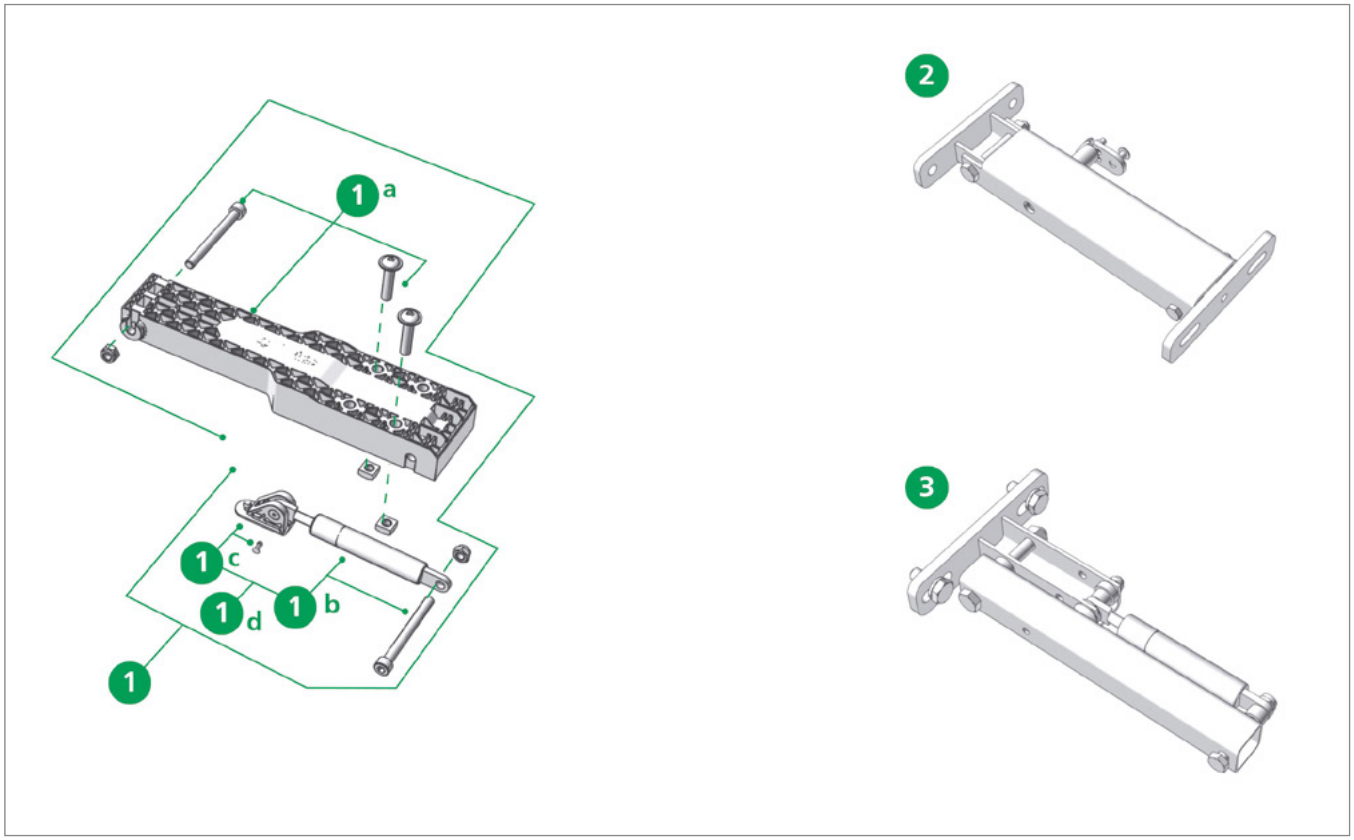

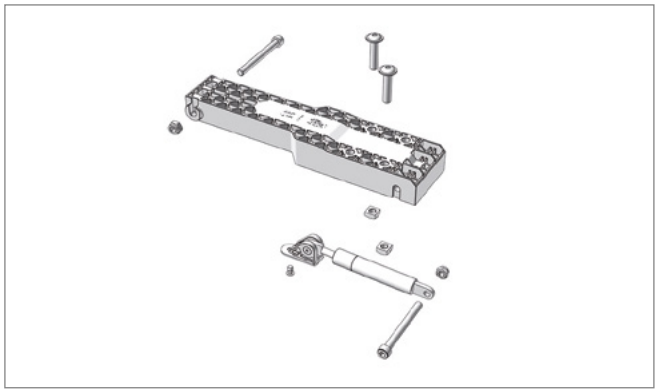

Pos. 1 **Edscha TS: 40 38 090 300**

修理キット 自動フォールド（プラスチック）およびガススプリング; 0,90 kg

Repairkit lifting arm (plastic) with gasspring; 0,90 kg

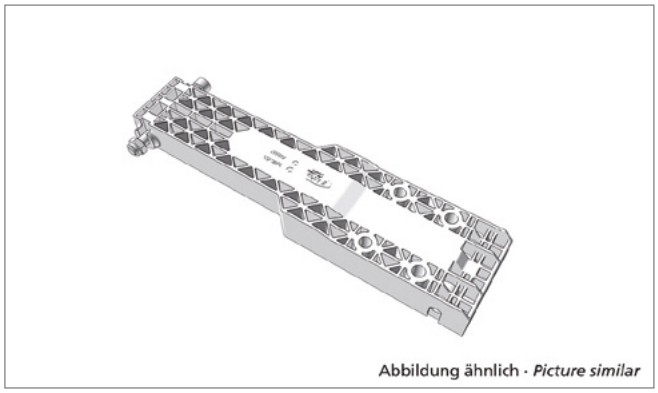

Pos. 1a **Edscha TS: 40 38 065 050**

修理キット 自動フォールド プラスチック; 0,50 kg

Repair kit automatic adjustment mechanism plastic; 0,50 kg

CS-Hybrid

(2340 XXXX)

スペアパーツエンドキャリッジバリアント自動セットアップ · *Spare parts end carriage variants adjustment mechanism*

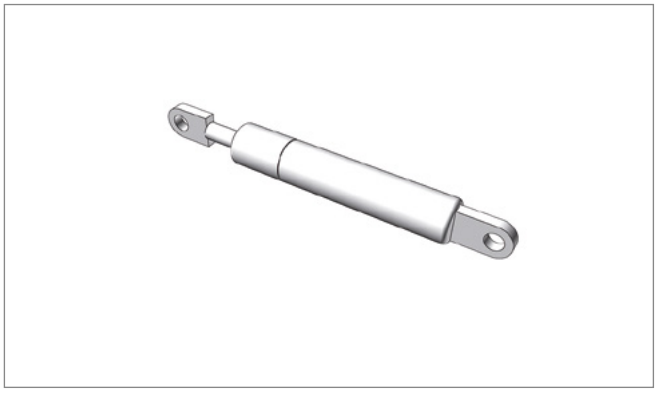

Pos. 1b **Edscha TS: 40 00 075 099**

ガススプリング 700 N; 0,14 kg

Gas spring 700 N; 0,14 kg

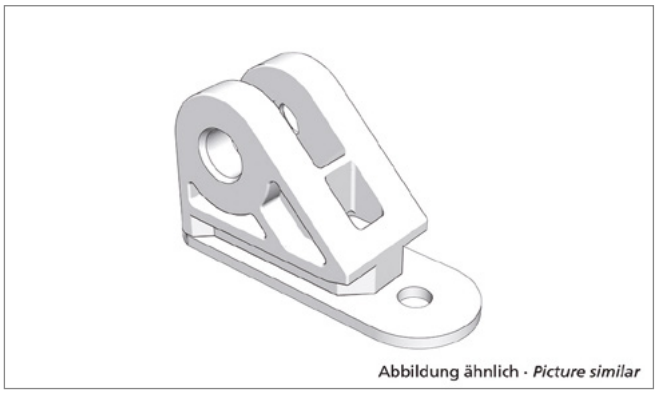

Pos. 1c **Edscha TS: 40 38 081 770**

ガススプリングホルダー 修理キット UL II / HD / VP-UL; 0,04 kg

Gas spring holder repair kit UL II / HD / VP-UL; 0,04 kg

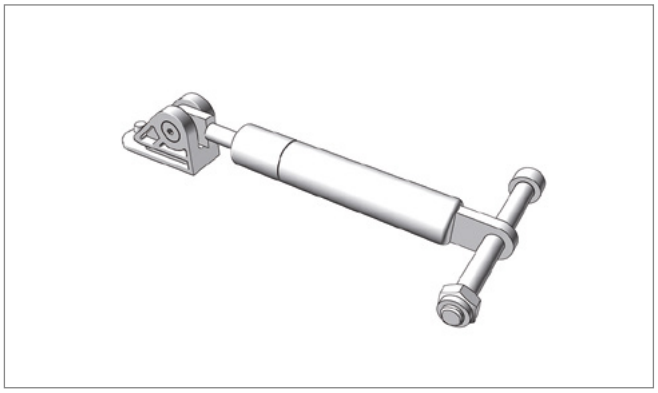

Pos. 1d **Edscha TS: 40 38 065 020**

自動フォールド用修理キット ガススプリング 700 N（プラスチック）; 0,23 kg

Repairkit Gas spring 700 N for automatic adjustment mechanism (plastic); 0,23 kg

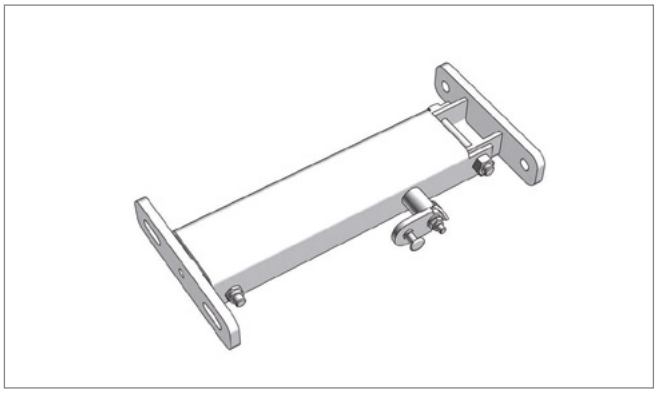

Pos. 2 **Edscha TS: 40 38 027 253**

リアポータル補強用エンドキャリッジロック付き自動フォールド 1 x 700 N 左; 2,37 kg

Automatic adjustment mechanism 1 x 700 N left with locking for End carriage for rear portal reinforcement; 2,37 kg

スペアパーツエンドキャリッジバリアント自動セットアップ · *Spare parts end carriage variants adjustment mechanism*

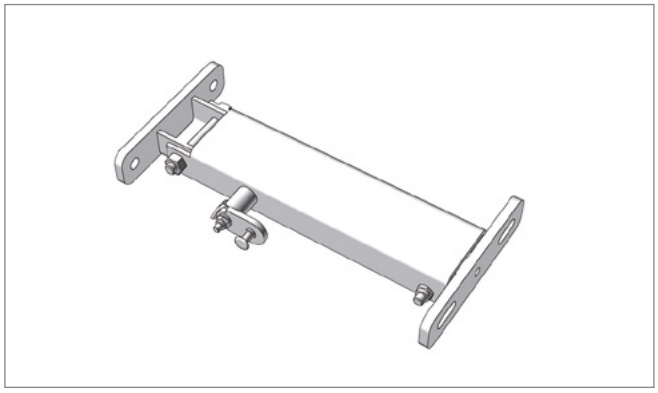

Pos. 2* **Edscha TS: 40 38 027 263**

リアポータル補強用エンドキャリッジロック付き自動フォールド 1 x 700 N 右; 2,37kg

Automatic adjustment mechanism 1 x 700 N right with locking for End carriage for rear portal reinforcement; 2,37kg

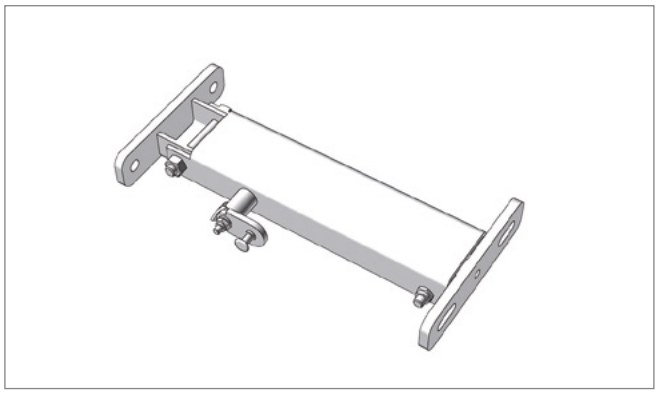

Pos. 2* **Edscha TS: 40 38 027 264**

リアポータル補強用エンドキャリッジロック付き自動フォールド 2 x 500 N 右; 2,51 kg

Automatic adjustment mechanism 2 x 500 N right with locking for end carriage for rear portal reinforcement; 2,51 kg

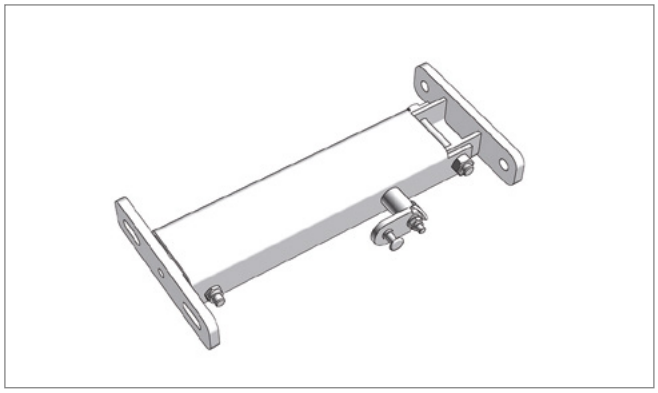

Pos. 2* **Edscha TS: 40 38 027 254**

リアポータル補強用エンドキャリッジロック付き自動フォールド 2 x 500 N 左; 2,48 kg

Automatic adjustment mechanism 2 x 500 N left with locking for end carriage for rear portal reinforcement; 2,48 kg

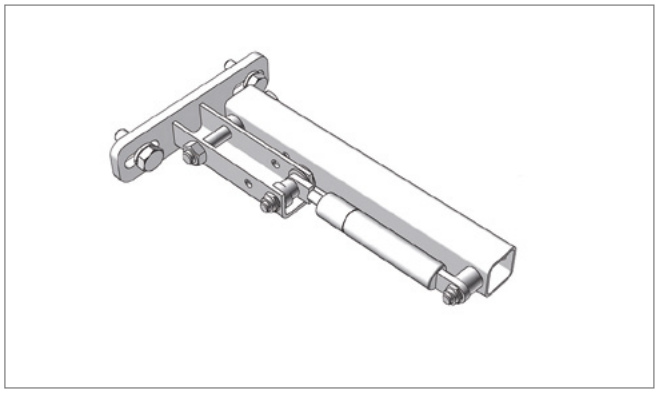

Pos. 3 **Edscha TS: 40 38 048 780**

リアポータル補強用エンドキャリッジガントリービーム1 x 700 N右用自動フォールド; 1,3 kg

Automatic adjustment mechanism for gantry beam 1 x 700 N right for End carriage for rear portal reinforcement; 1,3 kg

スペアパーツエンドキャリッジバリアント自動セットアップ · *Spare parts end carriage variants adjustment mechanism*

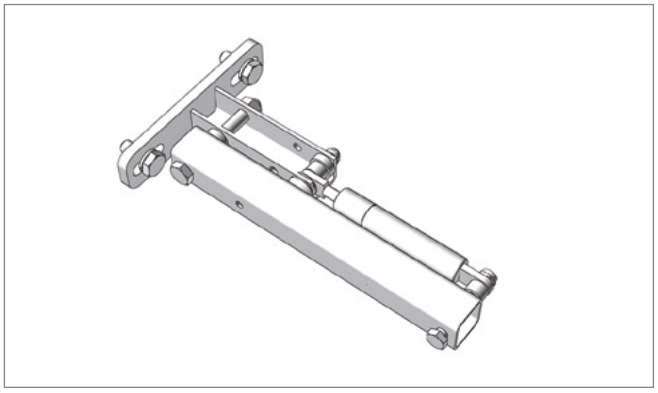

Pos. 3* **Edscha TS: 40 38 048 770**

リアポータル補強用エンドキャリッジガントリービーム1 x 700 N左用自動フォールド; 1,3 kg

Automatic adjustment mechanism for gantry beam 1 x 700 N left for End carriage for rear portal reinforcement; 1,3 kg

CS-Hybrid

(2340 XXXX)

スペアパーツ中 · *Spare parts middle*

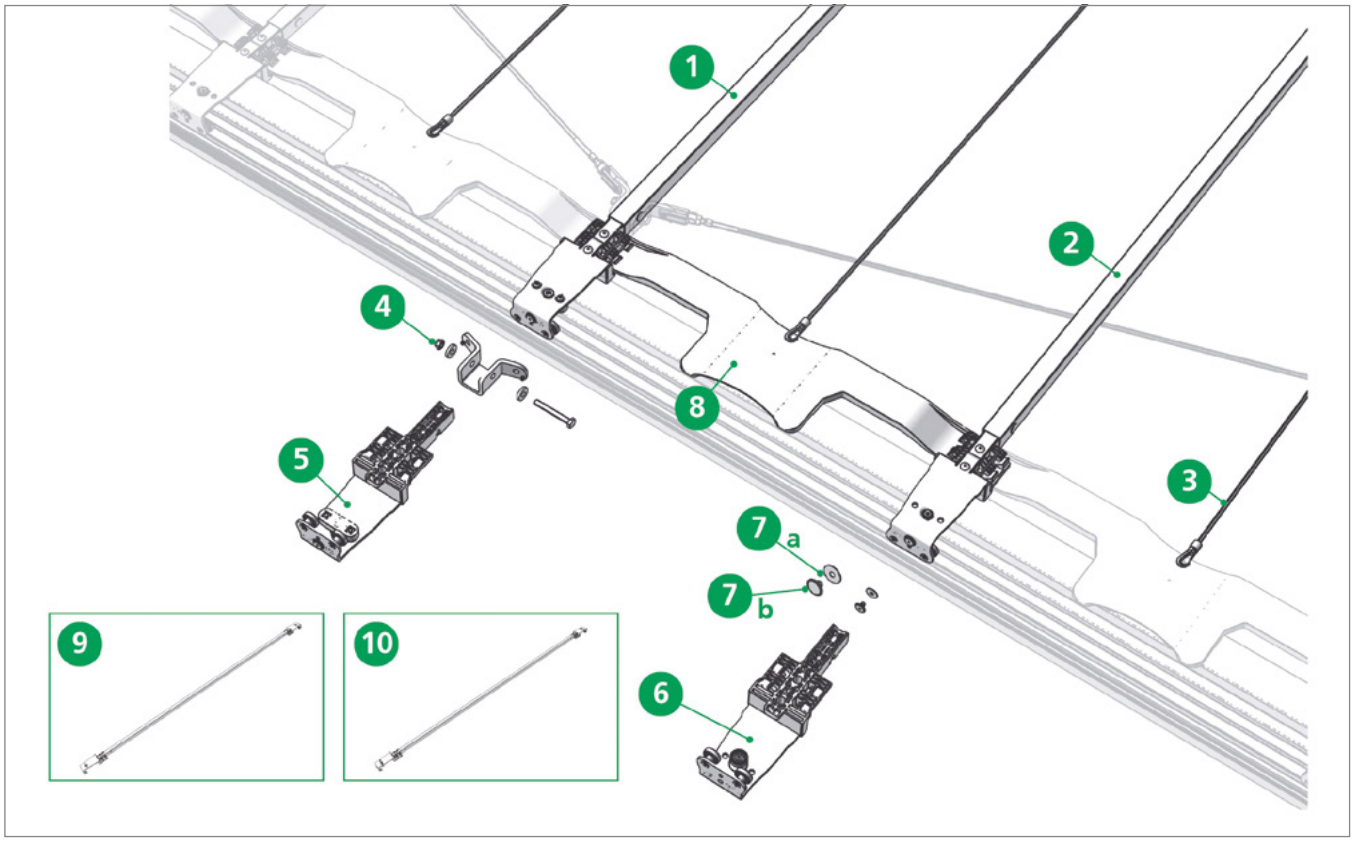

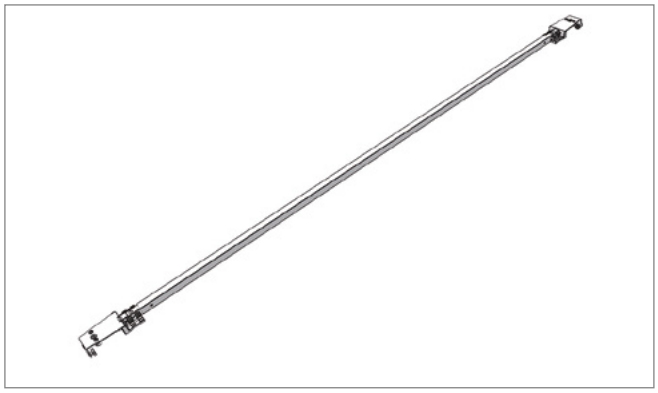

Pos. 1 **Edscha TS: 40 69 007 120**

ローラーキャリッジ (2550) 付きスタンダードボウ XL; 4,59 kg

Standard bow XL with roller carriage (2550); 4,59 kg

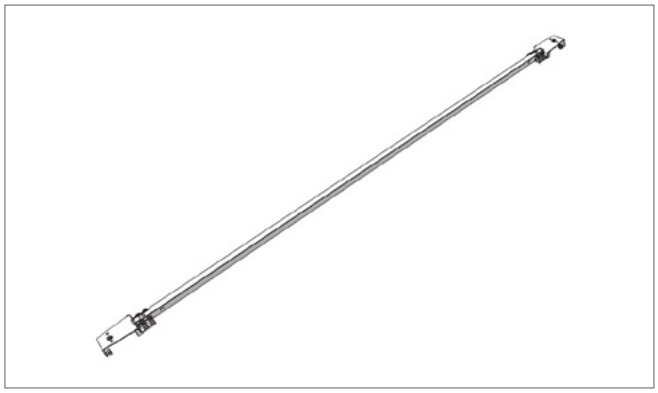

Pos. 2 **Edscha TS: 40 69 007 110**

ローラーキャリッジ (2550) 付きスタンダードボウ; 4,53 kg

Standard bow with roller carriage (2550); 4,53 kg

CS-Hybrid
(2340 XXXX)

スペアパーツ中 · *Spare parts middle*

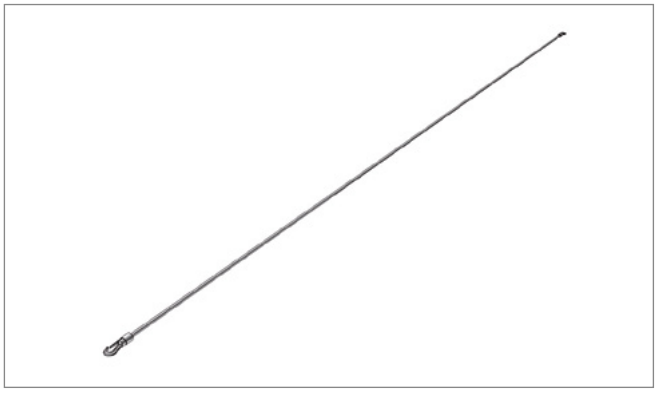

Pos. 3 **Edscha TS: 40 38 055 570**

拡張ロープ 1300 XL; 0,04 kg

Expander rope 1300 XL; 0,04 kg

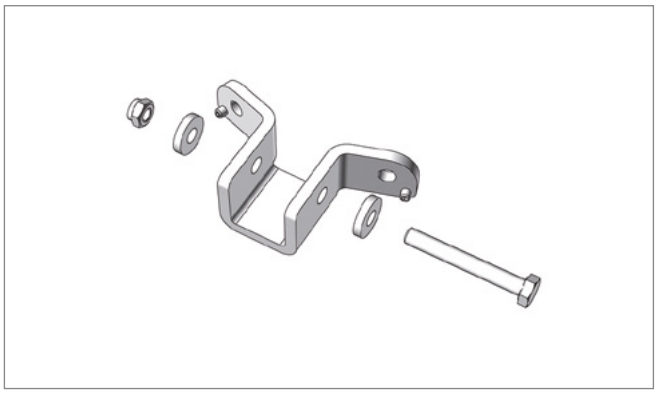

Pos. 4 **Edscha TS: 40 69 007 280**

XLホルダー 縦; 0,30 kg

XL bracket vertical; 0,30 kg

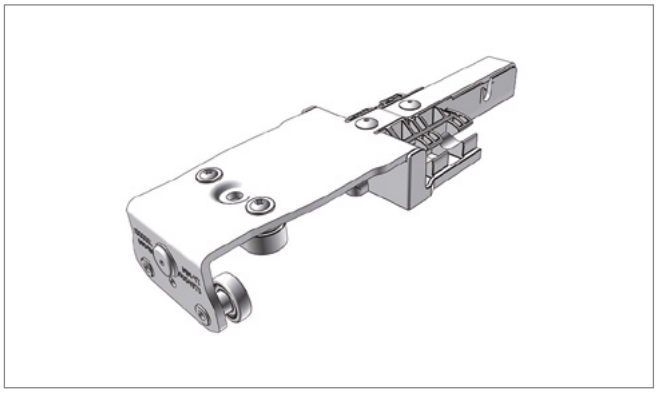

Pos. 5 **Edscha TS: 40 69 007 060**

ローラーキャリッジ XL CS Hybrid; 0,85 kg

Roller carriage XL CS Hybrid; 0,85 kg

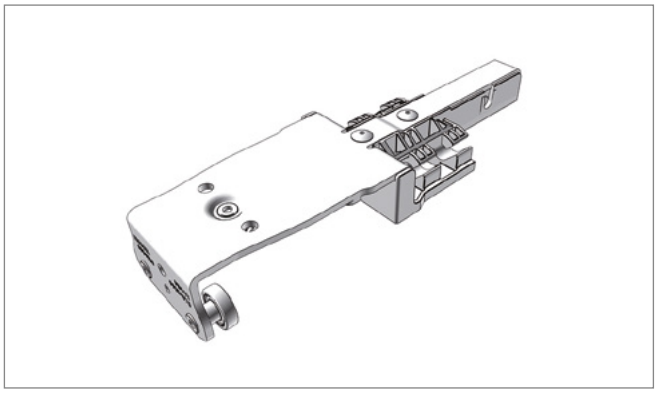

Pos. 6 **Edscha TS: 40 69 007 050**

ローラーキャリッジ CS Hybrid; 0,83 kg

Roller carriage CS Hybrid; 0,83 kg

スペアパーツ中 · *Spare parts middle*

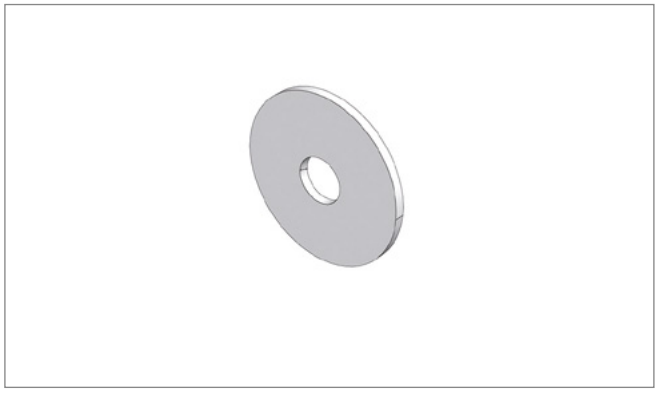

Pos. 7a **Edscha TS: 41 01 040 200**

固定ディスク（1000枚）; 0,21 kg

Fixing disc (1000 pcs.); 0,21 kg

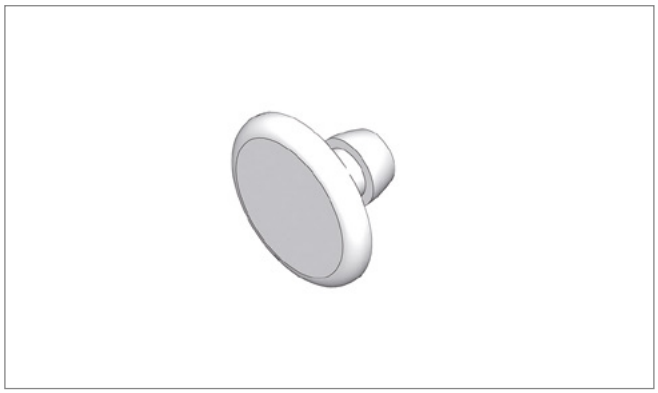

Pos. 7b **Edscha TS: 41 10 080 300**

リベット（1000枚）; 2,00 kg

Rivet (1000 pcs.); 2,00 kg

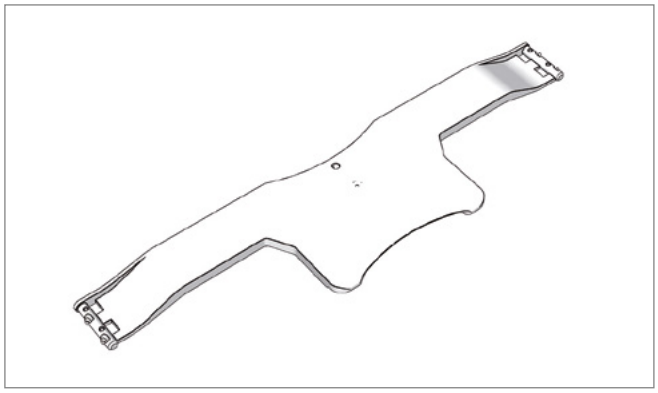

Pos. 8 **Edscha TS: 40 69 001 650**

ジョイント 650; 0,19 kg

Hinge 650; 0,19 kg

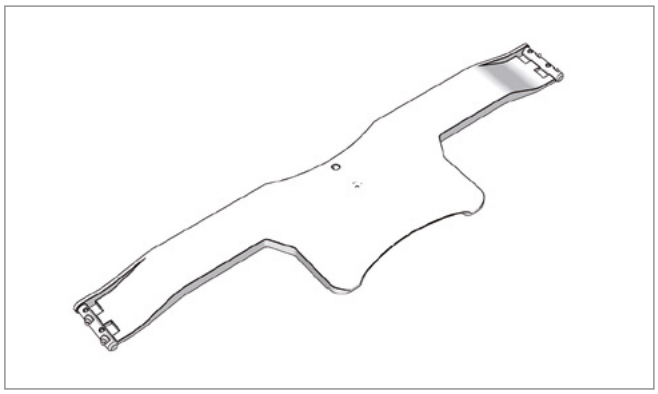

Pos. 8* **Edscha TS: 40 69 001 500**

ジョイント 500; 0,15 kg

Hinge 500; 0,15 kg

スペアパーツ中 · *Spare parts middle*

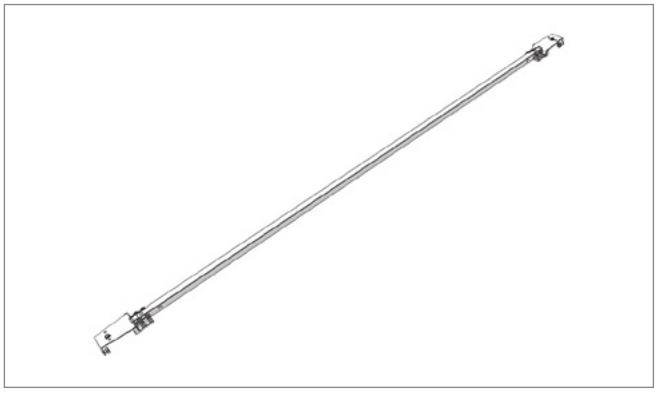

Pos. 9 **Edscha TS: 40 69 003 260**

ボウ VG CS Hybrid 2570; 4,56 kg

bow CG CS Hybrid 2570; 4,56 kg

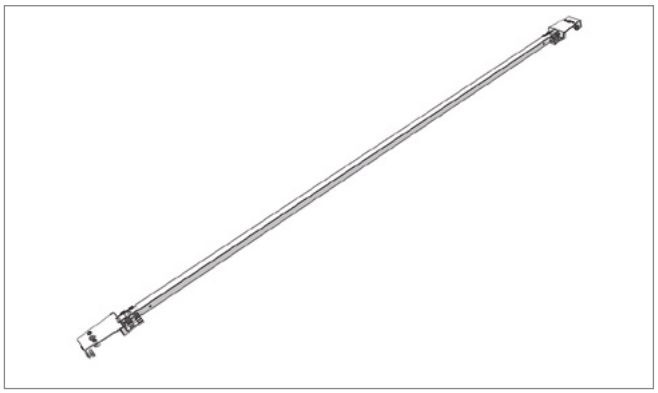

Pos. 10 **Edscha TS: 40 69 003 270**

ボウ VG CS Hybrid 2570 XL; 4,61 kg

bow CG CS Hybrid 2570 XL; 4,61 kg

CS-Hybrid

(2340 XXXX)

スペアパーツ前面 · *Spare parts front*

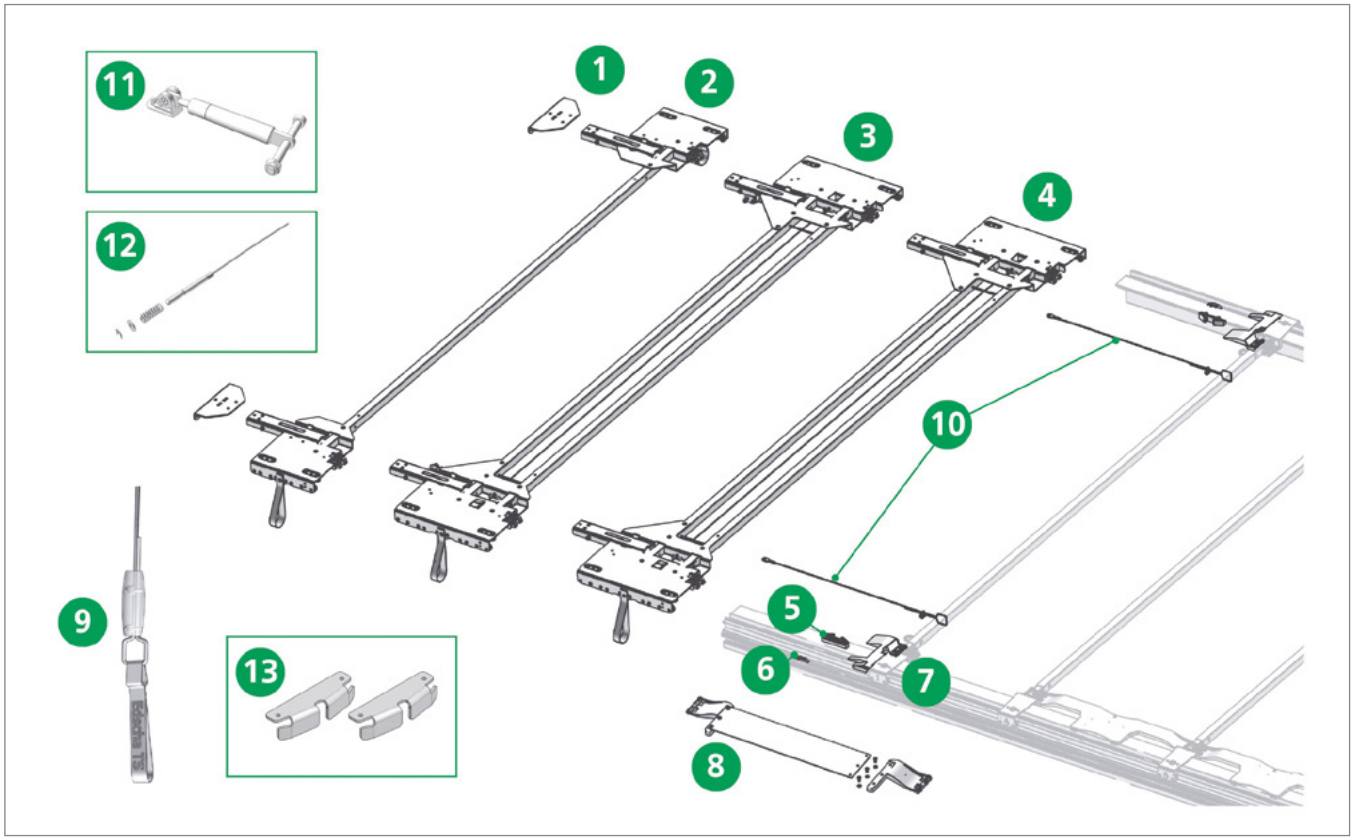

Pos. 1 **Edscha TS: 40 69 012 190**

ねじ付きアダプタプレート スチールアーム; 0,82 kg

Adapter plate incl. screws metal positioning arm; 0,82 kg

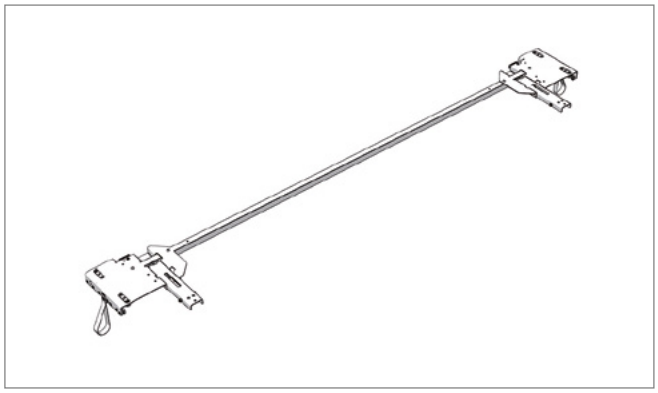

Pos. 2 **Edscha TS: 40 69 010 670**

エンドキャリッジ Small 2550; 12,92 kg

End carriage Small 2550; 12,92 kg

スペアパーツ前面 · *Spare parts front*

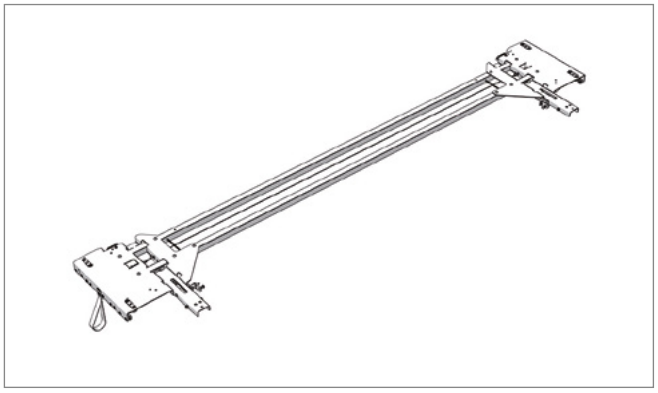

Pos. 3 **Edscha TS: 40 69 010 160**

ロック付きエンドキャリッジ CurtainSider Standard 2550（各側につき1 x 700 N）; 21,60 kg

End carriage CurtainSider Standard 2550 (1 x 700 N per side) with locking assembly; 21,60 kg

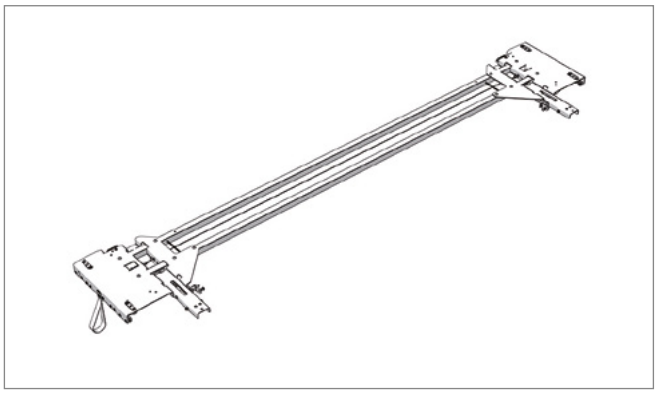

Pos. 3* **Edscha TS: 40 69 011 740**

端部> 30 kg用ロック付きエンドキャリッジ CS Standard 2550（各側につき1 x 1000 N）; 21,71 kg

End carriage CS Standard 2550 (1 x 1000 N per side) with locking assembly for endings > 30 kg; 21,71 kg

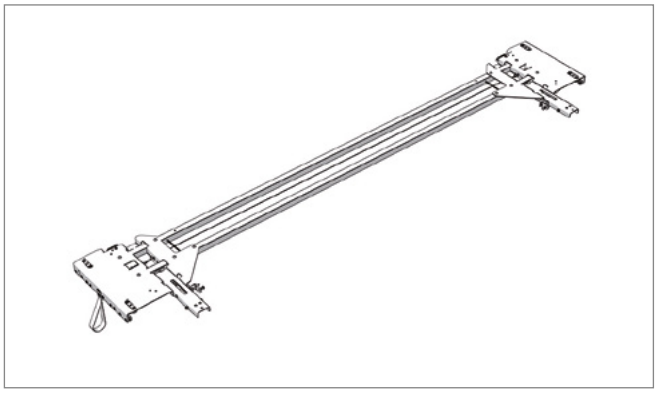

Pos. 3* **Edscha TS: 40 69 010 320**

ロック付きエンドキャリッジ CurtainSider 2570（各側につき1 x 700 N）; 21,65 kg

End carriage CurtainSider 2570 (1 x 700 N per side) with locking assembly; 21,65 kg

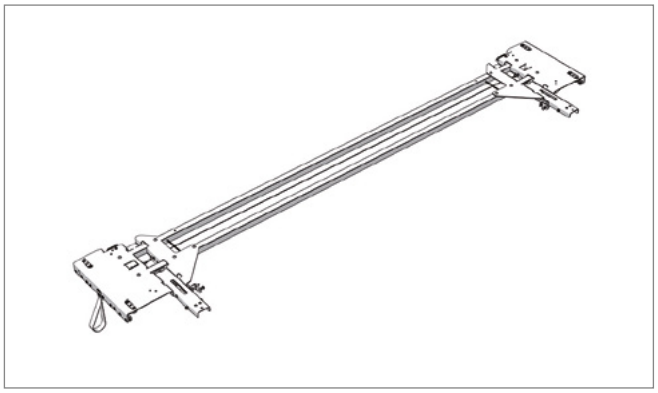

Pos. 3* **Edscha TS: 40 69 011 760**

端部> 30 kg用ロック付きエンドキャリッジ CS 2570（各側につき1 x 1000 N）; 21,78 kg

End carriage CS 2570 (1 x 1000 N per side) with locking assembly for endings > 30 kg; 21,78 kg

CS-Hybrid

(2340 XXXX)

スペアパーツ前面 · *Spare parts front*

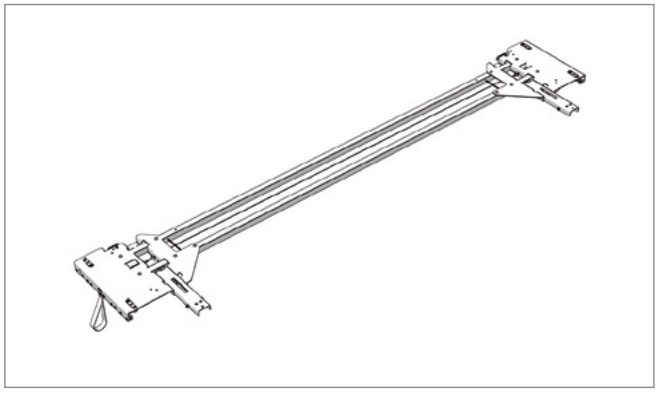

Pos. 4 **Edscha TS: 40 69 009 890**

エンドキャリッジ CurtainSider Standard 2550（各側につき1 x 700 N）; 21,07 kg

End carriage CurtainSider Standard 2550 (1 x 700 N per side); 21,07 kg

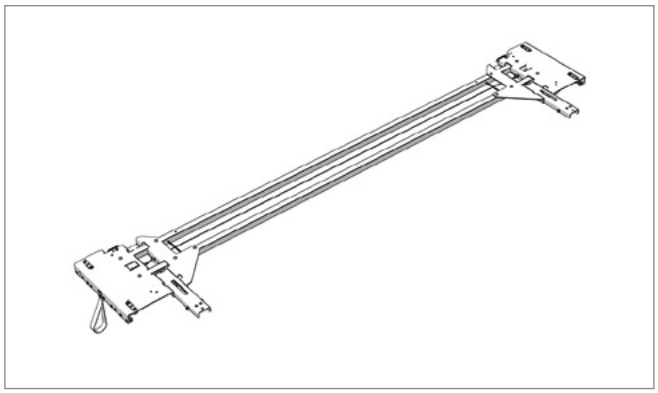

Pos. 4* **Edscha TS: 40 69 011 380**

エンドキャリッジ CurtainSider Standard 2550（各側につき1 x 1000 N）; 21,23 kg

End carriage CurtainSider Standard 2550 (1 x 1000 N per side); 21,23 kg

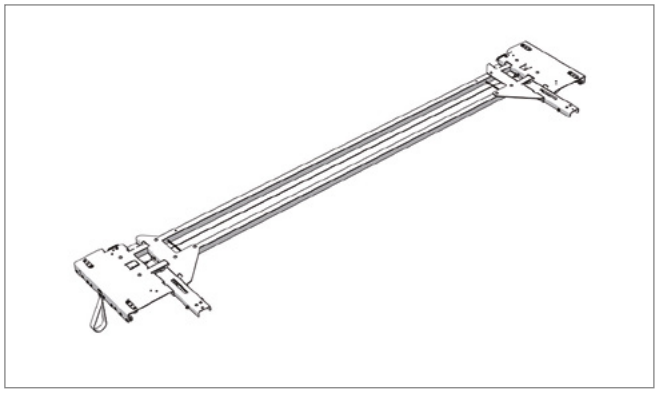

Pos. 4* **Edscha TS: 40 69 010 310**

エンドキャリッジ CurtainSide 2570（各側につき1 x 700 N）; 21,17 kg

End carriage CurtainSider 2570 (1 x 700 N per side); 21,17 kg

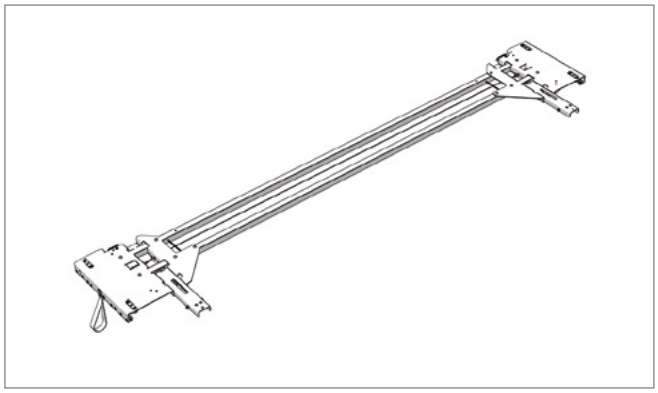

Pos. 4* **Edscha TS: 40 69 011 750**

エンドキャリッジ CS 2570（各側につき1 x 1000 N）; 21,30 kg

End carriage CS 2570 (1 x 1000 N per side); 21,30 kg

スペアパーツ前面 · *Spare parts front*

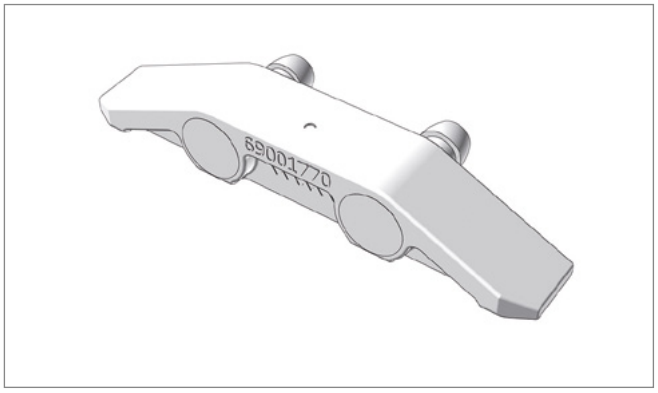

Pos. 5 **Edscha TS: 40 69 001 770**

ランプセット; 0,02 kg

Ramp set locking; 0,02 kg

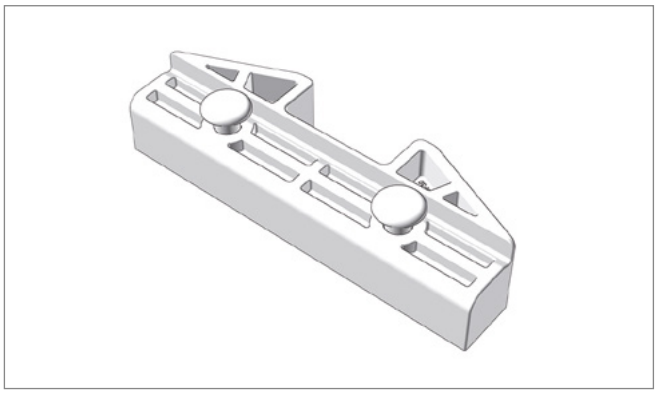

Pos. 6 **Edscha TS: 40 69 000 980**

ロック 内側; 0,04 kg

Inner locking; 0,04 kg

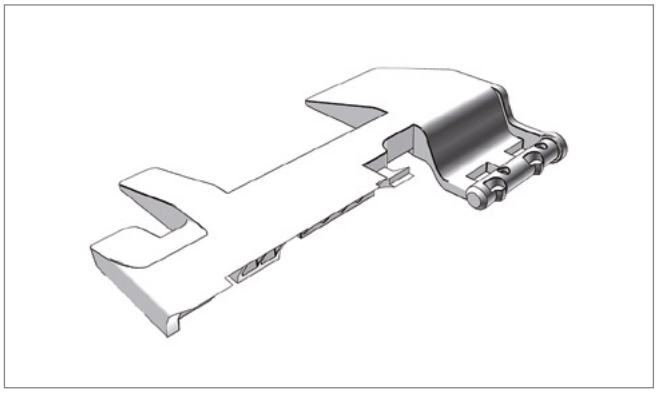

Pos. 7 **Edscha TS: 40 69 007 730**

ターポリンシートデフレクター 左右; 0,45 kg

Tarpaulin deflector right and left; 0,45 kg

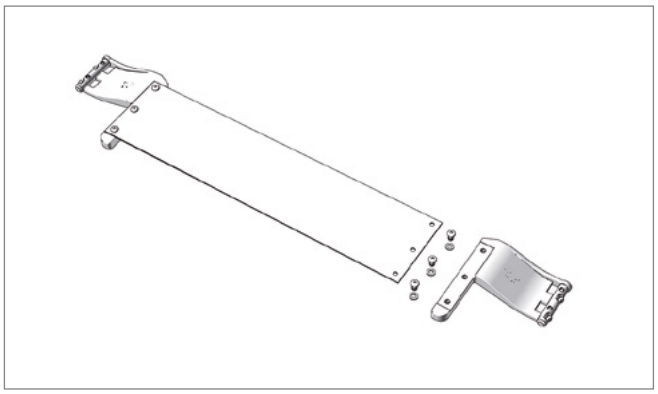

Pos. 8 **Edscha TS: 40 69 005 050**

補正ジョイント 調節可 324 - 649 mm; 0,33 kg

Adjustable compensating joint 324 - 649 mm; 0,33 kg

CS-Hybrid

(2340 XXXX)

スペアパーツ前面 · *Spare parts front*

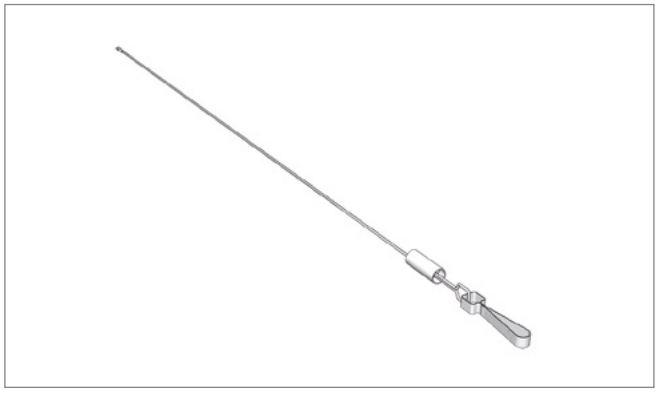

Pos. 9 **Edscha TS: 40 69 006 090**

両側クリアランス用ケーブルロックシステム; 1,03 kg

Cable-locking mechanism for clearance on both sides; 1,03 kg

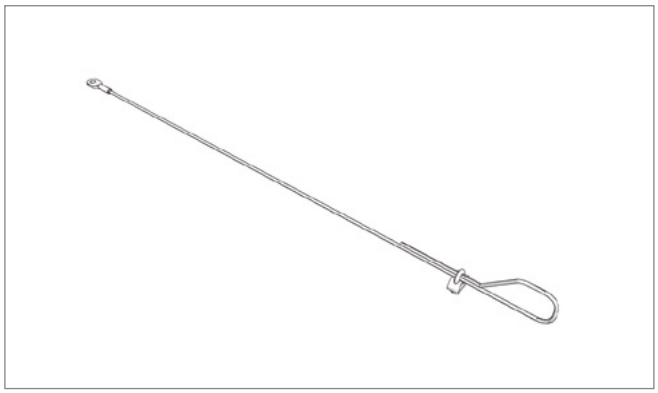

Pos. 10 **Edscha TS: 40 38 068 710**

安全ロープセット; 0,30 kg

Safety rope set; 0,30 kg

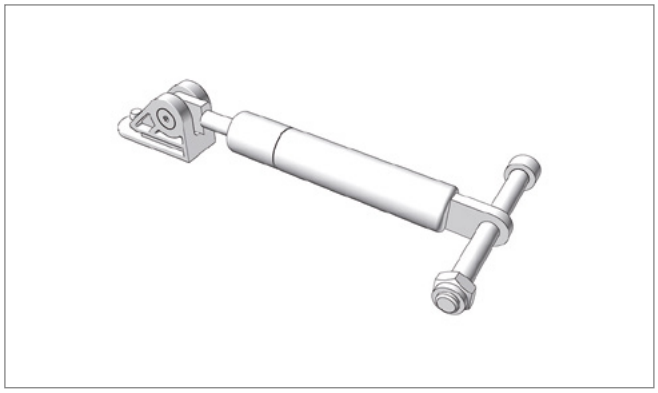

Pos. 11 **Edscha TS: 40 69 006 380**

修理キット ガススプリング HD; 0,50 kg

Rep.-KIT Liftingarm incl. gasspring-SL3; 0,50 kg

Pos. 12 **Edscha TS: 40 69 008 980**

ロッキングセット 2570; 0,26 kg

locking set 2570; 0,26 kg

スペアパーツ前面 · *Spare parts front*

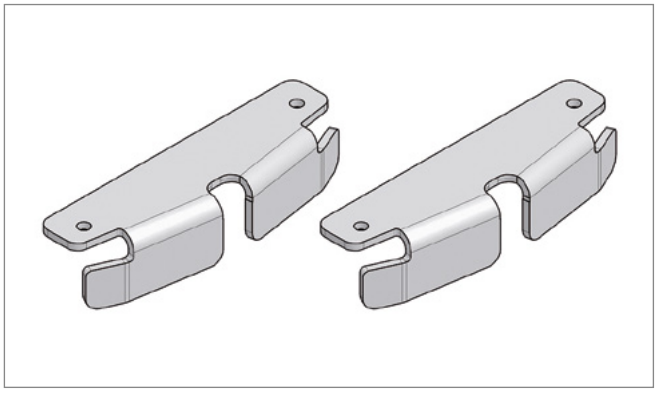

Pos. 13 **Edscha TS: 40 69 009 290**

ロッキングランプセット CS-H スチール; 0,26 kg

Locking device kit CS-H steel; 0,26 kg

CS-Hybrid

(2340 XXXX)

スペアパーツ前面 · *Spare parts front*

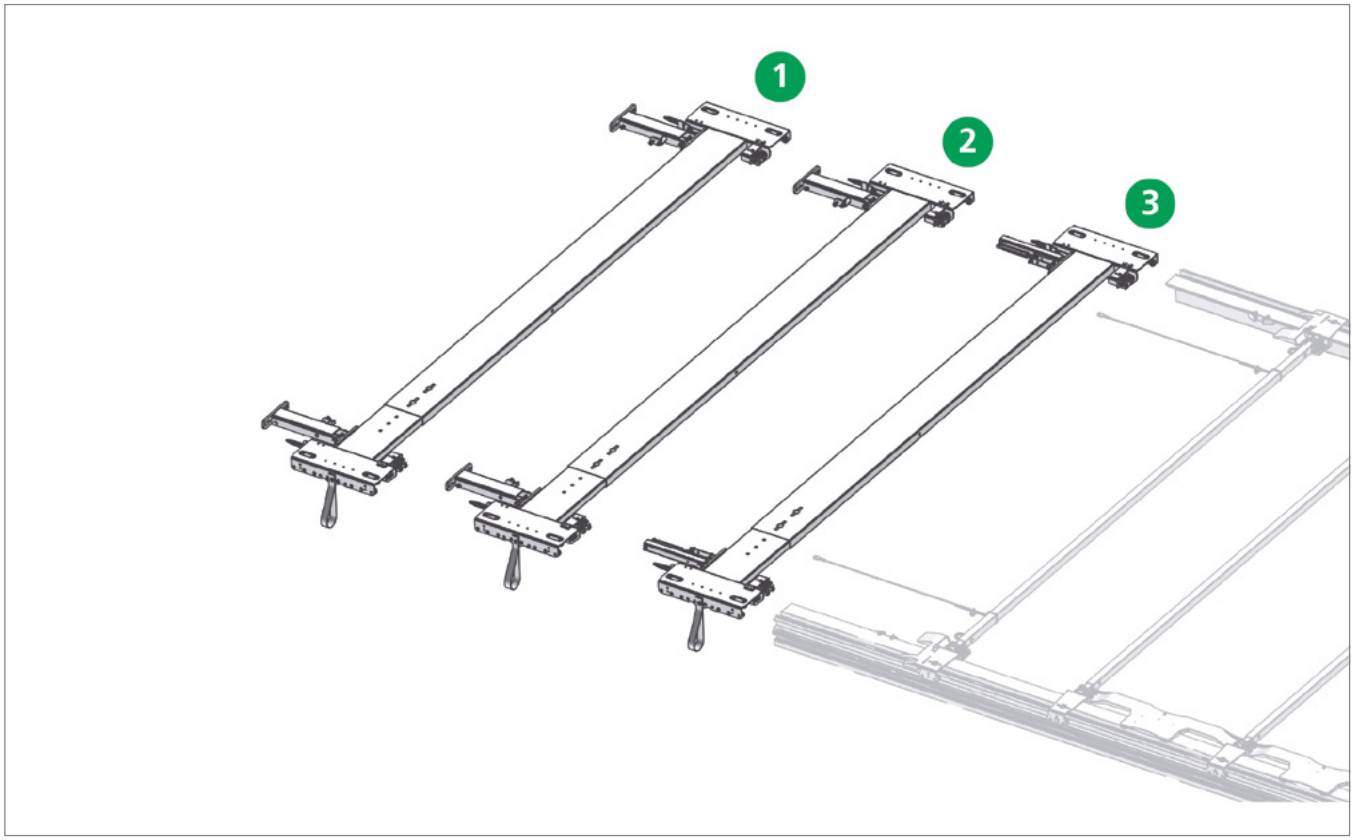

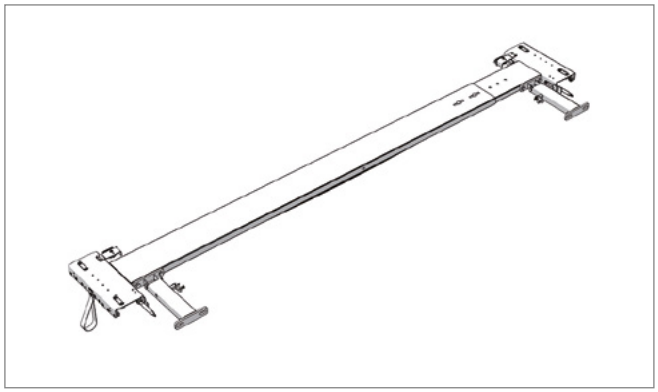

Pos. 1 **Edscha TS: 40 69 011 930**

リアポータル補強用エンドキャリッジ CS（各側につき1 x 700 N）（設定範囲 2435 - 2770 mm）; 25,74 kg

End carriage CS for rear portal reinforcement (1 x 700 N per side) (Adjustment range 2435 - 2770 mm); 25,74 kg

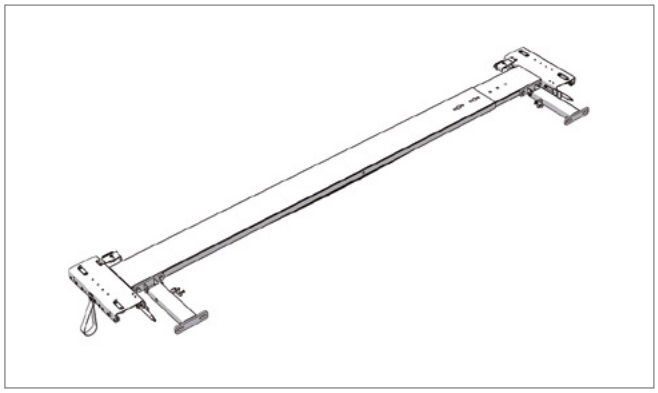

Pos. 2 **Edscha TS: 40 69 011 940**

リアポータル補強用エンドキャリッジ CS（各側につき2 x 500 N）（設定範囲 2435 - 2770 mm）; 24,14 kg

End carriage CS for rear portal reinforcement (2 x 500 N per side) (Adjustment range 2435 - 2770 mm); 24,14 kg

CS-Hybrid

(2340 XXXX)

スペアパーツ前面 · *Spare parts front*

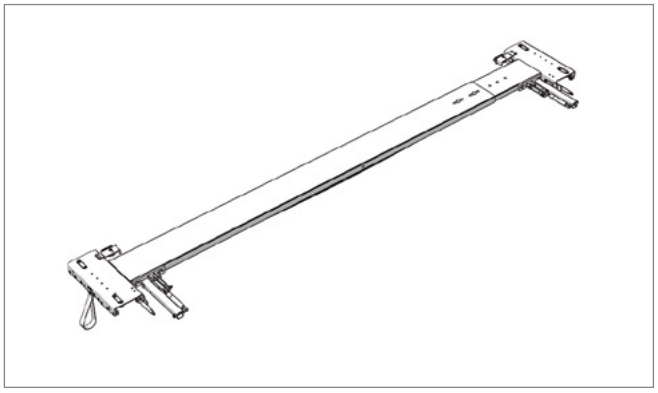

Pos. 3 **Edscha TS: 40 69 011 920**

ガントリービーム用リアポータル補強用エンドキャリッジ CS（各側につき1 x 700 N）（設定範囲 2435 - 2770 mm）; 23,63 kg

End carriage CS for rear portal reinforcement for gantry beam (1 x 700 N per side) (Adjustment range 2435 - 2770 mm); 23,63 kg

CS-Hybrid

(2340 XXXX)

スペアパーツ前面 · *Spare parts front*

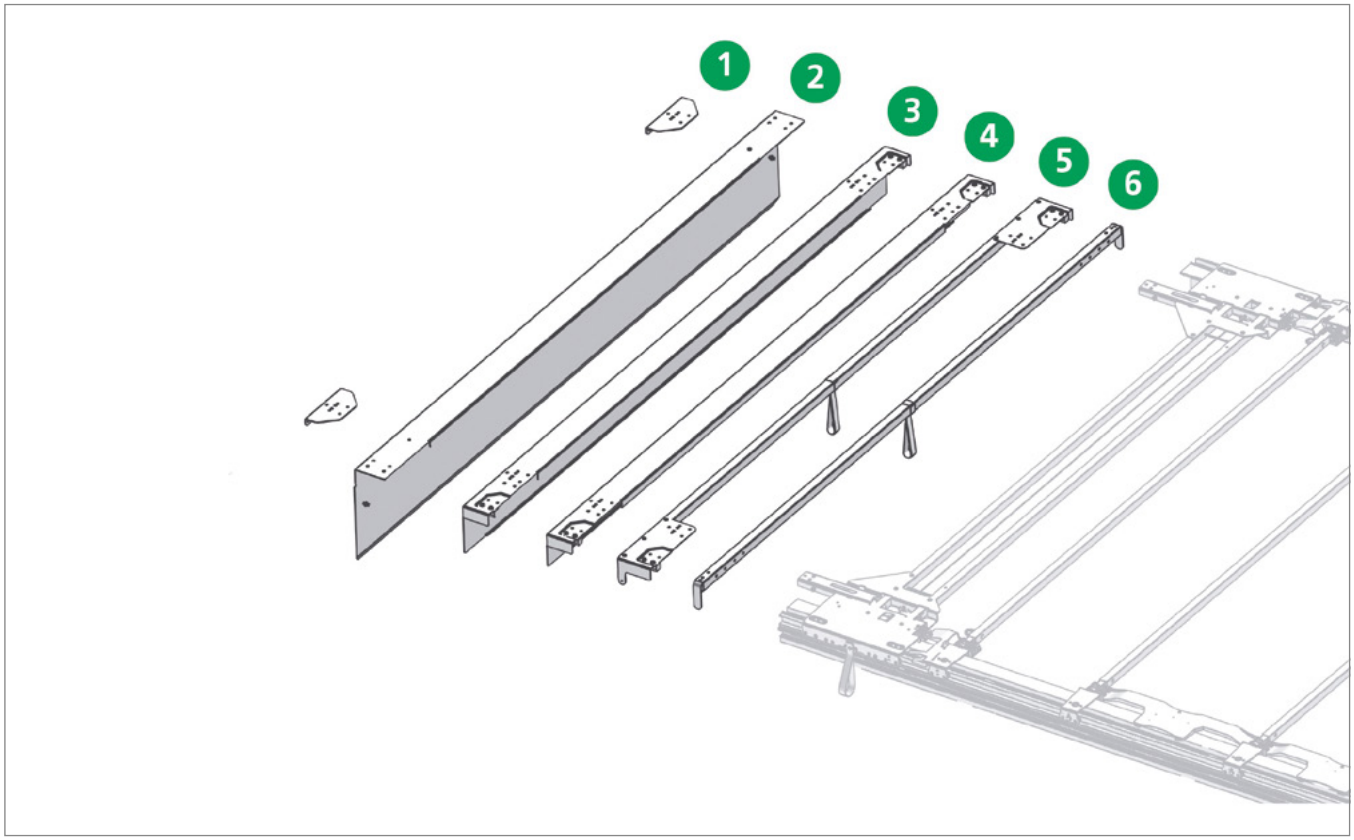

Pos. 1 **Edscha TS: 40 69 012 190**

ねじ付きアダプタプレート スチールアーム; 0,82 kg

Adapter plate incl. screws metal positioning arm; 0,82 kg

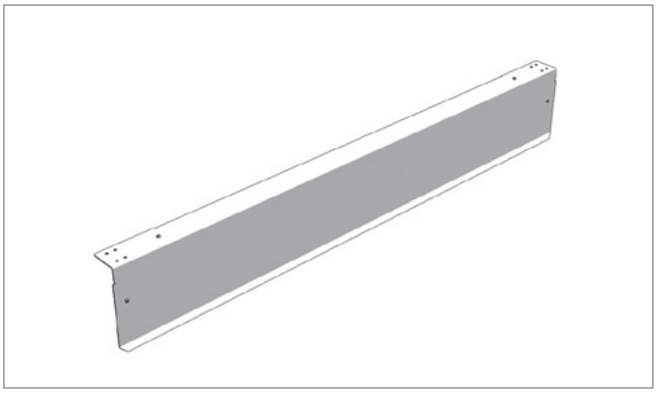

Pos. 2 **Edscha TS: 40 38 080 450**

バルクヘッドフード 2550 mm UL / LP; 31,30 kg

Front frame top 2550 mm UL / LP; 31,30 kg

スペアパーツ前面 · *Spare parts front*

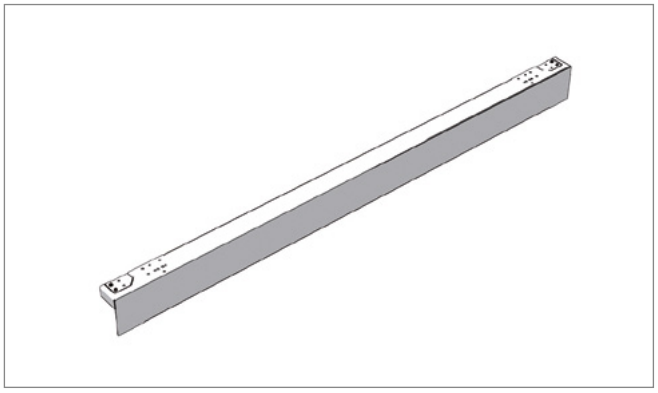

Pos. 3 **Edscha TS: 40 69 001 370**

ガントリービーム 2550 mm x 190 mm; 18,60 kg

Gantry beam 2550 mm x 190 mm; 18,60 kg

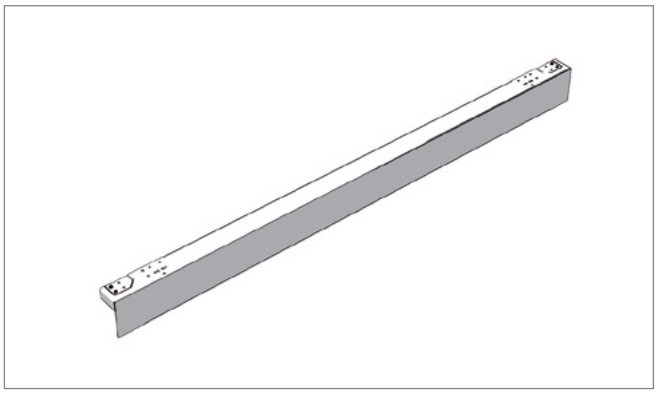

Pos. 3* **Edscha TS: 40 69 003 400**

ガントリービーム Volumen 2570 mm x 190 mm; 18,73 kg

Gantry beam Volumen 2570 mm x 190 mm; 18,73 kg

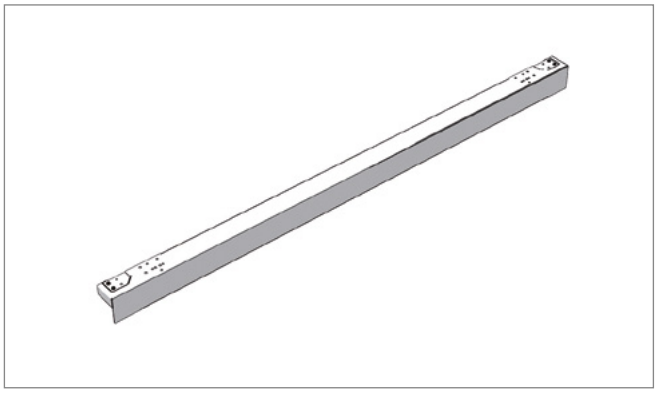

Pos. 4 **Edscha TS: 40 69 000 690**

ガントリービーム 2550 mm x 130 mm; 15,64 kg

Gantry beam 2550 mm x 130 mm; 15,64 kg

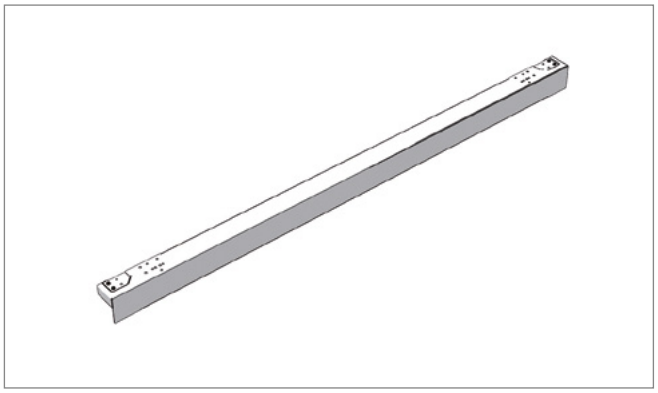

Pos. 4* **Edscha TS: 40 69 003 340**

ガントリービーム Standard 2570 mm x 130 mm; 15,70 kg

Gantry beam Standard 2570 mm x 130 mm; 15,70 kg

CS-Hybrid

(2340 XXXX)

スペアパーツ前面 · *Spare parts front*

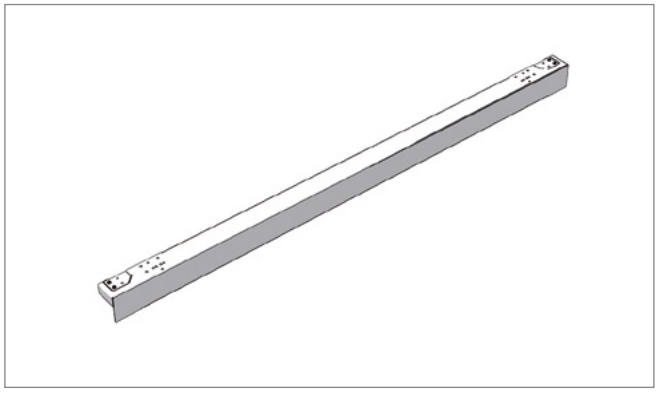

Pos. 4* **Edscha TS: 40 69 010 430**

リアポータル補強用エンドキャリッジとの併用専用ガントリービーム 2550 mm x 130 mm; 16,18 kg

Gantry beam 2550 mm x 130 mm just in combination with end carriage for rear portal reinforcement; 16,18 kg

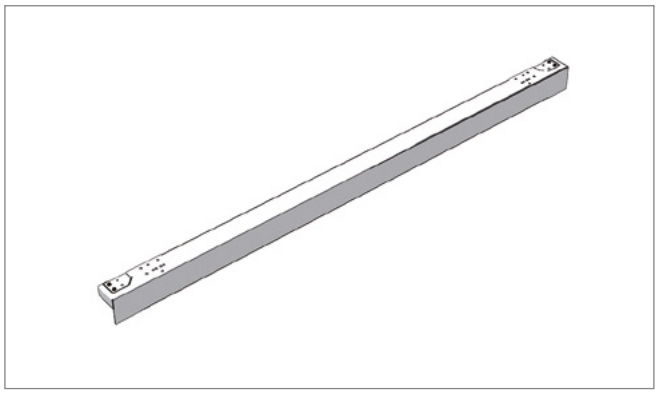

Pos. 4* **Edscha TS: 40 69 010 460**

リアポータル補強用エンドキャリッジとの併用専用ガントリービーム 2570 mm x 130 mm; 4,16 kg

Gantry beam 2570 mm x 130 mm just in combination with end carriage for rear portal reinforcement; 4,16 kg

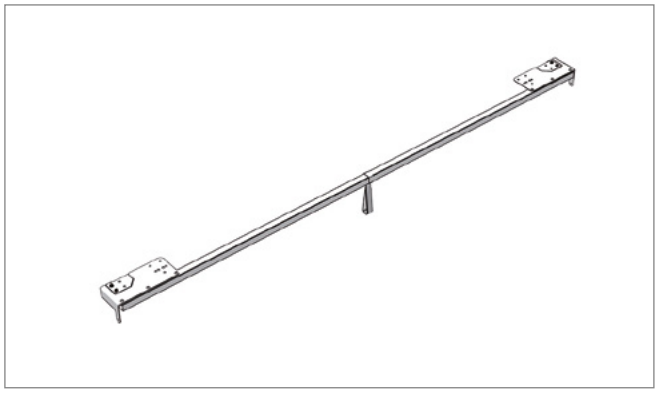

Pos. 5 **Edscha TS: 40 69 003 700**

エンドボウ CurtainSider 2550 mm; 7,03 kg

End bow CurtainSider 2550 mm; 7,03 kg

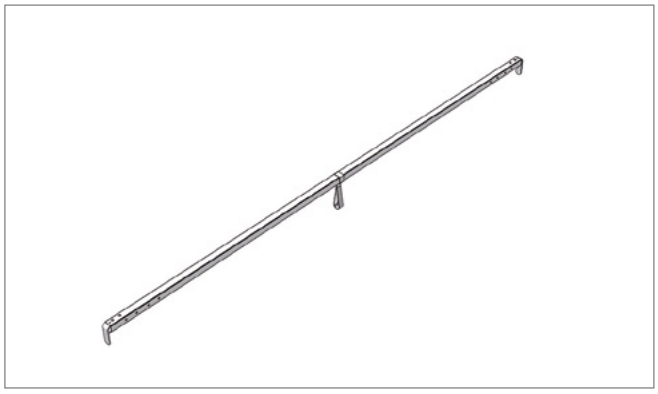

Pos. 6 **Edscha TS: 40 38 035 360**

リアポータル補強用エンドキャリッジとの併用専用エンドボウ 2550; 5,45 kg

End bow 2550 just in combination with end carriage for rear portal reinforcement; 5,45 kg

スペアパーツ前面 · *Spare parts front*

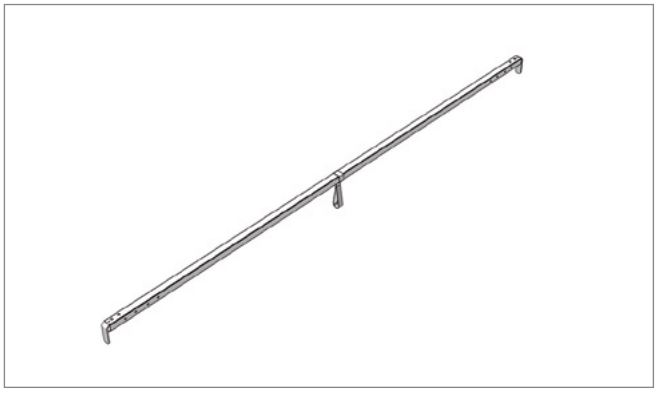

Pos. 6* **Edscha TS: 40 38 097 380**

リアポータル補強用エンドキャリッジとの併用専用エンドボウ
2570; 5,97 kg

End bow 2570 only in combination with end carriage for rear portal reinforcement; 5,97 kg

CS-Hybrid

(2340 XXXX)

ルーフブレーシング4本ロープ単品 · *Roof reinforcement 4-rope parts*

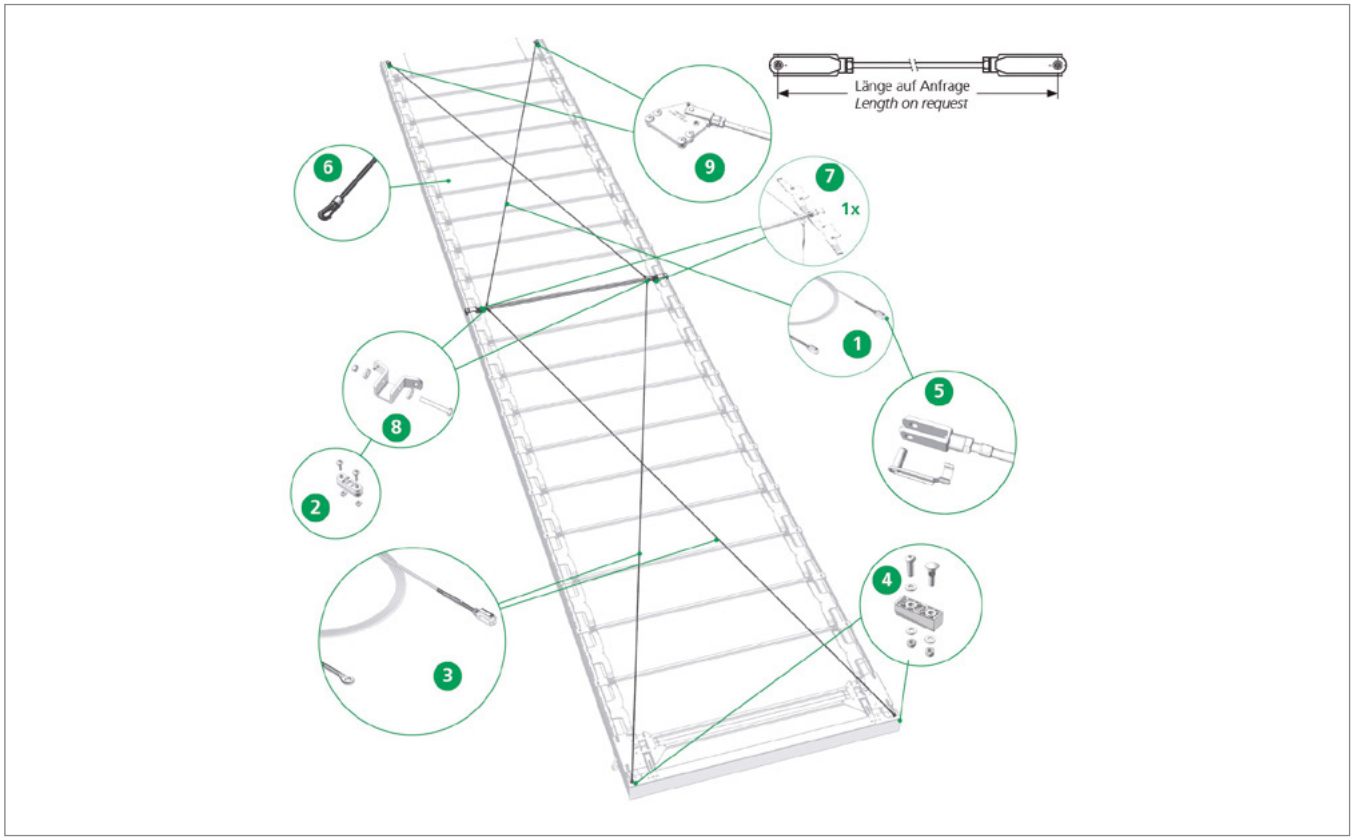

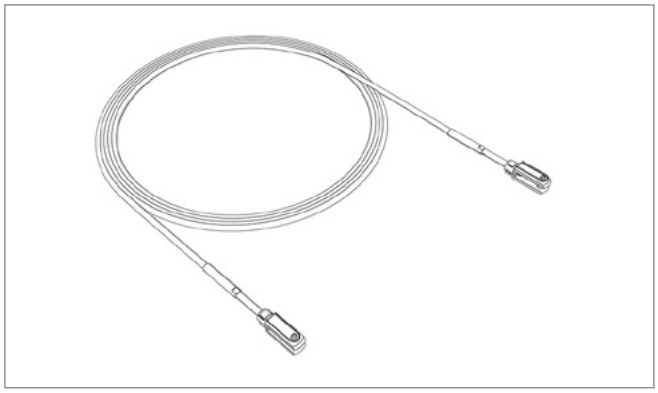

Pos. 1 **Edscha TS: 40 00 000 802**

ルーフ補強用ワイヤロープ（顧客固有）（フォーク／フォーク）EN 12642 XL*

*Rope (customer specific) (jaw / jaw) for roof reinforcement EN 12642 XL**

EN 12642 XL 貨物固定用ボディワーク

EN 12642 XL for cargo securing bodyworks

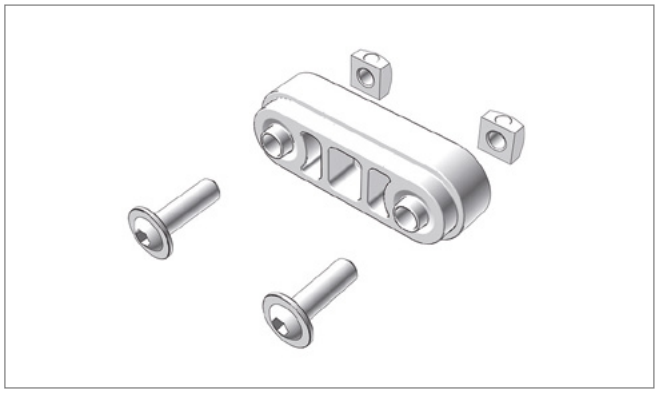

Pos. 2 **Edscha TS: 40 69 000 730**

スライドピースセット プラスチック; 0,02 kg

Sliding piece set plastic; 0,02 kg

ルーフブレーシング4本ロープ単品 · *Roof reinforcement 4-rope parts*

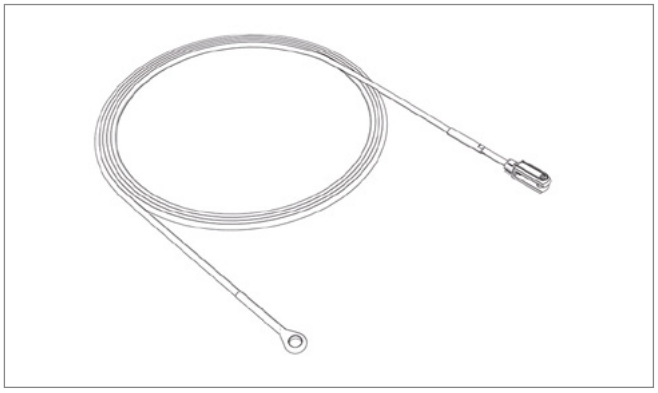

Pos. 3 **Edscha TS: 40 00 000 803**

ルーフ補強用ワイヤロープ（顧客固有）（アイ／フォーク）EN 12642 XL*

*Rope (customer specific) (eye / jaw) for roof reinforcement EN 12642 XL**

EN 12642 XL 貨物固定用ボディワーク

EN 12642 XL für ladungssichernde Aufbauten

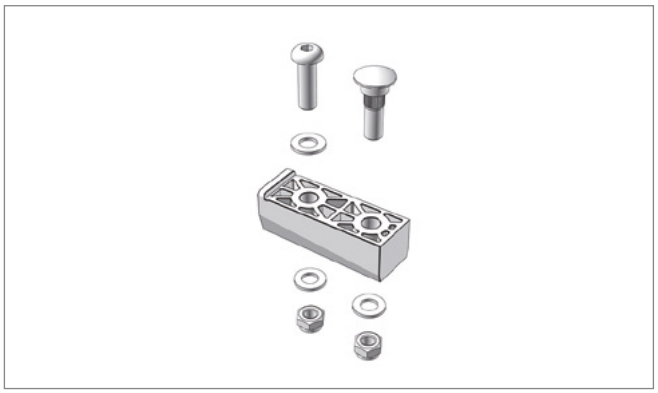

Pos. 4 **Edscha TS: 40 69 003 210**

ガイドセット ガントリービーム一式XL（2個）プラスチック（Standard／Volume／TailWing）; 0,16 kg

Guide tupe set gantry beam compl. XL (2 pieces) plastic (Standard / Volume / TailWing); 0,16 kg

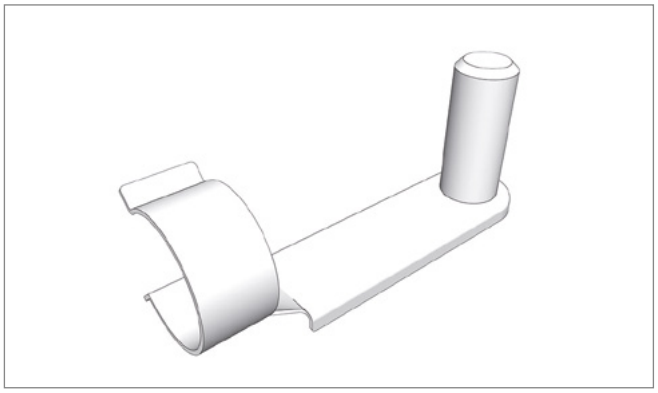

Pos. 5 **Edscha TS: 40 38 069 720**

XLロープ用スプリングロックピン (8 mm); 0,05 kg

Spring locking pins for XL cable (8 mm); 0,05 kg

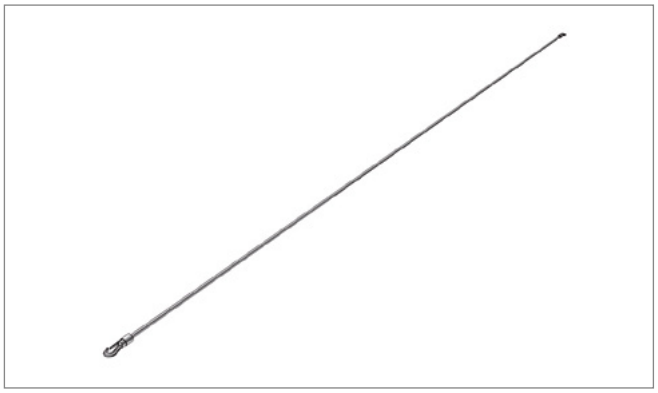

Pos. 6 **Edscha TS: 40 38 055 570**

拡張ロープ 1300 XL; 0,04 kg

Expander rope 1300 XL; 0,04 kg

ルーフブレーシング4本ロープ単品 · *Roof reinforcement 4-rope parts*

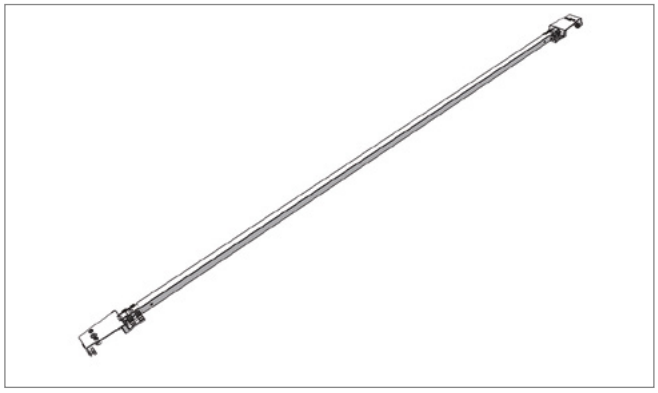

Pos. 7 **Edscha TS: 40 69 007 120**

ローラーキャリッジ (2550) 付きスタンダードボウ XL; 4,59 kg

Standard bow XL with roller carriage (2550); 4,59 kg

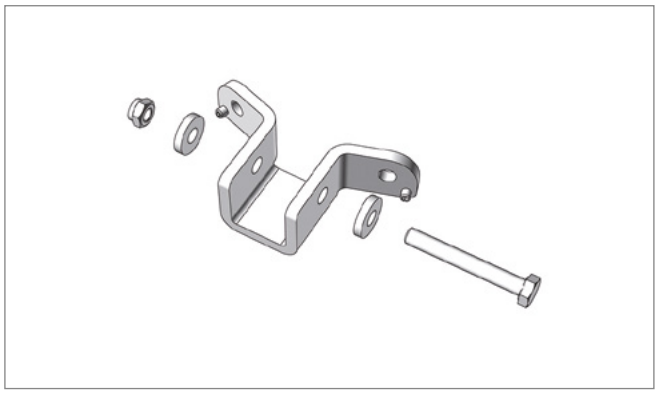

Pos. 8 **Edscha TS: 40 69 007 280**

XLホルダー 縦; 0,30 kg

XL bracket vertical; 0,30 kg

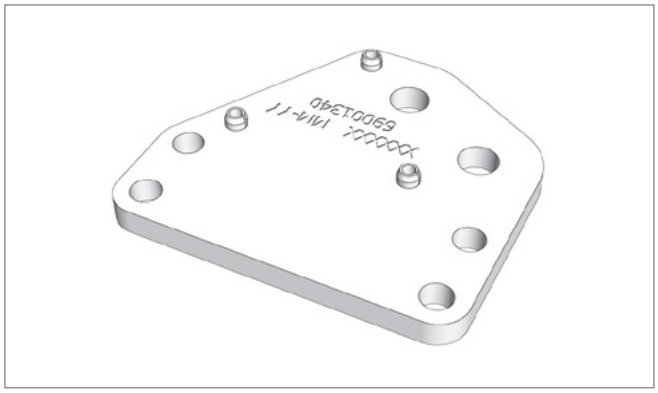

Pos. 9 **Edscha TS: 40 69 001 340**

XLホルダー 前; 0,23 kg

XL bracket front; 0,23 kg

CS-Hybrid

(2340 XXXX)

ルーフブレーシング8本ロープ単品 · *Roof reinforcement 8-rope parts*

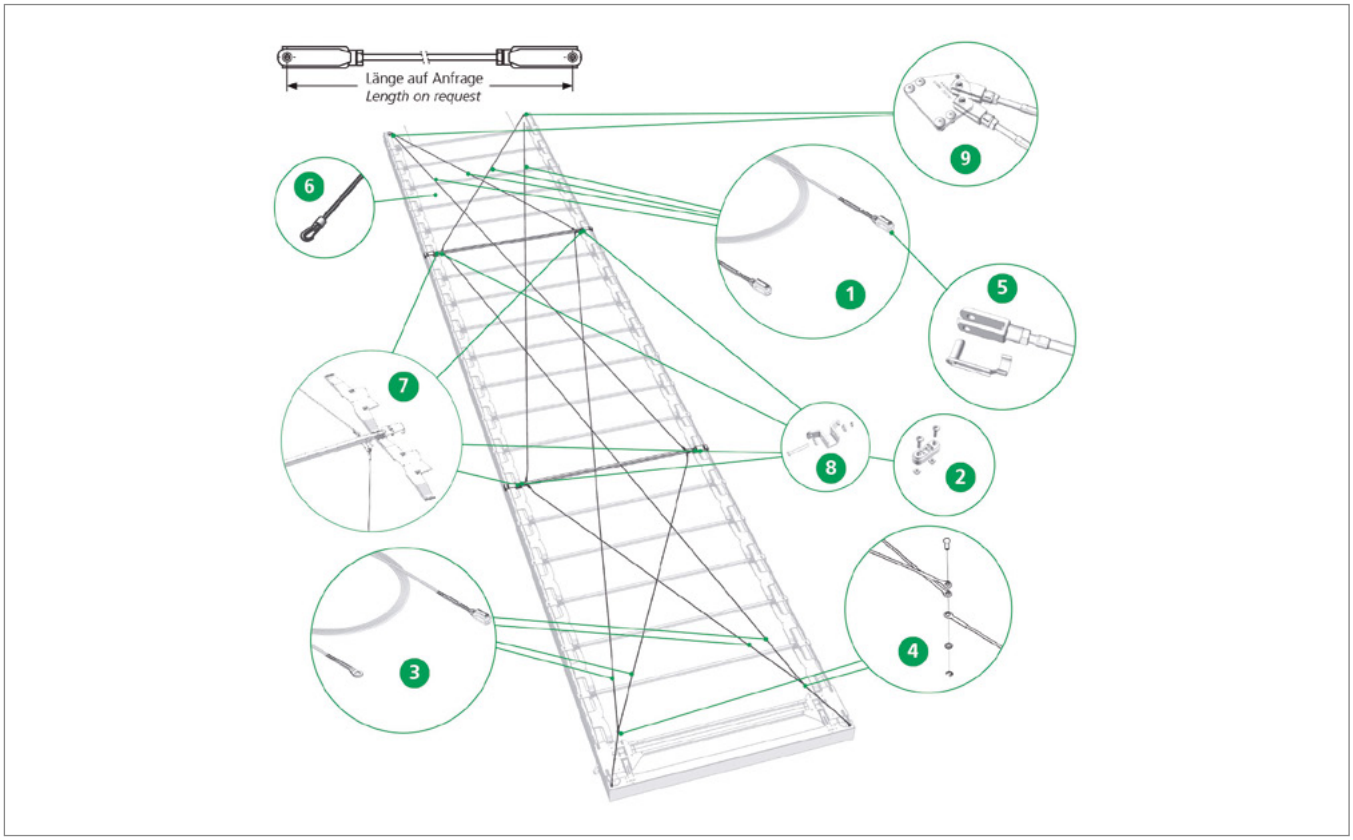

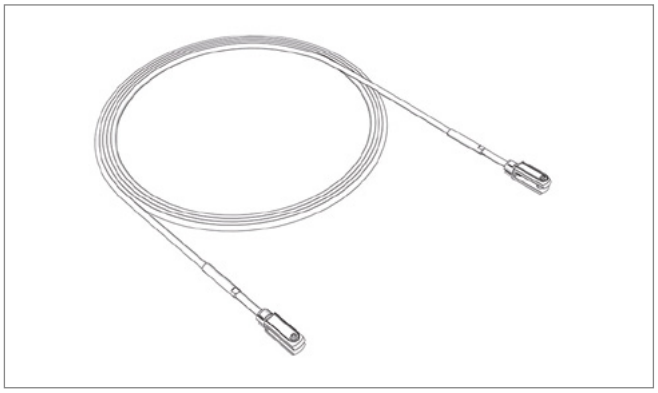

Pos. 1 **Edscha TS: 40 00 000 802**

ルーフ補強用ワイヤロープ（顧客固有）（フォーク／フォーク）EN 12642 XL*

*Rope (customer specific) (jaw / jaw) for roof reinforcement EN 12642 XL**

EN 12642 XL 貨物固定用ボディワーク

EN 12642 XL for cargo securing bodyworks

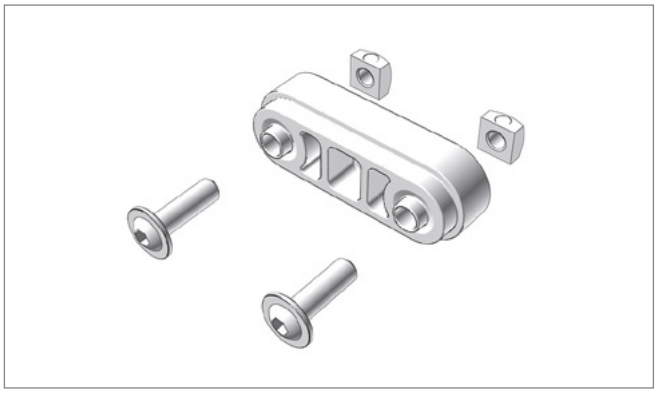

Pos. 2 **Edscha TS: 40 69 000 730**

スライドピースセット プラスチック; 0,02 kg

Sliding piece set plastic; 0,02 kg

ルーフブレーシング8本ロープ単品 · *Roof reinforcement 8-rope parts*

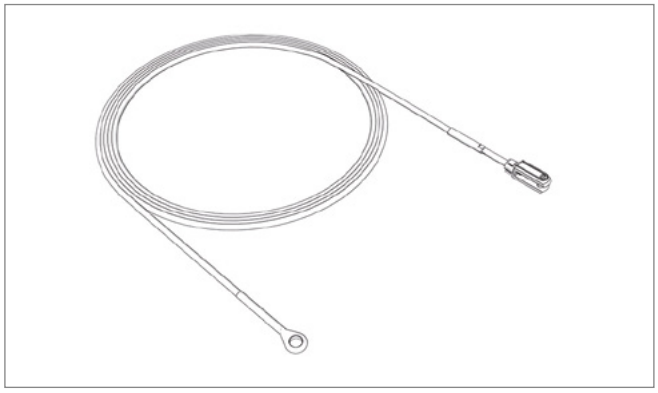

Pos. 3 **Edscha TS: 40 00 000 803**

ルーフ補強用ワイヤロープ（顧客固有）（アイ／フォーク）EN 12642 XL*

*Rope (customer specific) (eye / jaw) for roof reinforcement EN 12642 XL**

EN 12642 XL 貨物固定用ボディワーク

EN 12642 XL für ladungssichernde Aufbauten

Pos. 4 **Edscha TS: 40 38 065 430**

8ロープ補強用ボルトセット; 0,08 kg

Bolt set for 8-rope reinforcement; 0,08 kg

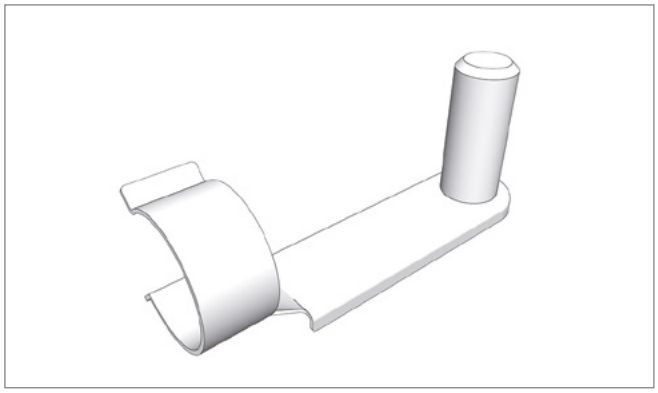

Pos. 5 **Edscha TS: 40 38 069 720**

XLロープ用スプリングロックピン (8 mm); 0,05 kg

Spring locking pins for XL cable (8 mm); 0,05 kg

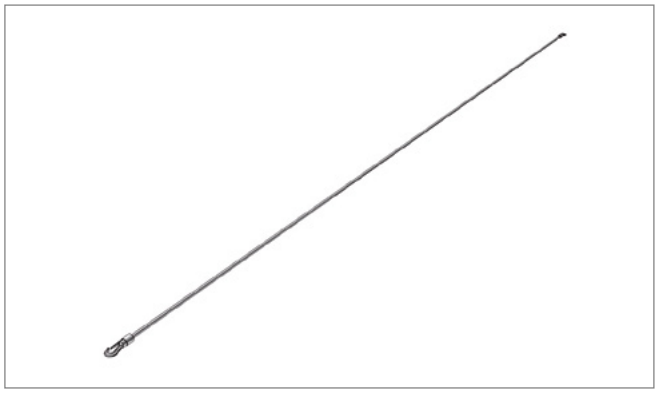

Pos. 6 **Edscha TS: 40 38 055 570**

拡張ロープ 1300 XL; 0,04 kg

Expander rope 1300 XL; 0,04 kg

ルーフブレーシング8本ロープ単品 · *Roof reinforcement 8-rope parts*

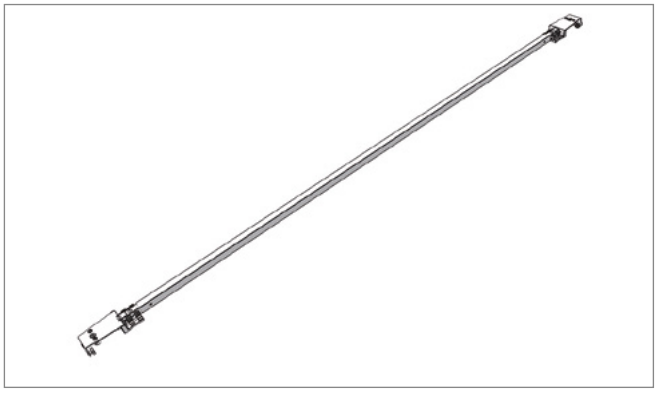

Pos. 7 **Edscha TS: 40 69 007 120**

ローラーキャリッジ (2550) 付きスタンダードボウ XL; 4,59 kg

Standard bow XL with roller carriage (2550); 4,59 kg

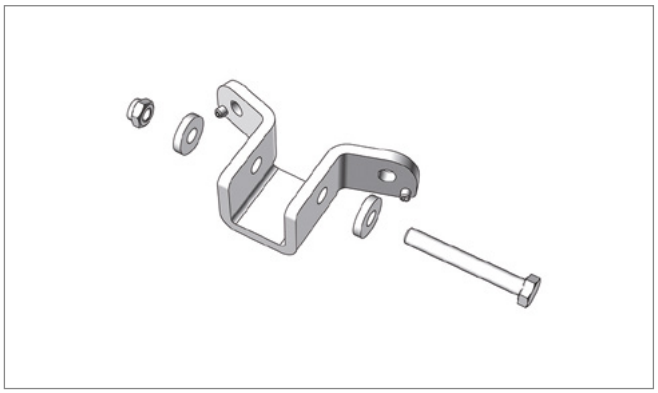

Pos. 8 **Edscha TS: 40 69 007 280**

XLホルダー 縦; 0,30 kg

XL bracket vertical; 0,30 kg

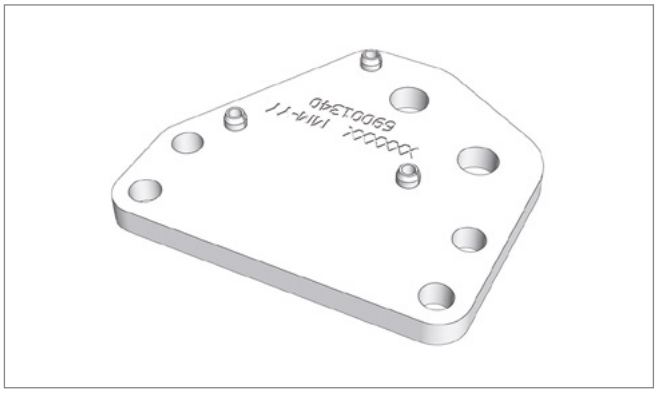

Pos. 9 **Edscha TS: 40 69 001 340**

XLホルダー 前; 0,23 kg

XL bracket front; 0,23 kg

CS-Hybrid

(2340 XXXX)

TIR · *TIR*

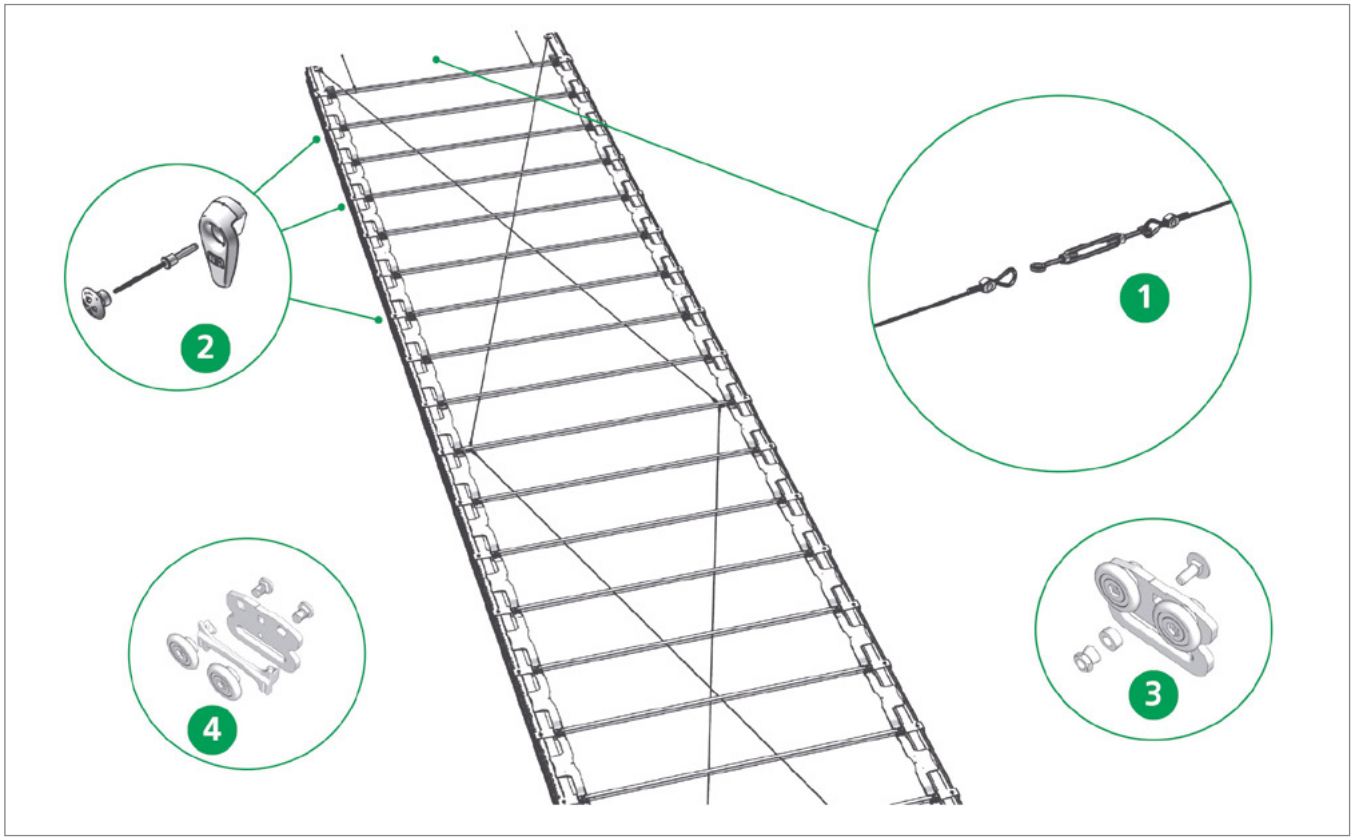

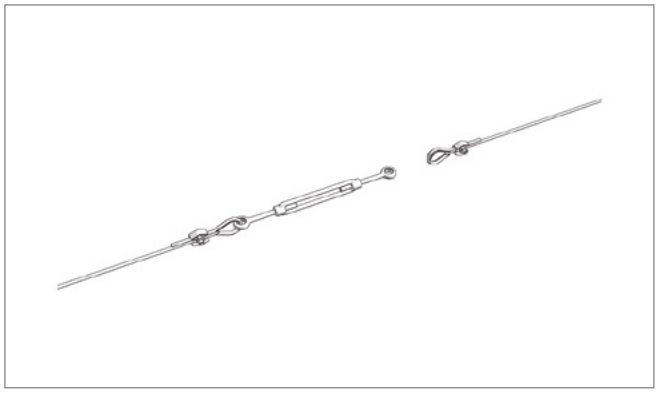

Pos. 1 **Edscha TS: 40 38 080 110**

ターンバックル込みTIR安全ロープ; 1,76 kg

TIR safety rope including turnbuckle; 1,76 kg

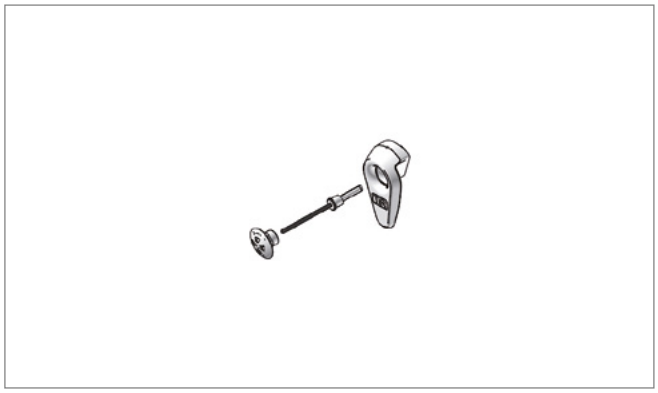

Pos. 2 **Edscha TS: 40 69 013 470**

インチキャップEdscha付きTIR安全リベット; 0,02 kg

TIR safety riveting including Edscha inch cap; 0,02 kg

TIR · *TIR*

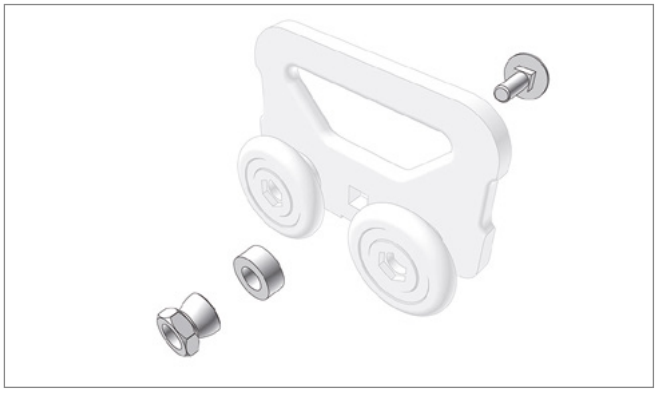

Pos. 3 **Edscha TS: 40 69 003 060**

TIR サイドターポリンシートローラー防水シート固定; 0,03 kg

TIR Side curtain roller tarpaulin securing; 0,03 kg

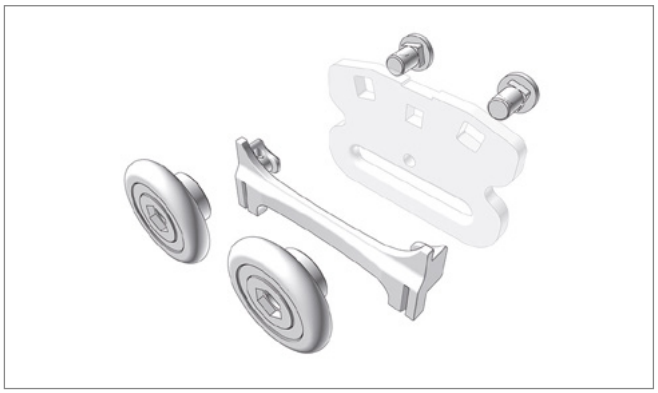

Pos. 4 **Edscha TS: 40 38 083 970**

修理キット クリップ付きサイドターポリンシートローラー Standard（TIR対応）; 0,10 kg

Repairkit side tarpaulin roller Standard (TIR capable) with clip; 0,10 kg

補修部品DB · *Spare parts DB*

Spriegelstärken · *Bow Thicknesses*

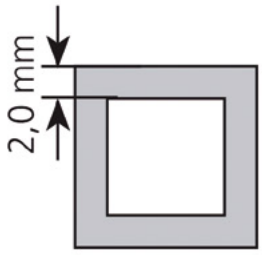

DB-Ausführung · *DB design*
Aufbaubreite
Body width: 2550 mm

verstärkt nach · *reinforced acc. to* EN 283

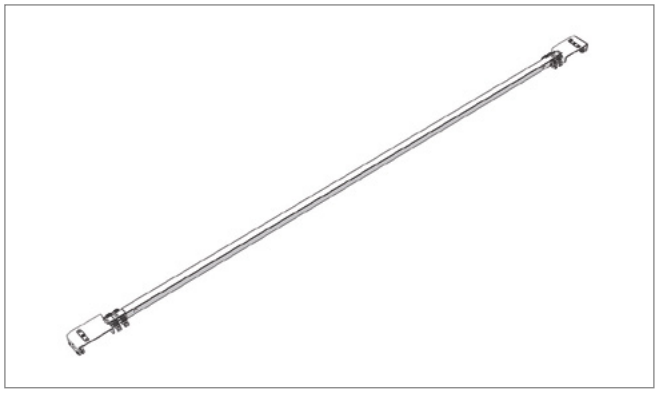

Pos. * **Edscha TS: 40 69 007 140**

ボウ-DB 2550mm CS-Hybrd; 5,39 kg
Bow-DB 2550mm CS Hybrid; 5,39 kg*

DB = 複合輸送に適し、ドイツ鉄道でテスト済み
DB = suitable for combined use and aproved by German Railways

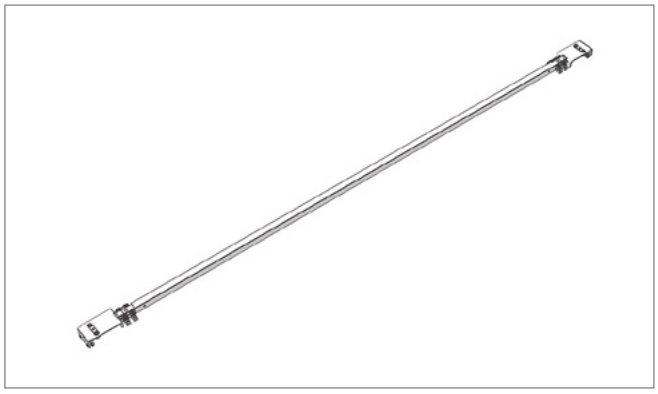

Pos. * **Edscha TS: 40 69 000 810**

XLセンターボウ-DB 2550mm CS-Hybrid; 5,45 kg
XL-Bow-DB 2550mm CS-Hybrid; 5,45 kg*

DB = 複合輸送に適し、ドイツ鉄道でテスト済み
DB = suitable for combined use and aproved by German Railways

別売品 サイドターポリンローラー · *Additional Accessories side tarpaulin roller*

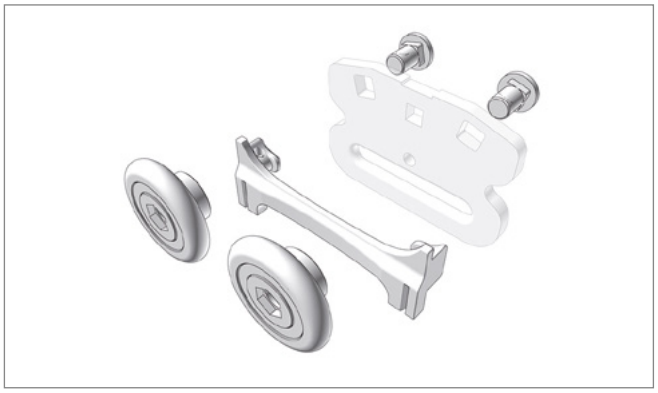

Pos. 1 **Edscha TS: 40 38 083 970**

修理キット クリップ付きサイドターポリンシートローラー Standard（TIR対応）; 0,10 kg

Repairkit side tarpaulin roller Standard (TIR capable) with clip; 0,10 kg

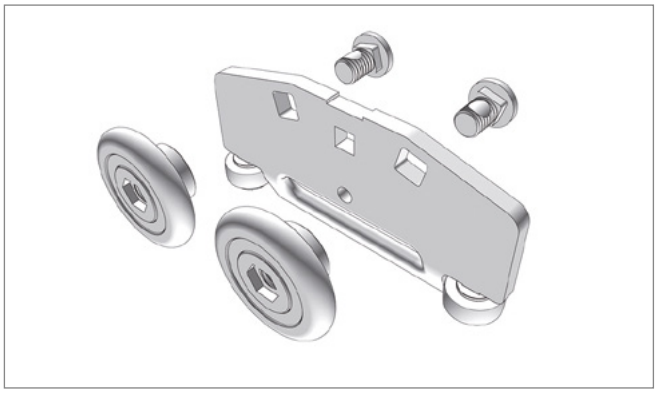

Pos. 2 **Edscha TS: 40 38 090 970**

修理キット サイドターポリンシートローラー SPR-4（TIR対応）; 0,10 kg

Repairkit side tarpaulin roller SPR-4 (TIR capable); 0,10 kg

別売品 サイドターポリンローラー · *Additional Accessories side tarpaulin roller*

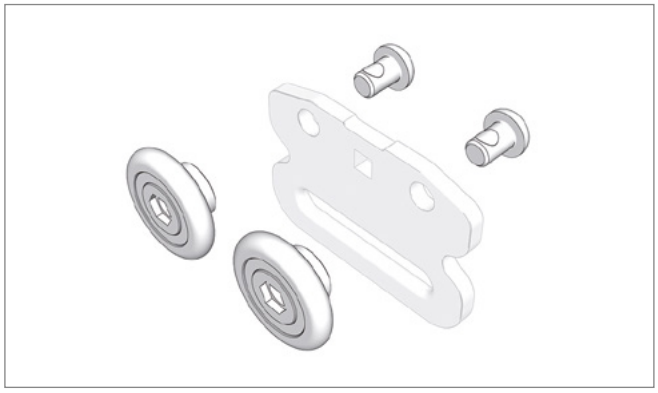

Pos. 3 **Edscha TS: 40 38 083 960**

プラスチックローラー付きサイドターポリンシートローラー 修理キット（丸孔用基板バージョンはTIR非対応）; 0,09 kg

Side trapaulin roller repair kit with plastic-roller (Baseplate version for cylindrical hole shape not TIR capable); 0,09 kg

CS-Hybrid
(2340 XXXX)

別売品 標準 · *Additional Accessories Standard*

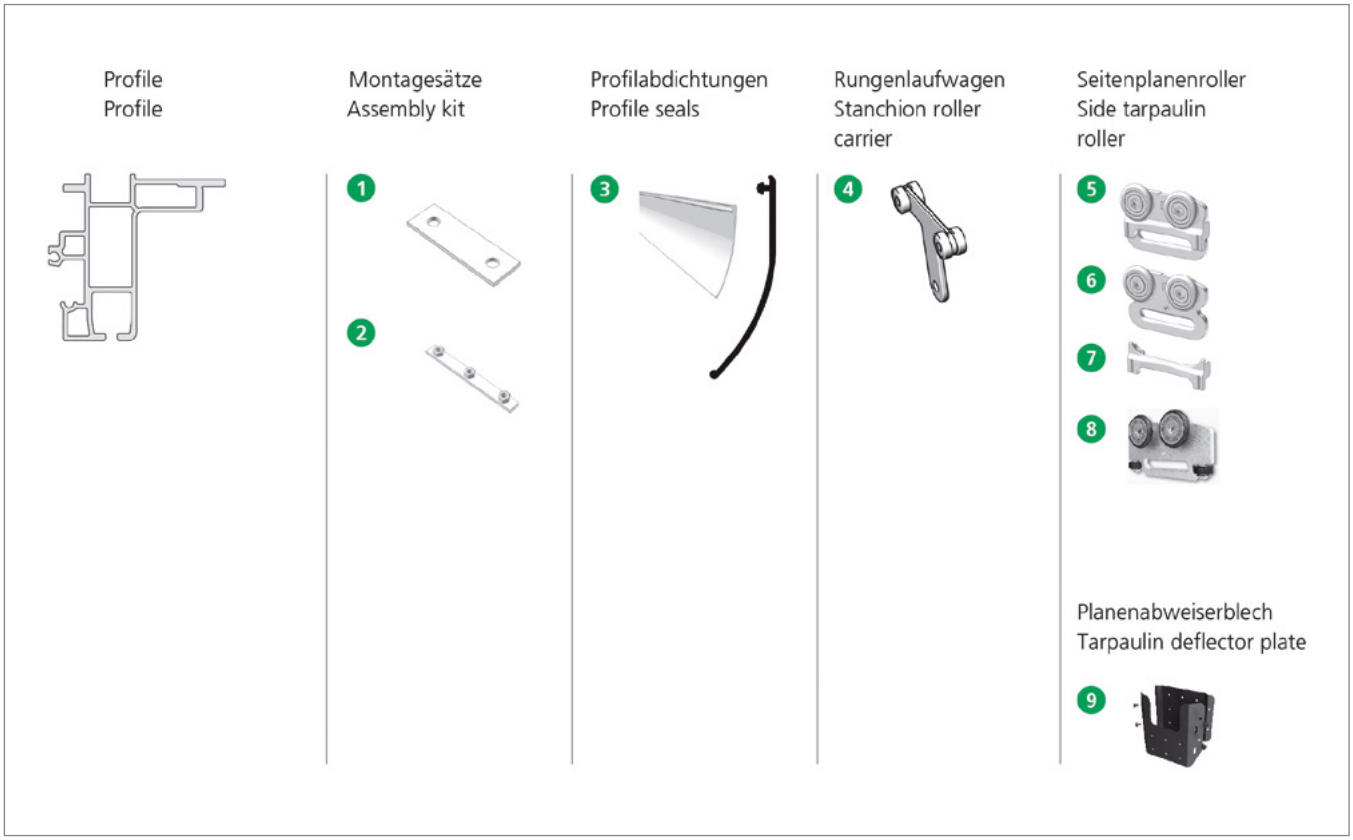

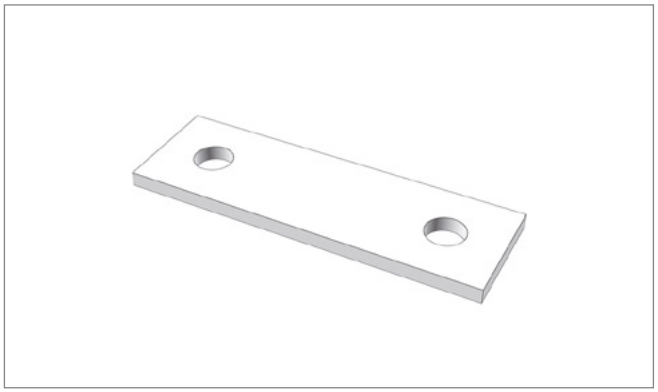

Pos. 1 **Edscha TS: 40 69 004 000**

ホルダー バルクヘッドフード; 0,09 kg

Holder front frame top; 0,09 kg

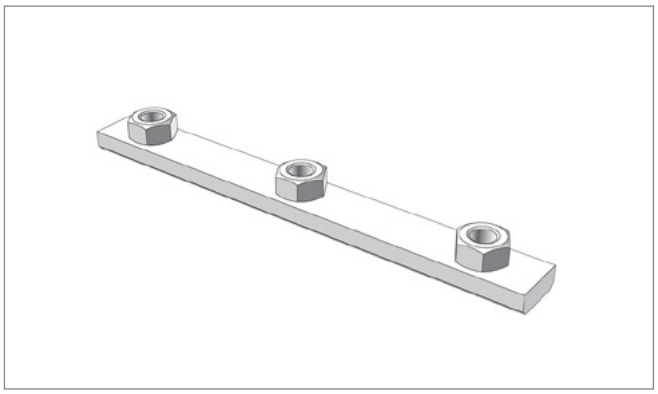

Pos. 2 **Edscha TS: 40 38 077 840**

クランプレール; 0,20 kg

Clamping strip; 0,20 kg

別売品 標準 · *Additional Accessories Standard*

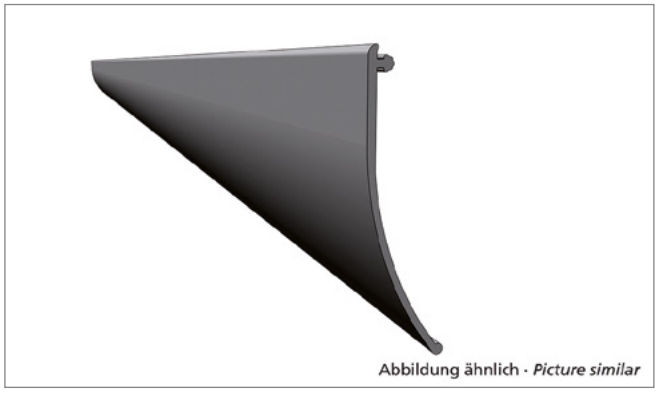

Pos. 3.1 **Edscha TS: 40 38 087 400**

プロファイルシーリング 13700 x 125 ブラック Standard（ロール）; 9,20 kg

PVC pelmet 13700 x 125 black Standard (roll); 9,20 kg

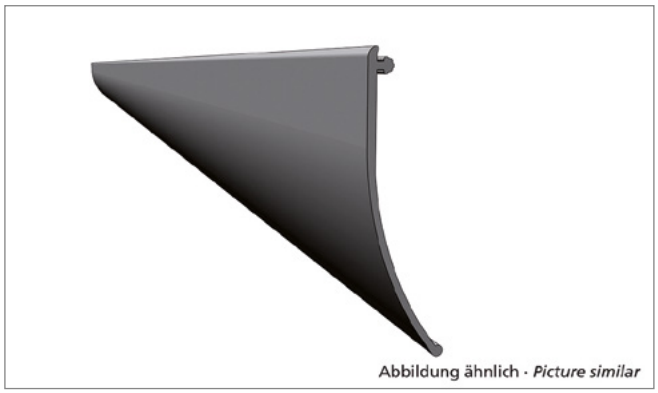

Pos. 3.2 **Edscha TS: 40 38 087 410**

プロファイルシーリング 18500 x 125 ブラック Standard（ロール）; 12,00 kg

PVC pelmet 18500 x 125 black Standard (roll); 12,00 kg

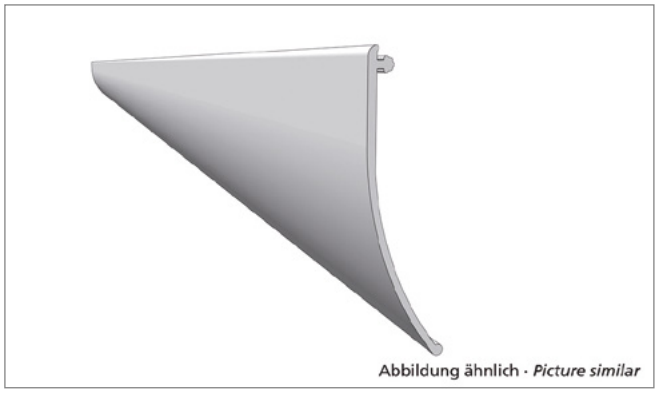

Pos. 3.3 **Edscha TS: 40 38 087 380**

プロファイルシーリング 13700 x 125 グレー Standard（ロール）; 8,18 kg

PVC pelmet 13700 x 125 grey Standard (roll); 8,18 kg

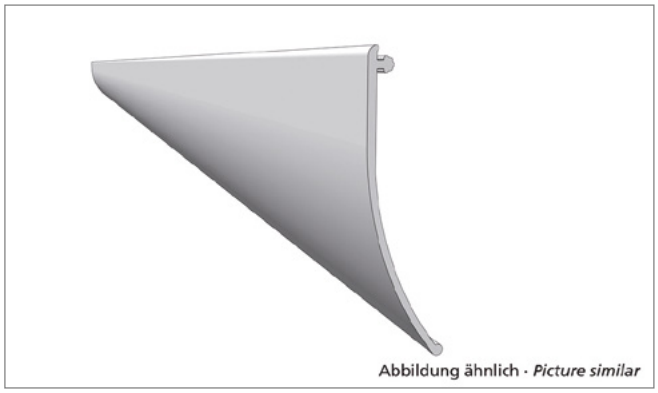

Pos. 3.4 **Edscha TS: 40 38 087 390**

プロファイルシーリング 18500 x 125 グレー Standard（ロール）; 11,80 kg

PVC pelmet 18500 x 125 grey Standard (roll); 11,80 kg

別売品 標準 · *Additional Accessories Standard*

Pos. 4 **Edscha TS: 40 38 048 420**

支柱キャリッジ Vol./Std/Univ.; 0,03 kg

Stanchion roller carrier Vol./Std/Univ.; 0,03 kg

Pos. 5 **Edscha TS: 40 38 085 800**

クリップ付きサイドターポリンシートローラー; 0,22 kg

Side tarpaulin roller with clip; 0,22 kg

Pos. 6 **Edscha TS: 40 38 085 810**

クリップなしサイドターポリンシートローラー; 0,20 kg

Side tarpaulin roller without clip; 0,20 kg

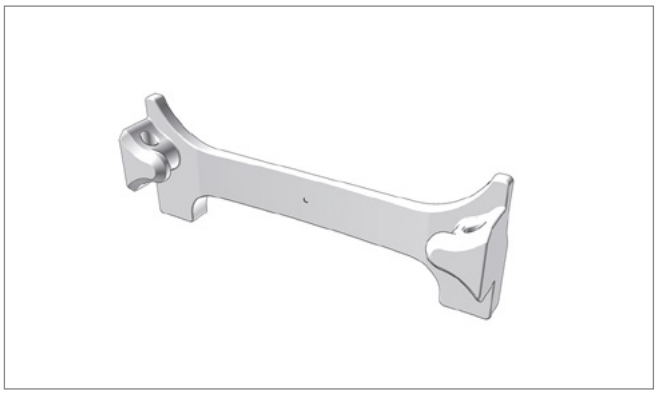

Pos. 7 **Edscha TS: 41 38 079 750**

プラスチック製クリップ（100個）; 0,60 kg

Plastic-Clip (100 pcs.); 0,60 kg

別売品 標準 · *Additional Accessories Standard*

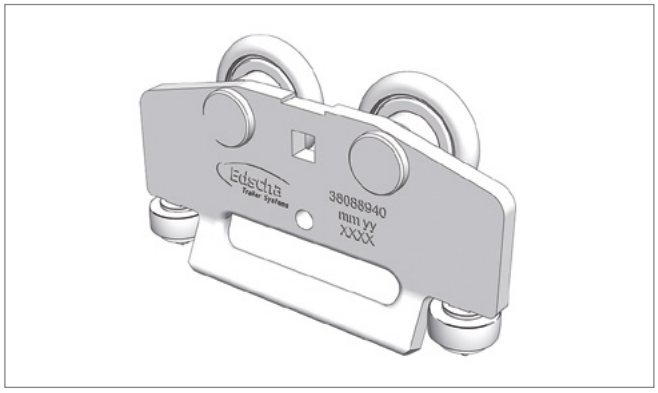

Pos. 8 **Edscha TS: 40 38 088 940**

サイドターポリンシートローラー SPR-4; 0,24 kg

Side tarpaulin roller SPR-4; 0,24 kg

Pos. 9 **Edscha TS: 40 69 003 150**

支柱用ターポリンシートデフレクタープレート（キット）; 1,00 kg

Tarpaulin deflector plate (kit); 1,00 kg

CS-Hybrid

(2340 XXXX)

別売アクセサリ容量 · *Additional Accessories Volume*

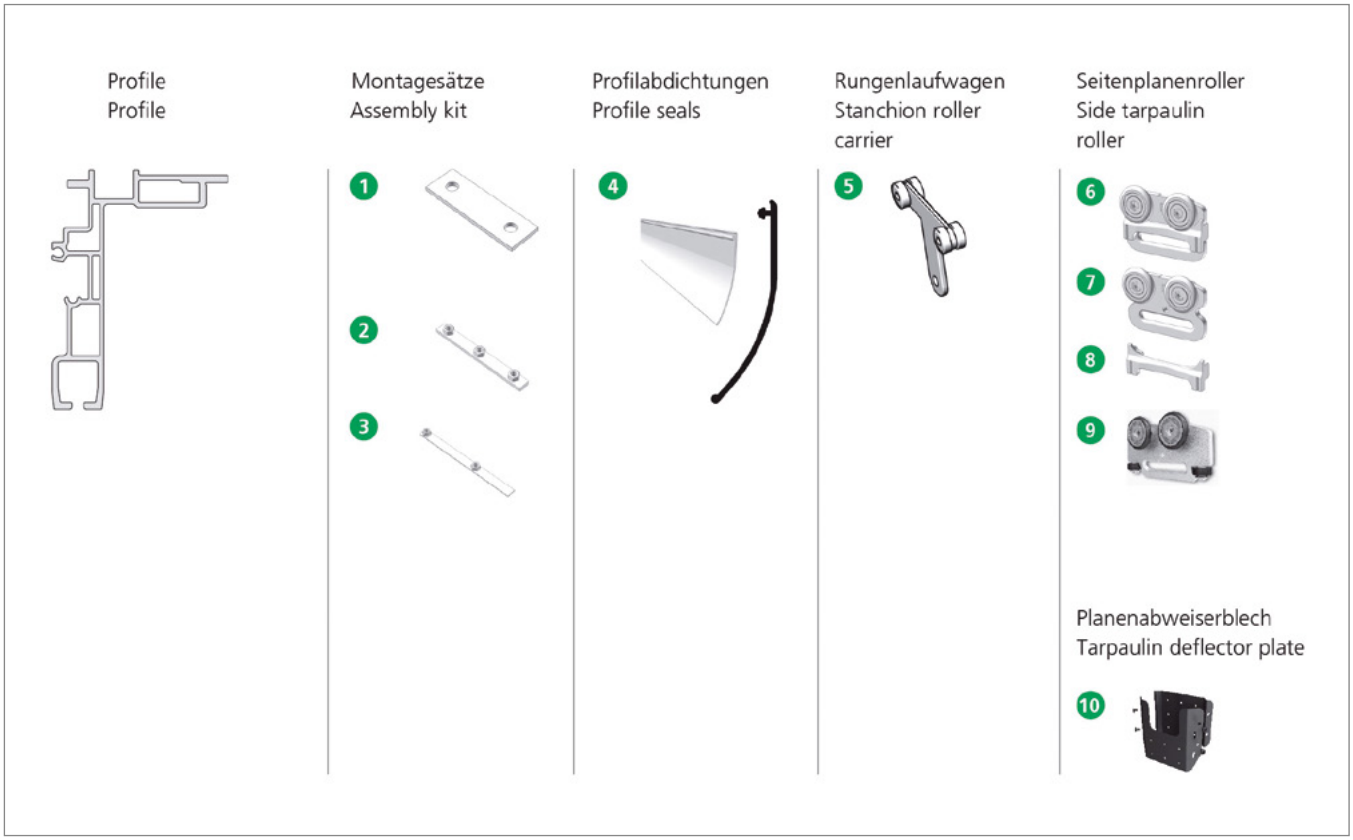

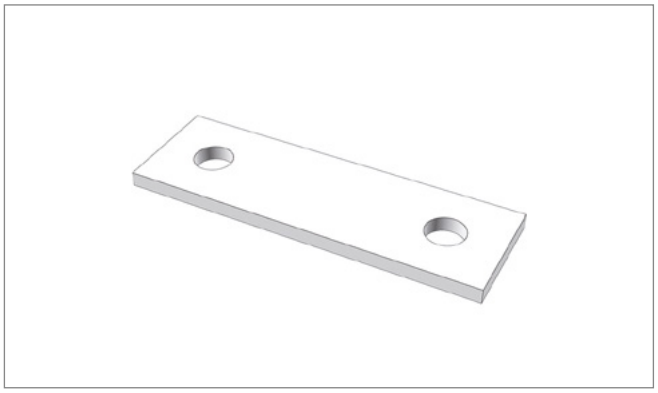

Pos. 1 **Edscha TS: 40 69 004 000**

ホルダー バルクヘッドフード; 0,09 kg

Holder front frame top; 0,09 kg

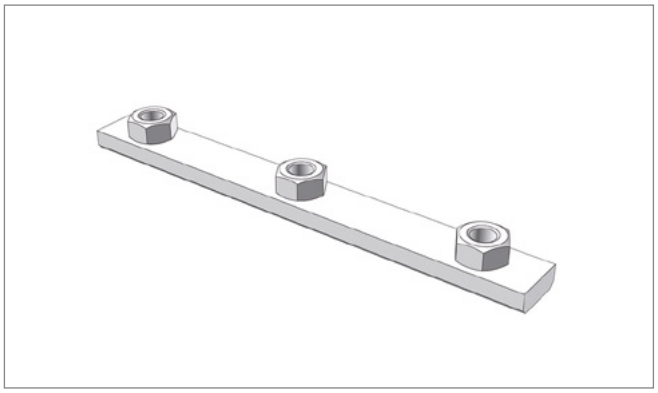

Pos. 2 **Edscha TS: 40 38 077 840**

クランプレール; 0,20 kg

Clamping strip; 0,20 kg

別売アクセサリ容量 · *Additional Accessories Volume*

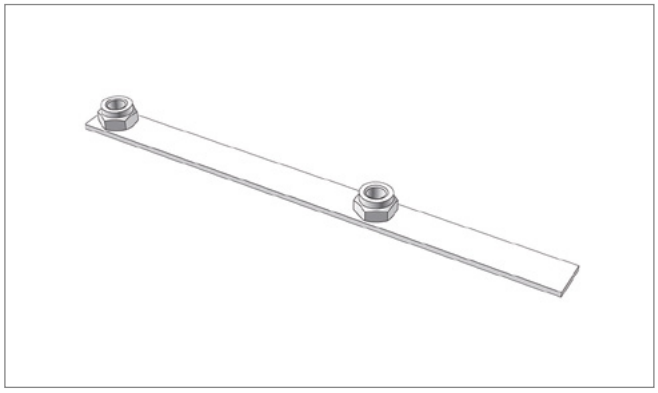

Pos. 3 **Edscha TS: 40 69 002 130**

クランプレール; 0,10 kg

Clamping strip; 0,10 kg

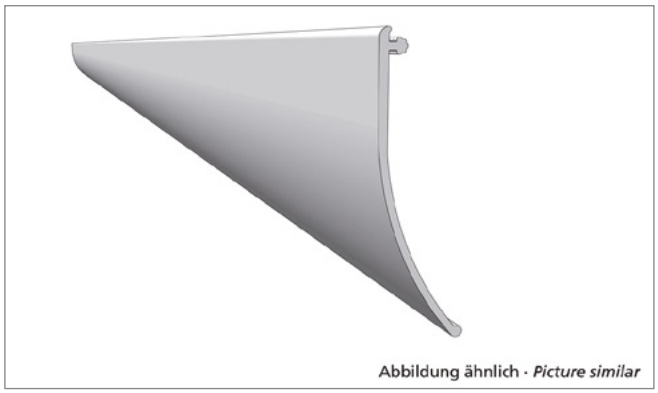

Pos. 4.1 **Edscha TS: 40 38 087 340**

プロファイルシーリング 13700 x 110 グレー Volume（ロール）; 7,20 kg

PVC pelmet 13700 x 110 grey Volume (roll); 7,20 kg

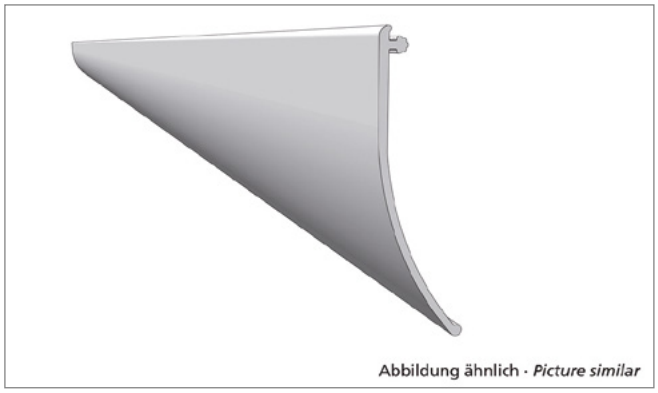

Pos. 4.2 **Edscha TS: 40 38 087 350**

プロファイルシーリング 18500 x 110 グレー Volume（ロール）; 10,60 kg

PVC pelmet 18500 x 110 grey Volume (roll); 10,60 kg

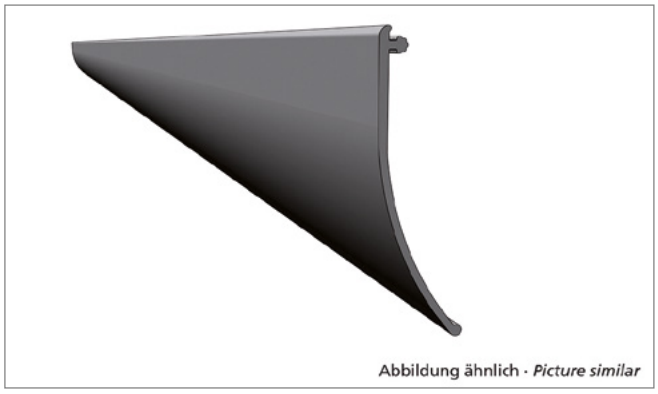

Pos. 4.3 **Edscha TS: 40 38 087 360**

プロファイルシーリング 13700 x 110 ブラック Volume（ロール）; 7,60 kg

PVC pelmet 13700 x 110 black side connection (roll); 7,60 kg

別売アクセサリ容量 · *Additional Accessories Volume*

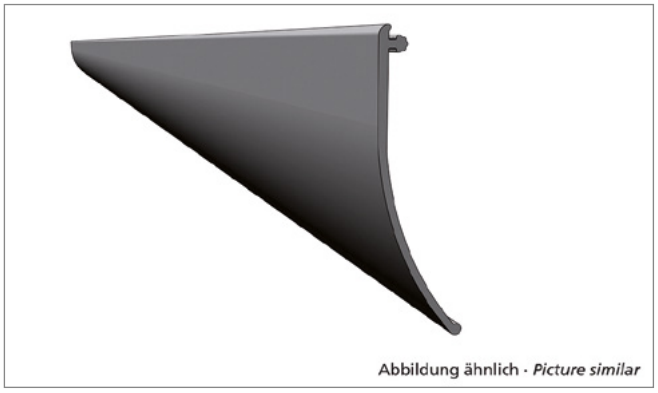

Pos. 4.4 **Edscha TS: 40 38 087 370**

プロファイルシーリング 18500 x 110 ブラック Volume（ロール）; 10,60 kg

PVC pelmet 18500 x 110 black Volume (roll); 10,60 kg

Pos. 5 **Edscha TS: 40 38 048 420**

支柱キャリッジ Vol./Std/Univ.; 0,03 kg

Stanchion roller carrier Vol./Std/Univ.; 0,03 kg

Pos. 6 **Edscha TS: 40 38 085 800**

クリップ付きサイドターポリンシートローラー; 0,22 kg

Side tarpaulin roller with clip; 0,22 kg

Pos. 7 **Edscha TS: 40 38 085 810**

クリップなしサイドターポリンシートローラー; 0,20 kg

Side tarpaulin roller without clip; 0,20 kg

別売アクセサリ容量 · *Additional Accessories Volume*

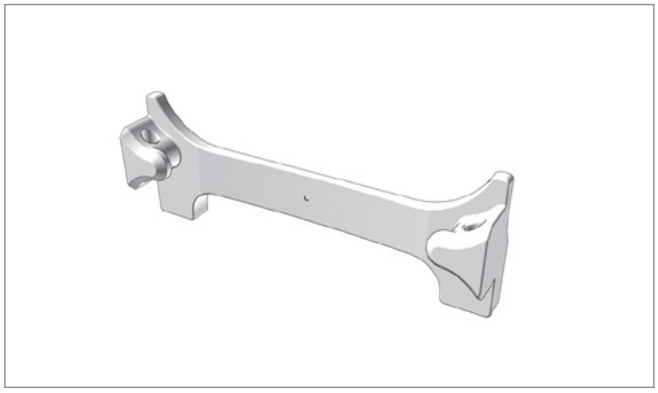

Pos. 8 **Edscha TS: 41 38 079 750**

プラスチック製クリップ（100個）; 0,60 kg

Plastic-Clip (100 pcs.); 0,60 kg

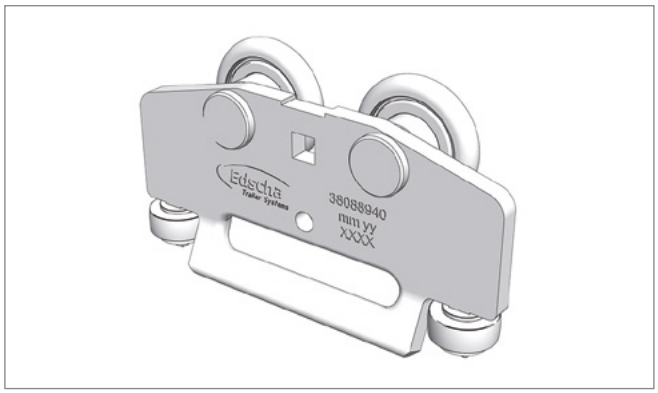

Pos. 9 **Edscha TS: 40 38 088 940**

サイドターポリンシートローラー SPR-4; 0,24 kg

Side tarpaulin roller SPR-4; 0,24 kg

Pos. 10 **Edscha TS: 40 69 003 150**

支柱用ターポリンシートデフレクタープレート（キット）; 1,00 kg

Tarpaulin deflector plate (kit); 1,00 kg

CS-Hybrid

(2340 XXXX)

別売アクセサリー ユニバーサル · *Additional Accessories Universal*

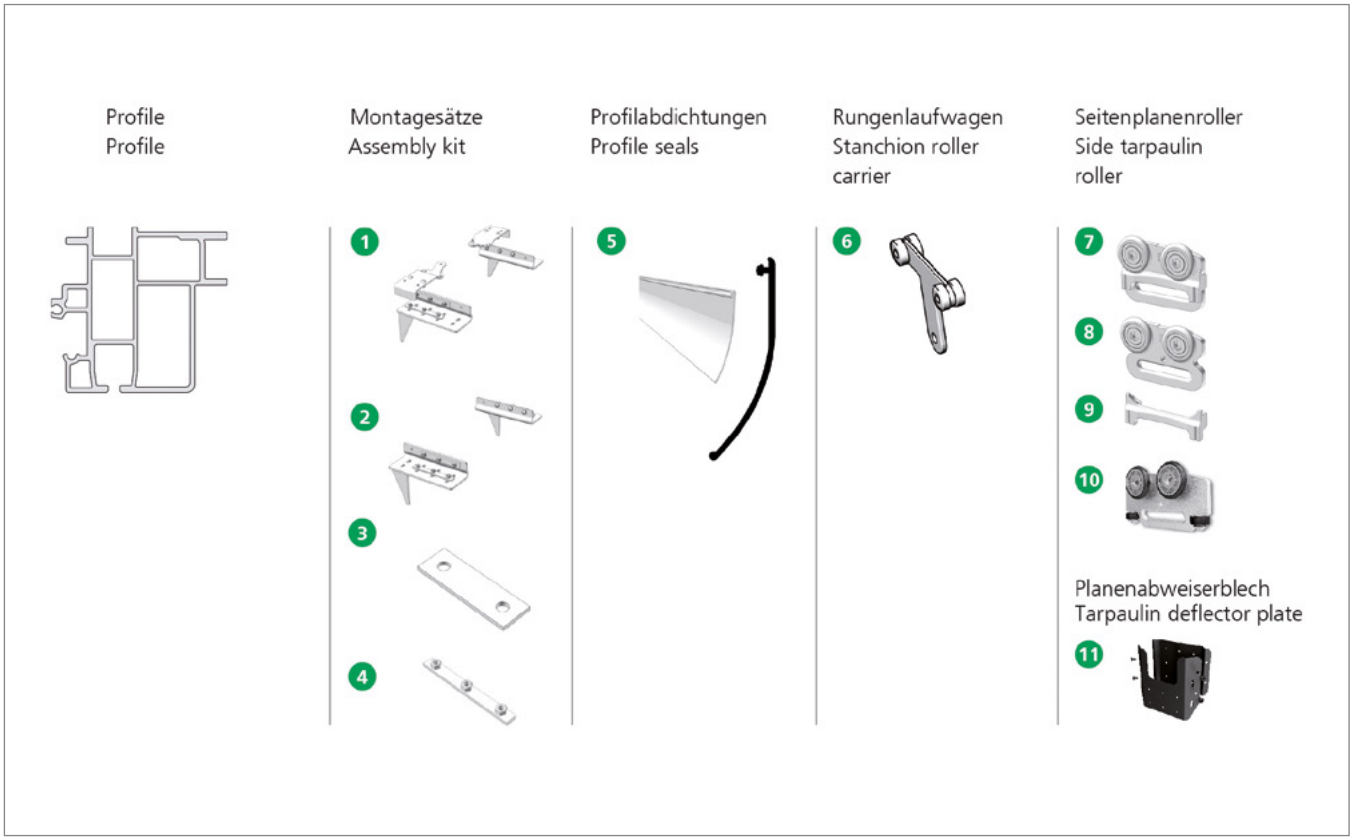

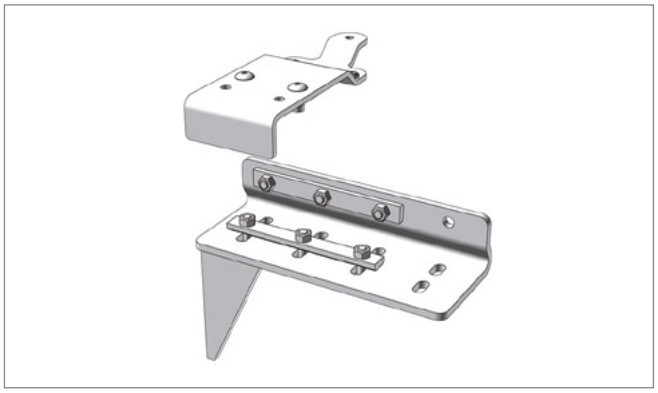

Pos. 1 **Edscha TS: 40 69 000 110**

アセンブリキット Universal、前; 10,95 kg

Assembly kit CS Universal front; 10,95 kg

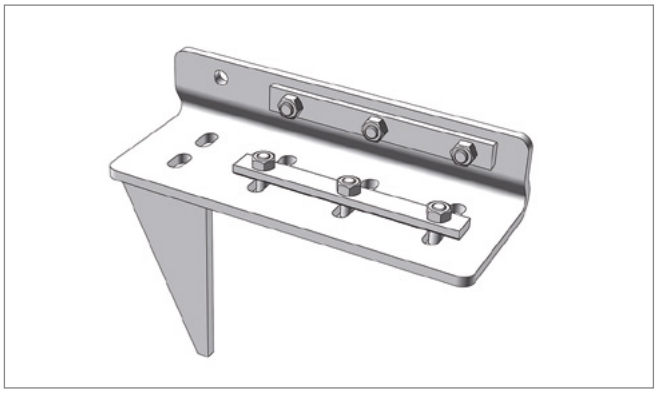

Pos. 2 **Edscha TS: 40 69 000 120**

アセンブリキット Universal、後; 8,10 kg

Assembly kit CS Universal rear; 8,10 kg

別売アクセサリー ユニバーサル · *Additional Accessories Universal*

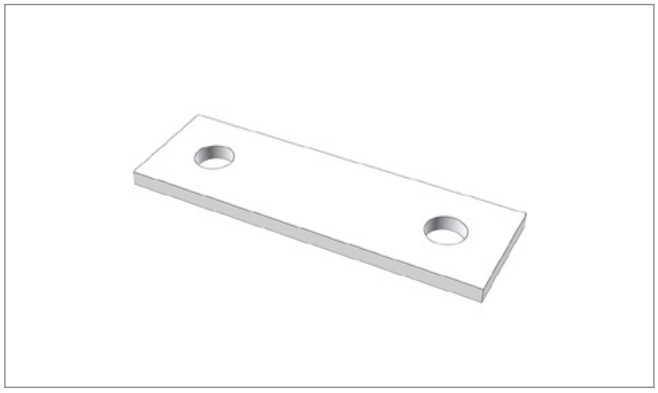

Pos. 3 **Edscha TS: 40 69 004 000**

ホルダー バルクヘッドフード; 0,09 kg

Holder front frame top; 0,09 kg

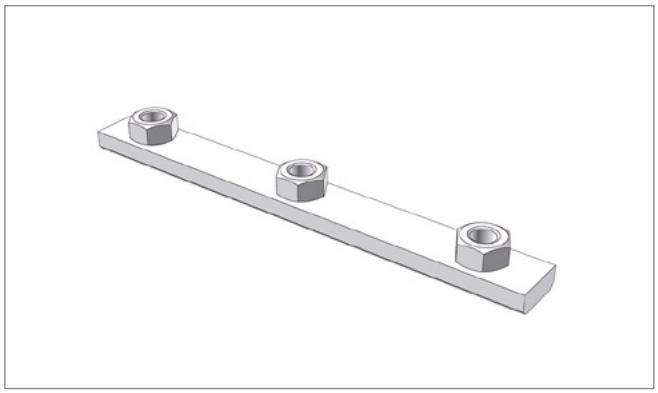

Pos. 4 **Edscha TS: 40 38 077 840**

クランプレール; 0,20 kg

Clamping strip; 0,20 kg

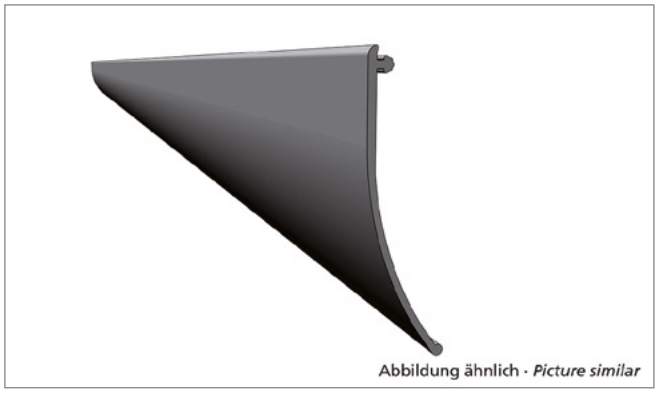

Pos. 5.1 **Edscha TS: 40 38 087 400**

プロファイルシーリング 13700 x 125 ブラック Standard（ロール）; 9,20 kg

PVC pelmet 13700 x 125 black Standard (roll); 9,20 kg

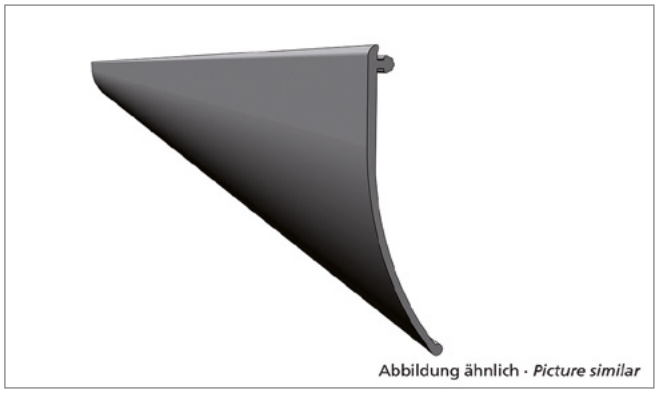

Pos. 5.2 **Edscha TS: 40 38 087 410**

プロファイルシーリング 18500 x 125 ブラック Standard（ロール）; 12,00 kg

PVC pelmet 18500 x 125 black Standard (roll); 12,00 kg

別売アクセサリー ユニバーサル · *Additional Accessories Universal*

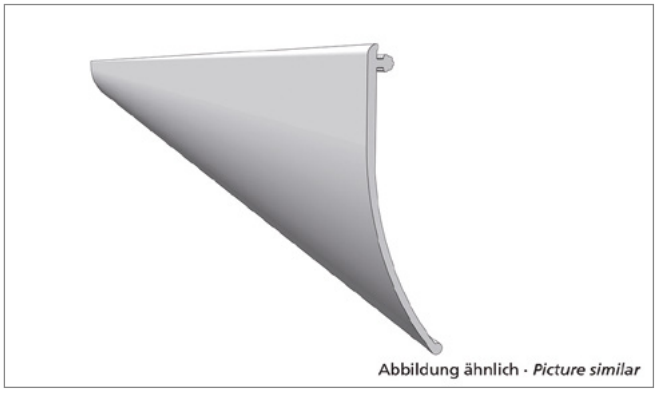

Pos. 5.3 **Edscha TS: 40 38 087 380**

プロファイルシーリング 13700 x 125 グレー Standard（ロール）; 8,18 kg

PVC pelmet 13700 x 125 grey Standard (roll); 8,18 kg

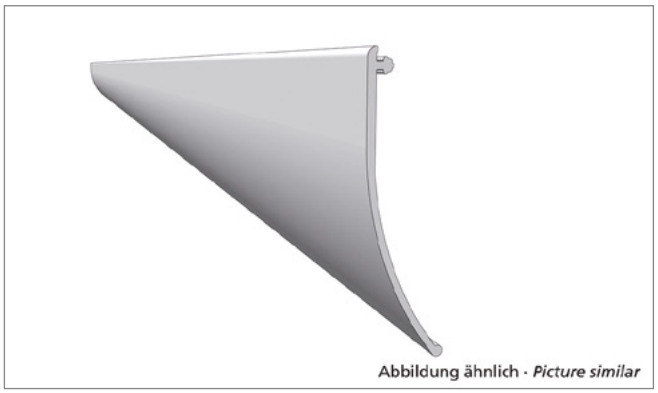

Pos. 5.4 **Edscha TS: 40 38 087 390**

プロファイルシーリング 18500 x 125 グレー Standard（ロール）; 11,80 kg

PVC pelmet 18500 x 125 grey Standard (roll); 11,80 kg

Pos. 6 **Edscha TS: 40 38 048 420**

支柱キャリッジ Vol./Std/Univ.; 0,03 kg

Stanchion roller carrier Vol./Std/Univ.; 0,03 kg

Pos. 7 **Edscha TS: 40 38 085 800**

クリップ付きサイドターポリンシートローラー; 0,22 kg

Side tarpaulin roller with clip; 0,22 kg

CS-Hybrid

(2340 XXXX)

別売アクセサリー ユニバーサル · *Additional Accessories Universal*

Pos. 8 **Edscha TS: 40 38 085 810**

クリップなしサイドターポリンシートローラー; 0,20 kg

Side tarpaulin roller without clip; 0,20 kg

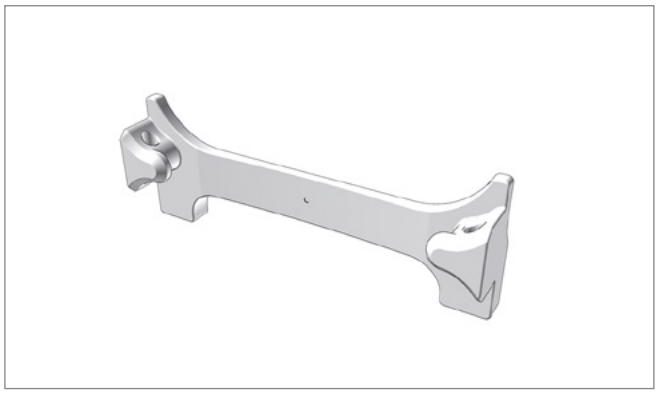

Pos. 9 **Edscha TS: 41 38 079 750**

プラスチック製クリップ（100個）; 0,60 kg

Plastic-Clip (100 pcs.); 0,60 kg

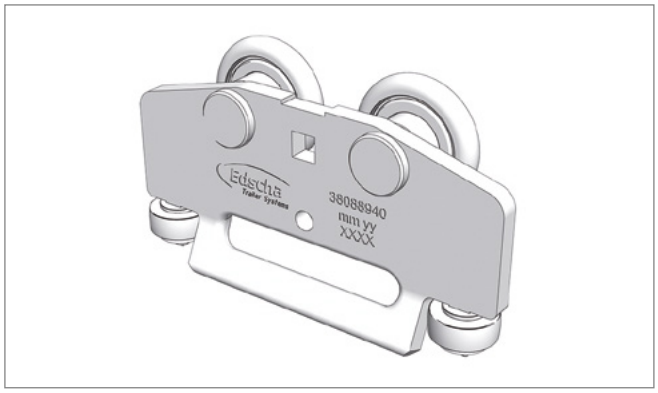

Pos. 10 **Edscha TS: 40 38 088 940**

サイドターポリンシートローラー SPR-4; 0,24 kg

Side tarpaulin roller SPR-4; 0,24 kg

Pos. 11 **Edscha TS: 40 69 003 150**

支柱用ターポリンシートデフレクタープレート（キット）; 1,00 kg

Tarpaulin deflector plate (kit); 1,00 kg

CS-Hybrid

(2340 XXXX)

別売アクセサリー ユニバーサル・クラシック · *Additional Accessories Universal Classic*

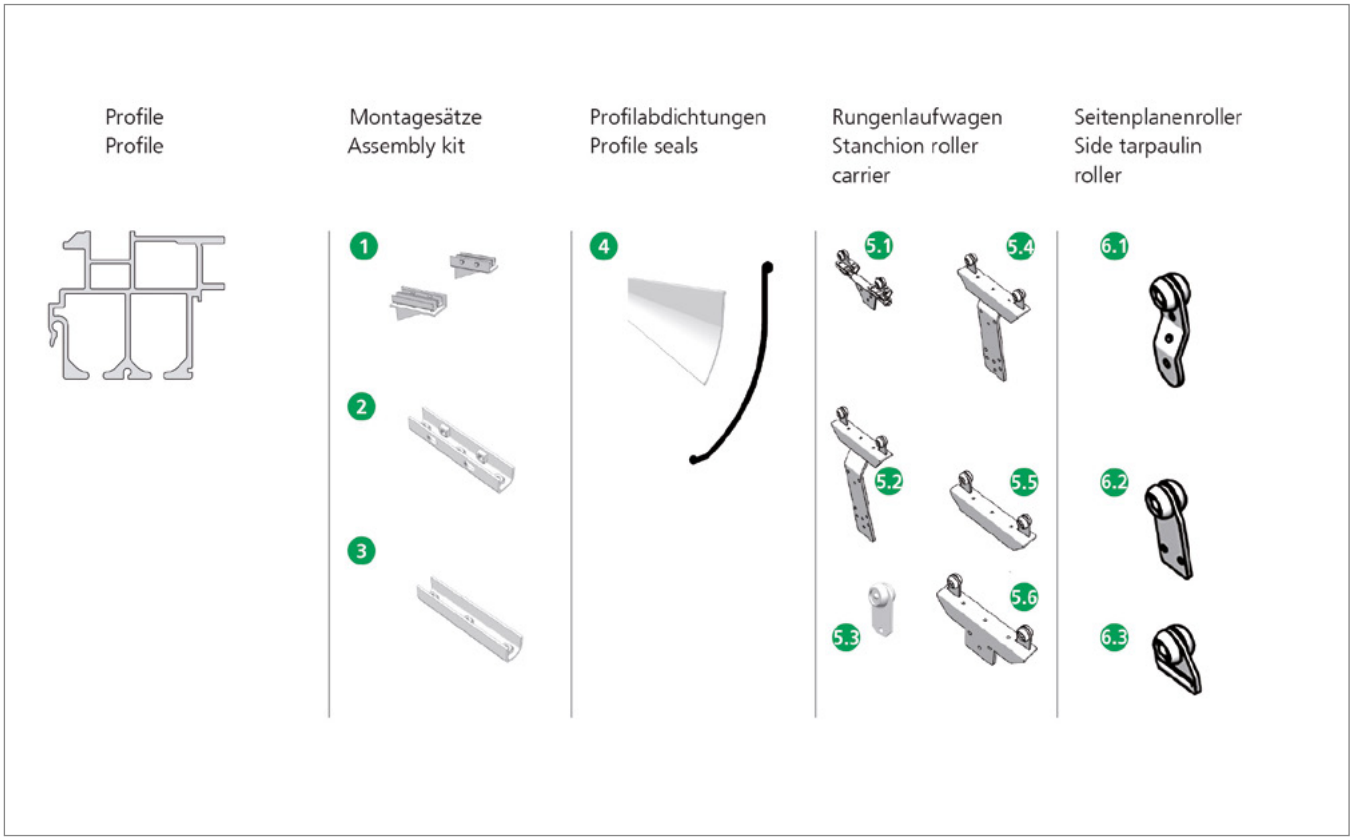

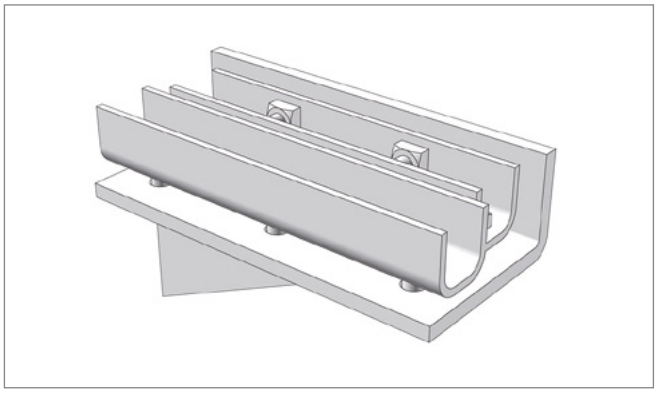

Pos. 1 **Edscha TS: 40 38 029 750**

Universal Classicアセンブリキット、フロント＆リア; 8,00 kg

Assembly kit CS Universal Classic front & rear; 8,00 kg

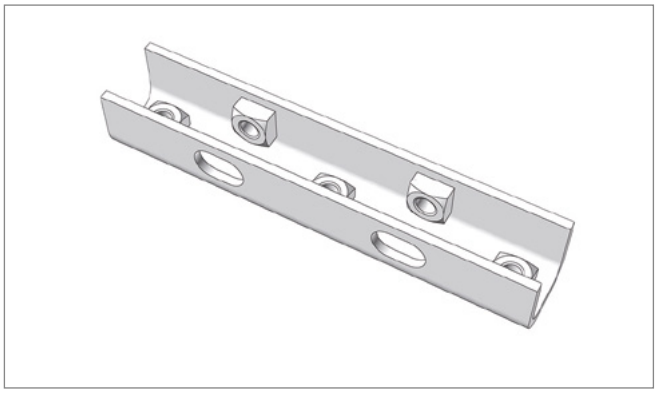

Pos. 2 **Edscha TS: 40 38 029 740**

5孔クランププロファイル; 0,78 kg

clamping profile 5 hole; 0,78 kg

別売アクセサリー ユニバーサル・クラシック · *Additional Accessories Universal Classic*

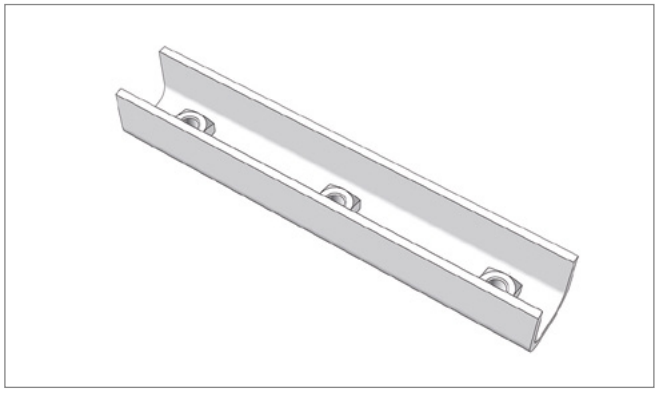

Pos. 3 **Edscha TS: 40 38 031 510**

クランプレール; 0,55 kg

Clamping strip; 0,55 kg

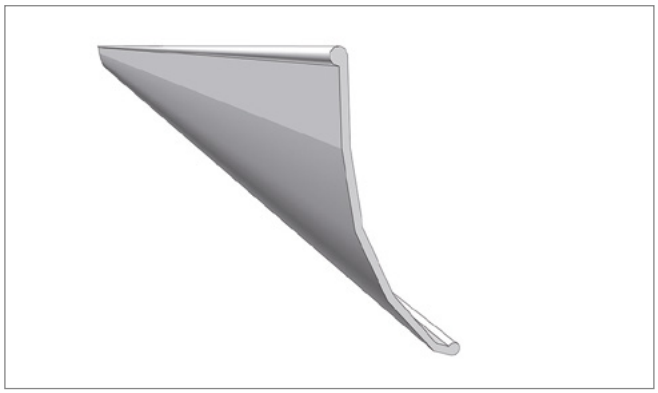

Pos. 4.1 **Edscha TS: 40 38 087 420**

プロファイルシーリング 33000 x 120 グレー Universal Classic（ロール）; 21,60 kg

PVC pelmet 33000 x 120 grey Universal Classic (roll); 21,60 kg

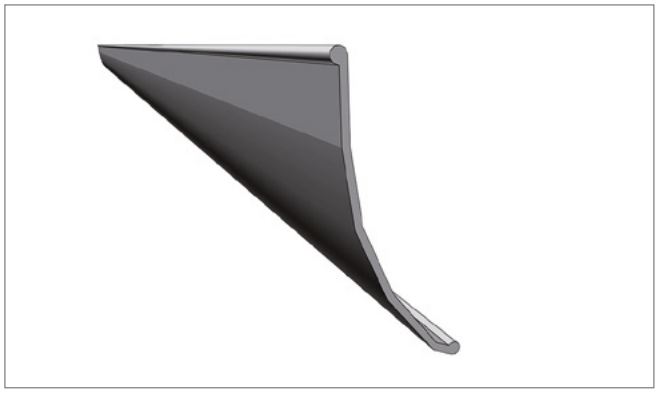

Pos. 4.2 **Edscha TS: 40 38 087 440**

プロファイルシーリング 33000 x 120 ブラック Universal Classic（ロール）; 16,80 kg

PVC pelmet 33000 x 120 black Universal Classic (roll); 16,80 kg

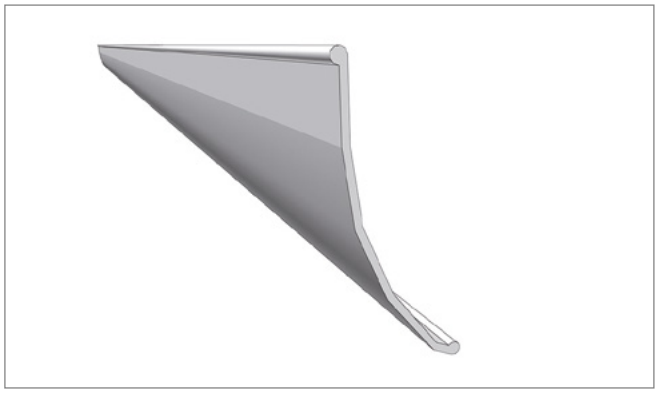

Pos. 4.3 **Edscha TS: 40 38 087 430**

プロファイルシーリング 14000 x 120 グレー Universal Classic（ロール）; 6,60 kg

PVC pelmet 14000 x 120 grey Universal Classic (roll); 6,60 kg

別売アクセサリー ユニバーサル・クラシック · *Additional Accessories Universal Classic*

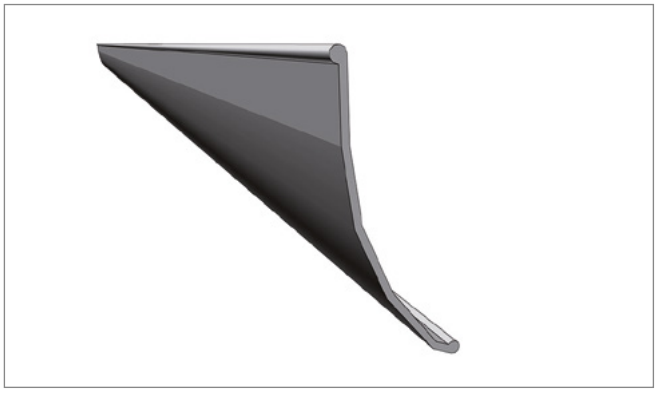

Pos. 4.4 **Edscha TS: 40 38 087 450**

プロファイルシーリング 14000 x 120 ブラック Universal Classic（ロール）; 7,20 kg

PVC pelmet 14000 x 120 black Universal Classic (roll); 7,20 kg

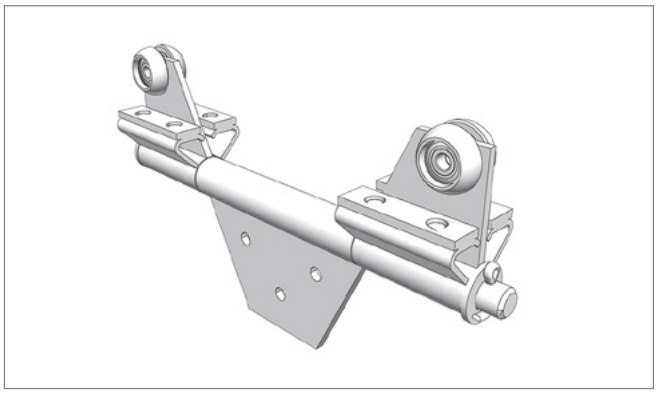

Pos. 5.1 **Edscha TS: 40 38 025 390**

支柱キャリッジ 回転式; 2,79 kg

Stanchion roller carriage rotatable; 2,79 kg

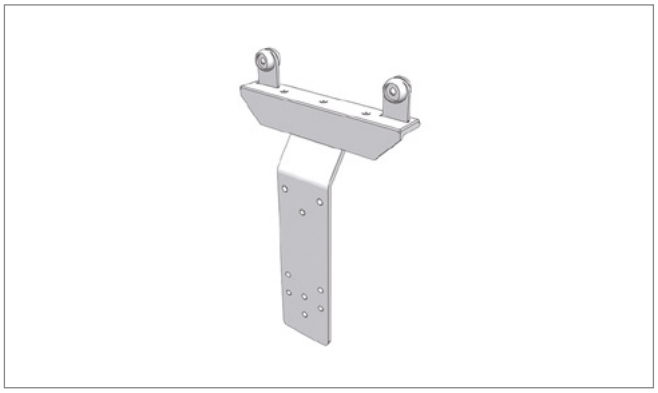

Pos. 5.2 **Edscha TS: 40 38 032 400**

支柱キャリッジ（防水シートローラー 40 38 031 360 専用）; 3,89 kg

Stanchion roller carrier (to be used with curtain roller 40 38 031 360 only); 3,89 kg

Pos. 5.3 **Edscha TS: 40 38 030 450**

支柱キャリッジ 回転式; 0,17 kg

Stanchion roller carriage rotatable; 0,17 kg

別売アクセサリー ユニバーサル・クラシック · *Additional Accessories Universal Classic*

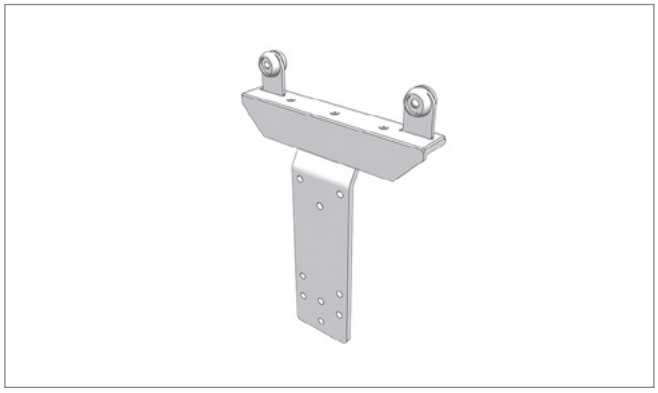

Pos. 5.4 **Edscha TS: 40 38 031 490**

支柱キャリッジ; 3,61 kg

Stanchion roller carrier; 3,61 kg

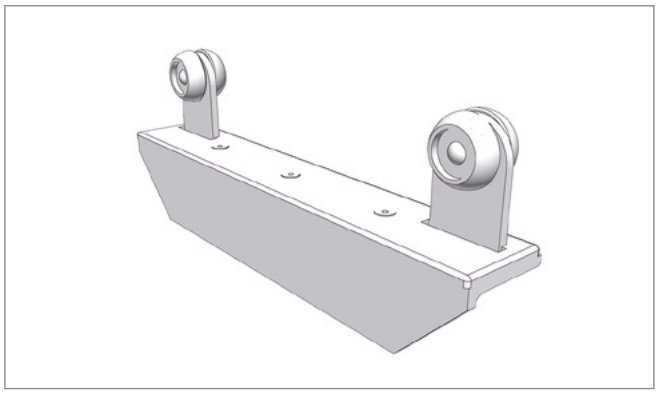

Pos. 5.5 **Edscha TS: 40 38 032 100**

支柱キャリッジ; 1,47 kg

Stanchion roller carrier; 1,47 kg

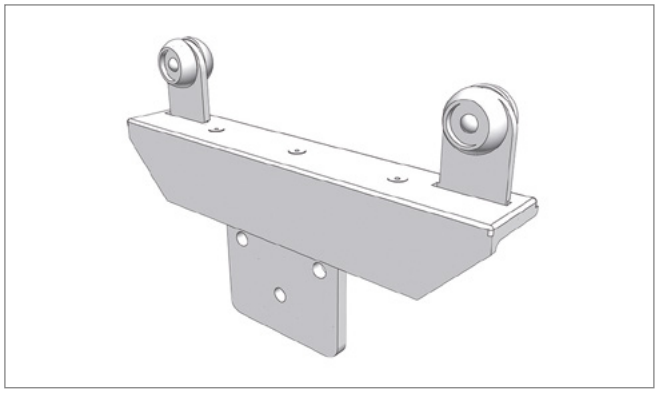

Pos. 5.6 **Edscha TS: 40 38 031 950**

支柱キャリッジ; 1,97 kg

Stanchion roller carrier; 1,97 kg

Pos. 6.1 **Edscha TS: 40 38 031 360**

サイドターポリンシートローラー オフセット; 0,24 kg

Side tarpaulin roller offset; 0,24 kg

別売アクセサリー ユニバーサル・クラシック · *Additional Accessories Universal Classic*

Pos. 6.2 **Edscha TS: 40 00 083 006**

サイドターポリンシートローラー ストレート; 0,23 kg

Side tarpaulin roller straight; 0,23 kg

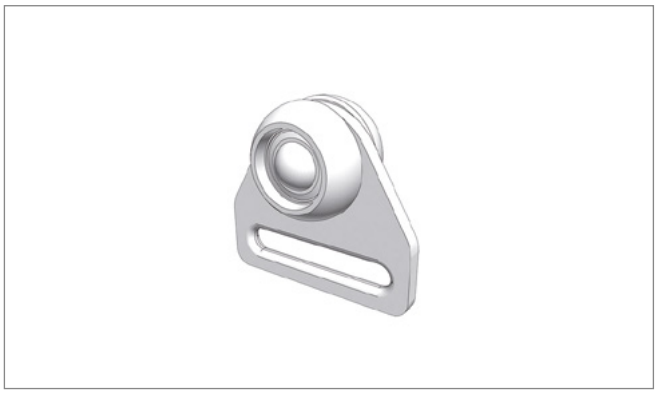

Pos. 6.3 **Edscha TS: 40 00 032 336**

ベルトローラー; 0,16 kg

Belt roller; 0,16 kg

CS-Hybrid

(2340 XXXX)

その他の情報およびヘルプ · *Further information and help*

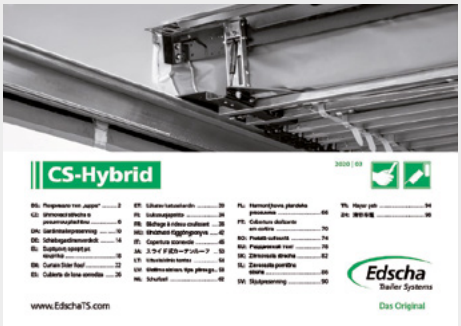

インストラクション · *Manual*

取扱説明書 CS-Hybrid、25言語

User Manual CS-Hybrid, 25 languages

インストラクション · *Manual*

組立手順書 CS-Hybrid, ドイツ語-英語

Assembly Instructions CS-Hybrid, german-english

インストラクション · *Manual*

リペアマニュアル CS-Hybrid, ドイツ語-英語

Repairing Instructions CS-Hybrid, german-english

本製品に関する詳細な情報およびヘルプは、当社ウェブサイト内のダウンロードエリアなどでご覧いただけます。

Further information on this product as well as help is available on our website, e.g. in the download area.

www.EdschaTS.com

屋根構造 · *Roof Structure*

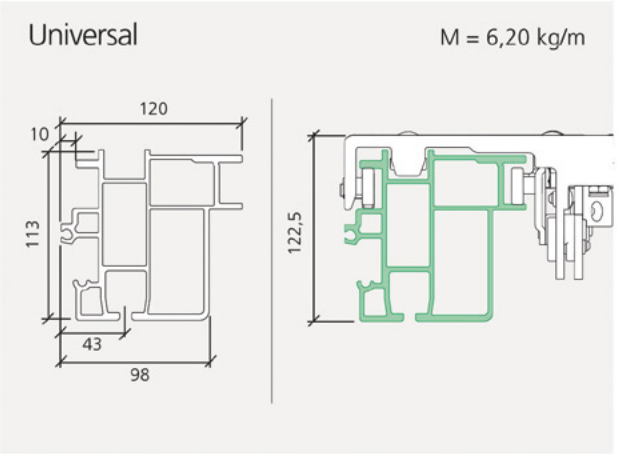

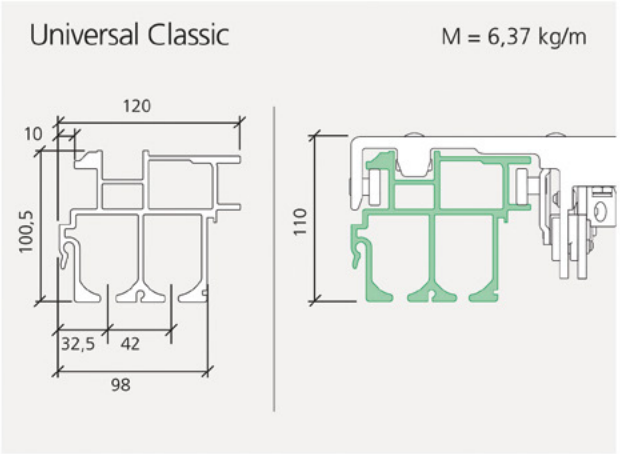

エクステンションコンポーネント
Components

概要 · *Overview*

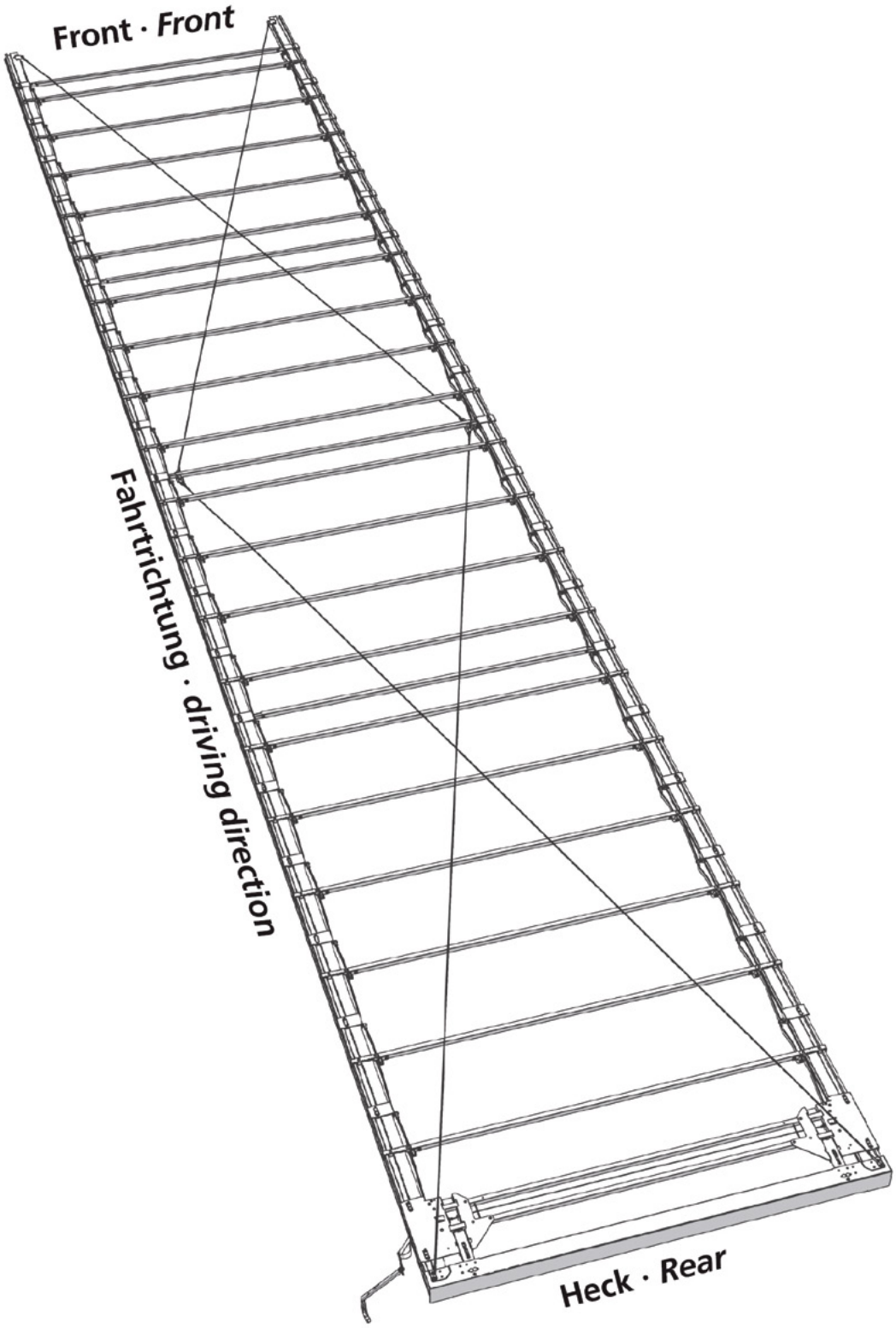

CS-Profi II

(2320 XXXX)

スペアパーツテール · *Spare parts rear*

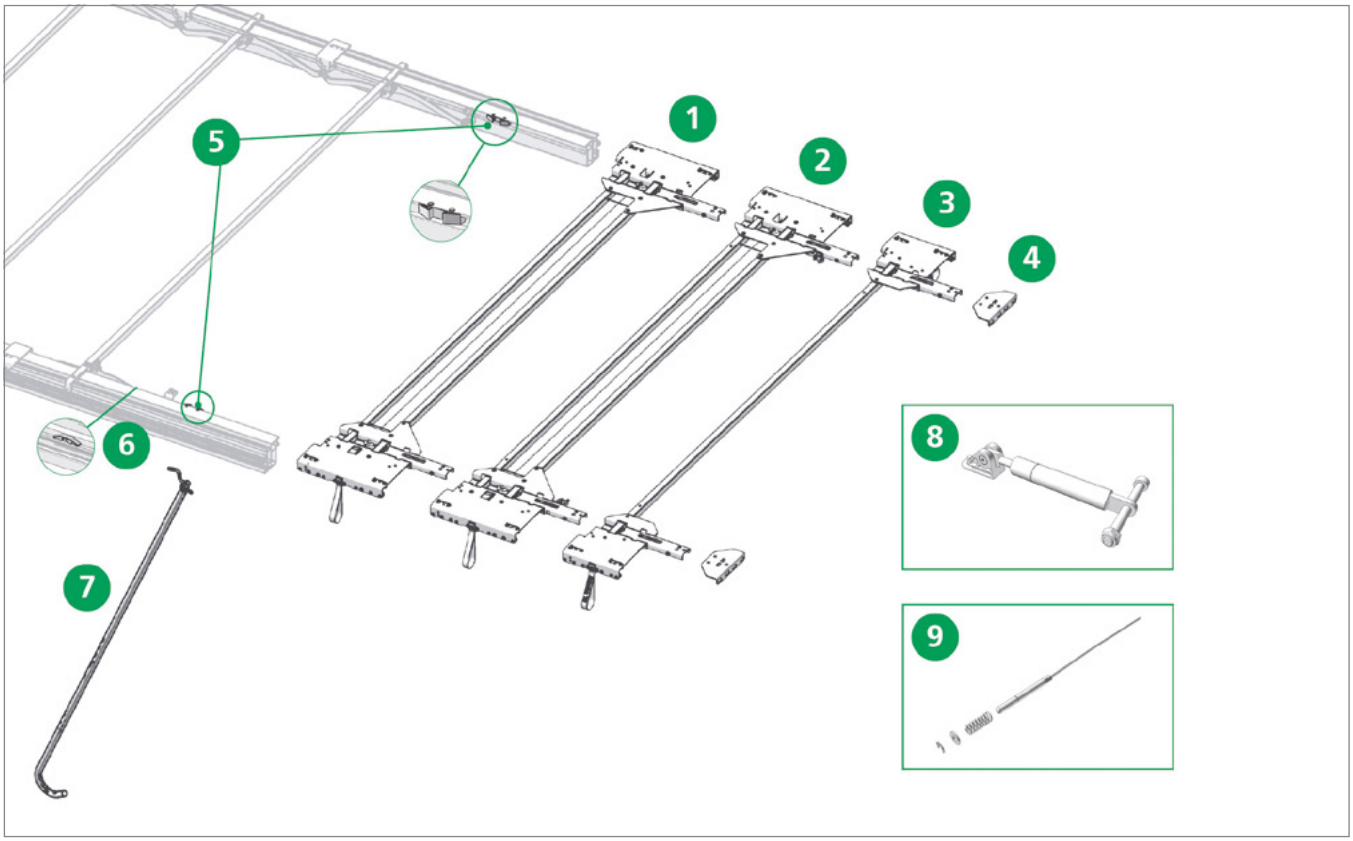

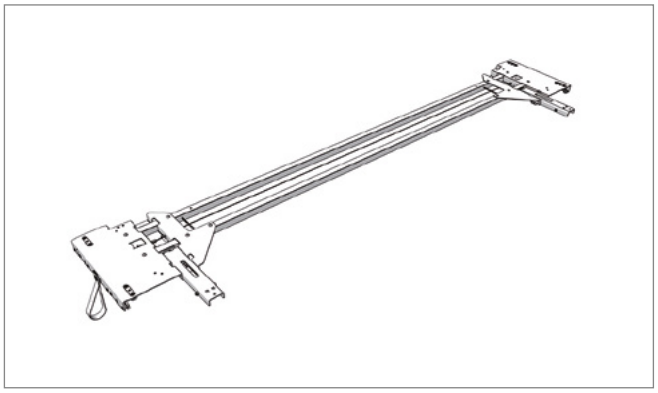

Pos. 1 **Edscha TS: 40 69 010 560**

エンドキャリッジ CS-Profi 2550（各側につき1 x 700 N）; 20,99 kg

End carriage CS-Profi 2550 (1 x 700 N per side); 20,99 kg

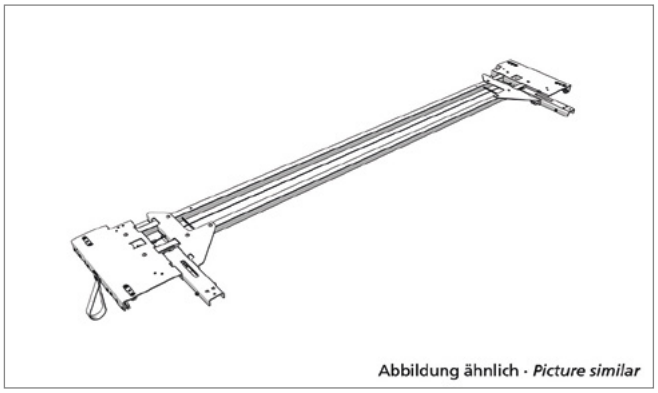

Pos. 1* **Edscha TS: 40 69 012 360**

端部> 30 kg用エンドキャリッジ CS-Profi 2550（各側につき1 x 1000 N）; 21,12 kg

End carriage CS-Profi 2550 (1 x 1000 N per side) for endings > 30 kg; 21,12 kg

CS-Profi II

(2320 XXXX)

スペアパーツテール · *Spare parts rear*

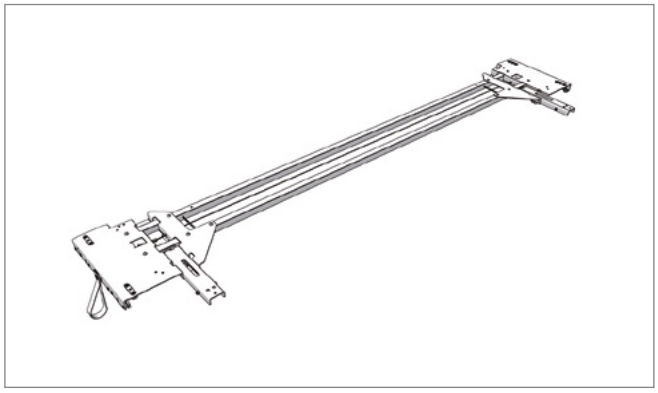

Pos. 1* **Edscha TS: 40 69 010 570**

エンドキャリッジ CS-Profi 2570（各側につき1 x 700 N）; 22,00 kg

End carriage CS-Profi 2570 (1 x 700 N per side); 22,00 kg

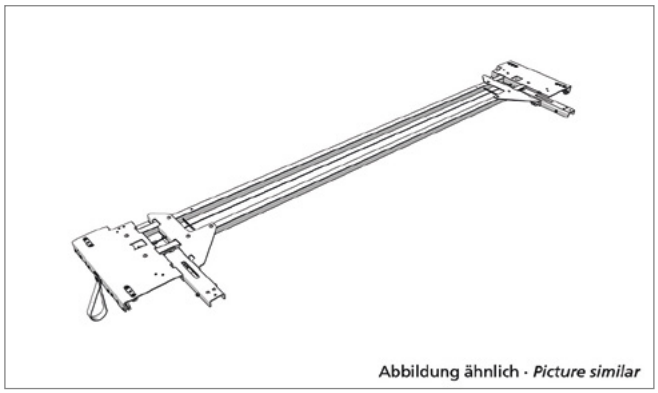

Pos. 1* **Edscha TS: 40 69 012 380**

端部> 30 kg用エンドキャリッジ CS-Profi 2570（各側につき1 x 1000 N）; 21,21 kg

End carriage CS-Profi 2570 (1 x 1000 N per side) for endings > 30 kg; 21,21 kg

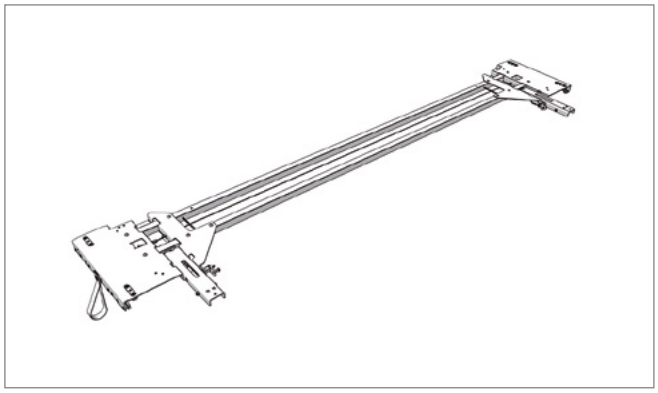

Pos. 2 **Edscha TS: 40 69 011 650**

ロック付きエンドキャリッジ CS-Profi 2550（各側につき1 x 700 N）; 21,47 kg

End carriage CS-Profi 2550 (1 x 700 N per side) with locking assembly; 21,47 kg

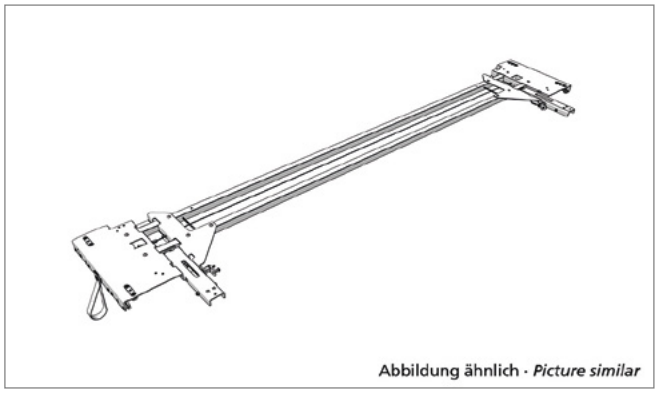

Pos. 2* **Edscha TS: 40 69 012 370**

端部> 30 kg用ロック付きエンドキャリッジ CS-Profi 2550（各側につき1 x 1000 N）; 21,60 kg

End carriage CS-Profi 2550 (1 x 1000 N per side) with locking assembly for endings > 30 kg; 21,60 kg

CS-Profi II

(2320 XXXX)

スペアパーツテール · *Spare parts rear*

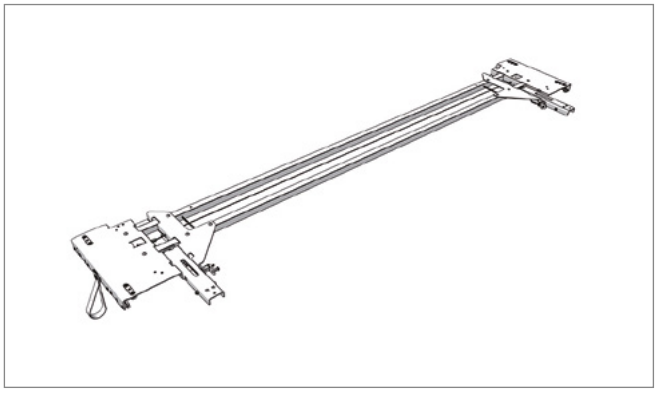

Pos. 2* **Edscha TS: 40 69 011 660**

ロック付きエンドキャリッジ CS-Profi 2570（各側につき1 x 700 N）; 21,537 kg

End carriage CS-Profi 2570 (1 x 700 N per side) with locking assembly; 21,537 kg

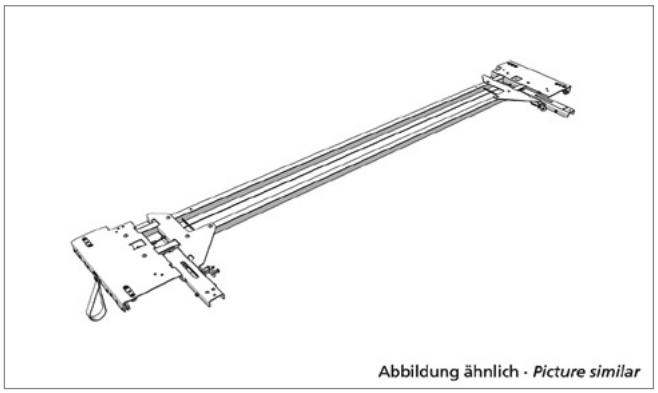

Pos. 2* **Edscha TS: 40 69 012 390**

端部> 30 kg用ロック付きエンドキャリッジ CS-Profi 2570（各側につき1 x 1000 N）; 21,69 kg

End carriage CS-Profi 2570 (1 x 1000 N per side) with locking assembly for endings > 30 kg; 21,69 kg

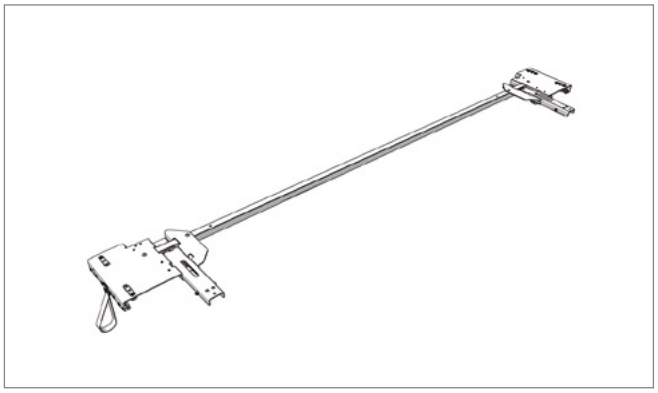

Pos. 3 **Edscha TS: 40 69 010 680**

エンドキャリッジBG CS-Eco/Profi 2550 スチールアーム; 12,81 kg

End carriage BG CS-Eco/Profi 2550 metal positioning arm; 12,81 kg

Pos. 4 **Edscha TS: 40 69 012 190**

ねじ付きアダプタプレート スチールアーム; 0,82 kg

Adapter plate incl. screws metal positioning arm; 0,82 kg

スペアパーツテール · *Spare parts rear*

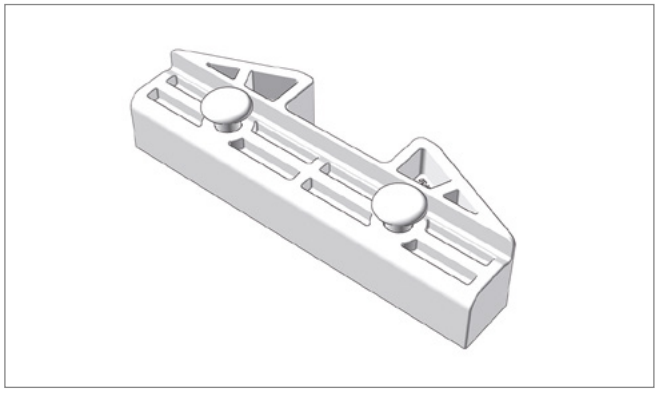

Pos. 5 **Edscha TS: 40 69 000 980**

ロック 内側; 0,04 kg

Inner locking; 0,04 kg

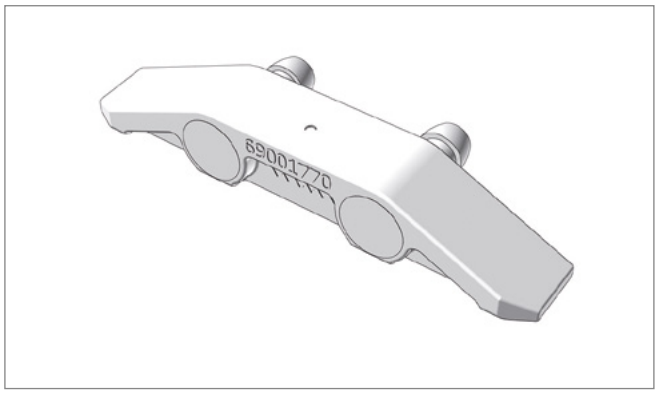

Pos. 6 **Edscha TS: 40 69 001 770**

ランプセット; 0,02 kg

Ramp set locking; 0,02 kg

Pos. 7 **Edscha TS: 40 38 062 430**

タイロッド; 4,00 kg

Tie rod; 4,00 kg

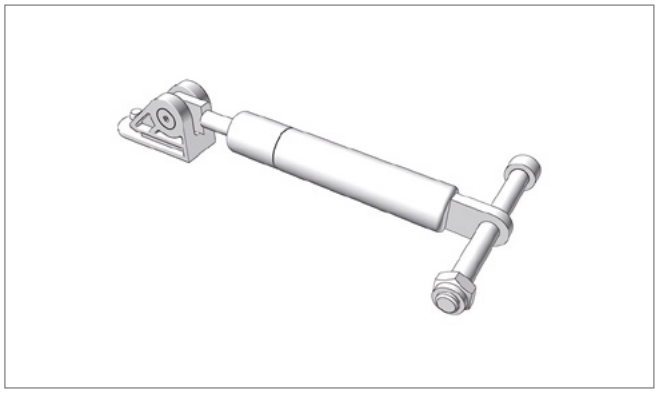

Pos. 8 **Edscha TS: 40 69 006 380**

修理キット ガススプリング HD; 0,50 kg

Rep.-KIT Liftingarm incl. gasspring-SL3; 0,50 kg

スペアパーツテール · *Spare parts rear*

Pos. 9 **Edscha TS: 40 69 008 980**

ロッキングセット 2570; 0,26 kg

locking set 2570; 0,26 kg

CS-Profi II

(2320 XXXX)

スペアパーツテール · *Spare parts rear*

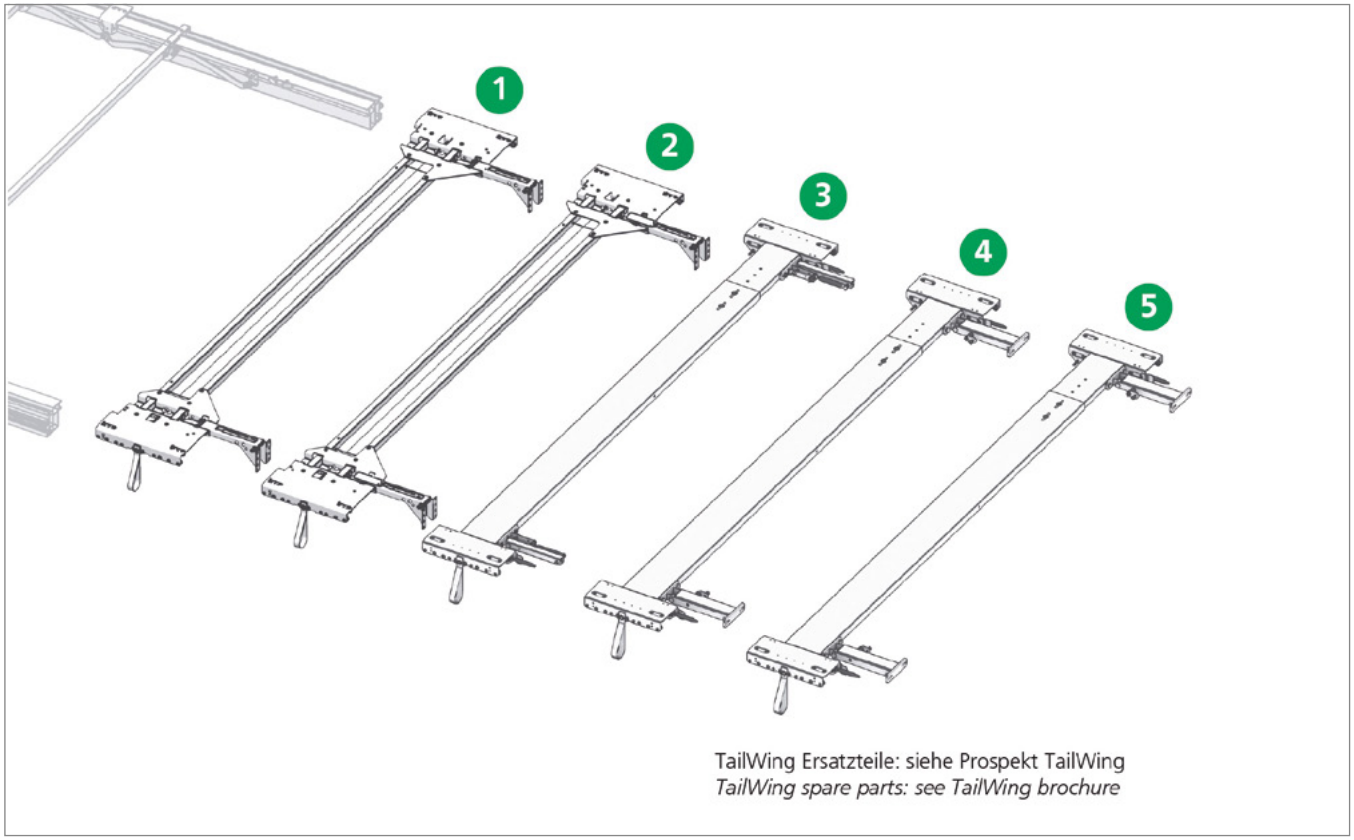

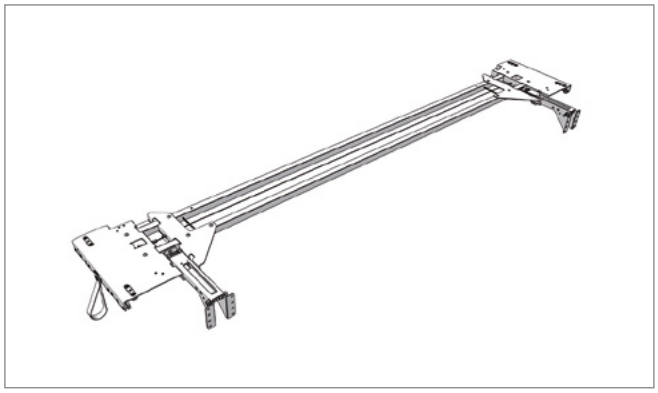

Pos. 1 **Edscha TS: 40 69 002 030**

TailWing 400-900用エンドキャリッジ; 21,92 kg

End carriage for TailWing 400-900; 21,92 kg

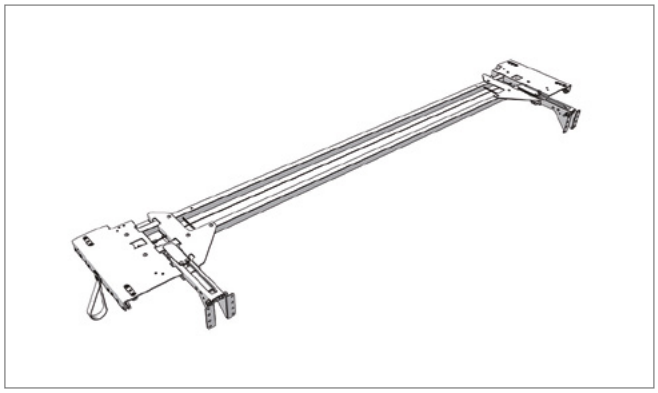

Pos. 2 **Edscha TS: 40 69 001 810**

TailWing 901-1200用エンドキャリッジ; 21,96 kg

End carriage for TailWing 901-1200; 21,96 kg

スペアパーツテール · *Spare parts rear*

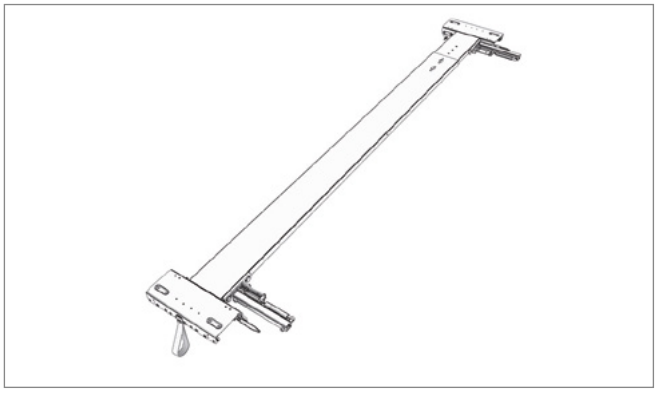

Pos. 3 **Edscha TS: 40 69 012 020**

ガントリービーム用リアポータル補強用エンドキャリッジ CS（各側につき1 x 700 N）（設定範囲 2435 - 2770 mm）; 23,33 kg

End carriage CS for rear portal reinforcement for gantry beam (1 x 700 N per side) (Adjustment range 2435 - 2770 mm); 23,33 kg

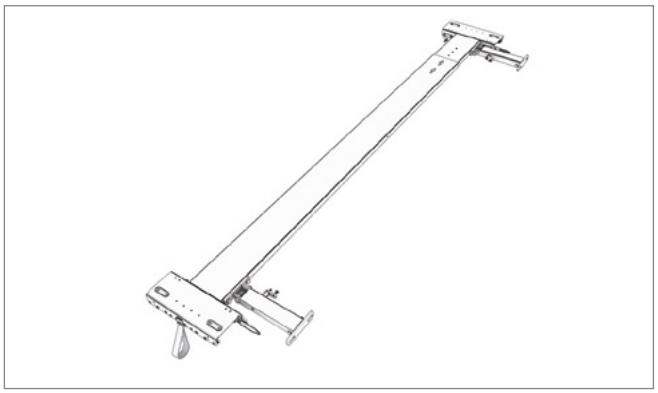

Pos. 4 **Edscha TS: 40 69 012 030**

リアポータル補強用エンドキャリッジ CS（各側につき1 x 700 N）（設定範囲 2435 - 2770 mm）; 25,75 kg

End carriage CS for rear portal reinforcement (1 x 700 N per side) (Adjustment range 2435 - 2770 mm); 25,75 kg

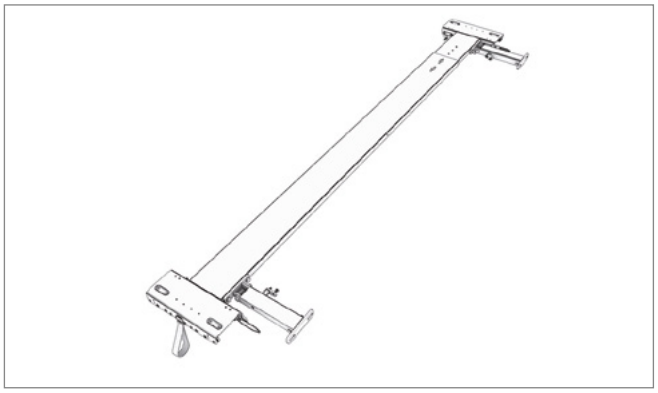

Pos. 5 **Edscha TS: 40 69 012 040**

リアポータル補強用エンドキャリッジ CS（各側につき2 x 500 N）（設定範囲 2435 - 2770 mm）; 26,07 kg

End carriage CS for rear portal reinforcement (2 x 500 N per side) (Adjustment range 2435 - 2770 mm); 26,07 kg

CS-Profi II

(2320 XXXX)

スペアパーツテール · *Spare parts rear*

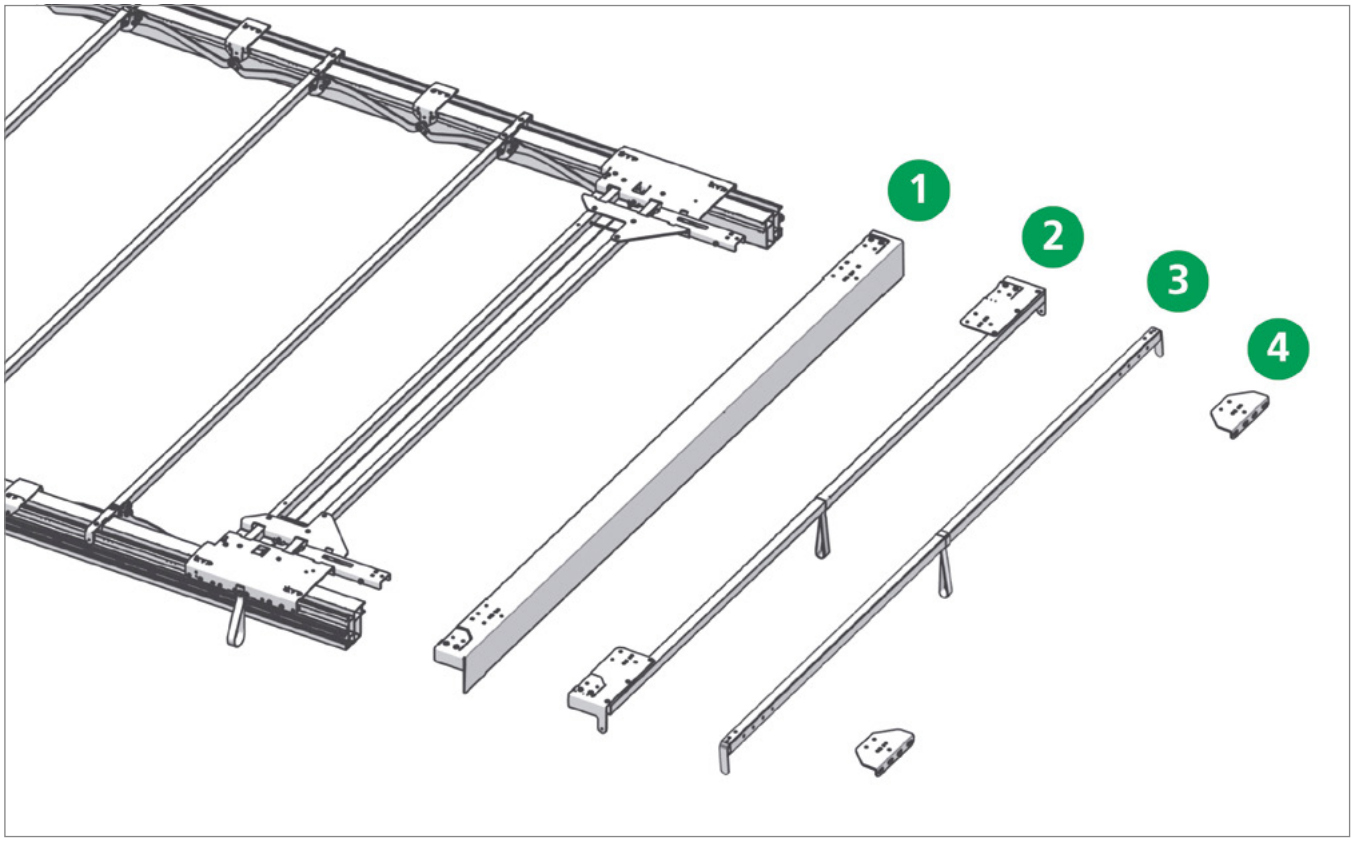

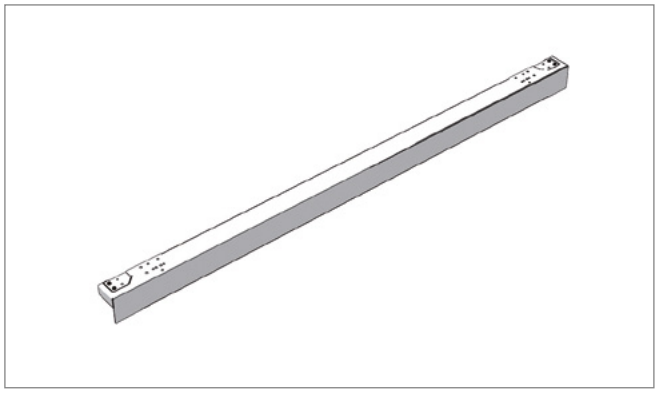

Pos. 1 **Edscha TS: 40 69 000 690**

ガントリービーム 2550 mm x 130 mm; 15,64 kg

Gantry beam 2550 mm x 130 mm; 15,64 kg

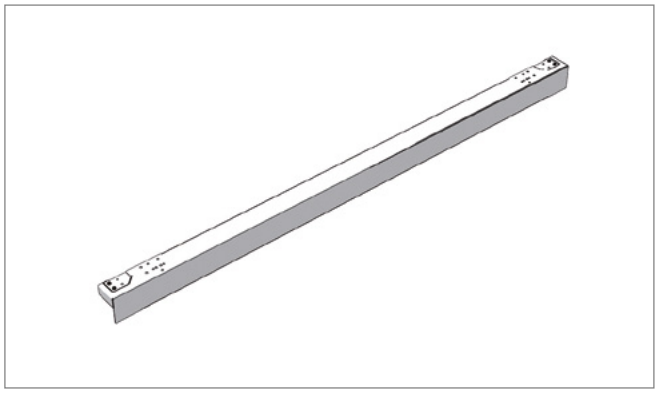

Pos. 1* **Edscha TS: 40 69 003 340**

ガントリービーム Standard 2570 mm x 130 mm; 15,70 kg

Gantry beam Standard 2570 mm x 130 mm; 15,70 kg

スペアパーツテール · *Spare parts rear*

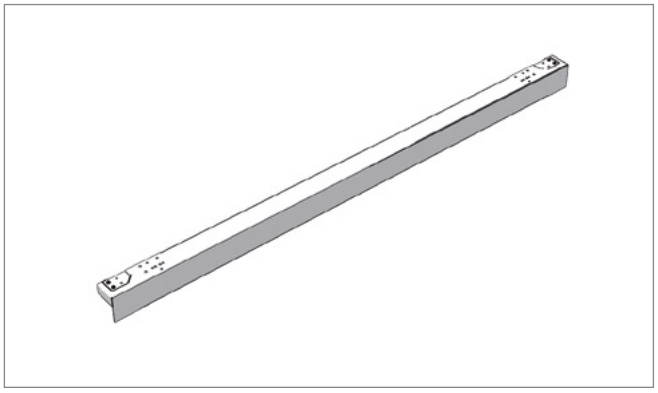

Pos. 1* **Edscha TS: 40 69 010 430**

リアポータル補強用エンドキャリッジとの併用専用ガントリービーム 2550 mm x 130 mm; 16,18 kg

Gantry beam 2550 mm x 130 mm just in combination with end carriage for rear portal reinforcement; 16,18 kg

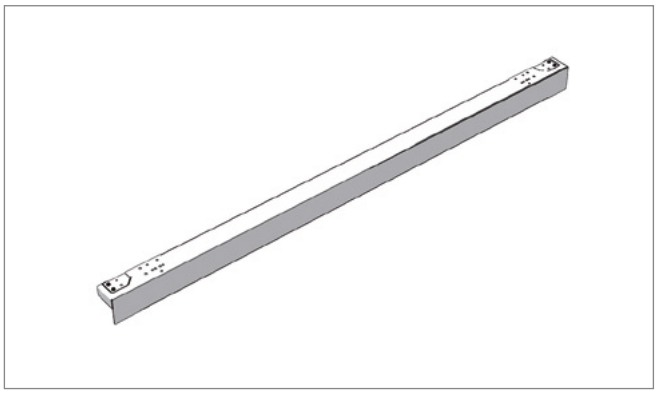

Pos. 1* **Edscha TS: 40 69 010 460**

リアポータル補強用エンドキャリッジとの併用専用ガントリービーム 2570 mm x 130 mm; 4,16 kg

Gantry beam 2570 mm x 130 mm just in combination with end carriage for rear portal reinforcement; 4,16 kg

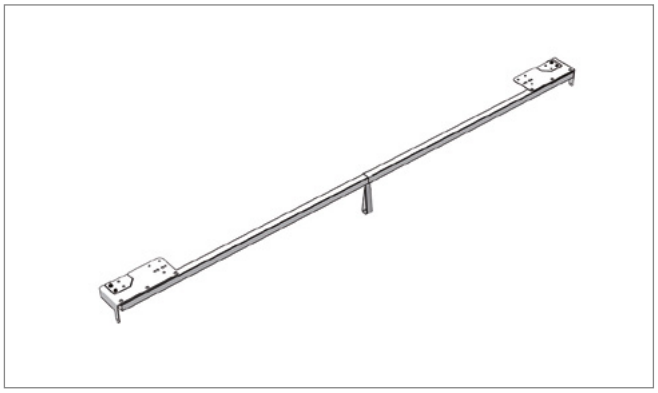

Pos. 2 **Edscha TS: 40 69 003 700**

エンドボウ CurtainSider 2550 mm; 7,03 kg

End bow CurtainSider 2550 mm; 7,03 kg

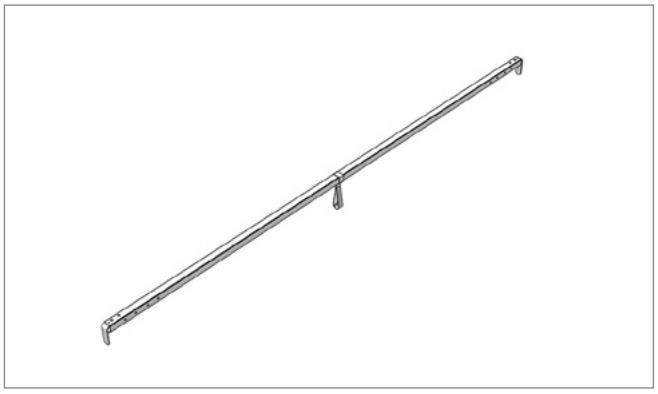

Pos. 3 **Edscha TS: 40 38 035 360**

リアポータル補強用エンドキャリッジとの併用専用エンドボウ 2550; 5,45 kg

End bow 2550 just in combination with end carriage for rear portal reinforcement; 5,45 kg

スペアパーツテール · *Spare parts rear*

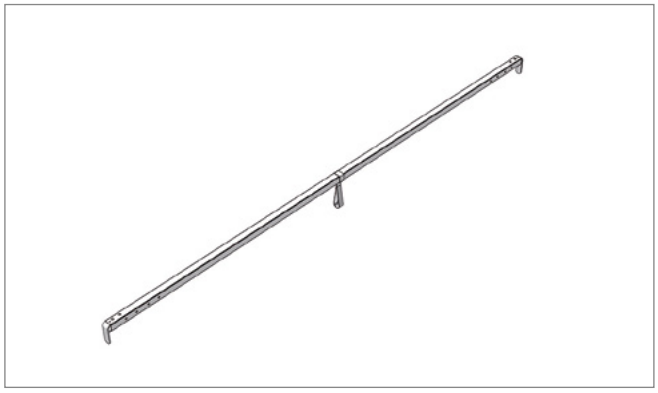

Pos. 3* **Edscha TS: 40 38 097 380**

リアポータル補強用エンドキャリッジとの併用専用エンドボウ 2570; 5,97 kg

End bow 2570 only in combination with end carriage for rear portal reinforcement; 5,97 kg

Pos. 4 **Edscha TS: 40 69 012 190**

ねじ付きアダプタプレート スチールアーム; 0,82 kg

Adapter plate incl. screws metal positioning arm; 0,82 kg

スペアパーツ ポータルビーム/エンドボウ · *Spare parts gantry beam / end bow*

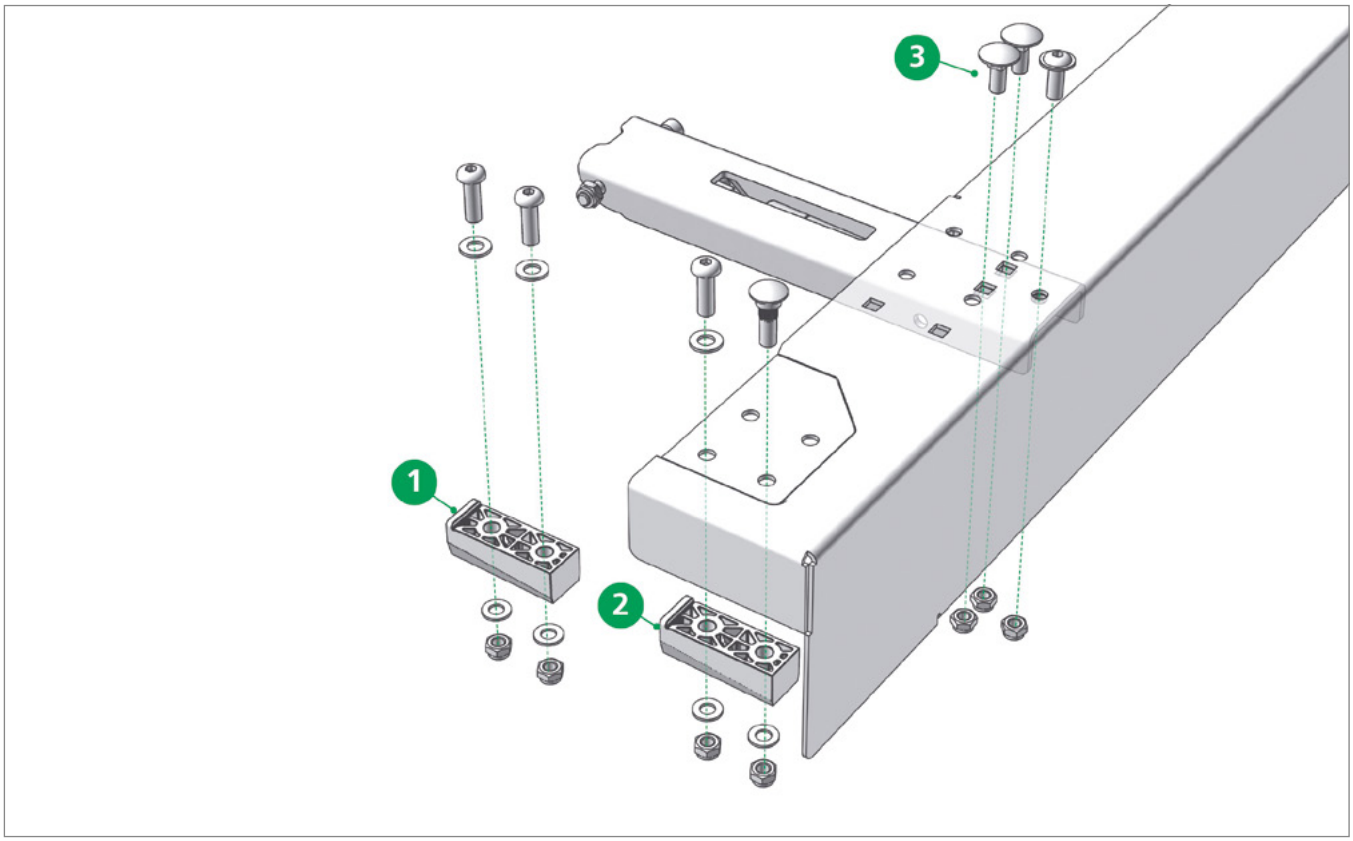

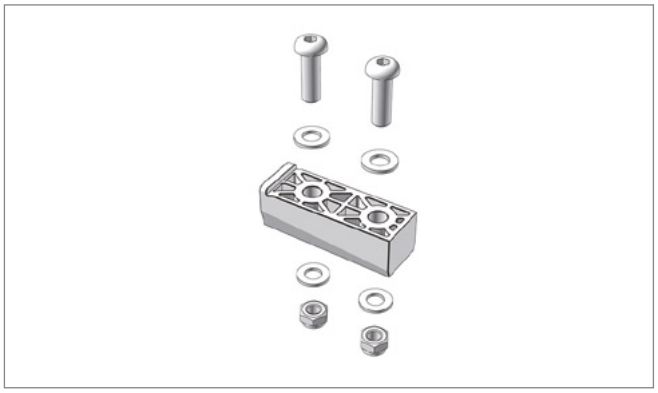

Pos. 1 **Edscha TS: 40 69 003 200**

ガイドセット ガントリービーム一式（2個）プラスチック（Standard／Volume／TailWing）; 0,15 kg

Guide tupe set gantry beam compl. (2 pieces) plastic (Standard / Volume / TailWing); 0,15 kg

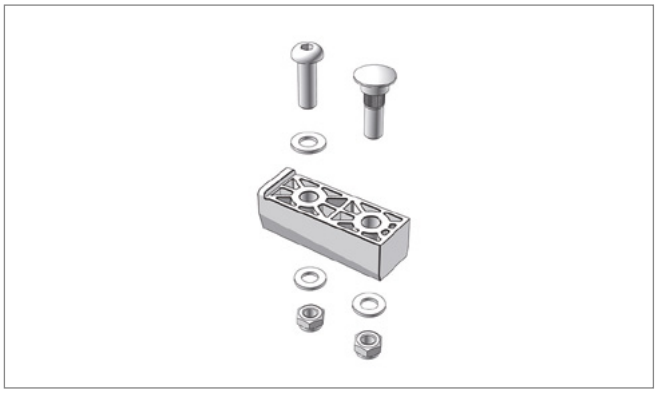

Pos. 2 **Edscha TS: 40 69 003 210**

ガイドセット ガントリービーム一式XL（2個）プラスチック（Standard／Volume／TailWing）; 0,16 kg

Guide tupe set gantry beam compl. XL (2 pieces) plastic (Standard / Volume / TailWing); 0,16 kg

スペアパーツ ポータルビーム/エンドボウ · *Spare parts gantry beam / end bow*

Pos. 3 **Edscha TS: 40 69 013 600**

ねじセット エンドボウ／ガントリービーム; 0,13 kg

Screwset end bow / gantry beam; 0,13 kg

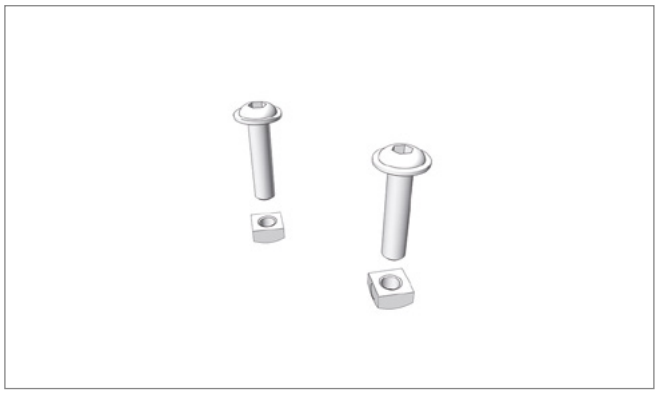

Pos. 3* **Edscha TS: 40 38 072 740**

ねじセット プラスチックサポートアーム用エンドボウ／ガントリービーム; 0,07 kg

Screwset end bow / gantry beam for plastic lifting arm; 0,07 kg

CS-Profi II

(2320 XXXX)

スペアパーツエンドキャリッジ · *Spare parts end carriage*

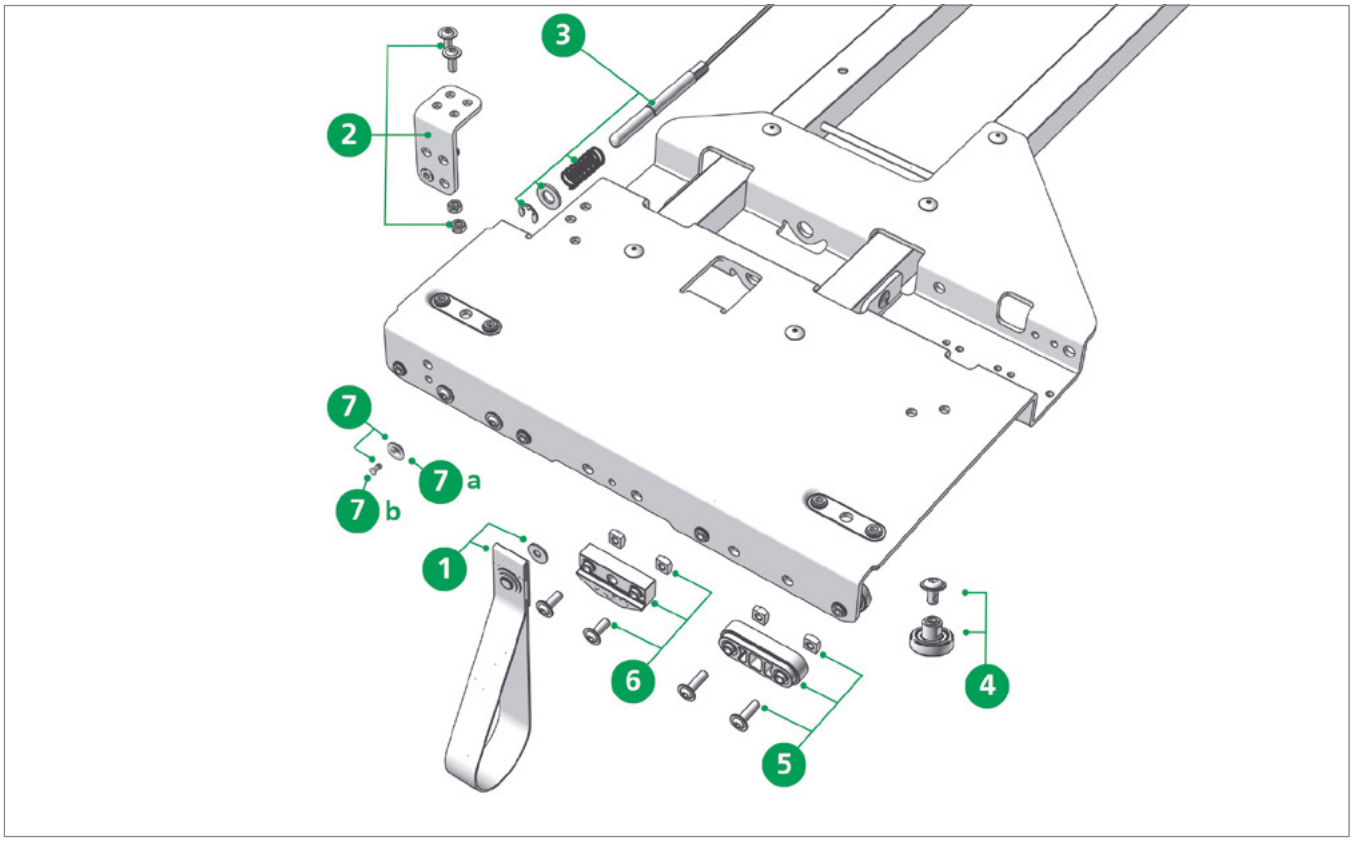

Pos. 1 **Edscha TS: 40 38 033 041**

プルループ一式; 0,02 kg

Pull strip cpl.; 0,02 kg

Pos. 2 **Edscha TS: 40 69 002 820**

ジョイント接続 左; 0,13 kg

Articulation left; 0,13 kg

スペアパーツエンドキャリッジ · *Spare parts end carriage*

Pos. 2* **Edscha TS: 40 69 002 830**

ジョイント接続 右; 0,13 kg

Articulation right; 0,13 kg

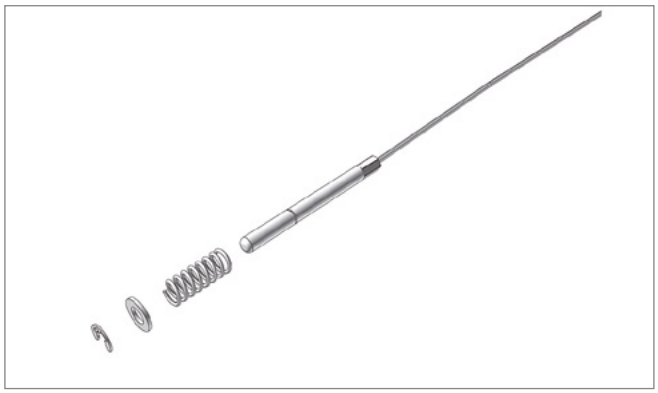

Pos. 3 **Edscha TS: 40 69 003 180**

ロッキングセット AB 2550; 0,29 kg

Locking set AB 2550; 0,29 kg

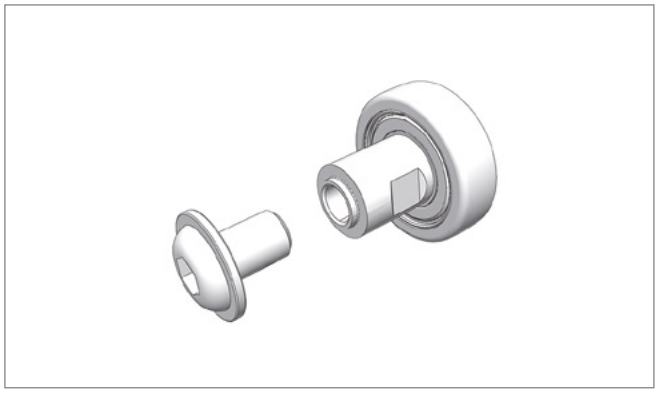

Pos. 4 **Edscha TS: 40 38 072 780**

修理キット 内ねじM6付きローラー; 0,03 kg

Repair kit roller with inside thread M6; 0,03 kg

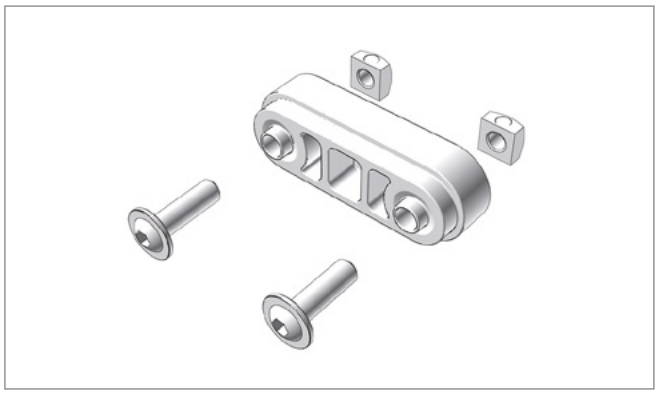

Pos. 5 **Edscha TS: 40 69 000 730**

スライドピースセット プラスチック; 0,02 kg

Sliding piece set plastic; 0,02 kg

スペアパーツエンドキャリッジ · *Spare parts end carriage*

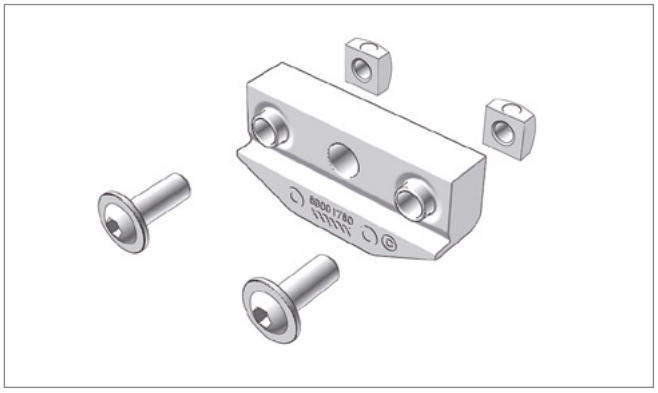

Pos. 6 **Edscha TS: 40 69 001 780**

ウェッジセット CS-H; 0,02 kg

Chock kit CS-H; 0,02 kg

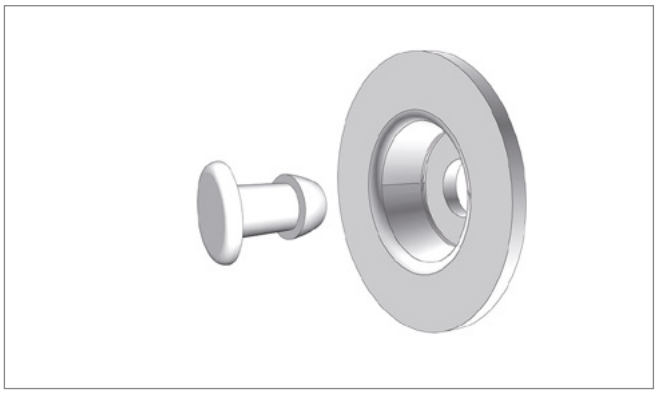

Pos. 7 **Edscha TS: 41 69 004 860**

リベット 固定ディスクセット（50個）; 0,52 kg

Rivet fixing disc kit (50 pcs.); 0,52 kg

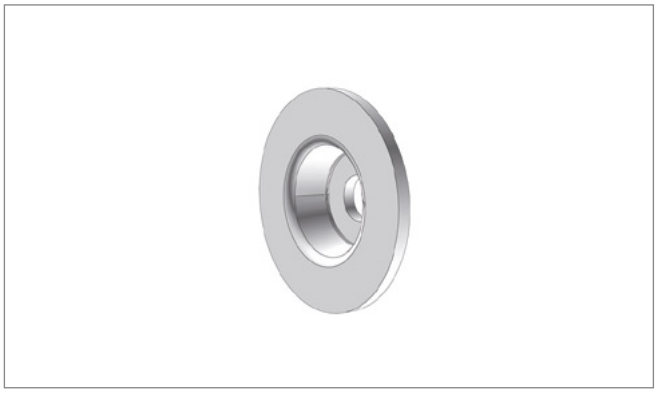

Pos. 7a **Edscha TS: 41 00 063 395**

固定ディスク（100枚）; 0,70 kg

Fixing disc (100 pcs.); 0,70 kg

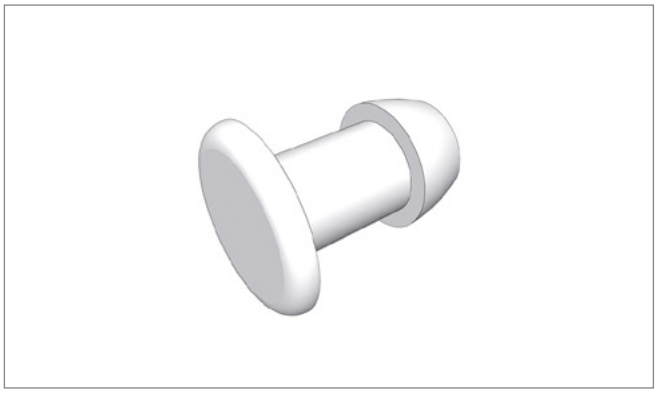

Pos. 7b **Edscha TS: 41 01 005 194**

リベット（1500枚）; 6,00 kg

Rivet (1500 pcs.); 6,00 kg

CS-Profi II

(2320 XXXX)

スペアパーツエンドキャリッジ · *Spare parts end carriage*

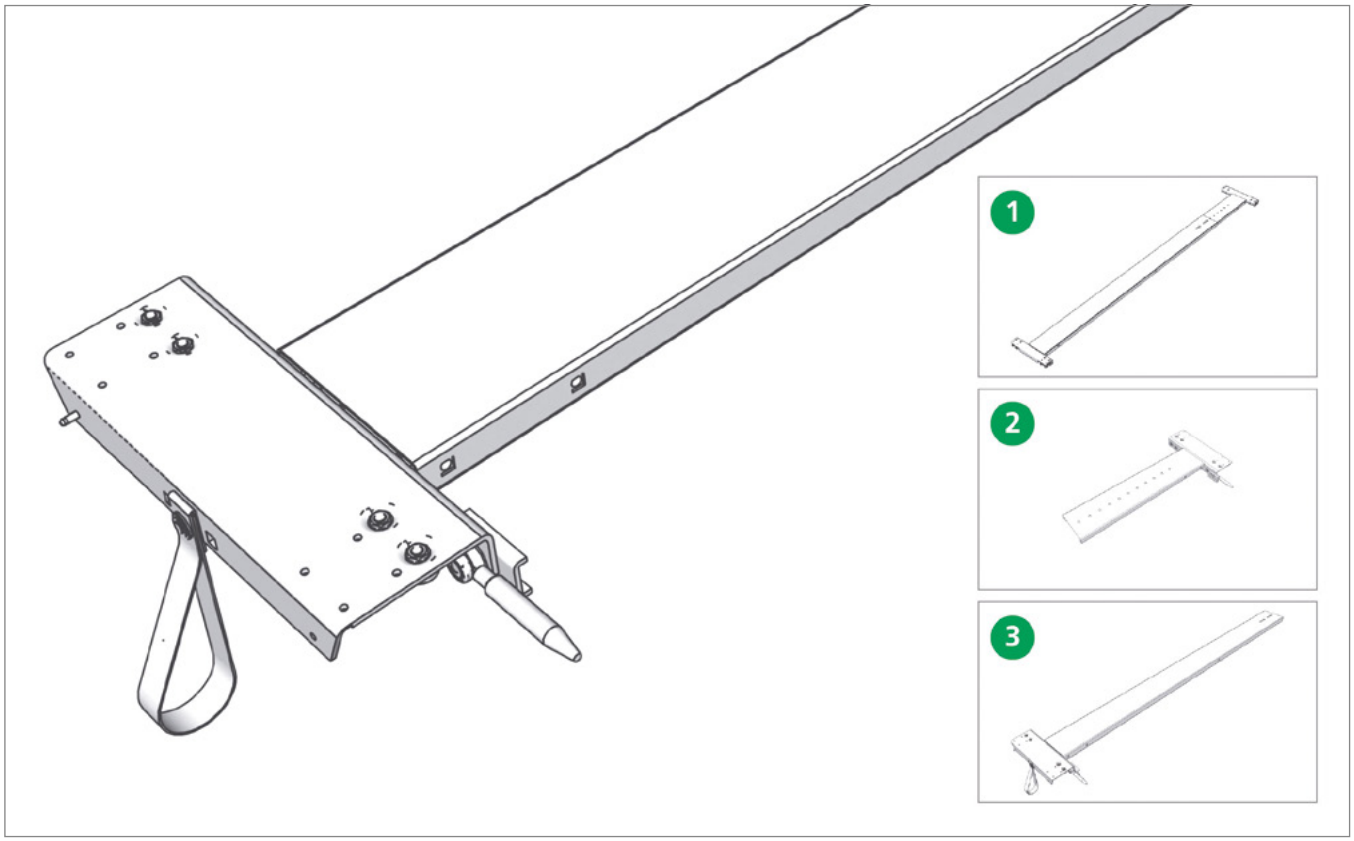

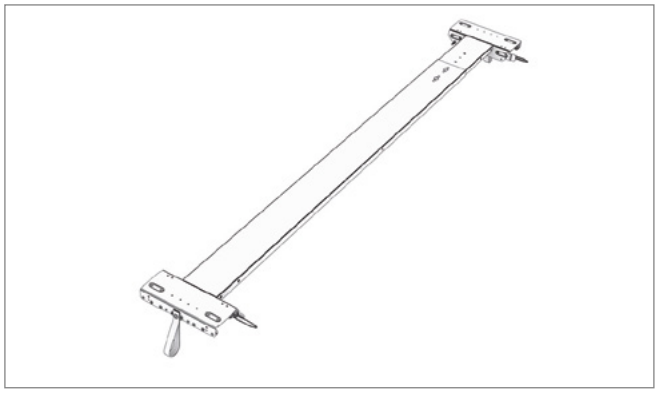

Pos. 1 **Edscha TS: 40 69 012 100**

リアポータル補強用エンドキャリッジ CS-Profi（設定範囲 2435 - 2770 mm）; 19,84 kg

End carriage CS-Profi for rear portal reinforcement (Adjustment range 2435 - 2770 mm); 19,84 kg

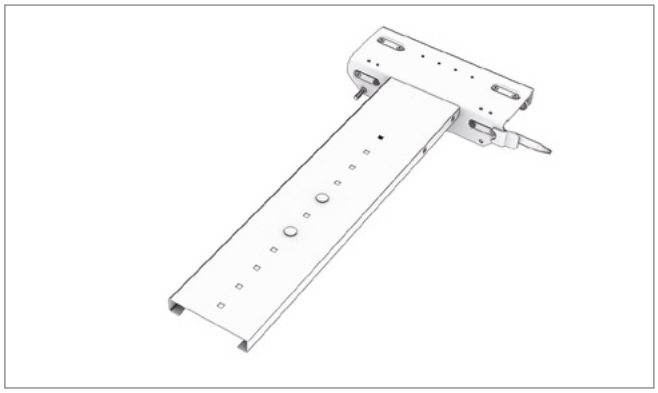

Pos. 2 **Edscha TS: 40 69 007 350**

リアポータル補強用エンドキャリッジ CS-Profi 右; 6,41 kg

End carriage CS-Profi for rear portal reinforcement right; 6,41 kg

スペアパーツエンドキャリッジ · *Spare parts end carriage*

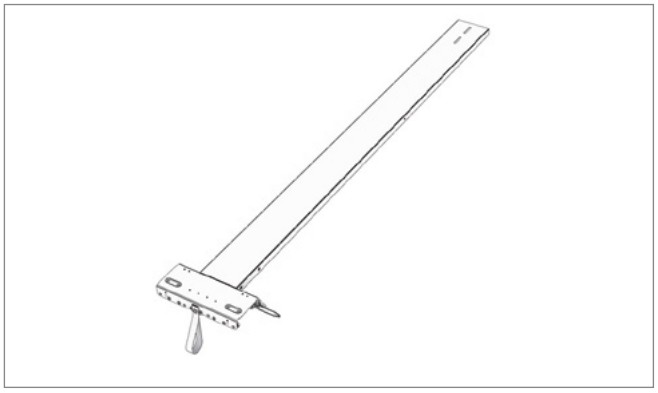

Pos. 3 **Edscha TS: 40 69 007 320**

リアポータル補強用エンドキャリッジ CS-Profi 左; 12,85 kg

End carriage CS-Profi for rear portal reinforcement left; 12,85 kg

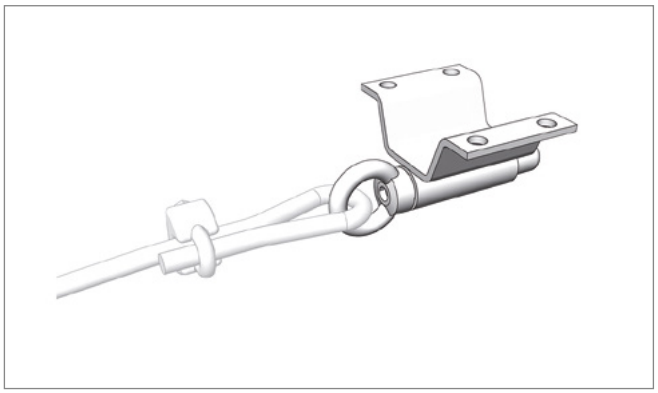

Pos. 3* **Edscha TS: 40 69 012 420**

リアポータル補強用エンドキャリアCS-Profiロック; 0,35 kg

Locking for end carriage CS-Profi for rear portal reinforcement; 0,35 kg

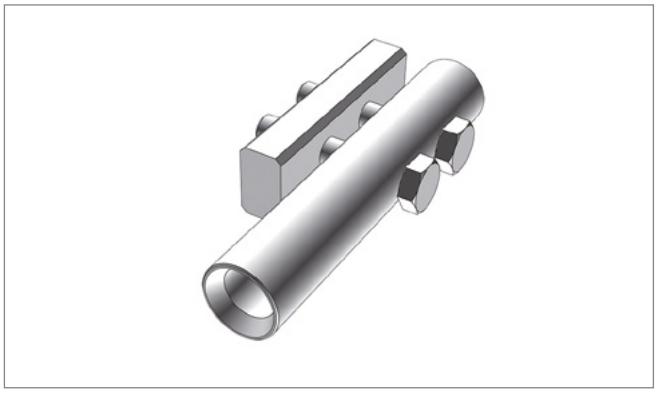

Pos. 3* **Edscha TS: 40 69 012 220**

リアポータル補強用エンドキャリッジ用ガイド（セット）; 0,74 kg

Guidance for end carriage for rear portal reinforcement (kit); 0,74 kg

CS-Profi II

(2320 XXXX)

スペアパーツエンドキャリッジバリアント自動セットアップ · *Spare parts end carriage variants adjustment mechanism*

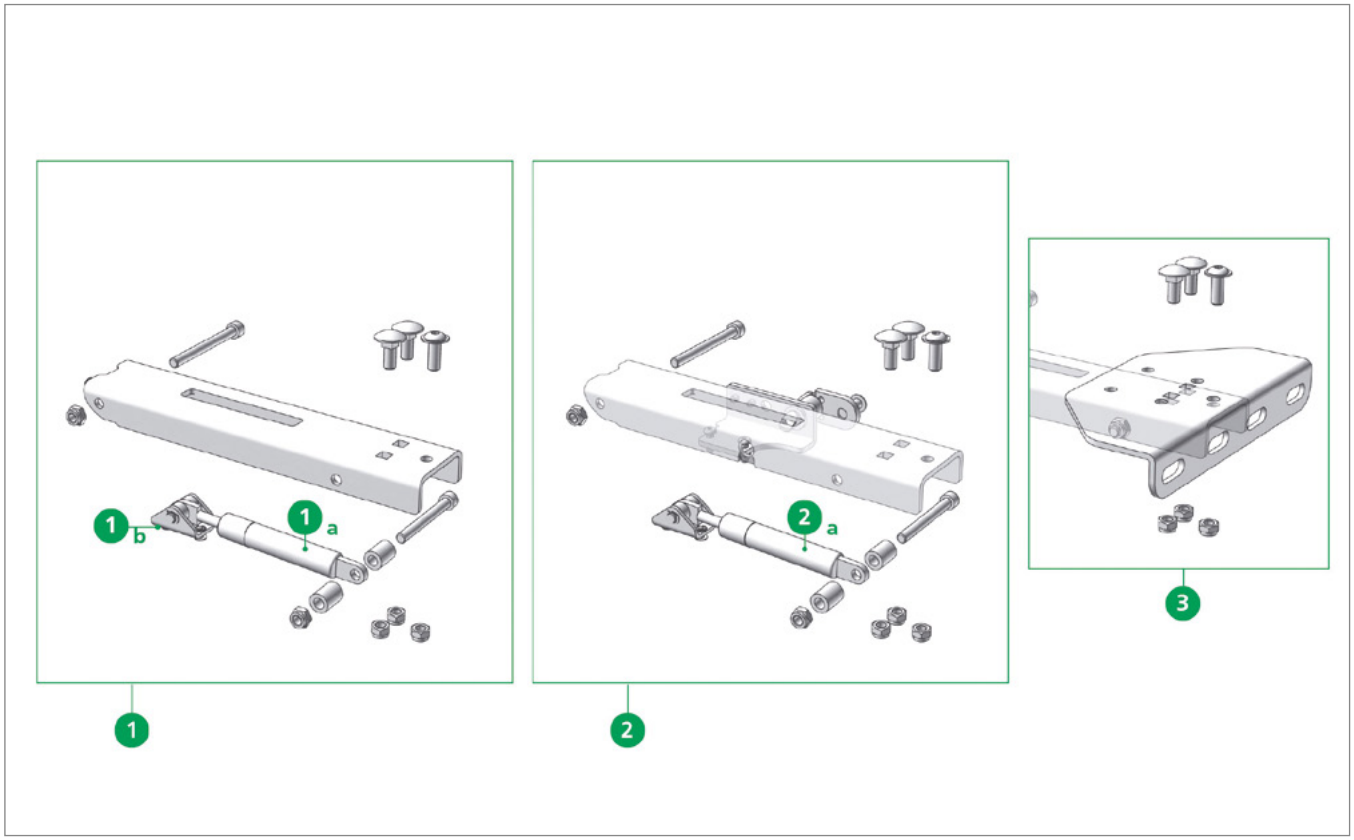

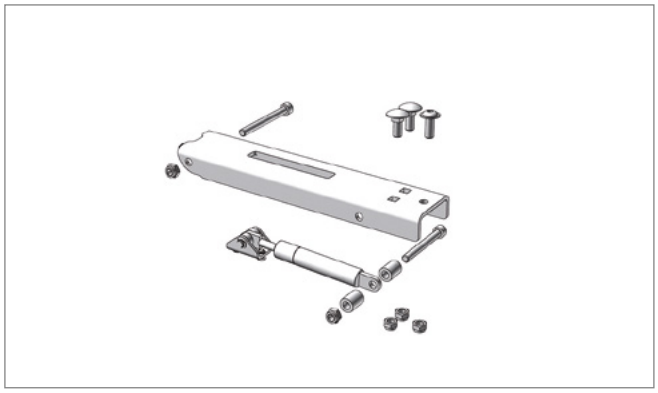

Pos. 1 **Edscha TS: 40 69 010 760**

修理キット 自動フォールドおよびガススプリング 700 N（2個）; 2,28 kg

Repairkit automatic adjustment mechanism with gasspring 700 N (2 pcs.); 2,28 kg

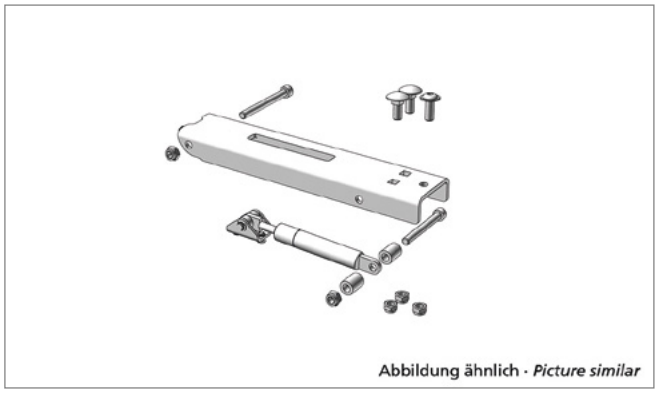

Pos. 1* **Edscha TS: 40 69 011 490**

修理キット 自動フォールドおよびガススプリング 1000 N（2個）; 2,50 kg

Repairkit automatic adjustment mechanism with gasspring 1000 N (2 pcs.); 2,50 kg

スペアパーツエンドキャリッジバリアント自動セットアップ · *Spare parts end carriage variants adjustment mechanism*

Pos. 1a **Edscha TS: 40 00 075 099**

ガススプリング 700 N; 0,14 kg

Gas spring 700 N; 0,14 kg

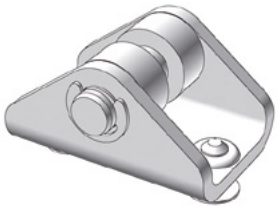

Abbildung ähnlich · *Picture similar*

Pos. 1b **Edscha TS: 40 69 009 730**

ベアリングブロック; 0,03 kg

Bearing block; 0,03 kg

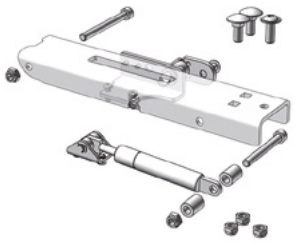

Pos. 2 **Edscha TS: 40 69 011 560**

自動フォールドロックおよびガススプリング 700 N（左右）; 2,72 kg

Automatic adjustment mechanism - locking with gasspring 700 N (right and left); 2,72 kg

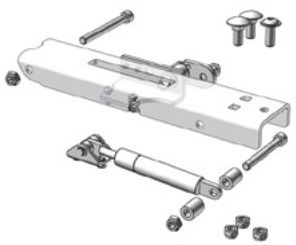

Pos. 2* **Edscha TS: 40 69 011 900**

自動フォールドロックおよびガススプリング 1000 N（左右）; 2,30 kg

Automatic adjustment mechanism - locking left with gasspring 1000 N (right and left); 2,30 kg

スペアパーツエンドキャリッジバリアント自動セットアップ · *Spare parts end carriage variants adjustment mechanism*

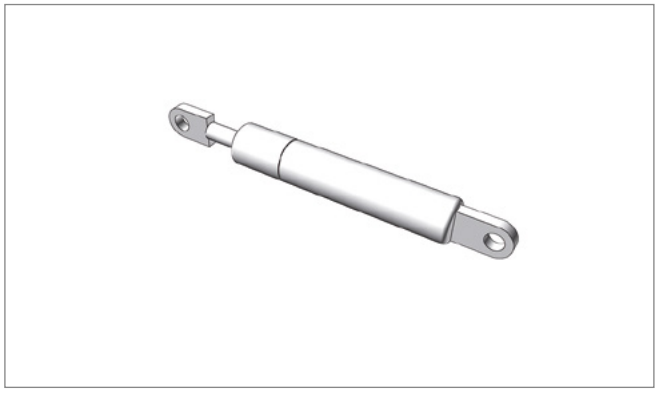

Pos. 2a **Edscha TS: 40 69 002 740**

端部 > 30 kg用ガススプリング 1000 N; 0,20 kg

Gas spring 1000 N for endings > 30 kg; 0,20 kg

Pos. 3 **Edscha TS: 40 69 012 190**

ねじ付きアダプタプレート スチールアーム; 0,82 kg

Adapter plate incl. screws metal positioning arm; 0,82 kg

CS-Profi II

(2320 XXXX)

スペアパーツエンドキャリッジバリアント自動セットアップ · *Spare parts end carriage variants adjustment mechanism*

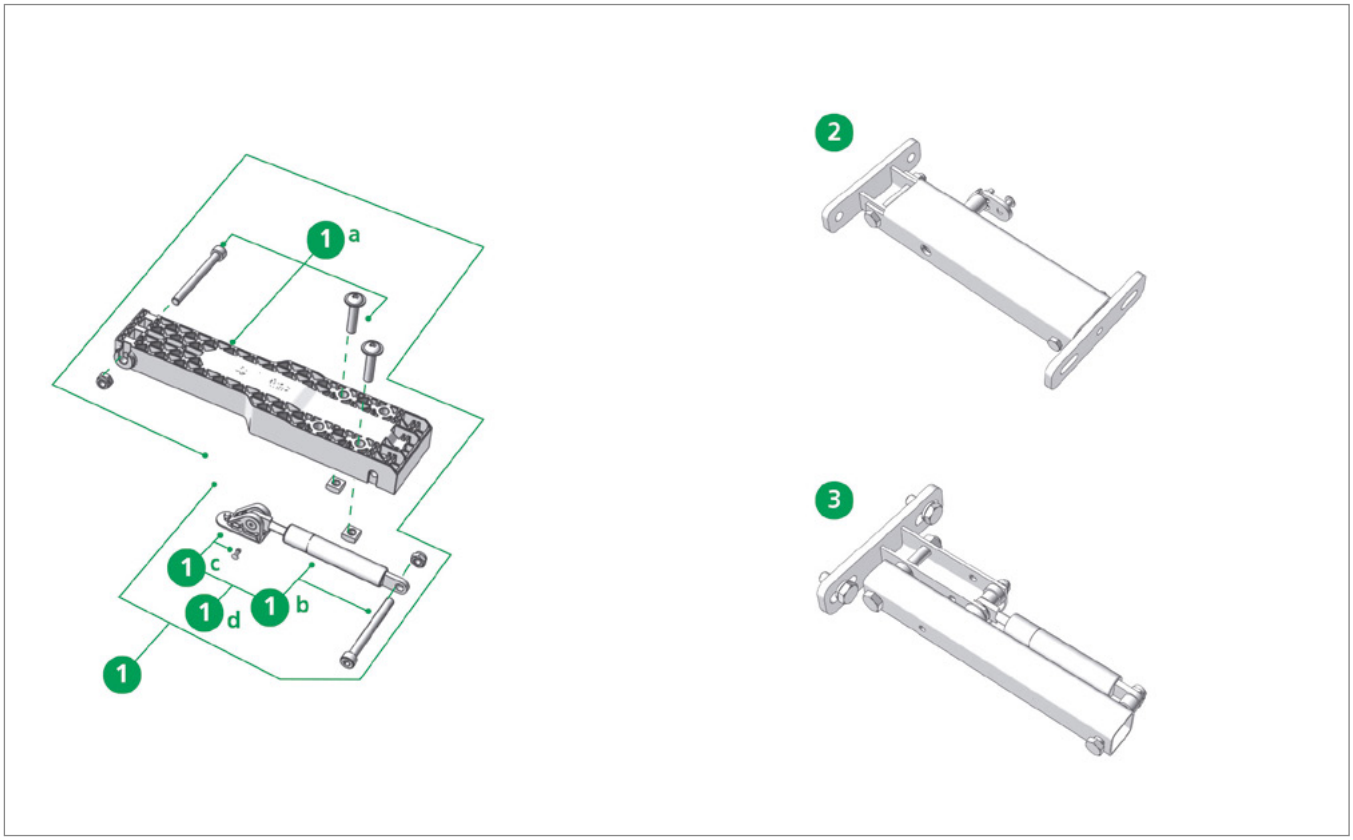

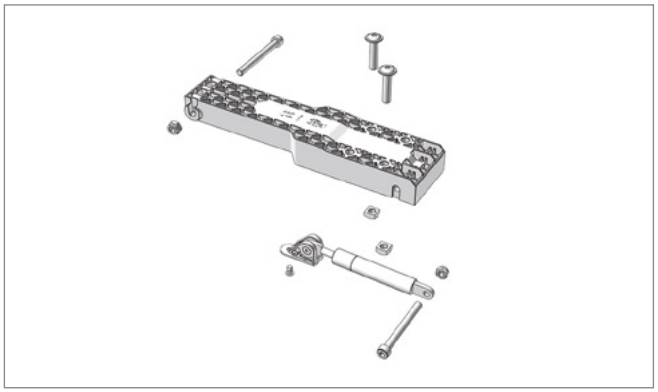

Pos. 1 **Edscha TS: 40 38 090 300**

修理キット 自動フォールド（プラスチック）およびガススプリング; 0,90 kg

Repairkit lifting arm (plastic) with gasspring; 0,90 kg

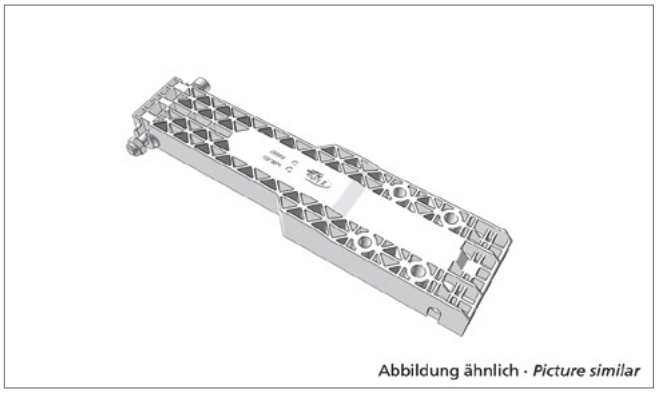

Pos. 1a **Edscha TS: 40 38 065 050**

修理キット 自動フォールド プラスチック; 0,50 kg

Repair kit automatic adjustment mechanism plastic; 0,50 kg

スペアパーツエンドキャリッジバリアント自動セットアップ · *Spare parts end carriage variants adjustment mechanism*

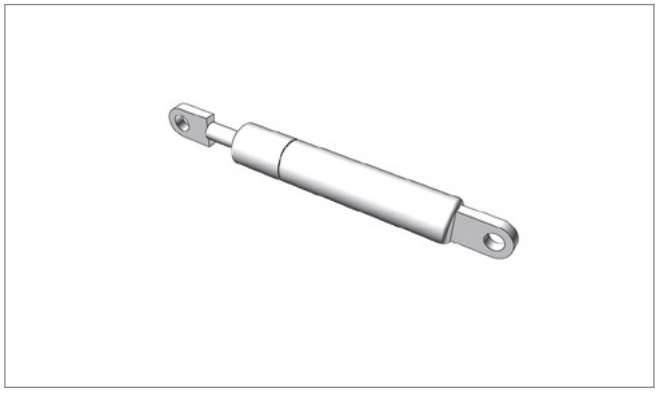

Pos. 1b **Edscha TS: 40 00 075 099**

ガススプリング 700 N; 0,14 kg

Gas spring 700 N; 0,14 kg

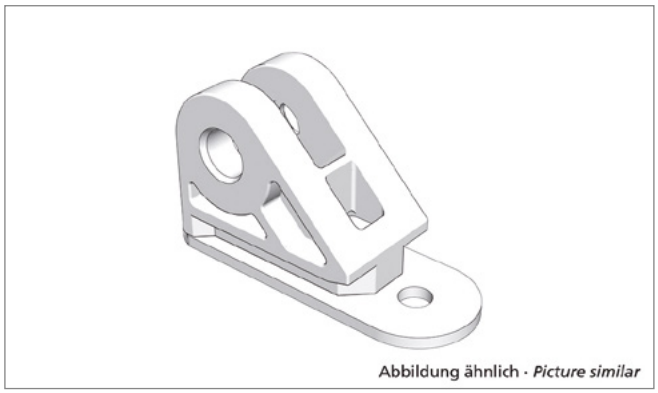

Pos. 1c **Edscha TS: 40 38 081 770**

ガススプリングホルダー 修理キット UL II / HD / VP-UL; 0,04 kg

Gas spring holder repair kit UL II / HD / VP-UL; 0,04 kg

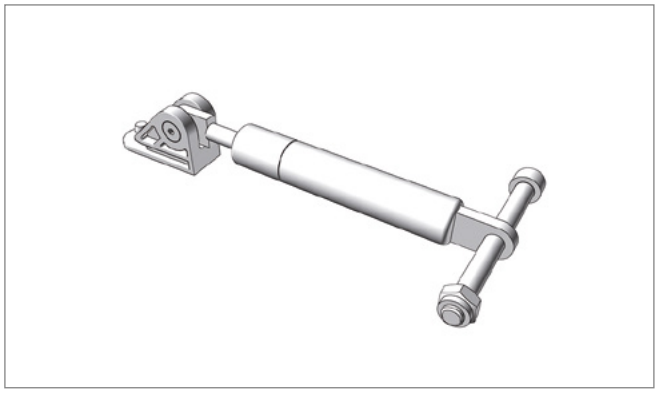

Pos. 1d **Edscha TS: 40 38 065 020**

自動フォールド用修理キット ガススプリング 700 N（プラスチック）; 0,23 kg

Repairkit Gas spring 700 N for automatic adjustment mechanism (plastic); 0,23 kg

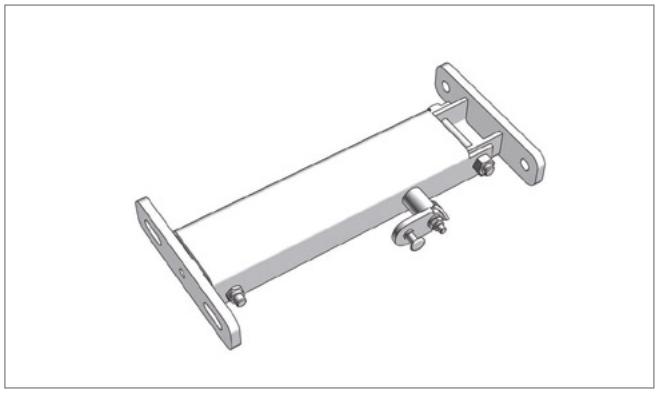

Pos. 2 **Edscha TS: 40 38 027 253**

リアポータル補強用エンドキャリッジロック付き自動フォールド 1 x 700 N 左; 2,37 kg

Automatic adjustment mechanism 1 x 700 N left with locking for End carriage for rear portal reinforcement; 2,37 kg

スペアパーツエンドキャリッジバリアント自動セットアップ · *Spare parts end carriage variants adjustment mechanism*

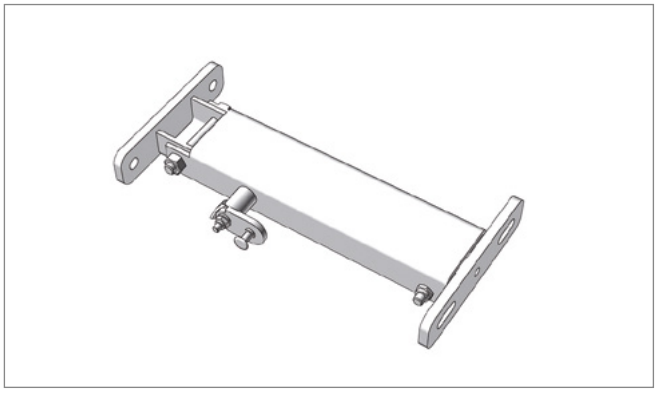

Pos. 2* **Edscha TS: 40 38 027 263**

リアポータル補強用エンドキャリッジロック付き自動フォールド 1 x 700 N 右; 2,37kg

Automatic adjustment mechanism 1 x 700 N right with locking for End carriage for rear portal reinforcement; 2,37kg

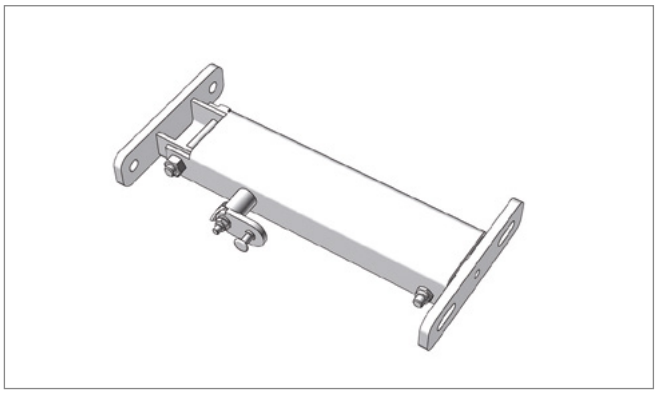

Pos. 2* **Edscha TS: 40 38 027 264**

リアポータル補強用エンドキャリッジロック付き自動フォールド 2 x 500 N 右; 2,51 kg

Automatic adjustment mechanism 2 x 500 N right with locking for end carriage for rear portal reinforcement; 2,51 kg

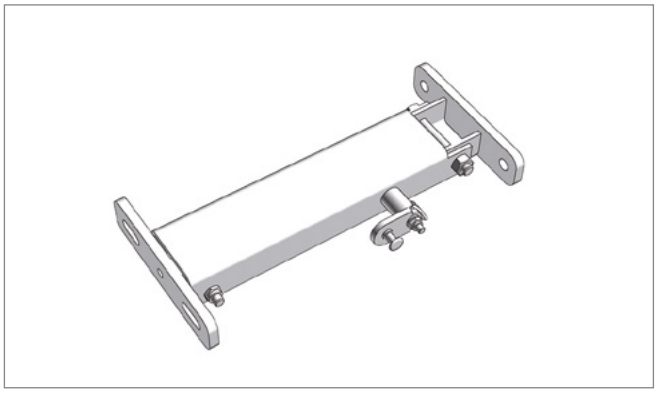

Pos. 2* **Edscha TS: 40 38 027 254**

リアポータル補強用エンドキャリッジロック付き自動フォールド 2 x 500 N 左; 2,48 kg

Automatic adjustment mechanism 2 x 500 N left with locking for end carriage for rear portal reinforcement; 2,48 kg

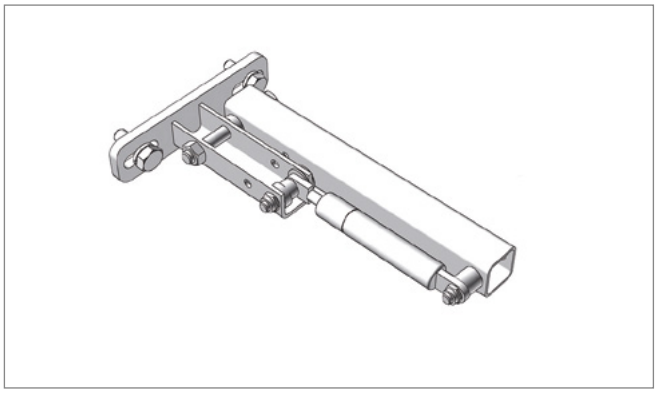

Pos. 3 **Edscha TS: 40 38 048 780**

リアポータル補強用エンドキャリッジガントリービーム1 x 700 N右用自動フォールド; 1,3 kg

Automatic adjustment mechanism for gantry beam 1 x 700 N right for End carriage for rear portal reinforcement; 1,3 kg

スペアパーツエンドキャリッジバリアント自動セットアップ · *Spare parts end carriage variants adjustment mechanism*

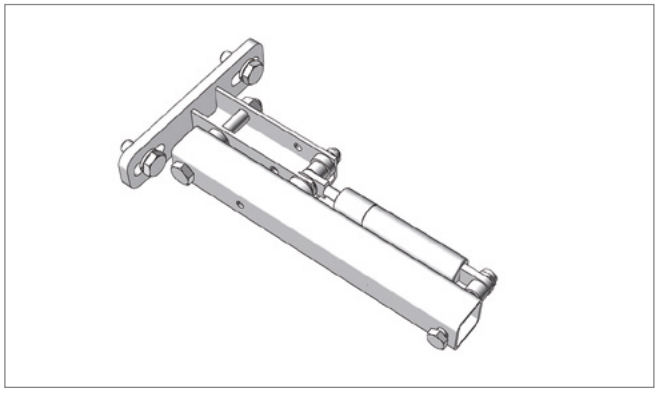

Pos. 3* **Edscha TS: 40 38 048 770**

リアポータル補強用エンドキャリッジガントリービーム1 x 700 N左用自動フォールド; 1,3 kg

Automatic adjustment mechanism for gantry beam 1 x 700 N left for End carriage for rear portal reinforcement; 1,3 kg

CS-Profi II

(2320 XXXX)

スペアパーツ中 · *Spare parts middle*

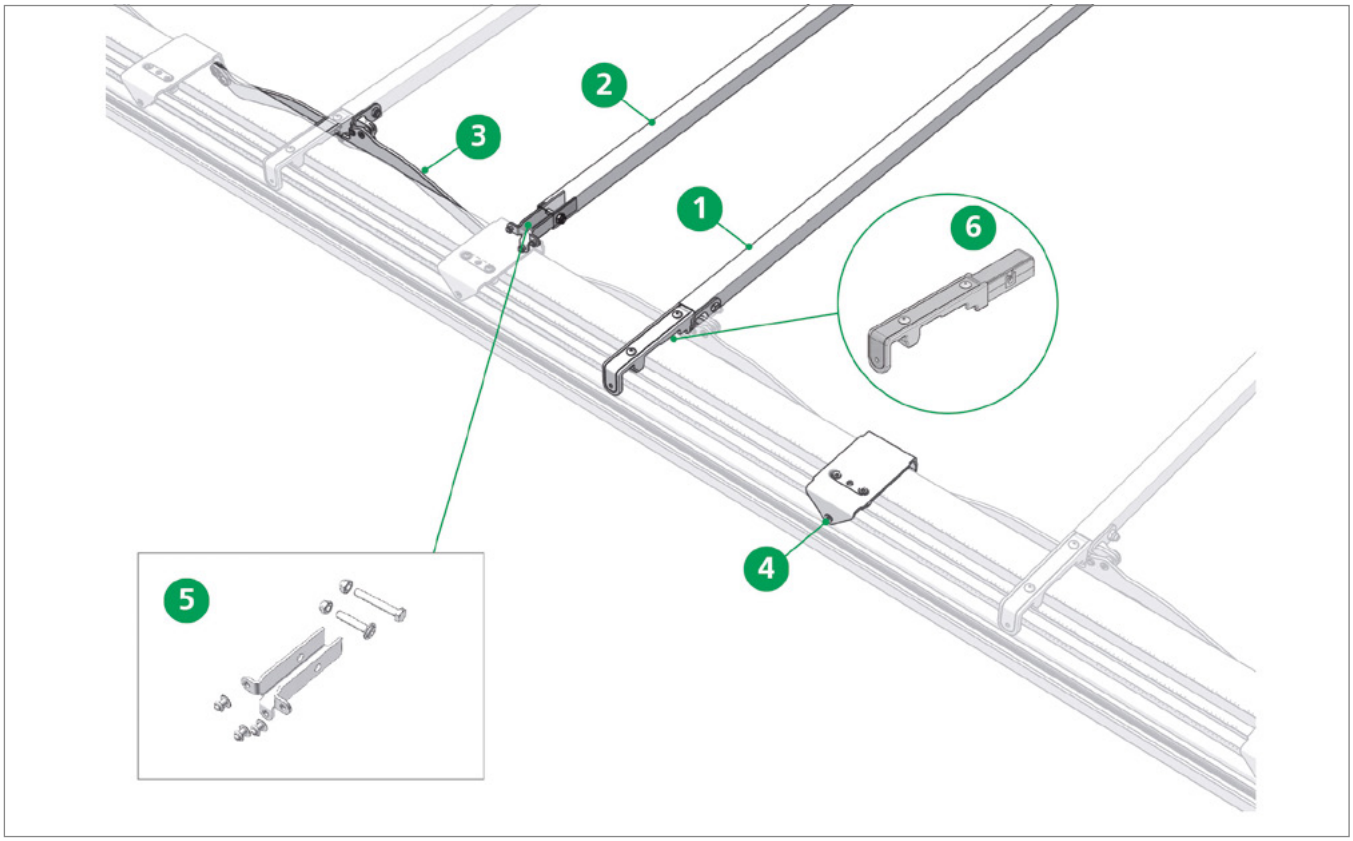

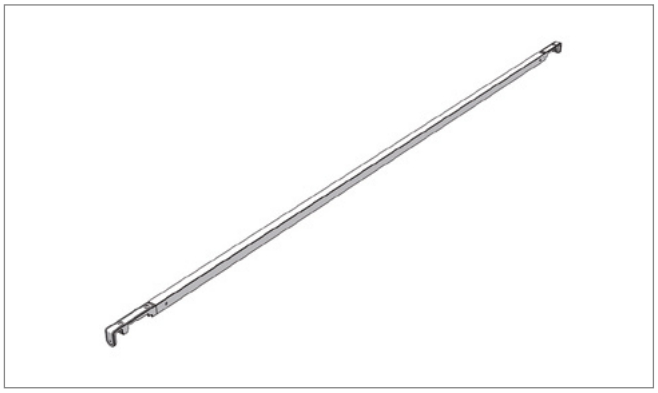

Pos. 1 **Edscha TS: 40 69 000 410**

ボウ 2550 CS-Profi; 3,60 kg

Bow 2550 CS-Profi; 3,60 kg

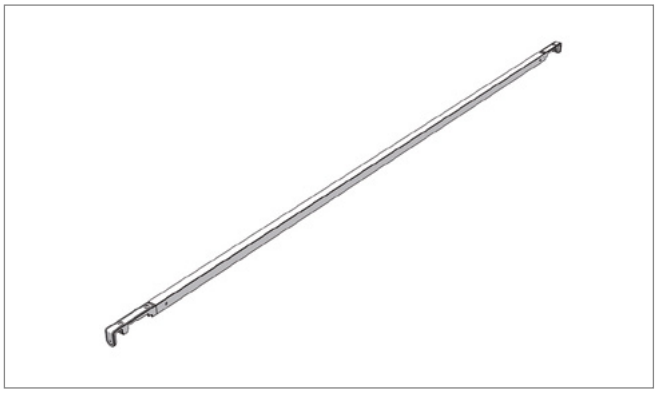

Pos. 1* **Edscha TS: 40 69 003 870**

ボウ 2570 CS-Profi; 3,52 kg

Bow 2570 CS-Profi; 3,52 kg

スペアパーツ中 · *Spare parts middle*

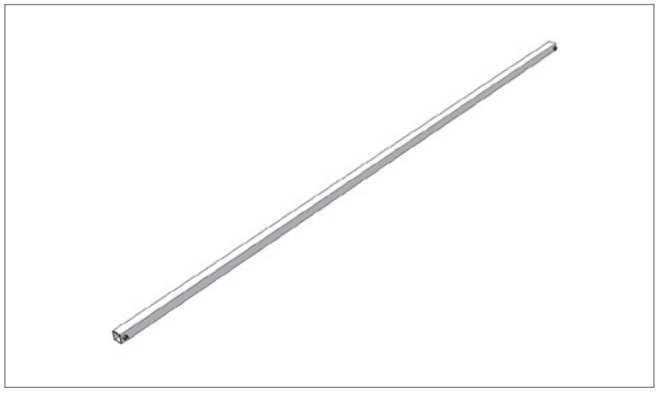

Pos. 2 **Edscha TS: 40 69 013 350**

クロスバー 2550 CS-Profi; 0,54 kg

Crossbar 2550 CS-Profi; 0,54 kg

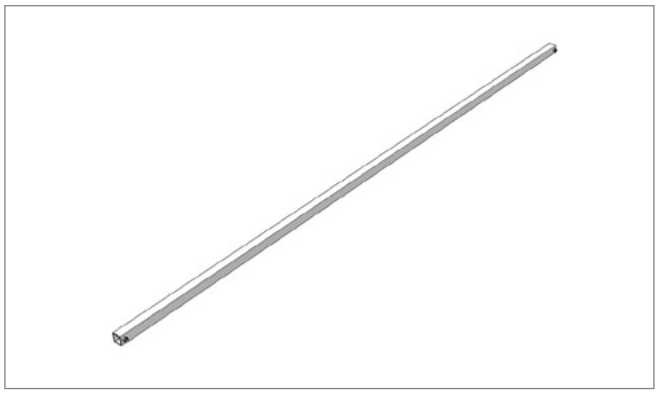

Pos. 2* **Edscha TS: 40 69 013 360**

クロスバー 2570 CS-Profi; 0,54 kg

Crossbar 2570 CS-Profi; 0,54 kg

Pos. 3 **Edscha TS: 40 69 004 250**

ジョイント 左 CS/VP-Profi; 0,98 kg

Joint left CS/VP-Profi; 0,98 kg

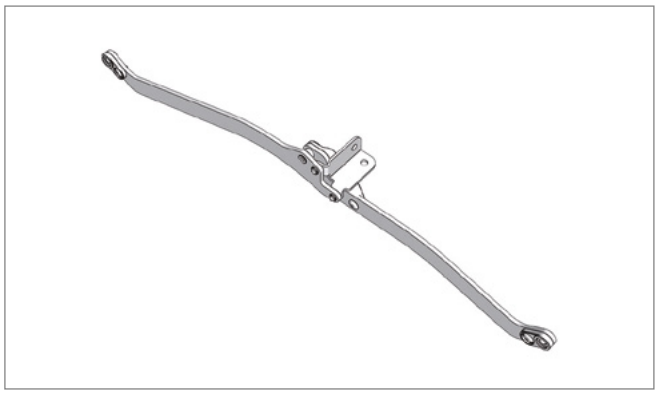

Pos. 3* **Edscha TS: 40 69 004 260**

ジョイント 右 CS/VP-Profi; 0,98 kg

Joint right CS/VP-Profi; 0,98 kg

CS-Profi II
(2320 XXXX)

スペアパーツ中 · *Spare parts middle*

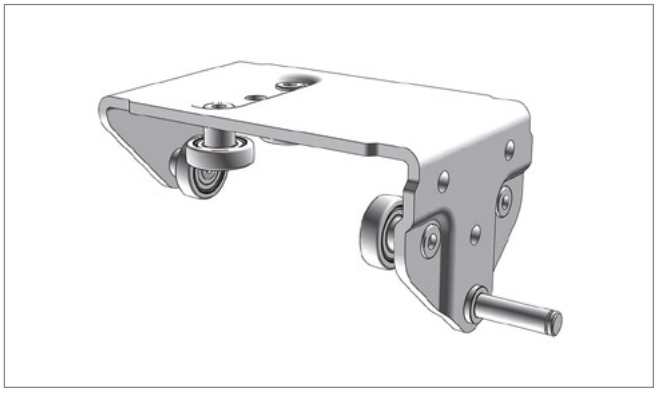

Pos. 4 **Edscha TS: 40 69 000 220**

ローラーキャリッジ CS-Profi; 5,00 kg

Roller carriage CS-Profi; 5,00 kg

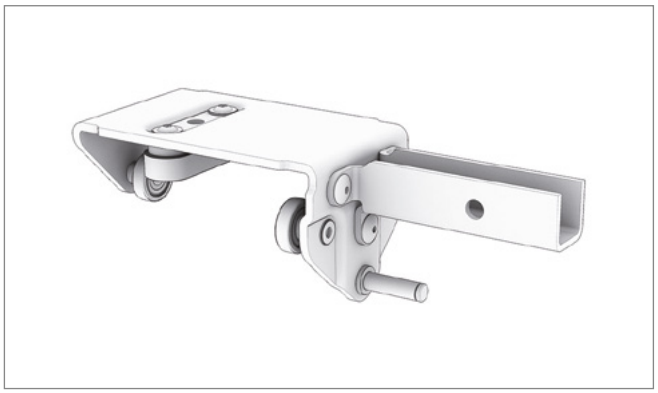

Pos. 4* **Edscha TS: 40 69 014 030**

ローラーキャリッジ XL CS-Profi; 0,84 kg

Roller carriage XL CS-Profi; 0,84 kg

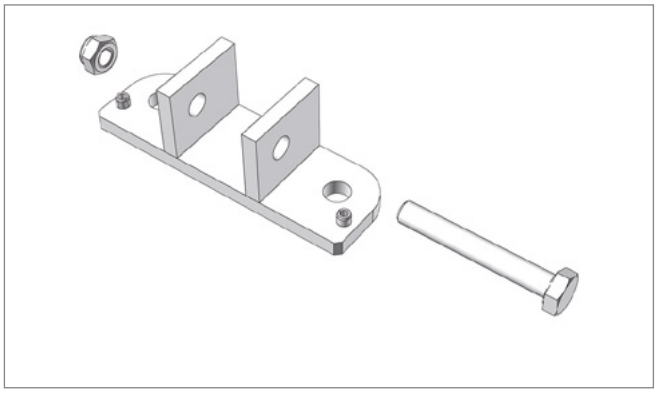

Pos. 4* **Edscha TS: 40 38 061 330**

スチールローラーキャリッジ用サポート（1個）; 0,26 kg

Support for steel roller carriage (1 piece); 0,26 kg

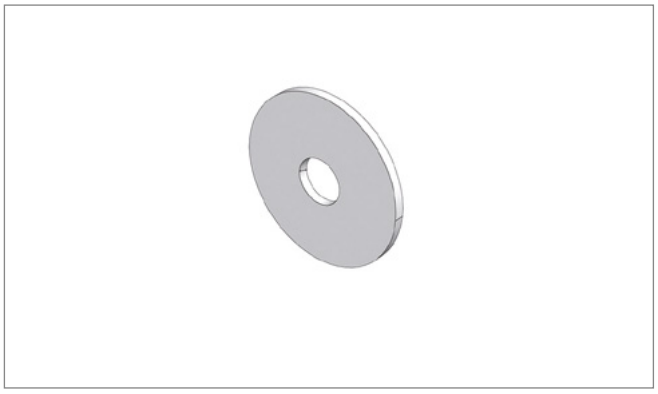

Pos. 4* **Edscha TS: 41 01 040 200**

固定ディスク（1000枚）; 0,21 kg

Fixing disc (1000 pcs.); 0,21 kg

スペアパーツ中 · *Spare parts middle*

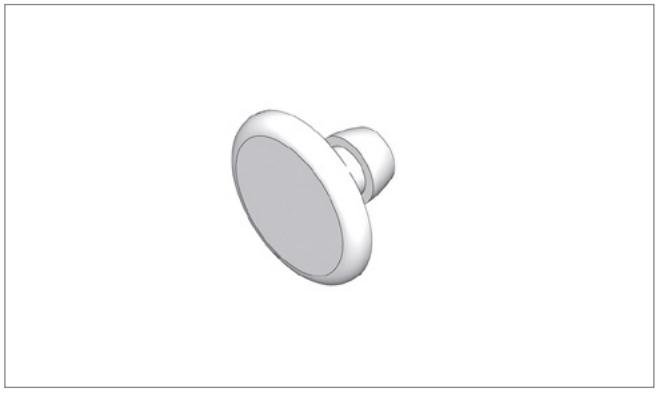

Pos. 4* **Edscha TS: 41 10 080 300**

リベット（1000枚）; 2,00 kg

Rivet (1000 pcs.); 2,00 kg

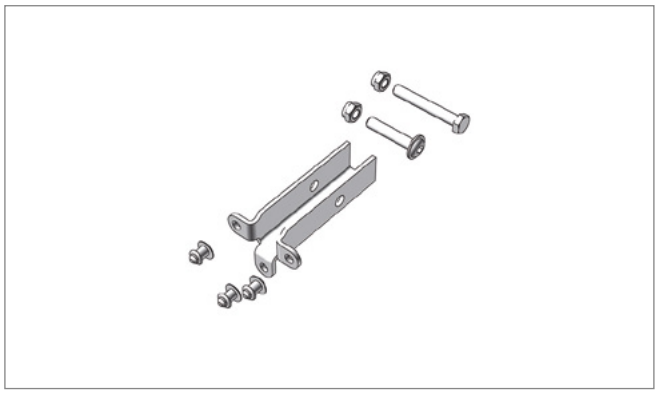

Pos. 5 **Edscha TS: 40 69 014 160**

ナットおよびねじ付き修理キット ボウ接続 (Standard / XL); 0,16 kg

Repair kit bow connection incl. nuts and bolts (standard / XL); 0,16 kg

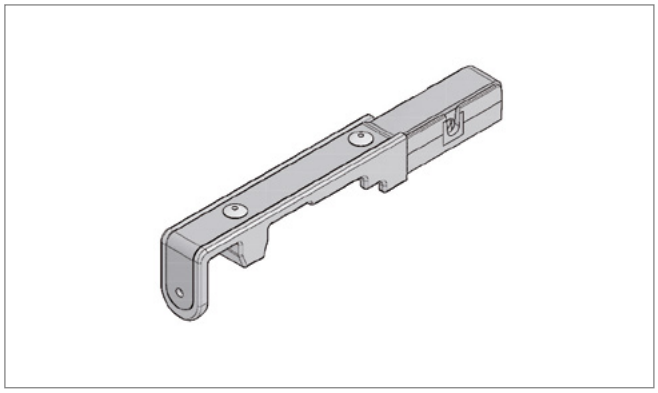

Pos. 6 **Edscha TS: 40 69 002 330**

ねじ付きターポリンシートデフレクター CS-Profi II; 0,27 kg

tarpaulin deflector CS-Profi II; 0,27 kg

CS-Profi II

(2320 XXXX)

スペアパーツ前面 · *Spare parts front*

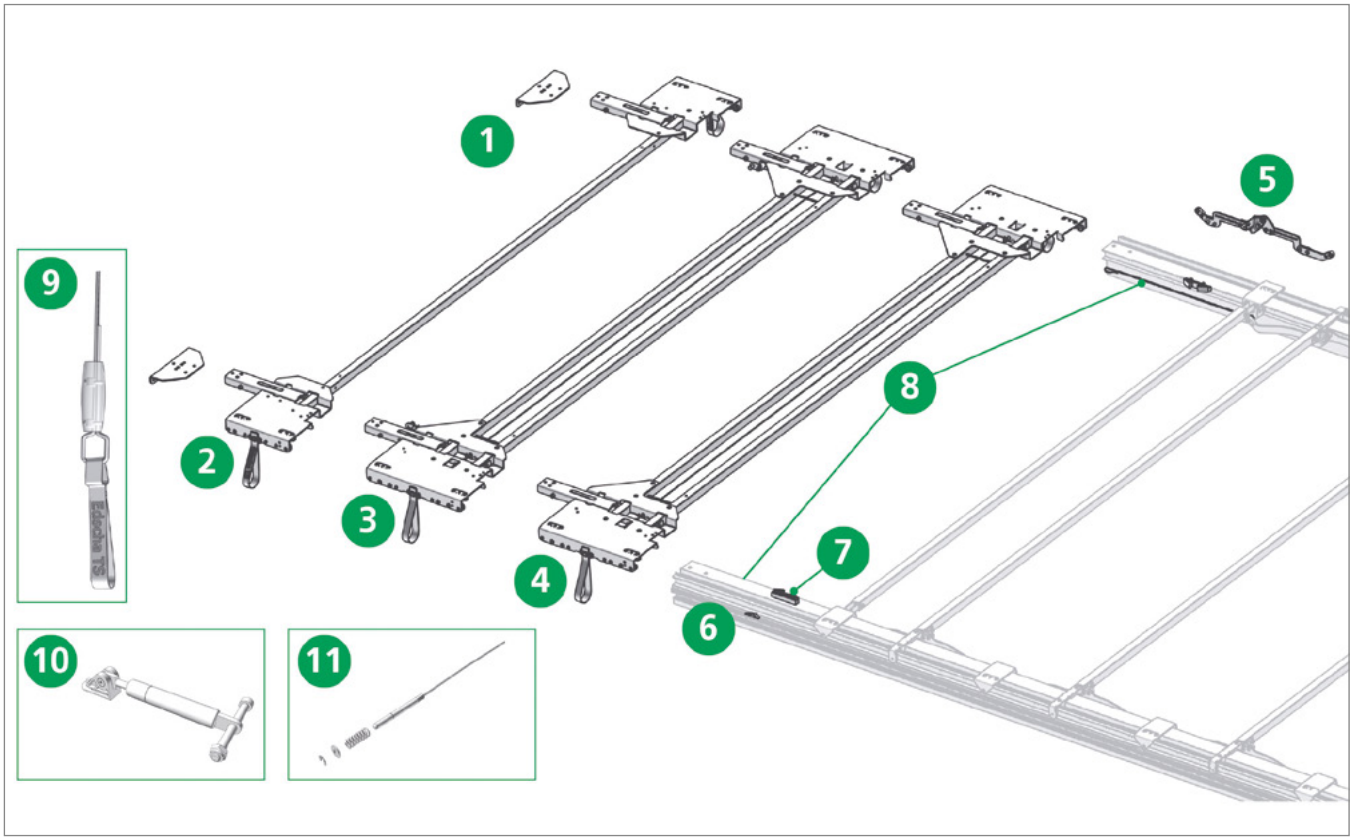

Pos. 1 **Edscha TS: 40 69 012 190**

ねじ付きアダプタプレート スチールアーム; 0,82 kg

Adapter plate incl. screws metal positioning arm; 0,82 kg

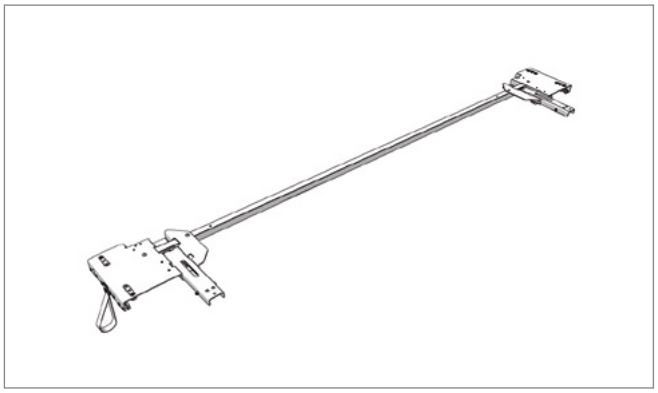

Pos. 2 **Edscha TS: 40 69 010 680**

エンドキャリッジBG CS-Eco/Profi 2550 スチールアーム; 12,81 kg

End carriage BG CS-Eco/Profi 2550 metal positioning arm; 12,81 kg

CS-Profi II

(2320 XXXX)

スペアパーツ前面 · *Spare parts front*

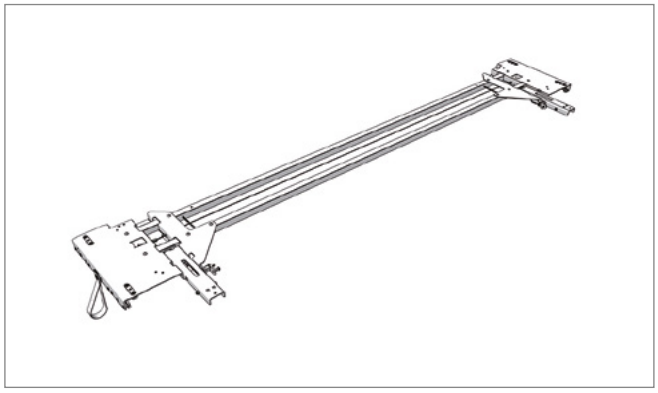

Pos. 3 **Edscha TS: 40 69 011 650**

ロック付きエンドキャリッジ CS-Profi 2550（各側につき1 x 700 N）; 21,47 kg

End carriage CS-Profi 2550 (1 x 700 N per side) with locking assembly; 21,47 kg

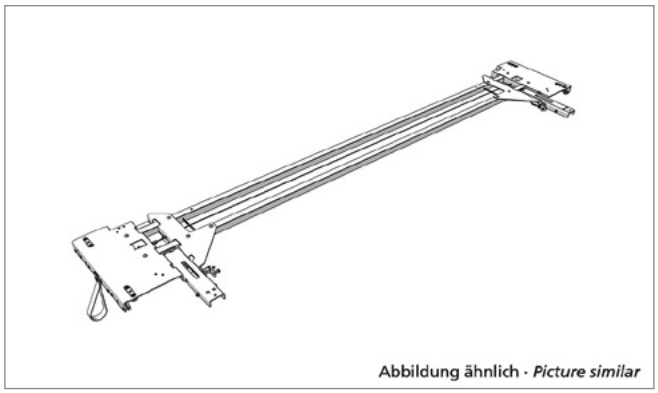

Pos. 3* **Edscha TS: 40 69 012 370**

端部> 30 kg用ロック付きエンドキャリッジ CS-Profi 2550（各側につき1 x 1000 N）; 21,60 kg

End carriage CS-Profi 2550 (1 x 1000 N per side) with locking assembly for endings > 30 kg; 21,60 kg

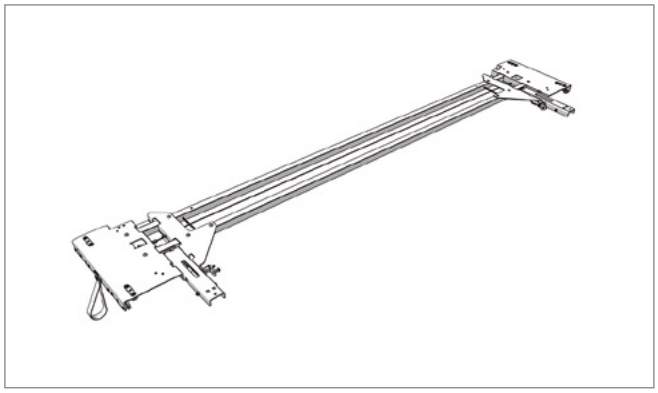

Pos. 3* **Edscha TS: 40 69 011 660**

ロック付きエンドキャリッジ CS-Profi 2570（各側につき1 x 700 N）; 21,537 kg

End carriage CS-Profi 2570 (1 x 700 N per side) with locking assembly; 21,537 kg

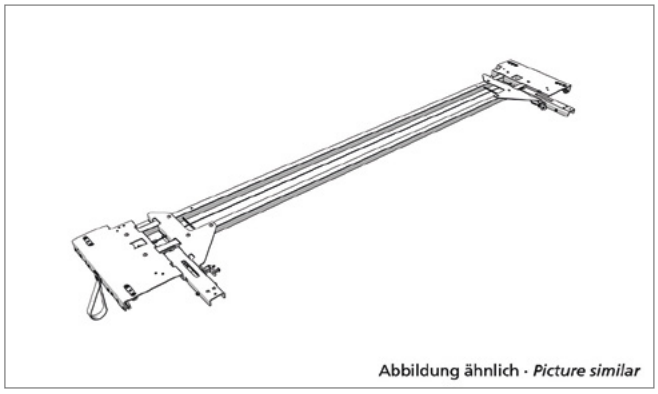

Pos. 3* **Edscha TS: 40 69 012 390**

端部> 30 kg用ロック付きエンドキャリッジ CS-Profi 2570（各側につき1 x 1000 N）; 21,69 kg

End carriage CS-Profi 2570 (1 x 1000 N per side) with locking assembly for endings > 30 kg; 21,69 kg

CS-Profi II

(2320 XXXX)

スペアパーツ前面 · *Spare parts front*

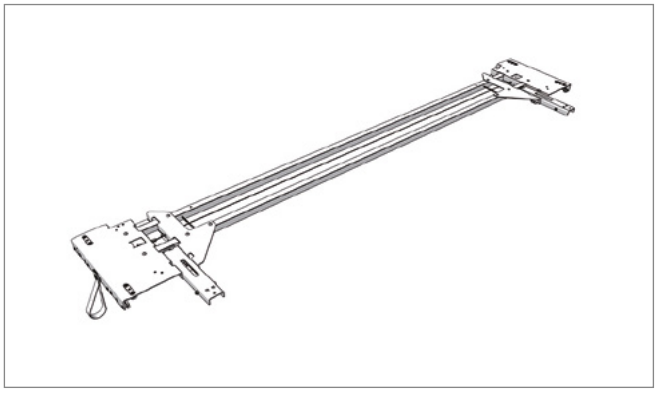

Pos. 4 **Edscha TS: 40 69 010 560**

エンドキャリッジ CS-Profi 2550（各側につき1 x 700 N）; 20,99 kg

End carriage CS-Profi 2550 (1 x 700 N per side); 20,99 kg

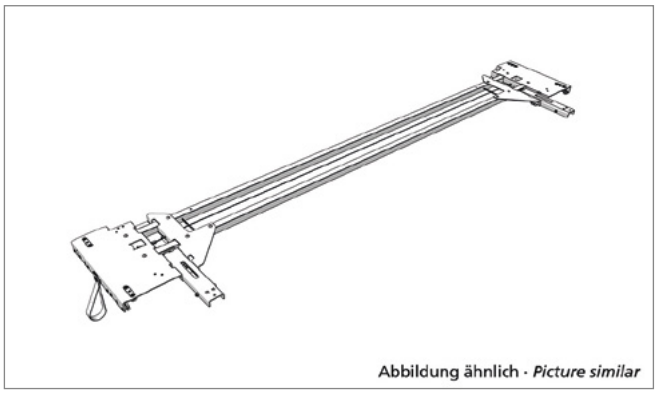

Pos. 4* **Edscha TS: 40 69 012 360**

端部> 30 kg用エンドキャリッジ CS-Profi 2550（各側につき1 x 1000 N）; 21,12 kg

End carriage CS-Profi 2550 (1 x 1000 N per side) for endings > 30 kg; 21,12 kg

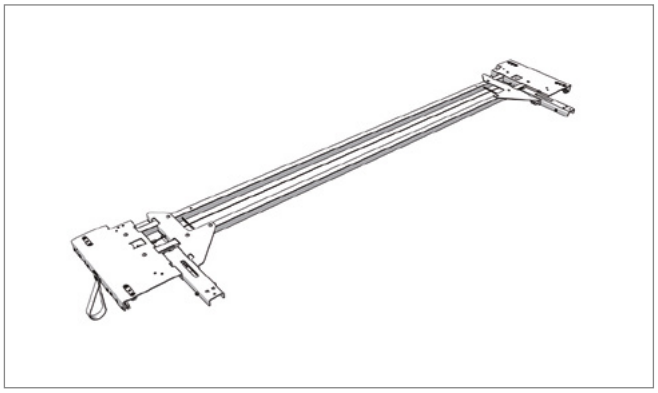

Pos. 4* **Edscha TS: 40 69 010 570**

エンドキャリッジ CS-Profi 2570（各側につき1 x 700 N）; 22,00 kg

End carriage CS-Profi 2570 (1 x 700 N per side); 22,00 kg

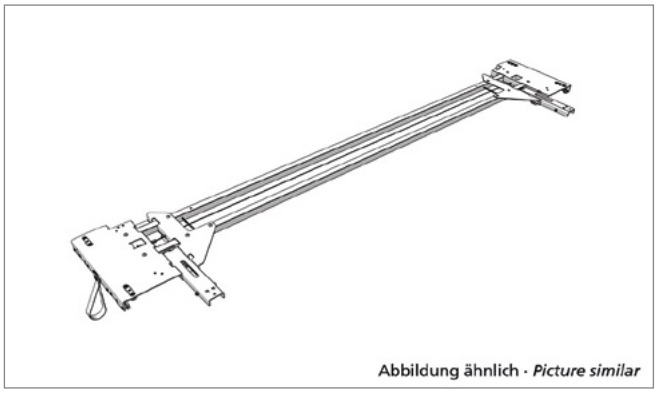

Pos. 4* **Edscha TS: 40 69 012 380**

端部> 30 kg用エンドキャリッジ CS-Profi 2570（各側につき1 x 1000 N）; 21,21 kg

End carriage CS-Profi 2570 (1 x 1000 N per side) for endings > 30 kg; 21,21 kg

スペアパーツ前面 · *Spare parts front*

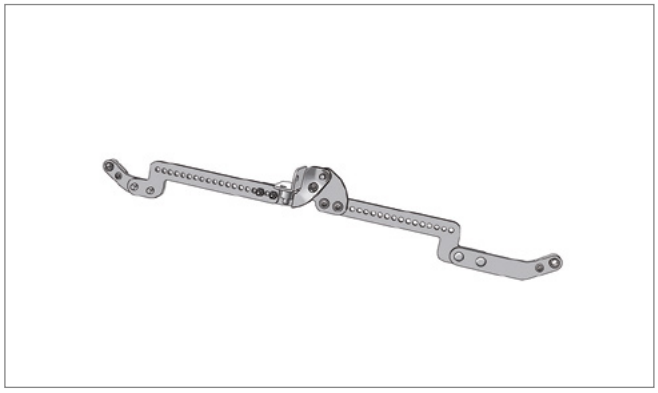

Pos. 5 **Edscha TS: 40 69 012 750**

補正ジョイント 調節可 330-650 mm 左; 1,16 kg

Compensating joint adjustable 330-650 mm left; 1,16 kg

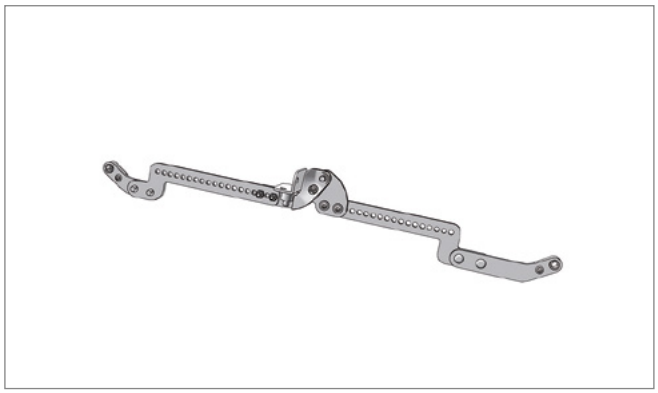

Pos. 5* **Edscha TS: 40 69 012 760**

補正ジョイント 調節可 330-650 mm 右; 1,16 kg

Compensating joint adjustable 330-650 mm right; 1,16 kg

Pos. 5* **Edscha TS: 40 69 004 270**

補正ジョイント 325 mm 左; 0,59 kg

Compensating joint 325 mm left; 0,59 kg

Pos. 5* **Edscha TS: 40 69 004 280**

補正ジョイント 325 mm 右; 0,59 kg

Compensating joint 325 mm right; 0,59 kg

スペアパーツ前面 · *Spare parts front*

Pos. 5* **Edscha TS: 40 69 008 810**

補正ジョイント 480mm 左; 0,76 kg

Compensating joint 480mm left; 0,76 kg

Pos. 5* **Edscha TS: 40 69 008 820**

補正ジョイント 480mm 右; 0,76 kg

Compensating joint 480mm right; 0,76 kg

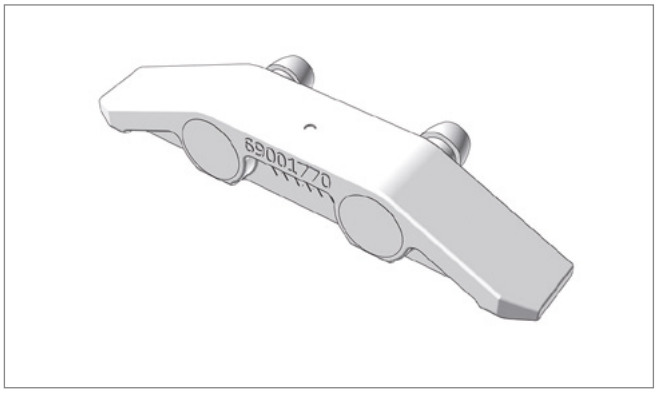

Pos. 6 **Edscha TS: 40 69 001 770**

ランプセット; 0,02 kg

Ramp set locking; 0,02 kg

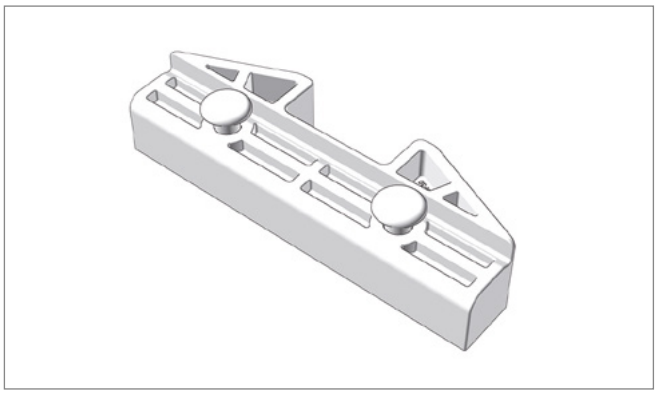

Pos. 7 **Edscha TS: 40 69 000 980**

ロック 内側; 0,04 kg

Inner locking; 0,04 kg

スペアパーツ前面 · *Spare parts front*

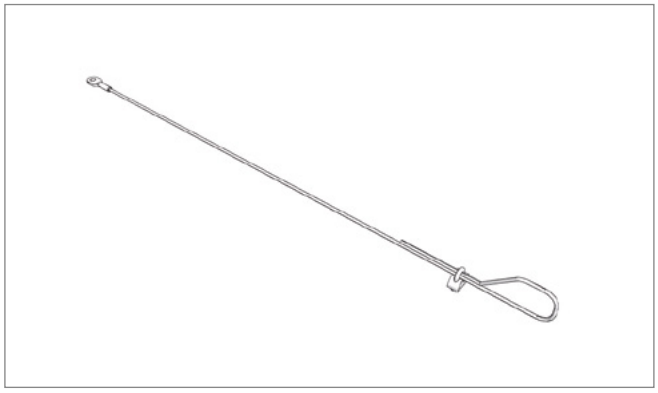

Pos. 8 **Edscha TS: 40 38 068 710**

安全ロープセット; 0,30 kg

Safety rope set; 0,30 kg

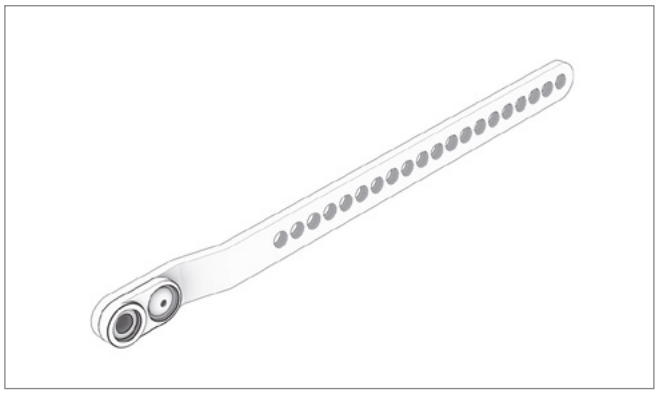

Pos. 8* **Edscha TS: 40 69 003 710**

接続テープ; 0,19 kg

Connecting strap; 0,19 kg

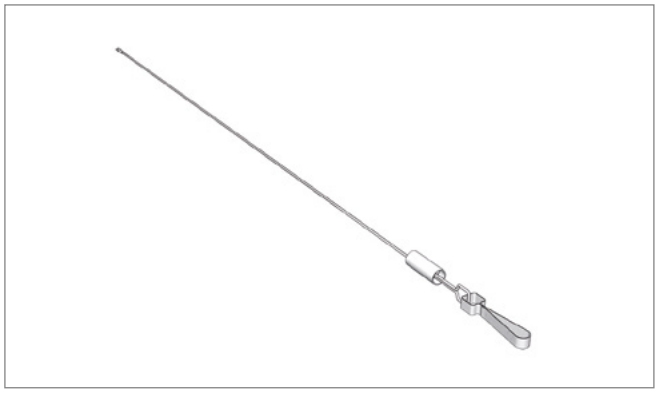

Pos. 9 **Edscha TS: 40 69 006 090**

両側クリアランス用ケーブルロックシステム; 1,03 kg

Cable-locking mechanism for clearance on both sides; 1,03 kg

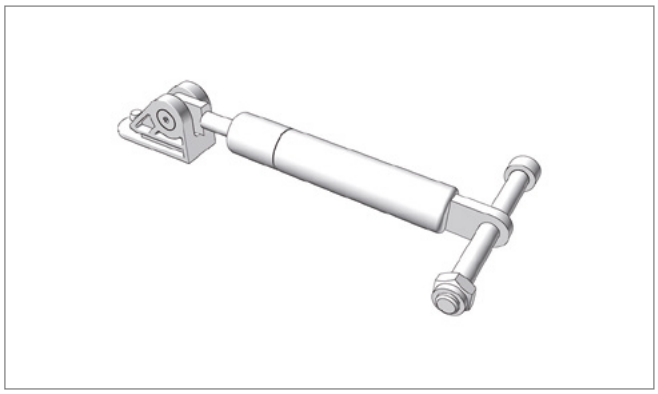

Pos. 10 **Edscha TS: 40 69 006 380**

修理キット ガススプリング HD; 0,50 kg

Rep.-KIT Liftingarm incl. gasspring-SL3; 0,50 kg

スペアパーツ前面 · *Spare parts front*

Pos. 11 **Edscha TS: 40 69 008 980**

ロッキングセット 2570; 0,26 kg

locking set 2570; 0,26 kg

CS-Profi II

(2320 XXXX)

スペアパーツ前面 · *Spare parts front*

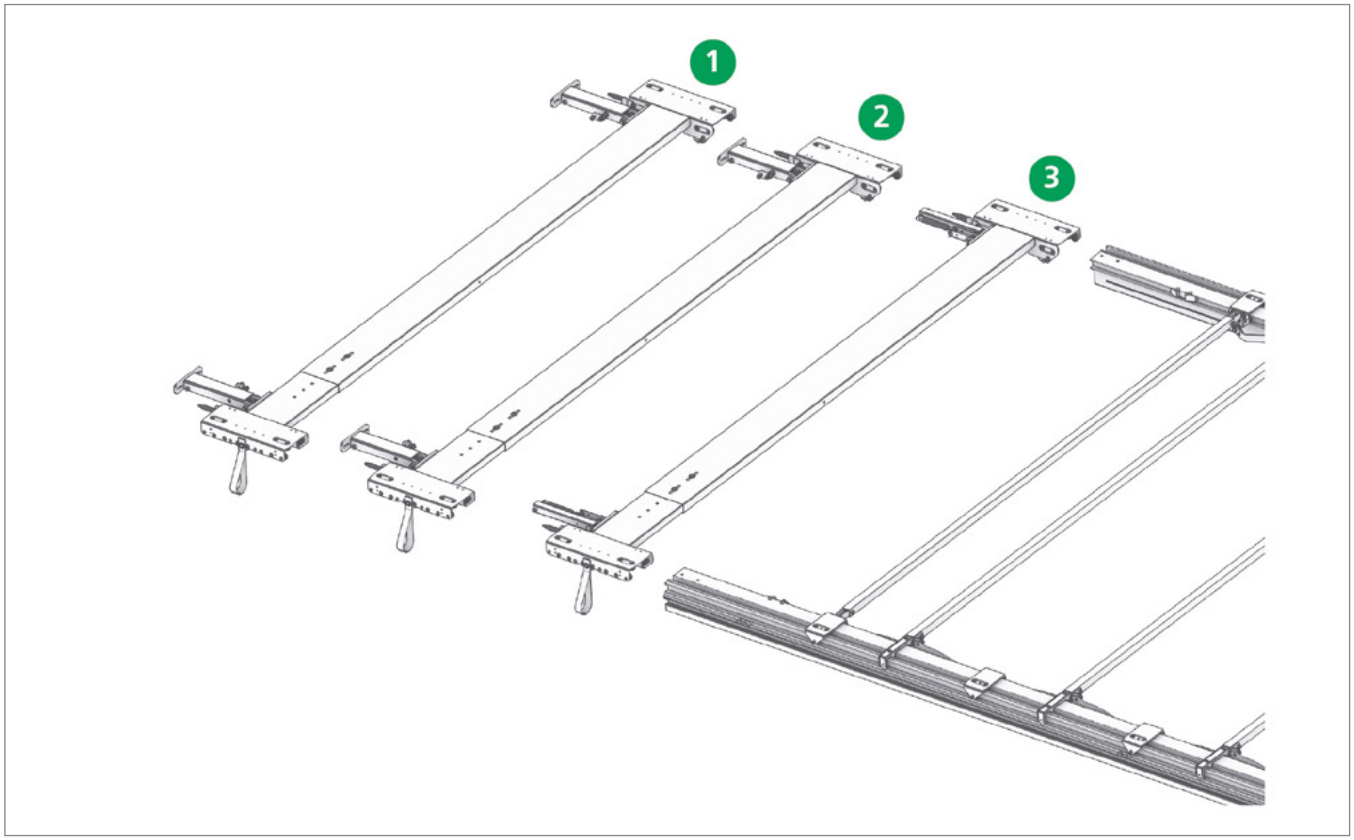

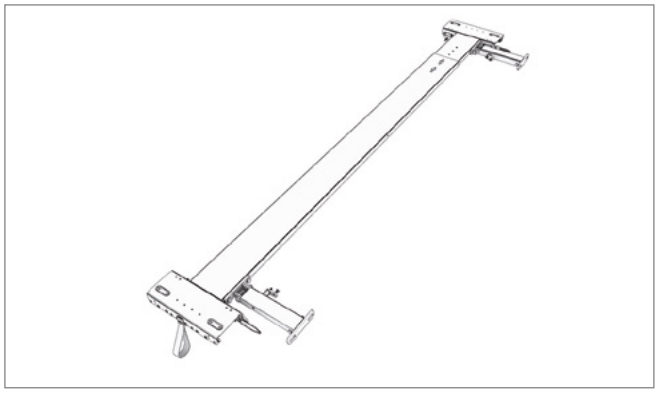

Pos. 1 **Edscha TS: 40 69 012 030**

リアポータル補強用エンドキャリッジ CS（各側につき1 x 700 N）（設定範囲 2435 - 2770 mm）; 25,75 kg

End carriage CS for rear portal reinforcement (1 x 700 N per side) (Adjustment range 2435 - 2770 mm); 25,75 kg

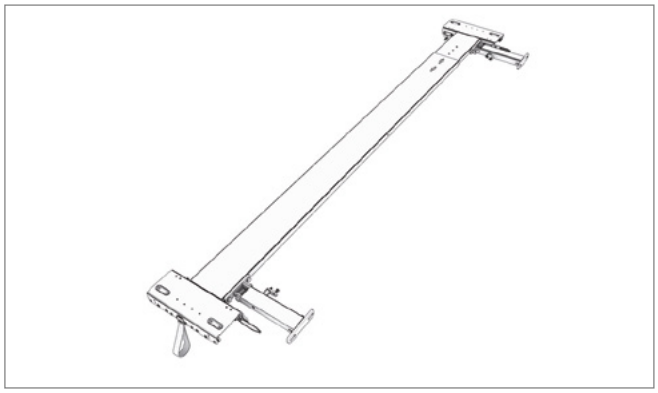

Pos. 2 **Edscha TS: 40 69 012 040**

リアポータル補強用エンドキャリッジ CS（各側につき2 x 500 N）（設定範囲 2435 - 2770 mm）; 26,07 kg

End carriage CS for rear portal reinforcement (2 x 500 N per side) (Adjustment range 2435 - 2770 mm); 26,07 kg

スペアパーツ前面 · *Spare parts front*

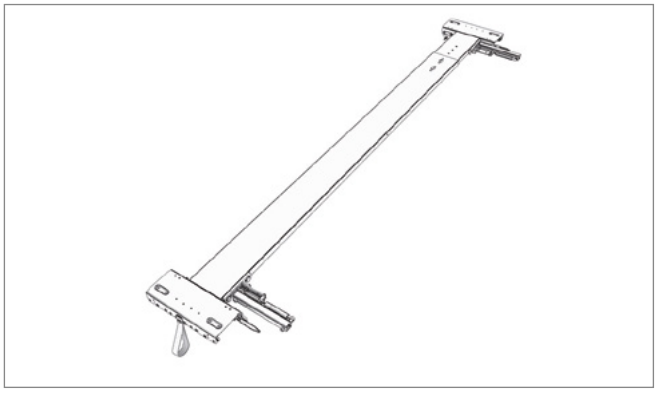

Pos. 3 **Edscha TS: 40 69 012 020**

ガントリービーム用リアポータル補強用エンドキャリッジ CS（各側につき1 x 700 N）（設定範囲 2435 - 2770 mm）; 23,33 kg

End carriage CS for rear portal reinforcement for gantry beam (1 x 700 N per side) (Adjustment range 2435 - 2770 mm); 23,33 kg

CS-Profi II

(2320 XXXX)

スペアパーツ前面 · *Spare parts front*

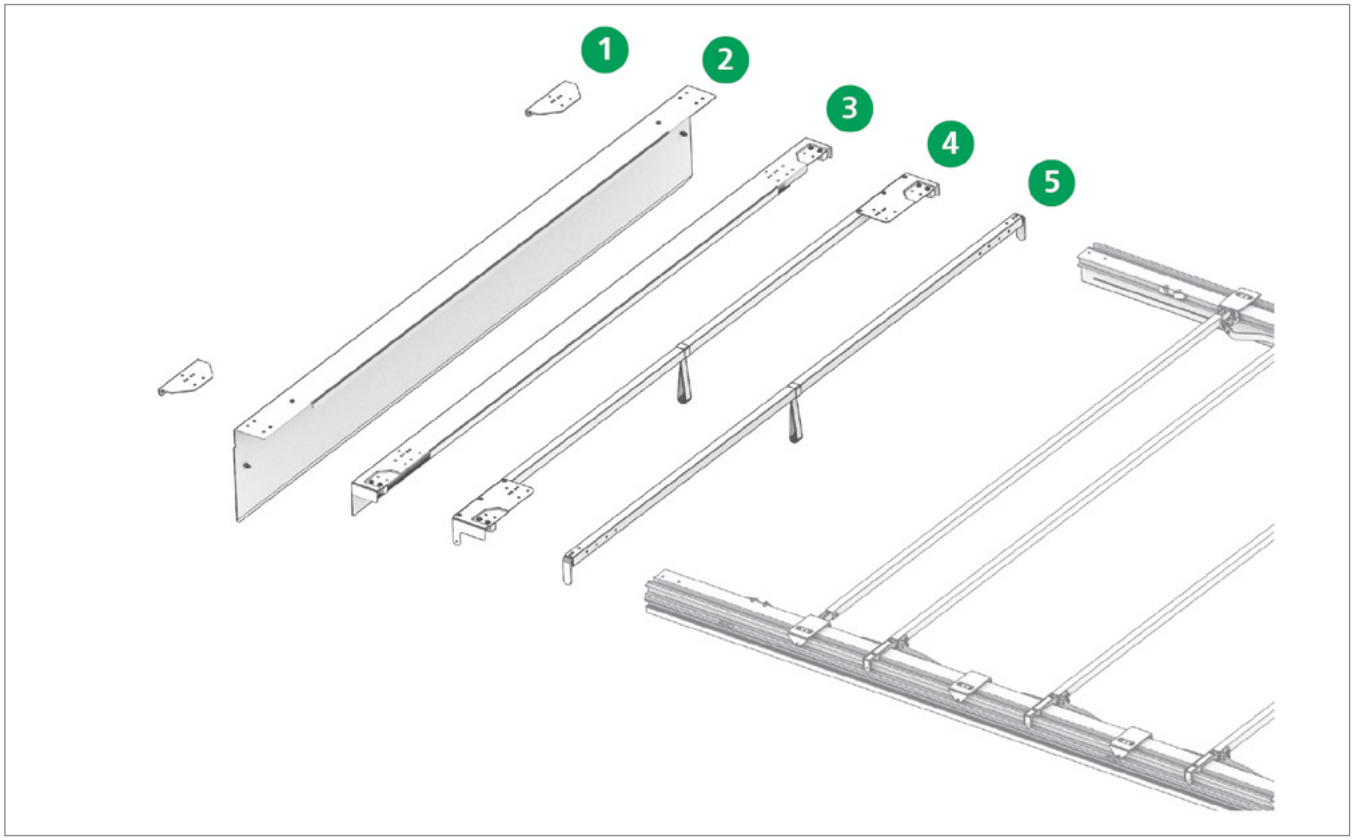

Pos. 1 **Edscha TS: 40 69 012 190**

ねじ付きアダプタプレート スチールアーム; 0,82 kg

Adapter plate incl. screws metal positioning arm; 0,82 kg

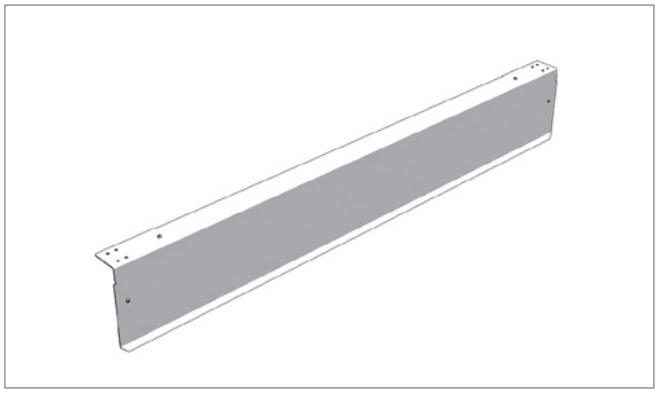

Pos. 2 **Edscha TS: 40 38 080 450**

バルクヘッドフード 2550 mm UL / LP; 31,30 kg

Front frame top 2550 mm UL / LP; 31,30 kg

スペアパーツ前面 · *Spare parts front*

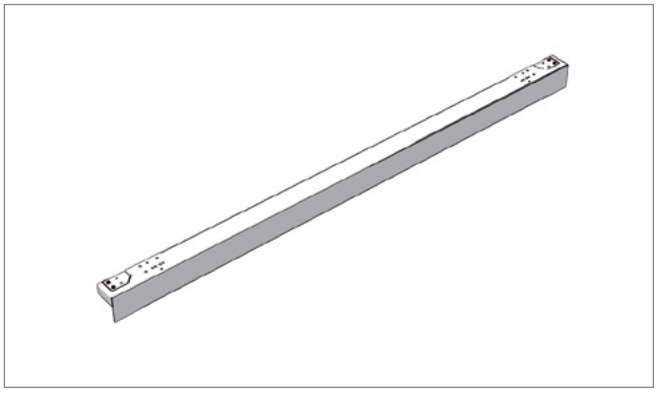

Pos. 3 **Edscha TS: 40 69 000 690**

ガントリービーム 2550 mm x 130 mm; 15,64 kg

Gantry beam 2550 mm x 130 mm; 15,64 kg

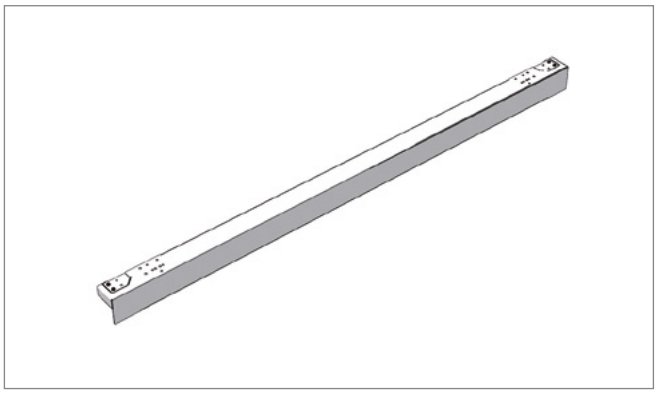

Pos. 3* **Edscha TS: 40 69 003 340**

ガントリービーム Standard 2570 mm x 130 mm; 15,70 kg

Gantry beam Standard 2570 mm x 130 mm; 15,70 kg

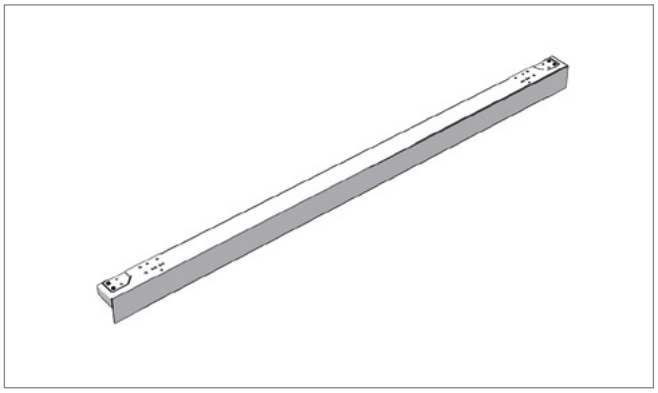

Pos. 3* **Edscha TS: 40 69 010 430**

リアポータル補強用エンドキャリッジとの併用専用ガントリービーム 2550 mm x 130 mm; 16,18 kg

Gantry beam 2550 mm x 130 mm just in combination with end carriage for rear portal reinforcement; 16,18 kg

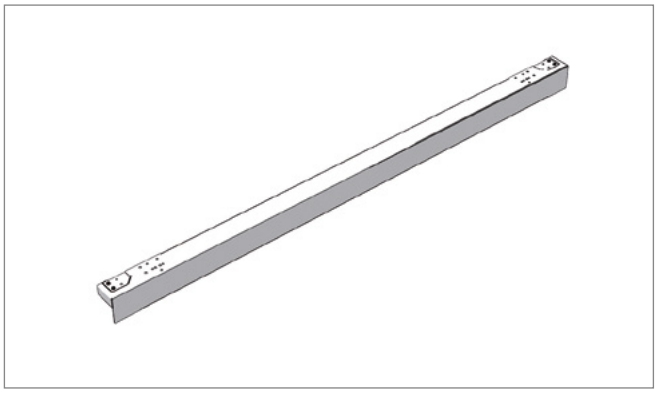

Pos. 3* **Edscha TS: 40 69 010 460**

リアポータル補強用エンドキャリッジとの併用専用ガントリービーム 2570 mm x 130 mm; 4,16 kg

Gantry beam 2570 mm x 130 mm just in combination with end carriage for rear portal reinforcement; 4,16 kg

スペアパーツ前面 · *Spare parts front*

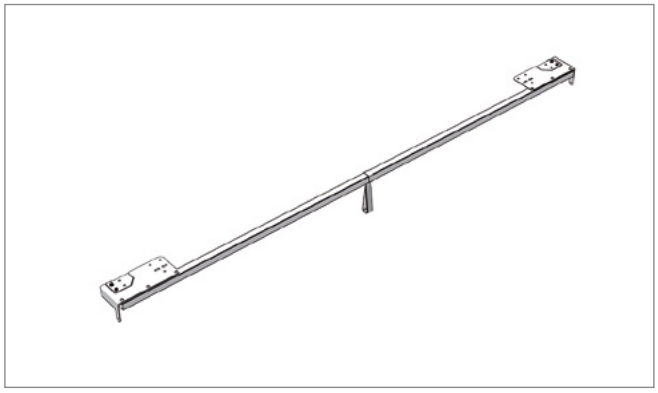

Pos. 4 **Edscha TS: 40 69 003 700**

エンドボウ CurtainSider 2550 mm; 7,03 kg

End bow CurtainSider 2550 mm; 7,03 kg

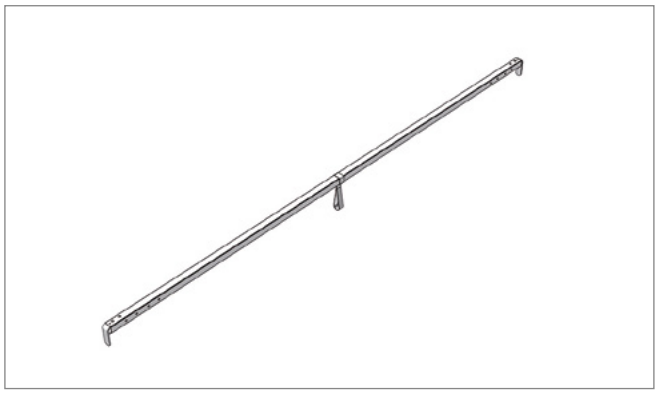

Pos. 5 **Edscha TS: 40 38 035 360**

リアポータル補強用エンドキャリッジとの併用専用エンドボウ 2550; 5,45 kg

End bow 2550 just in combination with end carriage for rear portal reinforcement; 5,45 kg

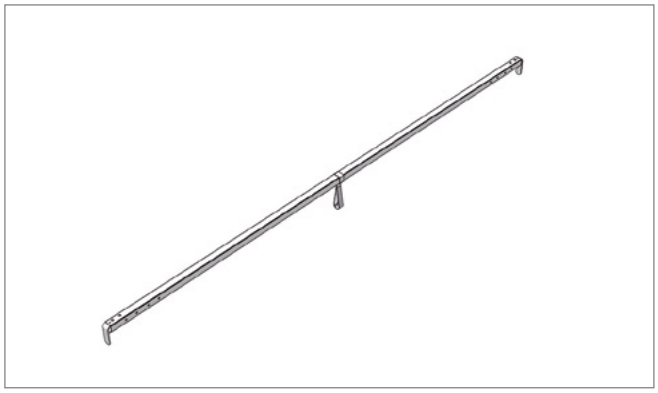

Pos. 5* **Edscha TS: 40 38 097 380**

リアポータル補強用エンドキャリッジとの併用専用エンドボウ 2570; 5,97 kg

End bow 2570 only in combination with end carriage for rear portal reinforcement; 5,97 kg

ルーフブレーシング4本ロープ単品 · *Roof reinforcement 4-rope parts*

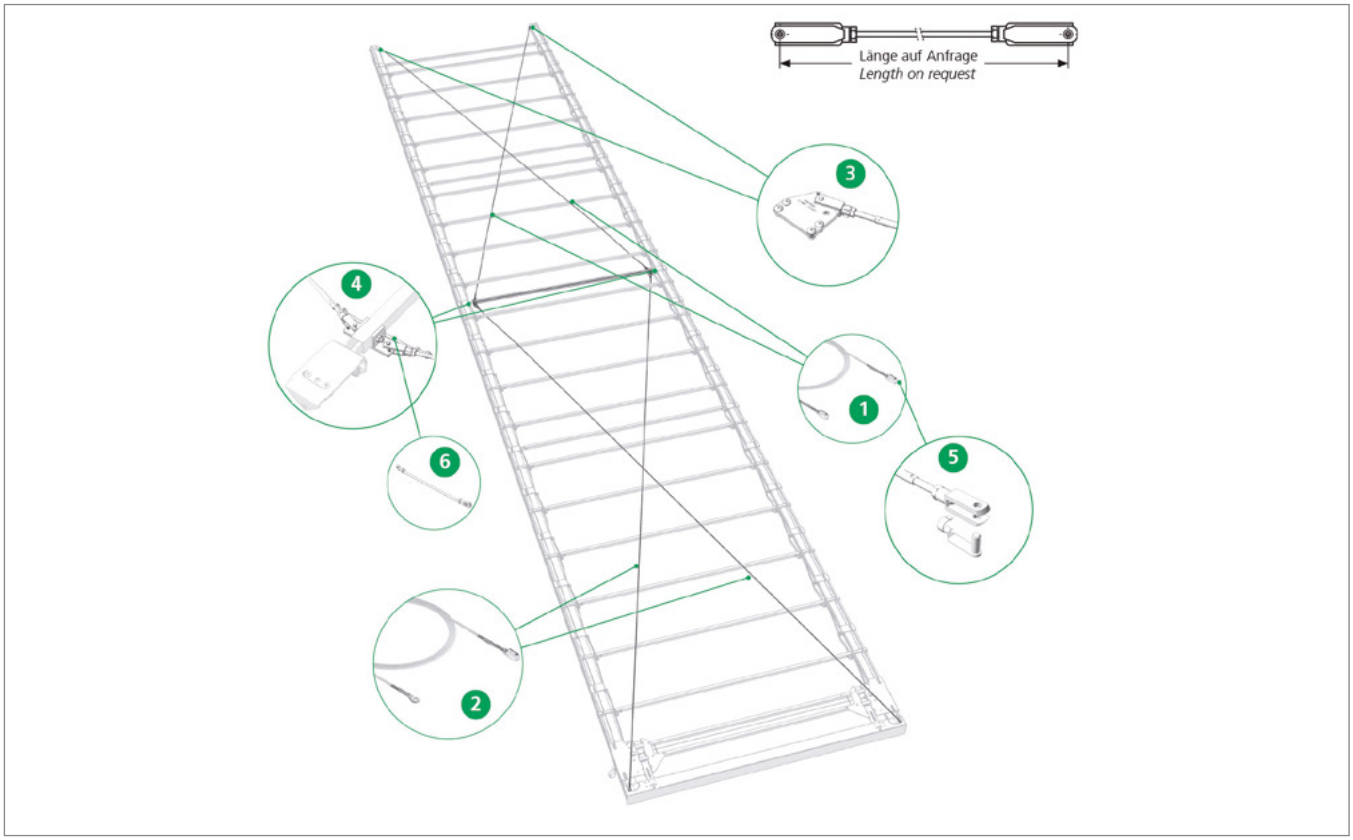

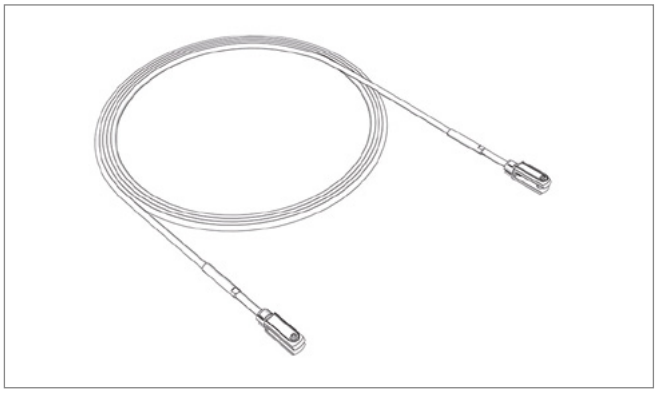

Pos. 1 **Edscha TS: 40 00 000 802**

ルーフ補強用ワイヤロープ（顧客固有）（フォーク／フォーク）EN 12642 XL*

*Rope (customer specific) (jaw / jaw) for roof reinforcement EN 12642 XL**

EN 12642 XL 貨物固定用ボディワーク

EN 12642 XL for cargo securing bodyworks

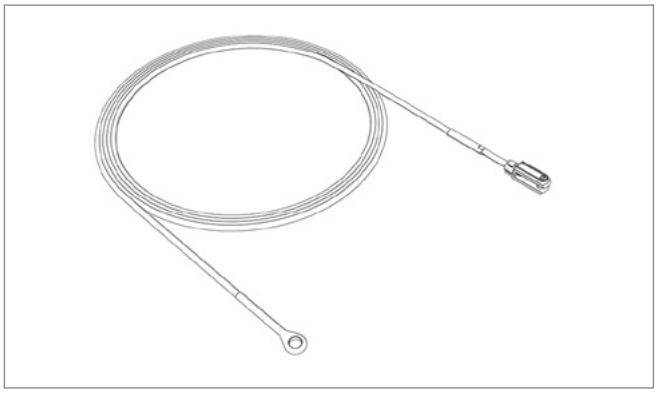

Pos. 2 **Edscha TS: 40 00 000 803**

ルーフ補強用ワイヤロープ（顧客固有）（アイ／フォーク）EN 12642 XL*

*Rope (customer specific) (eye / jaw) for roof reinforcement EN 12642 XL**

EN 12642 XL 貨物固定用ボディワーク

EN 12642 XL für ladungssichernde Aufbauten

ルーフブレーシング4本ロープ単品 · *Roof reinforcement 4-rope parts*

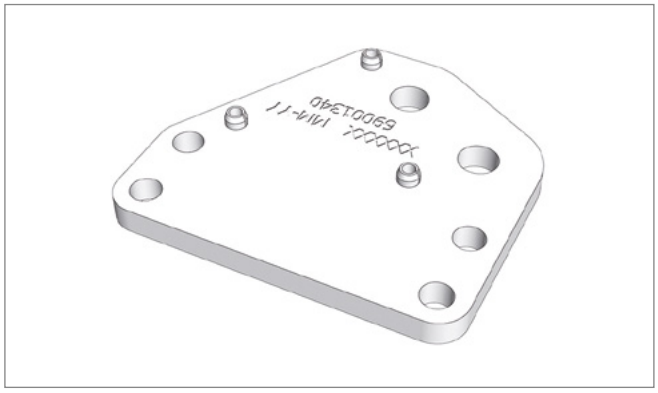

Pos. 3 **Edscha TS: 40 69 001 340**

XLホルダー 前; 0,23 kg

XL bracket front; 0,23 kg

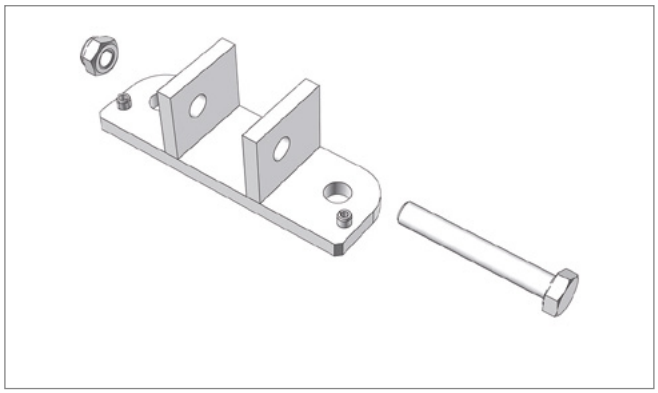

Pos. 4 **Edscha TS: 40 38 061 330**

スチールローラーキャリッジ用サポート（1個）; 0,26 kg

Support for steel roller carriage (1 piece); 0,26 kg

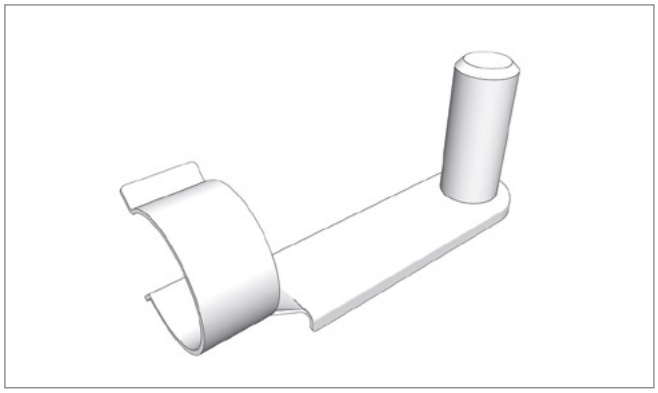

Pos. 5 **Edscha TS: 40 38 069 720**

XLロープ用スプリングロックピン (8 mm); 0,05 kg

Spring locking pins for XL cable (8 mm); 0,05 kg

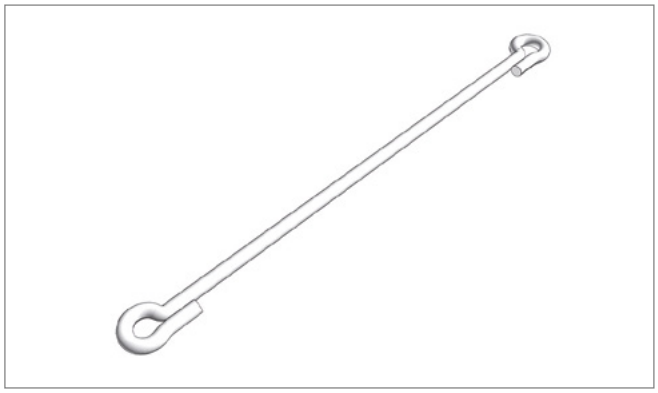

Pos. 6 **Edscha TS: 40 38 055 560**

アイレット付きロープ 6 x 145; 0,10 kg

Rope 6 x 145 with eye; 0,10 kg

CS-Profi II

(2320 XXXX)

ルーフブレーシング8本ロープ単品 · *Roof reinforcement 8-rope parts*

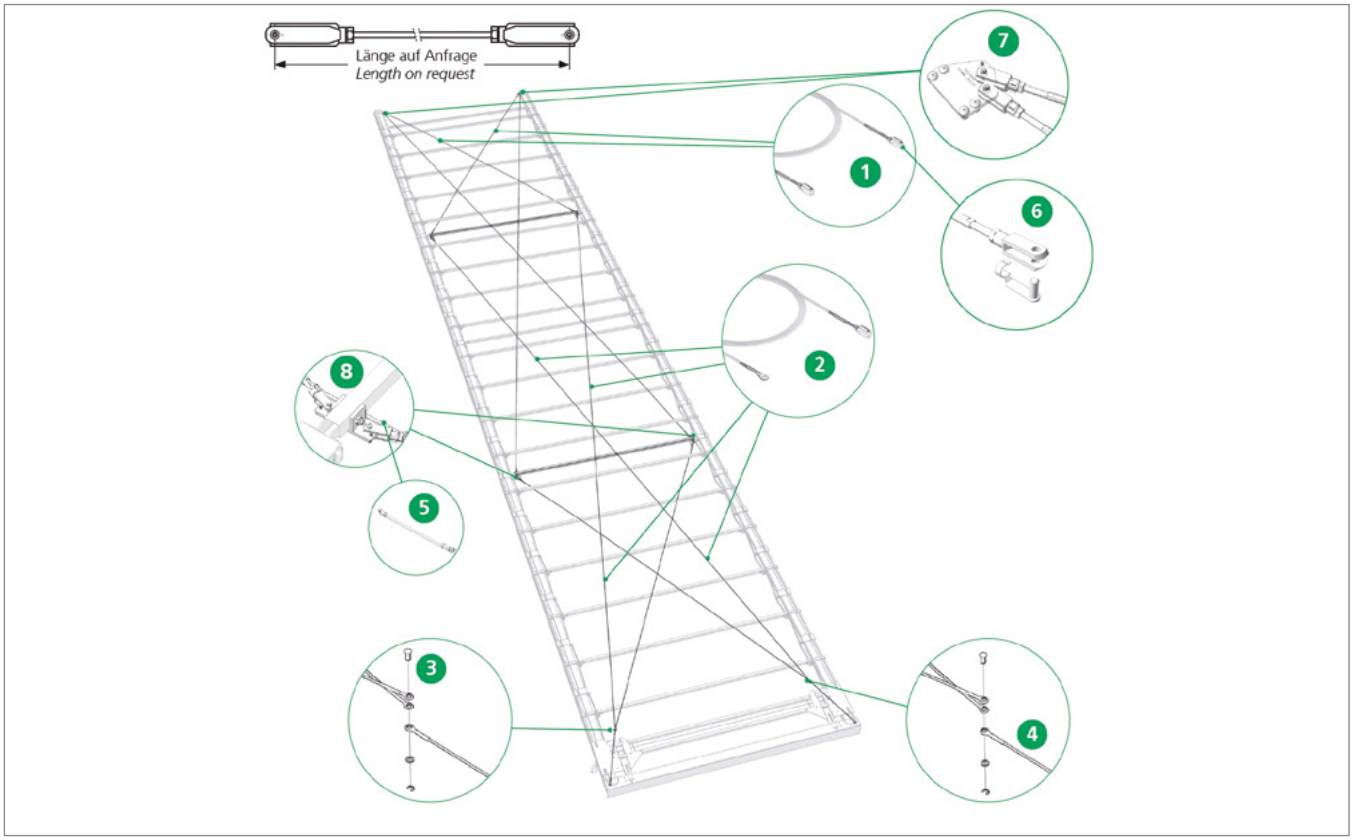

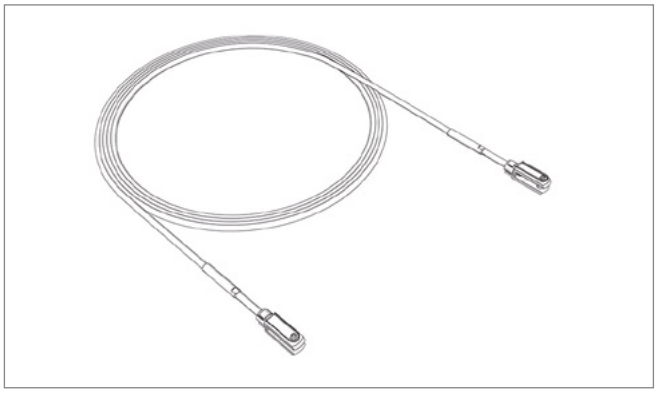

Pos. 1 **Edscha TS: 40 00 000 802**

ルーフ補強用ワイヤロープ（顧客固有）（フォーク／フォーク）EN 12642 XL*

*Rope (customer specific) (jaw / jaw) for roof reinforcement EN 12642 XL**

EN 12642 XL 貨物固定用ボディワーク

EN 12642 XL for cargo securing bodyworks

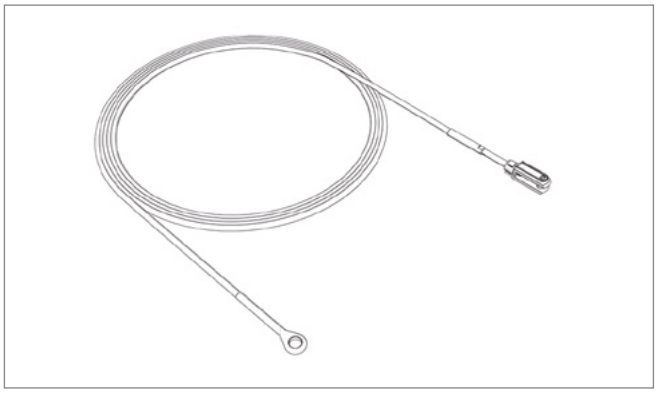

Pos. 2 **Edscha TS: 40 00 000 803**

ルーフ補強用ワイヤロープ（顧客固有）（アイ／フォーク）EN 12642 XL*

*Rope (customer specific) (eye / jaw) for roof reinforcement EN 12642 XL**

EN 12642 XL 貨物固定用ボディワーク

EN 12642 XL für ladungssichernde Aufbauten

ルーフブレーシング8本ロープ単品 · *Roof reinforcement 8-rope parts*

Pos. 3 **Edscha TS: 40 38 062 140**

丸頭付きボルトセット 12x26; 0,03 kg

Bolt set 12x26 with round head; 0,03 kg

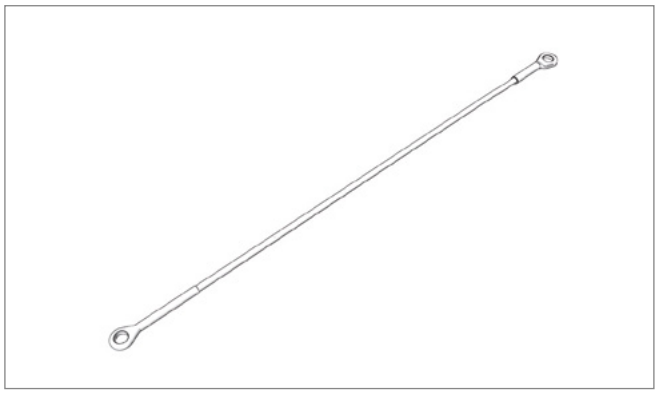

Pos. 4 **Edscha TS: 40 38 063 570**

ワイヤーロープ 620（アイ／アイ）(5/7); 0,15 kg

Rope 620 (eye/eye) 5/7); 0,15 kg

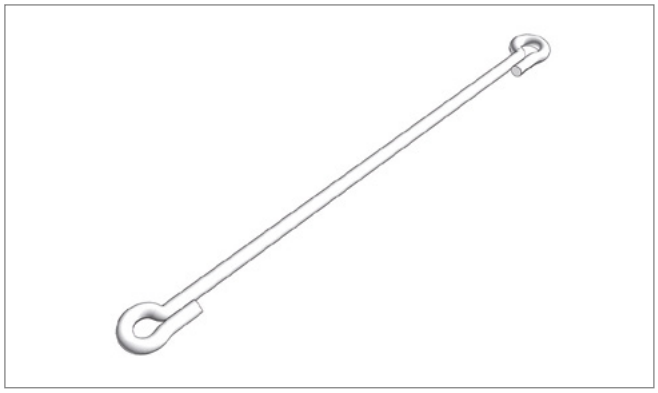

Pos. 5 **Edscha TS: 40 38 055 560**

アイレット付きロープ 6 x 145; 0,10 kg

Rope 6 x 145 with eye; 0,10 kg

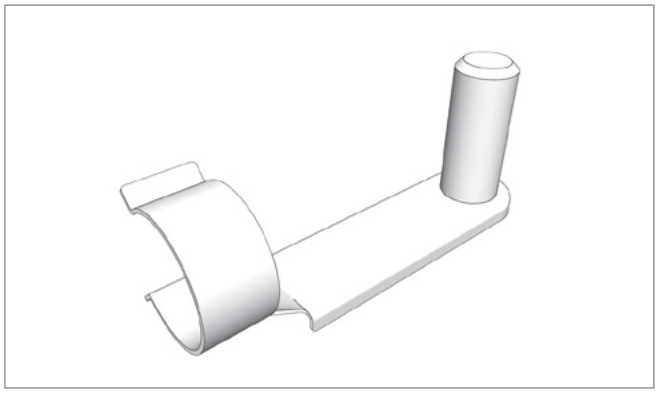

Pos. 6 **Edscha TS: 40 38 069 720**

XLロープ用スプリングロックピン (8 mm); 0,05 kg

Spring locking pins for XL cable (8 mm); 0,05 kg

ルーフブレーシング8本ロープ単品 · *Roof reinforcement 8-rope parts*

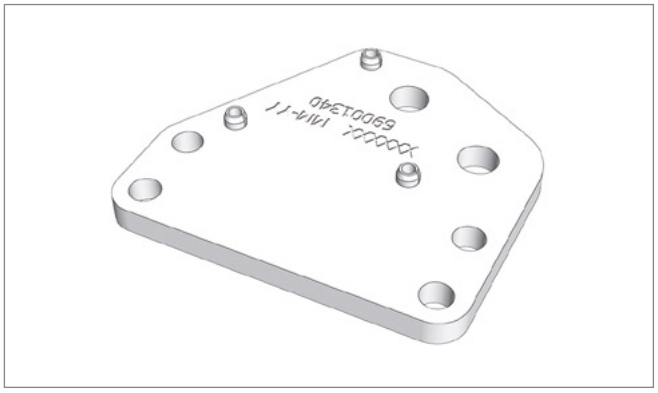

Pos. 7 **Edscha TS: 40 69 001 340**

XLホルダー 前; 0,23 kg

XL bracket front; 0,23 kg

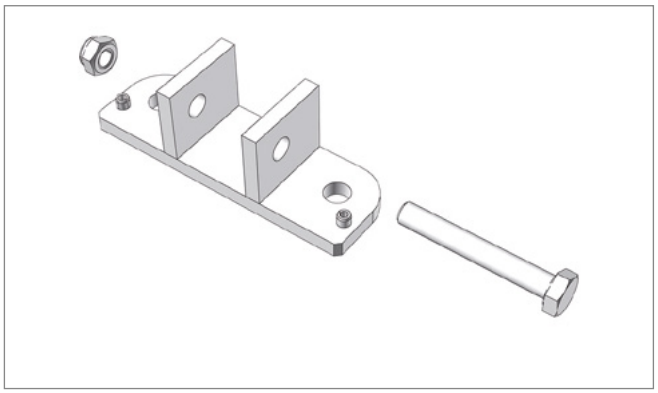

Pos. 8 **Edscha TS: 40 38 061 330**

スチールローラーキャリッジ用サポート（1個）; 0,26 kg

Support for steel roller carriage (1 piece); 0,26 kg

別売アクセサリー ユニバーサル · *Additional Accessories Universal*

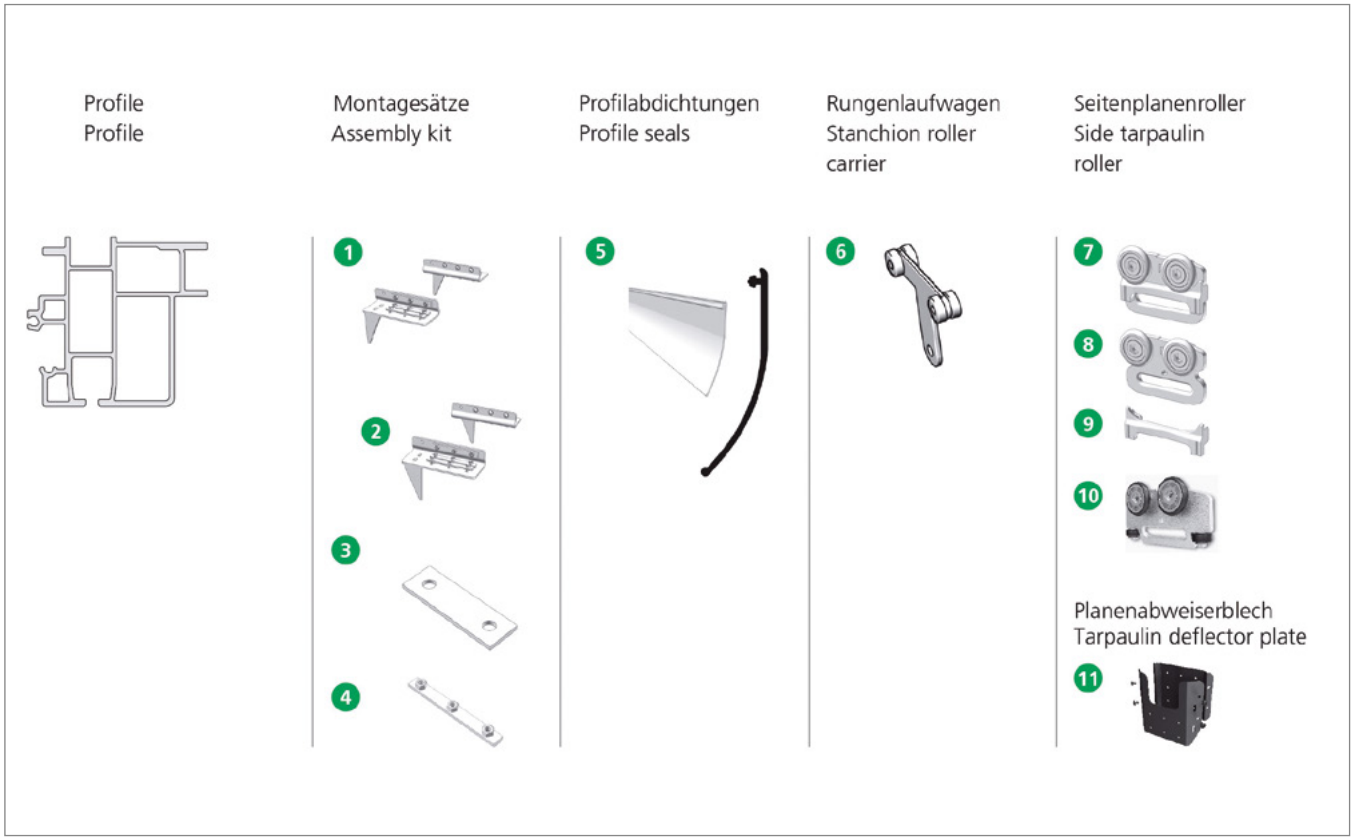

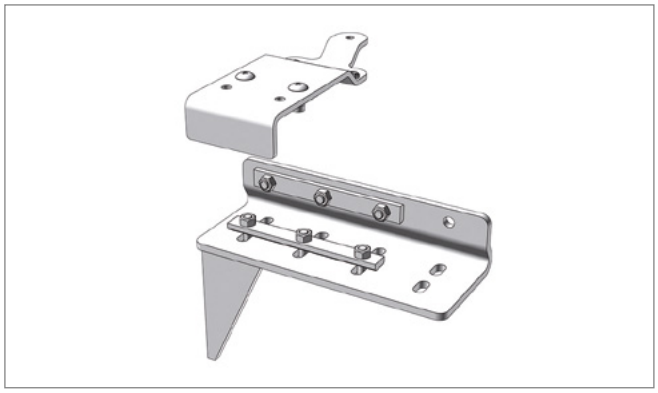

Pos. 1 **Edscha TS: 40 69 000 110**

アセンブリキット Universal、前; 10,95 kg

Assembly kit CS Universal front; 10,95 kg

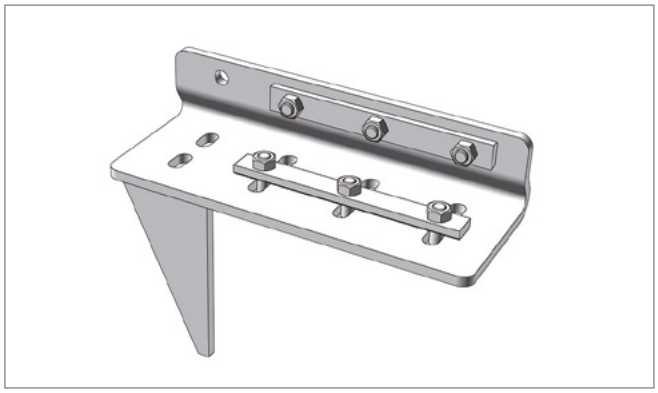

Pos. 2 **Edscha TS: 40 69 000 120**

アセンブリキット Universal、後; 8,10 kg

Assembly kit CS Universal rear; 8,10 kg

別売アクセサリー ユニバーサル · *Additional Accessories Universal*

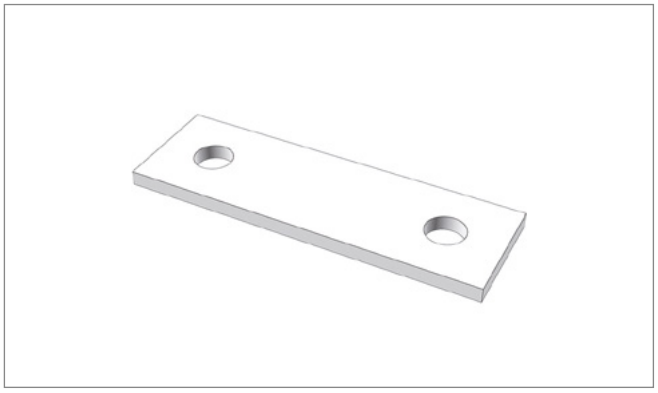

Pos. 3 **Edscha TS: 40 69 004 000**

ホルダー バルクヘッドフード; 0,09 kg

Holder front frame top; 0,09 kg

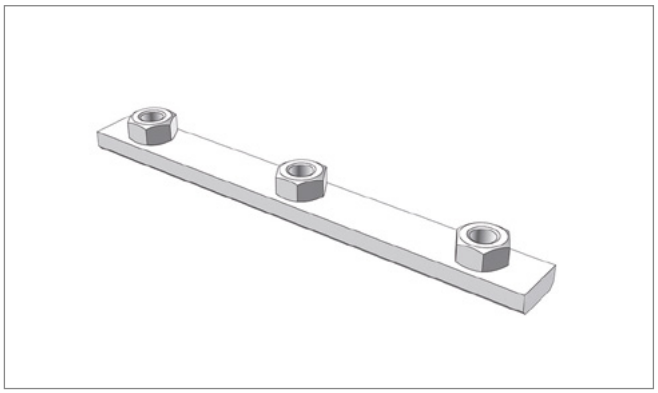

Pos. 4 **Edscha TS: 40 38 077 840**

クランプレール; 0,20 kg

Clamping strip; 0,20 kg

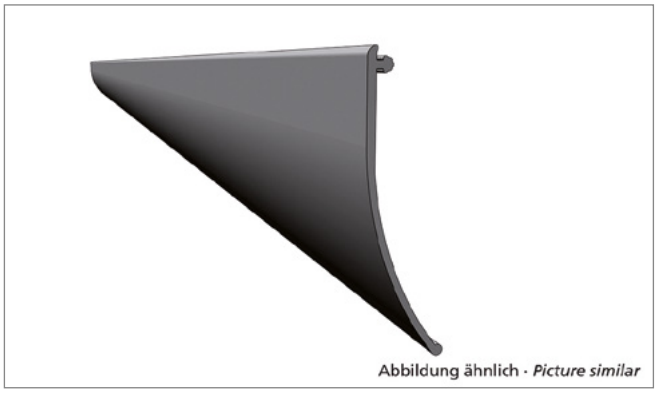

Pos. 5.1 **Edscha TS: 40 38 087 400**

プロファイルシーリング 13700 x 125 ブラック Standard（ロール）; 9,20 kg

PVC pelmet 13700 x 125 black Standard (roll); 9,20 kg

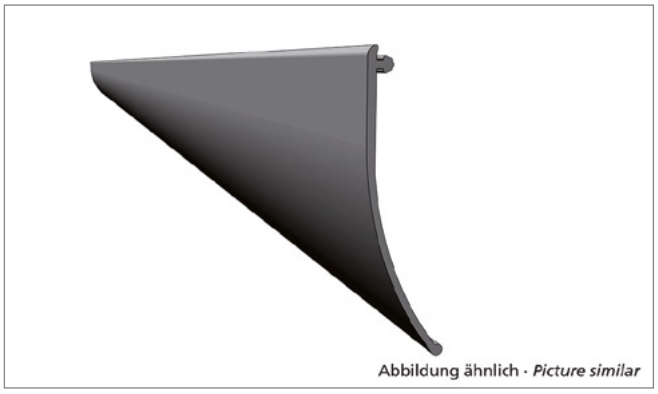

Pos. 5.2 **Edscha TS: 40 38 087 410**

プロファイルシーリング 18500 x 125 ブラック Standard（ロール）; 12,00 kg

PVC pelmet 18500 x 125 black Standard (roll); 12,00 kg

別売アクセサリー ユニバーサル · *Additional Accessories Universal*

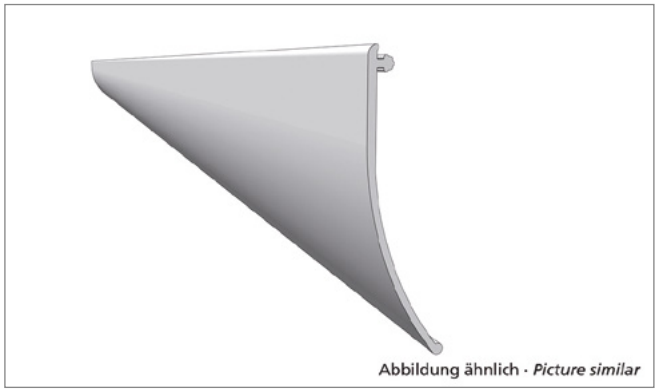

Pos. 5.3 **Edscha TS: 40 38 087 380**

プロファイルシーリング 13700 x 125 グレー Standard（ロール）; 8,18 kg

PVC pelmet 13700 x 125 grey Standard (roll); 8,18 kg

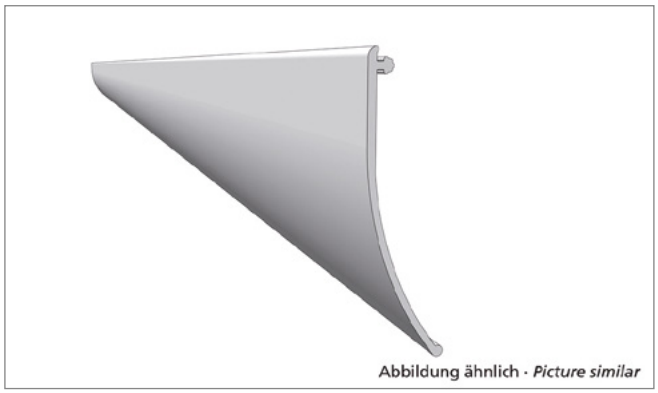

Pos. 5.4 **Edscha TS: 40 38 087 390**

プロファイルシーリング 18500 x 125 グレー Standard（ロール）; 11,80 kg

PVC pelmet 18500 x 125 grey Standard (roll); 11,80 kg

Pos. 6 **Edscha TS: 40 38 048 420**

支柱キャリッジ Vol./Std/Univ.; 0,03 kg

Stanchion roller carrier Vol./Std/Univ.; 0,03 kg

Pos. 7 **Edscha TS: 40 38 085 800**

クリップ付きサイドターポリンシートローラー; 0,22 kg

Side tarpaulin roller with clip; 0,22 kg

別売アクセサリー ユニバーサル · *Additional Accessories Universal*

Pos. 8 **Edscha TS: 40 38 085 810**

クリップなしサイドターポリンシートローラー; 0,20 kg

Side tarpaulin roller without clip; 0,20 kg

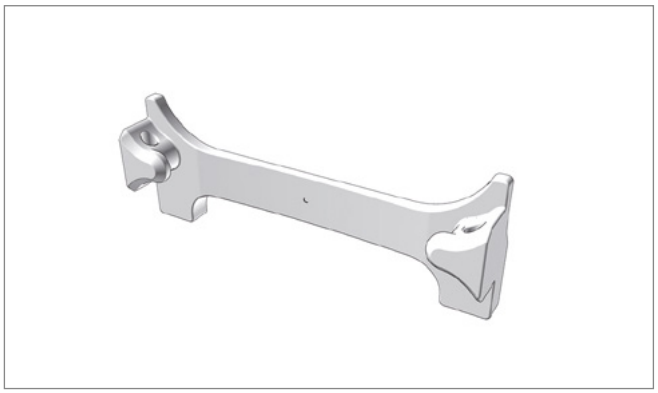

Pos. 9 **Edscha TS: 41 38 079 750**

プラスチック製クリップ（100個）; 0,60 kg

Plastic-Clip (100 pcs.); 0,60 kg

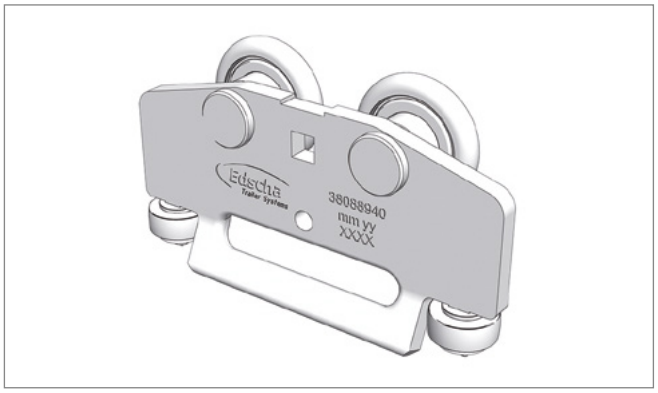

Pos. 10 **Edscha TS: 40 38 088 940**

サイドターポリンシートローラー SPR-4; 0,24 kg

Side tarpaulin roller SPR-4; 0,24 kg

Pos. 11 **Edscha TS: 40 69 003 150**

支柱用ターポリンシートデフレクタープレート（キット）; 1,00 kg

Tarpaulin deflector plate (kit); 1,00 kg

CS-Profi II

(2320 XXXX)

別売アクセサリー ユニバーサル・クラシック · *Additional Accessories Universal Classic*

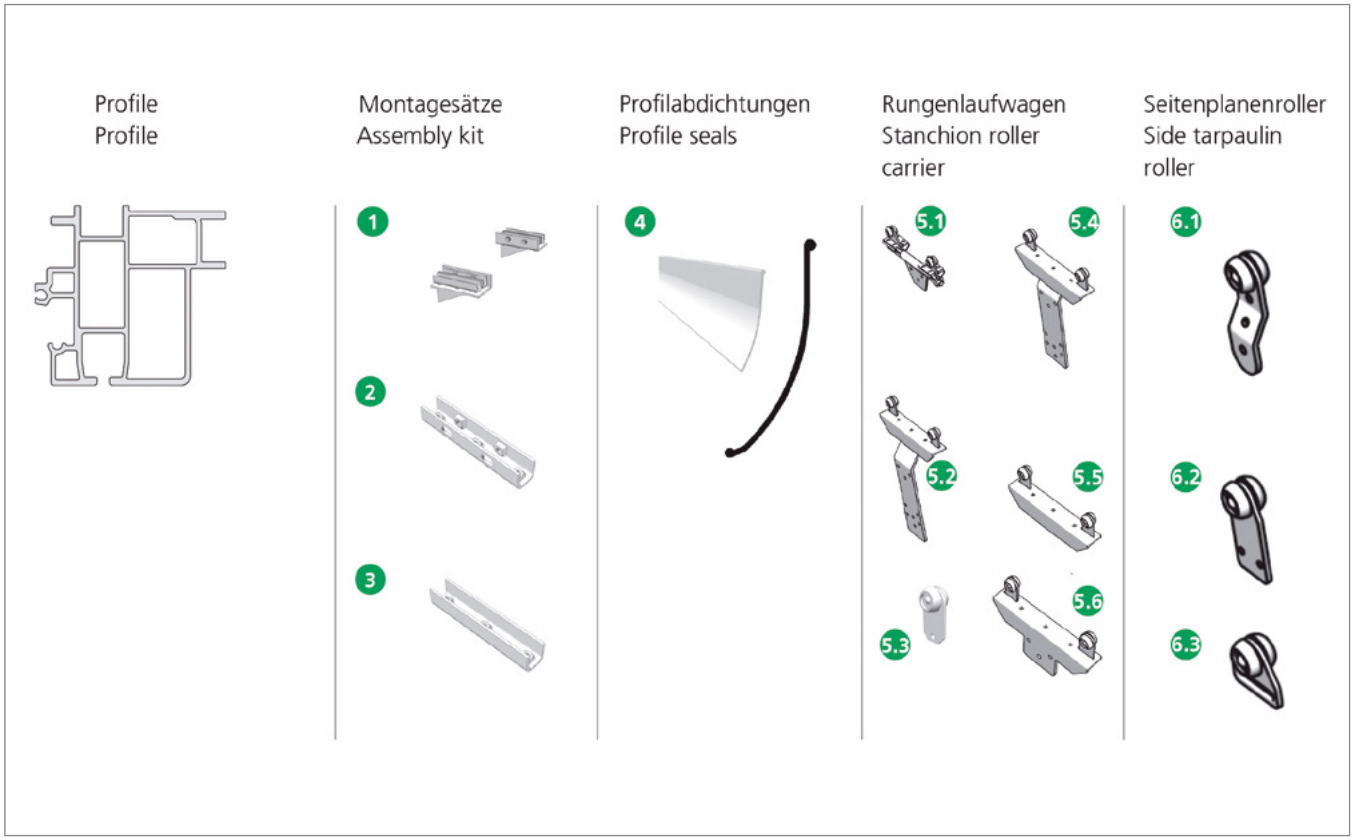

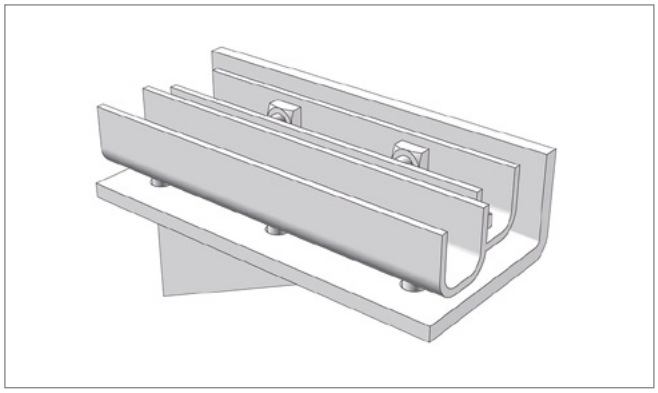

Pos. 1 **Edscha TS: 40 38 029 750**

Universal Classicアセンブリキット、フロント＆リア; 8,00 kg

Assembly kit CS Universal Classic front & rear; 8,00 kg

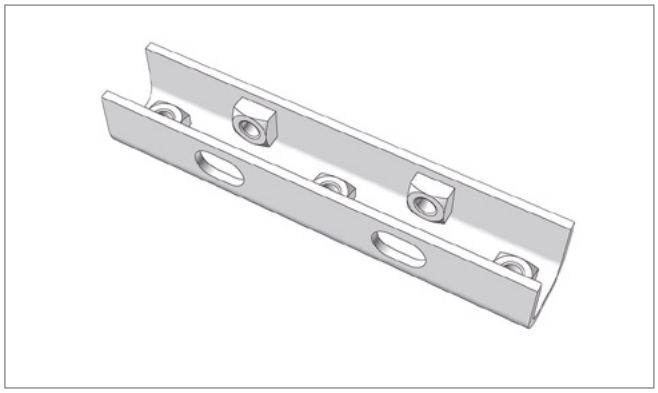

Pos. 2 **Edscha TS: 40 38 029 740**

5孔クランププロファイル; 0,78 kg

clamping profile 5 hole; 0,78 kg

別売アクセサリー ユニバーサル・クラシック · *Additional Accessories Universal Classic*

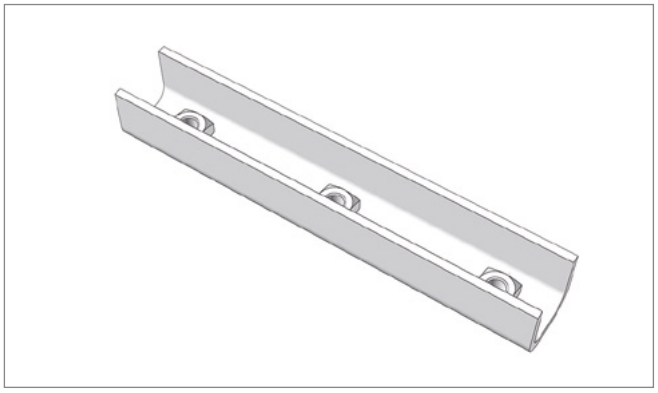

Pos. 3 **Edscha TS: 40 38 031 510**

クランプレール; 0,55 kg

Clamping strip; 0,55 kg

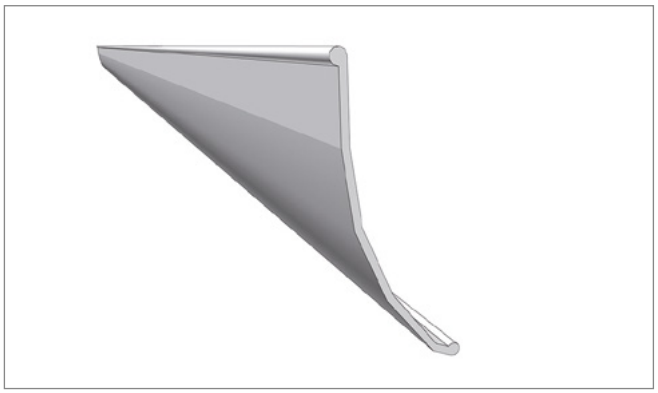

Pos. 4.1 **Edscha TS: 40 38 087 420**

プロファイルシーリング 33000 x 120 グレー Universal Classic（ロール）; 21,60 kg

PVC pelmet 33000 x 120 grey Universal Classic (roll); 21,60 kg

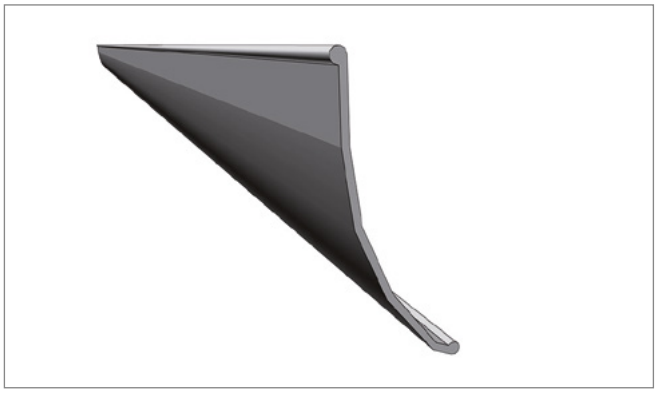

Pos. 4.2 **Edscha TS: 40 38 087 440**

プロファイルシーリング 33000 x 120 ブラック Universal Classic（ロール）; 16,80 kg

PVC pelmet 33000 x 120 black Universal Classic (roll); 16,80 kg

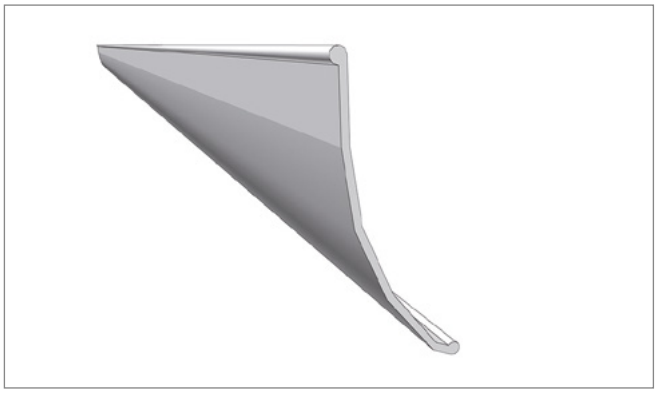

Pos. 4.3 **Edscha TS: 40 38 087 430**

プロファイルシーリング 14000 x 120 グレー Universal Classic（ロール）; 6,60 kg

PVC pelmet 14000 x 120 grey Universal Classic (roll); 6,60 kg

別売アクセサリー ユニバーサル・クラシック · *Additional Accessories Universal Classic*

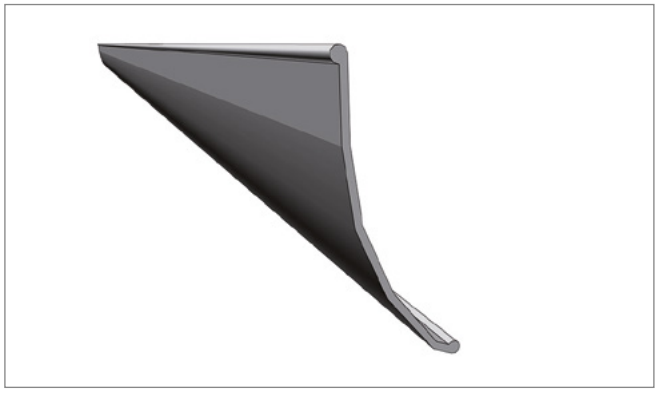

Pos. 4.4 **Edscha TS: 40 38 087 450**

プロファイルシーリング 14000 x 120 ブラック Universal Classic（ロール）; 7,20 kg

PVC pelmet 14000 x 120 black Universal Classic (roll); 7,20 kg

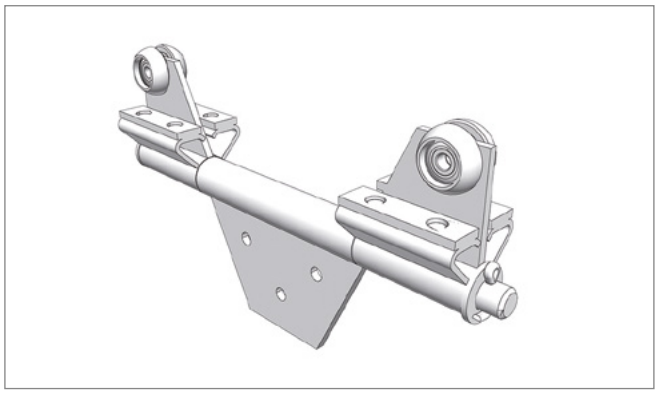

Pos. 5.1 **Edscha TS: 40 38 025 390**

支柱キャリッジ 回転式; 2,79 kg

Stanchion roller carriage rotatable; 2,79 kg

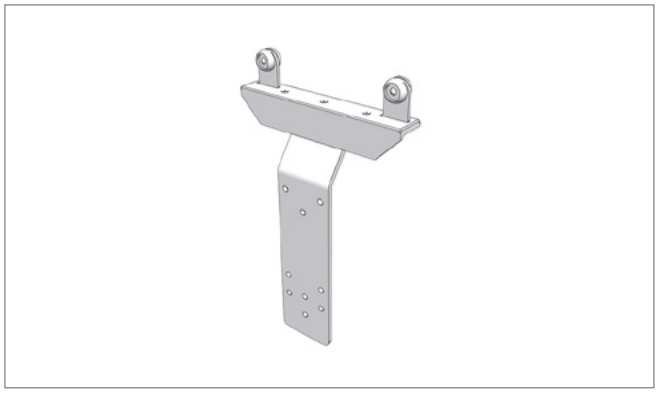

Pos. 5.2 **Edscha TS: 40 38 032 400**

支柱キャリッジ（防水シートローラー 40 38 031 360 専用）; 3,89 kg

Stanchion roller carrier (to be used with curtain roller 40 38 031 360 only); 3,89 kg

Pos. 5.3 **Edscha TS: 40 38 030 450**

支柱キャリッジ 回転式; 0,17 kg

Stanchion roller carriage rotatable; 0,17 kg

別売アクセサリー ユニバーサル・クラシック · *Additional Accessories Universal Classic*

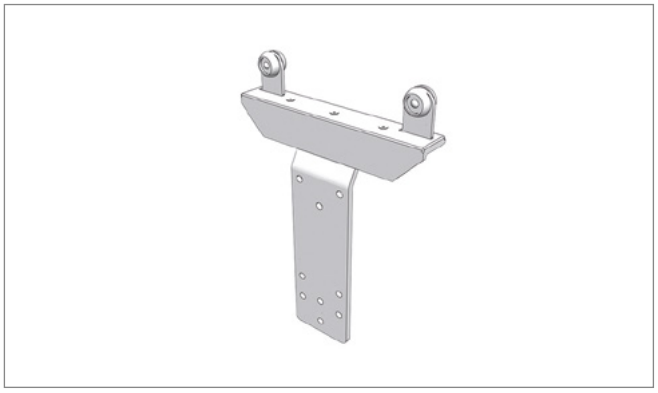

Pos. 5.4 **Edscha TS: 40 38 031 490**

支柱キャリッジ; 3,61 kg

Stanchion roller carrier; 3,61 kg

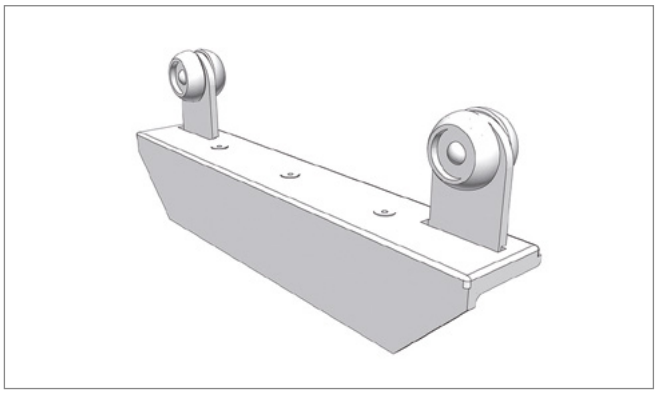

Pos. 5.5 **Edscha TS: 40 38 032 100**

支柱キャリッジ; 1,47 kg

Stanchion roller carrier; 1,47 kg

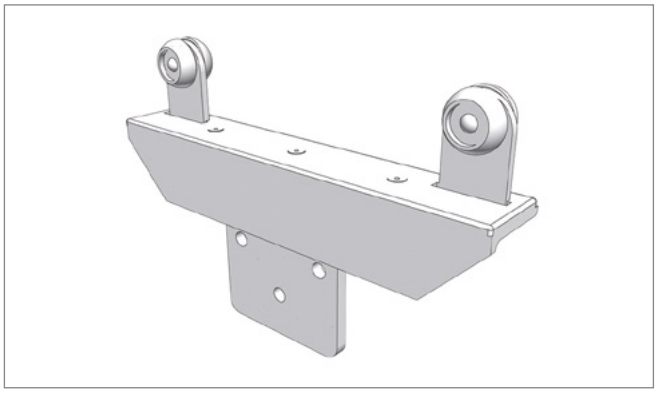

Pos. 5.6 **Edscha TS: 40 38 031 950**

支柱キャリッジ; 1,97 kg

Stanchion roller carrier; 1,97 kg

Pos. 6.1 **Edscha TS: 40 38 031 360**

サイドターポリンシートローラー オフセット; 0,24 kg

Side tarpaulin roller offset; 0,24 kg

別売アクセサリー ユニバーサル・クラシック · *Additional Accessories Universal Classic*

Pos. 6.2 **Edscha TS: 40 00 083 006**

サイドターポリンシートローラー ストレート; 0,23 kg

Side tarpaulin roller straight; 0,23 kg

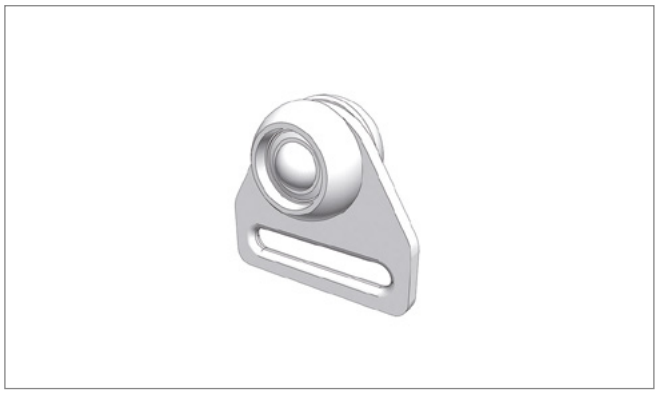

Pos. 6.3 **Edscha TS: 40 00 032 336**

ベルトローラー; 0,16 kg

Belt roller; 0,16 kg

オプションのアクセサリー · *Additional Accessories*

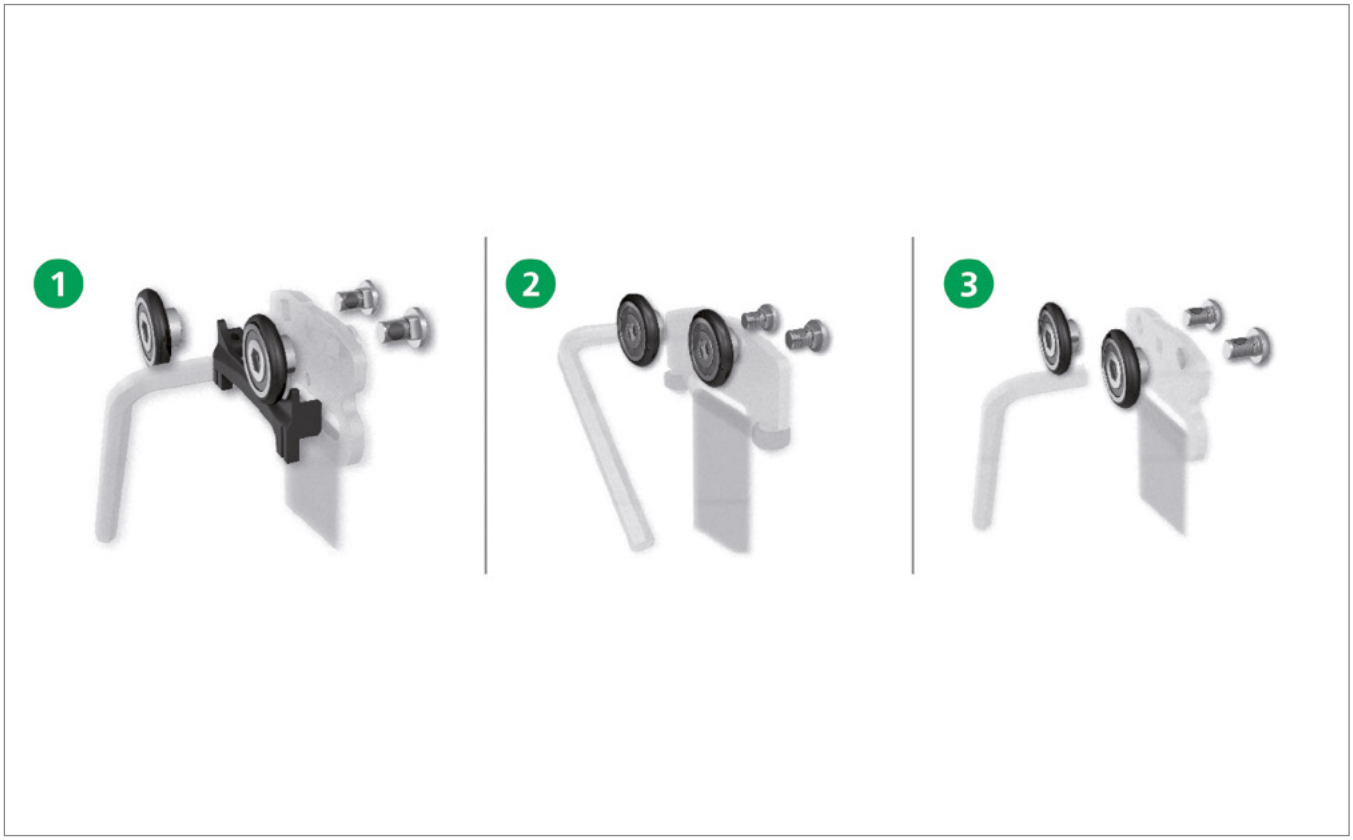

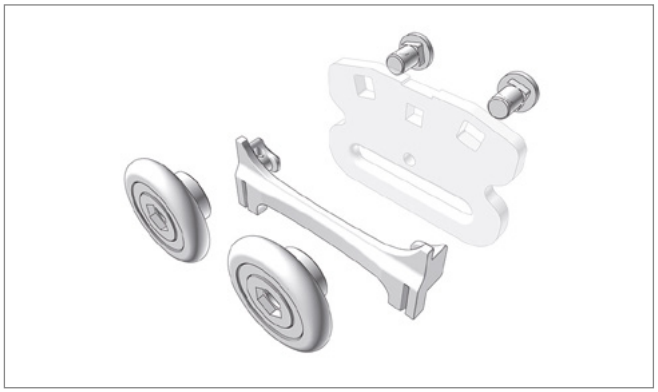

Pos. 1 **Edscha TS: 40 38 083 970**

修理キット クリップ付きサイドターポリンシートローラー Standard（TIR対応）; 0,10 kg

Repairkit side tarpaulin roller Standard (TIR capable) with clip; 0,10 kg

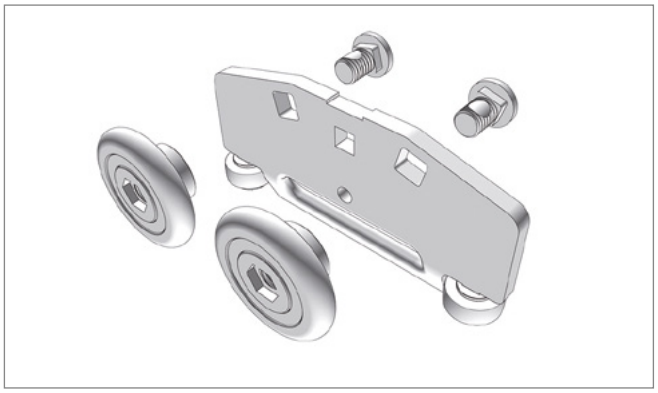

Pos. 2 **Edscha TS: 40 38 090 970**

修理キット サイドターポリンシートローラー SPR-4（TIR対応）; 0,10 kg

Repairkit side tarpaulin roller SPR-4 (TIR capable); 0,10 kg

オプションのアクセサリー · *Additional Accessories*

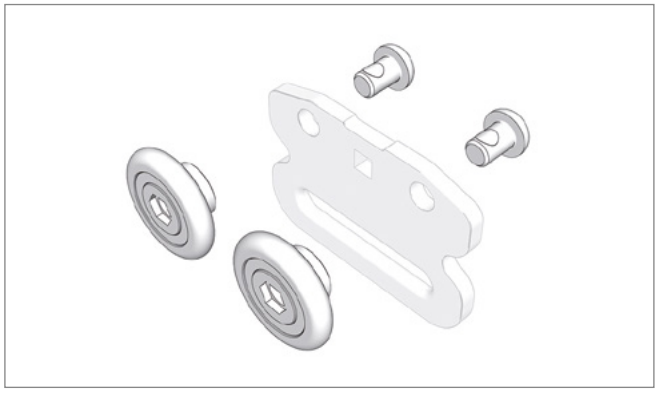

Pos. 3 **Edscha TS: 40 38 083 960**

プラスチックローラー付きサイドターポリンシートローラー 修理キット（丸孔用基板バージョンはTIR非対応）; 0,09 kg

Side trapaulin roller repair kit with plastic-roller (Baseplate version for cylindrical hole shape not TIR capable); 0,09 kg

CS-Profi II

(2320 XXXX)

その他の情報およびヘルプ · *Further information and help*

インストラクション · *Manual*

取扱説明書 CS-Profi II、25言語

User Manual CS-Profi II, 25 languages

インストラクション · *Manual*

組立手順書 CS-Profi II, ドイツ語-英語

Assembly Instructions CS-Profi II, german-english

インストラクション · *Manual*

リペアマニュアル CS-Profi II, ドイツ語-英語

Repairing Instructions CS-Profi II, german-english

本製品に関する詳細な情報およびヘルプは、当社ウェブサイト内のダウンロードエリアなどでご覧いただけます。

Further information on this product as well as help is available on our website, e.g. in the download area.

www.EdschaTS.com

屋根構造 · *Roof Structure*

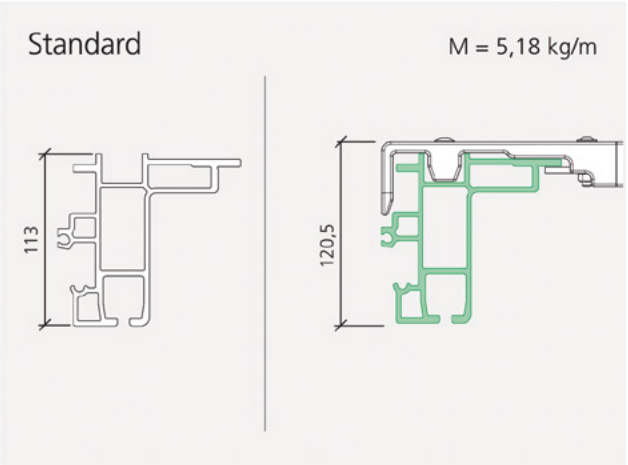

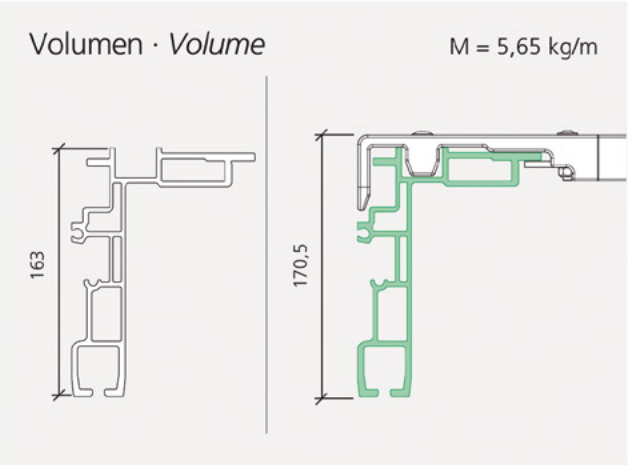

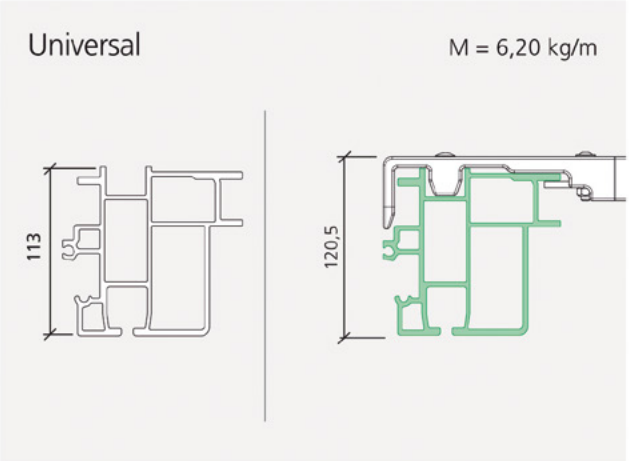

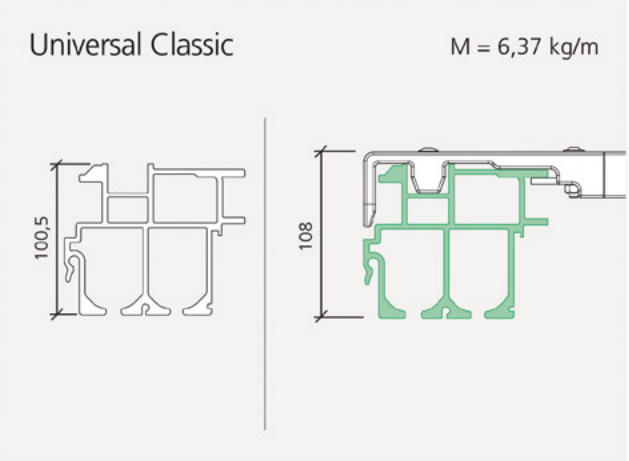

エクステンションコンポーネント
Components

概要 · *Overview*

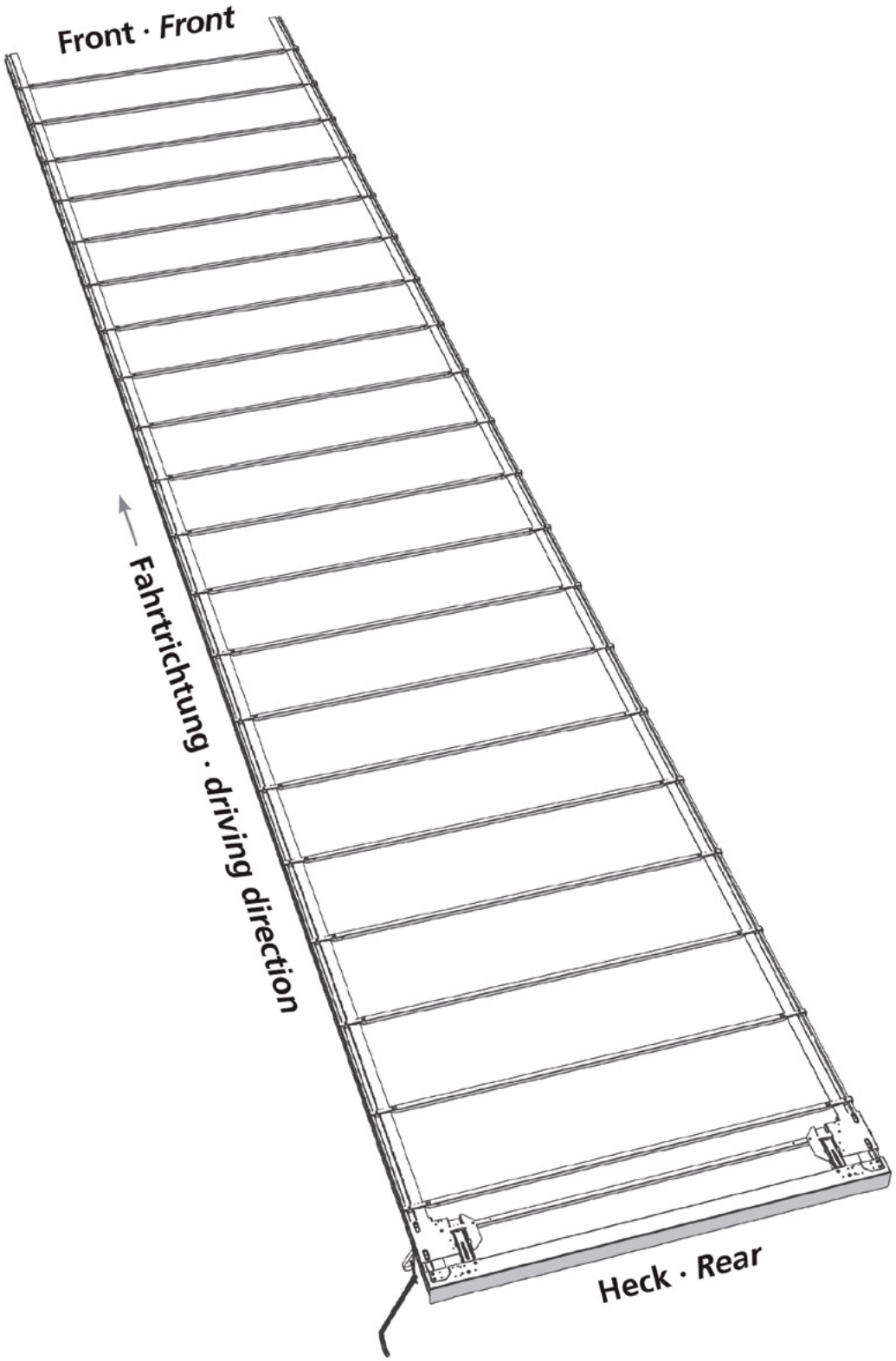

CS-ECO II

(2330 XXXX)

スペアパーツテール · *Spare parts rear*

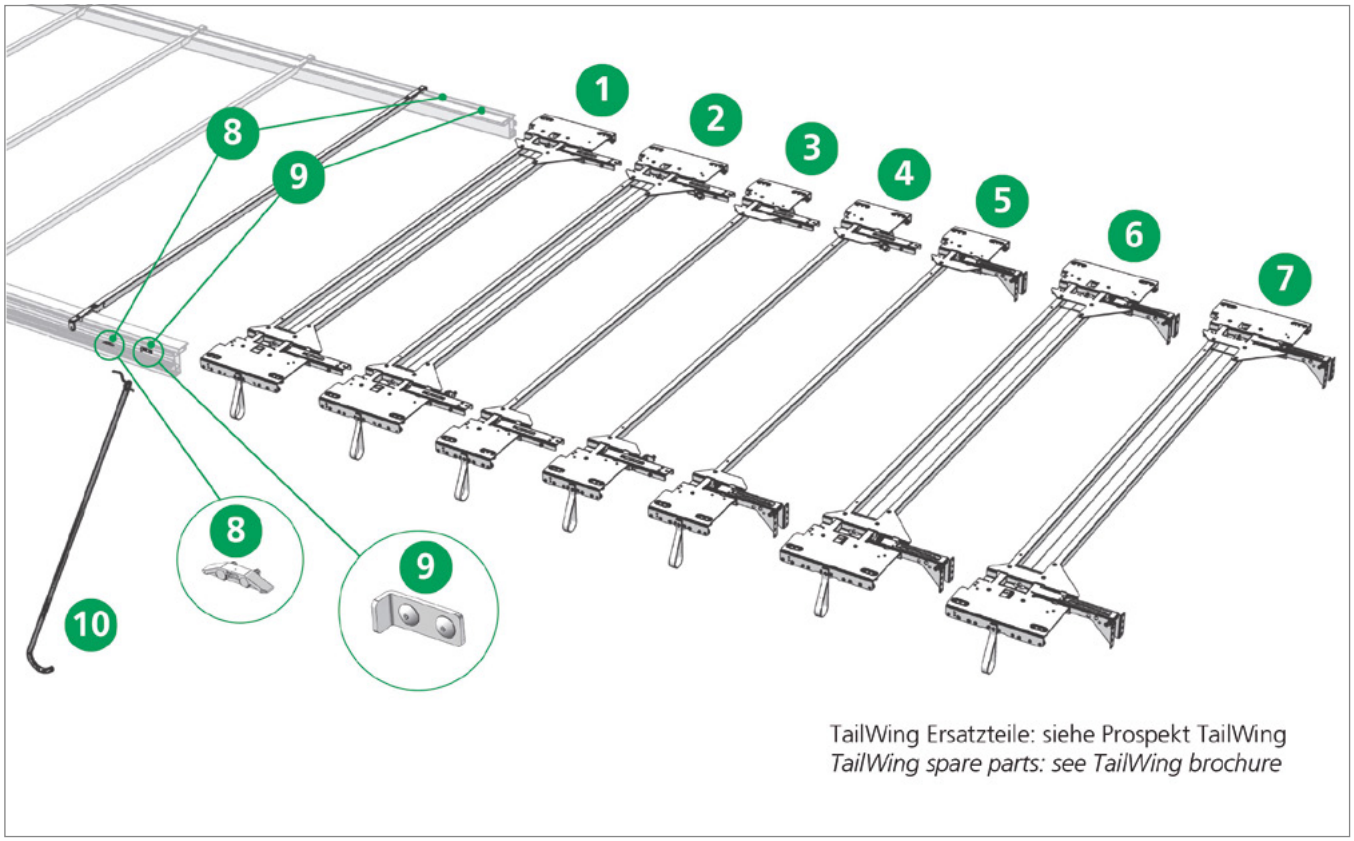

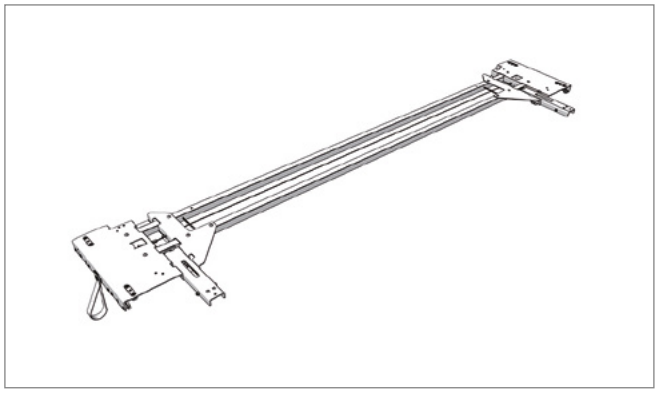

Pos. 1 **Edscha TS: 40 69 010 560**

エンドキャリッジ CS-Profi 2550（各側につき1 x 700 N）; 20,99 kg

End carriage CS-Profi 2550 (1 x 700 N per side); 20,99 kg

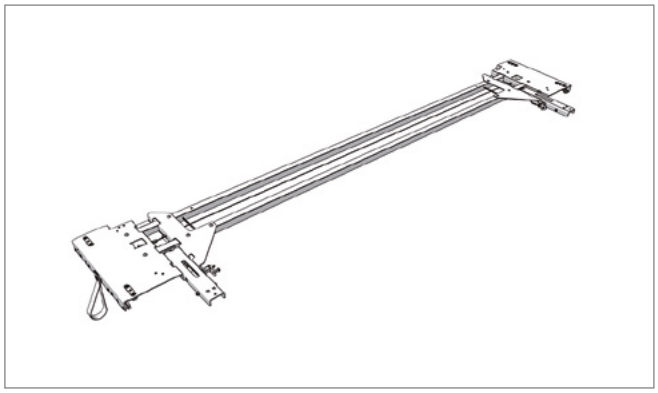

Pos. 2 **Edscha TS: 40 69 011 650**

ロック付きエンドキャリッジ CS-Profi 2550（各側につき1 x 700 N）; 21,47 kg

End carriage CS-Profi 2550 (1 x 700 N per side) with locking assembly; 21,47 kg

スペアパーツテール · *Spare parts rear*

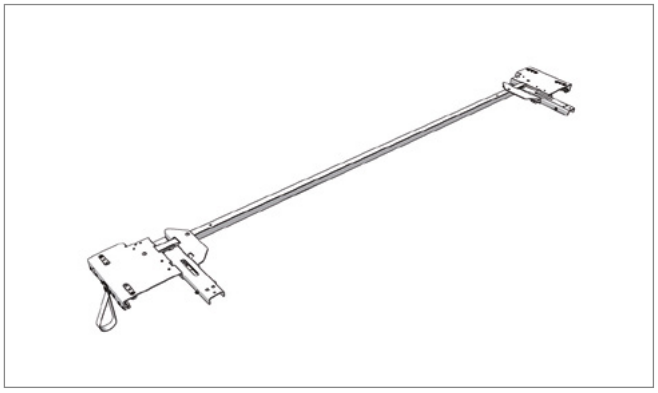

Pos. 3 **Edscha TS: 40 69 010 680**

エンドキャリッジBG CS-Eco/Profi 2550 スチールアーム; 12,81 kg

End carriage BG CS-Eco/Profi 2550 metal positioning arm; 12,81 kg

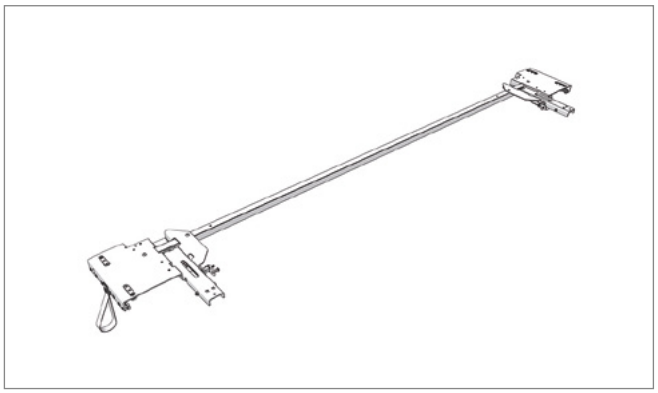

Pos. 4 **Edscha TS: 40 69 011 690**

ロック付きエンドキャリッジ CS-Eco/Profi 2550; 13,29 kg

End carriage CS-Eco/Profi 2550 with locking assembly; 13,29 kg

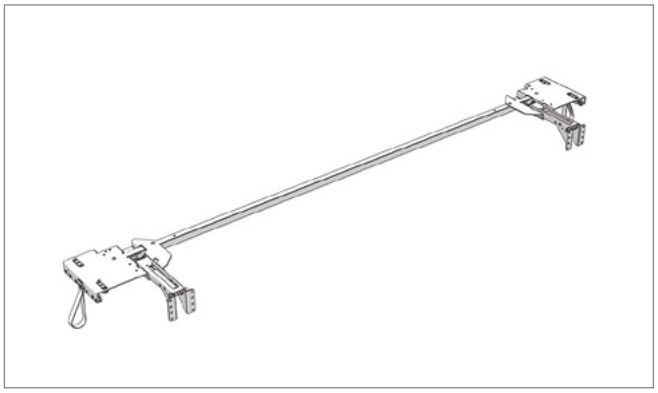

Pos. 5 **Edscha TS: 40 69 003 570**

エンドキャリッジ TailWing 400-700用; 12,95 kg

End carriage TailWing 400-700; 12,95 kg

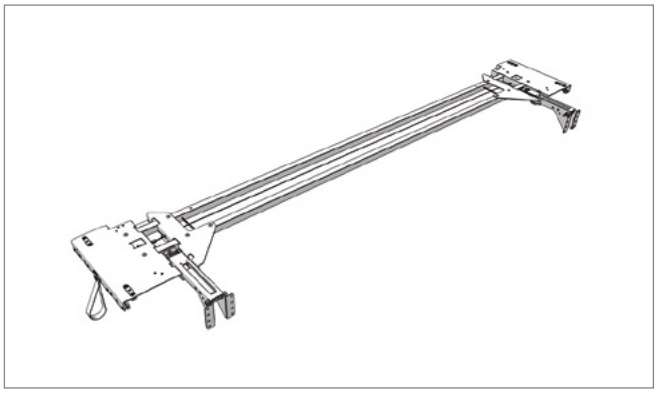

Pos. 6 **Edscha TS: 40 69 002 030**

TailWing 400-900用エンドキャリッジ; 21,92 kg

End carriage for TailWing 400-900; 21,92 kg

スペアパーツテール · *Spare parts rear*

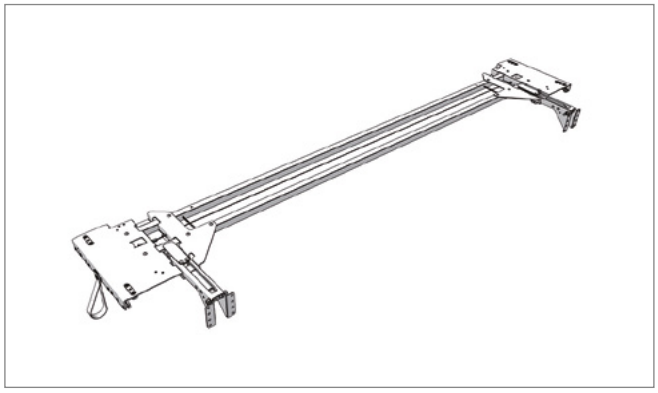

Pos. 7 **Edscha TS: 40 69 001 810**

TailWing 901-1200用エンドキャリッジ; 21,96 kg

End carriage for TailWing 901-1200; 21,96 kg

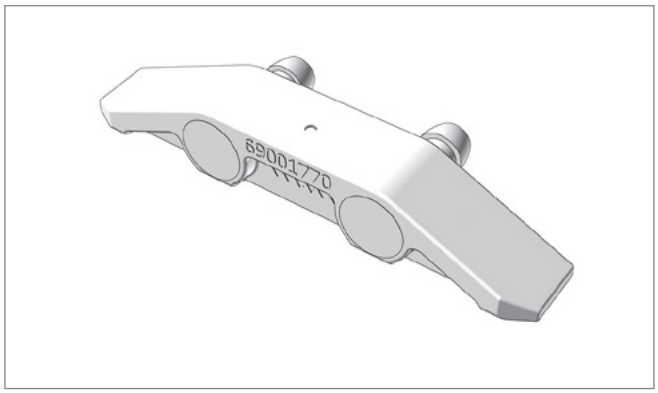

Pos. 8 **Edscha TS: 40 69 001 770**

ランプセット; 0,02 kg

Ramp set locking; 0,02 kg

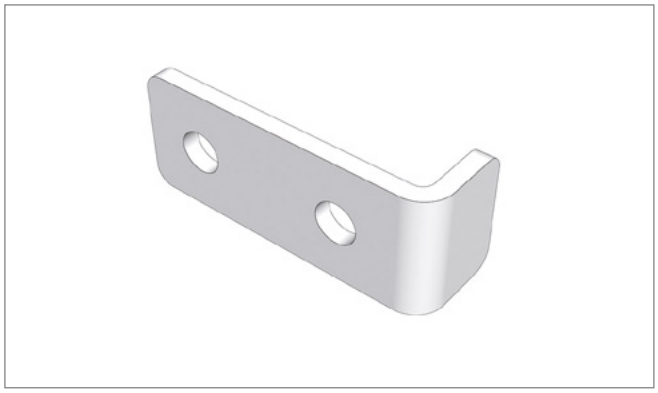

Pos. 9 **Edscha TS: 40 69 004 850**

ストッパセット; 0,03 kg

Stopper set; 0,03 kg

Pos. 10 **Edscha TS: 40 38 062 430**

タイロッド; 4,00 kg

Tie rod; 4,00 kg

スペアパーツテール · *Spare parts rear*

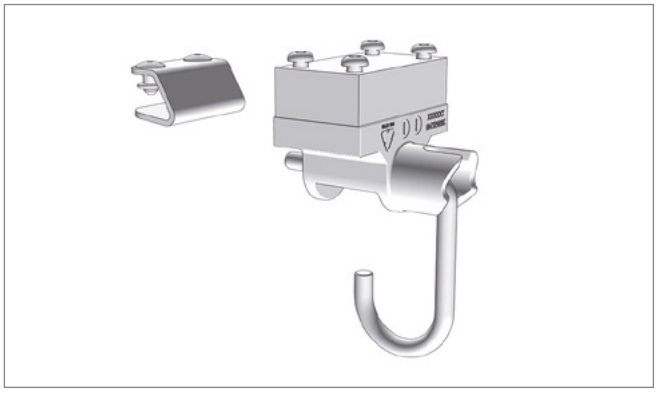

Pos. - **Edscha TS: 40 69 003 190**

自動フォールドロッキングセット; 0,68 kg

Automatic adjustment mechanism - locking assembly; 0,68 kg

CS-ECO II

(2330 XXXX)

スペアパーツテール · *Spare parts rear*

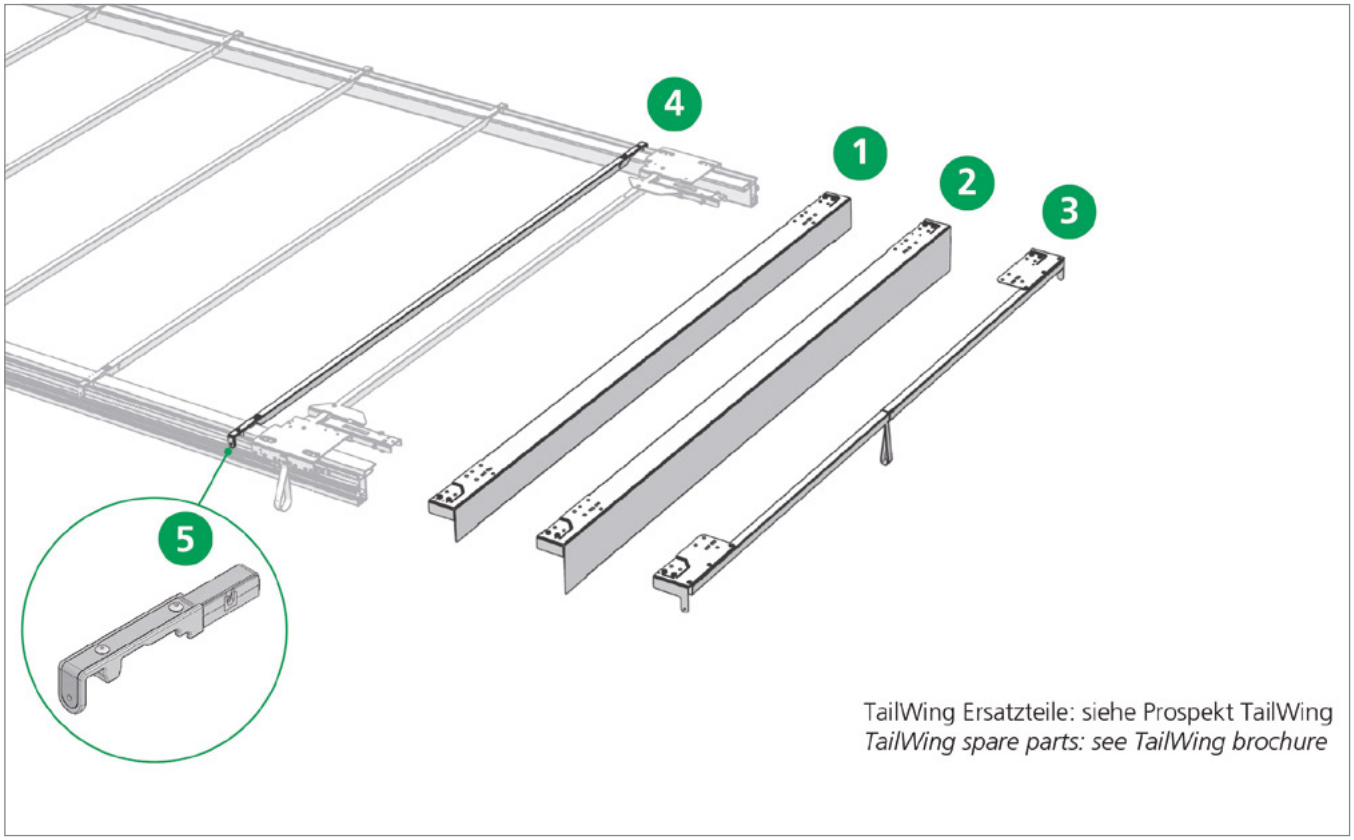

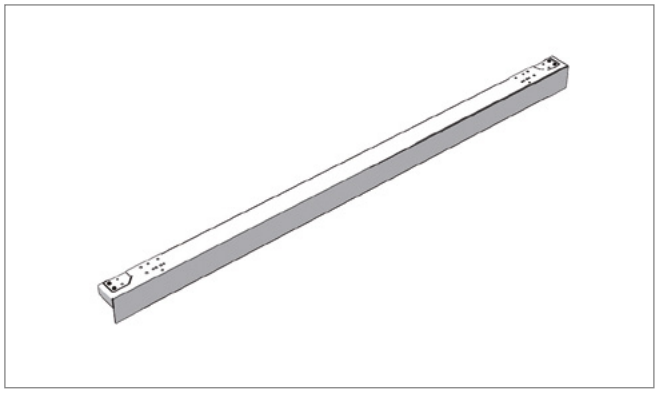

Pos. 1 **Edscha TS: 40 69 000 690**

ガントリービーム 2550 mm x 130 mm; 15,64 kg

Gantry beam 2550 mm x 130 mm; 15,64 kg

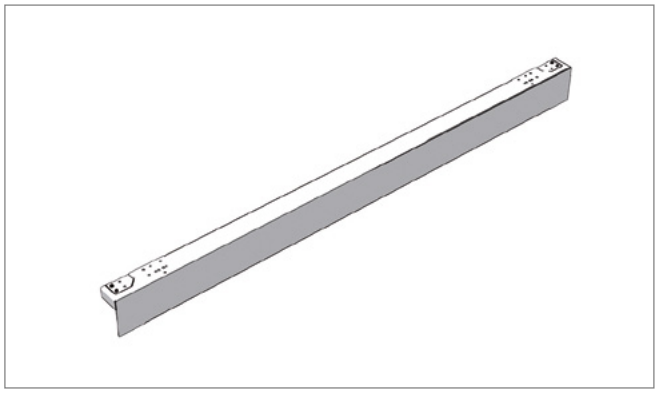

Pos. 2 **Edscha TS: 40 69 001 370**

ガントリービーム 2550 mm x 190 mm; 18,60 kg

Gantry beam 2550 mm x 190 mm; 18,60 kg

スペアパーツテール · *Spare parts rear*

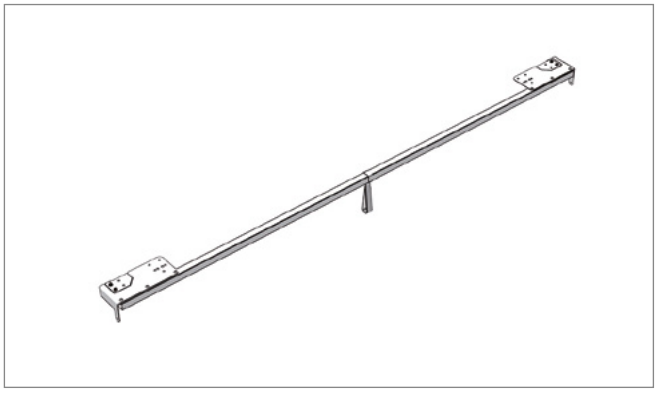

Pos. 3 **Edscha TS: 40 69 003 700**

エンドボウ CurtainSider 2550 mm; 7,03 kg

End bow CurtainSider 2550 mm; 7,03 kg

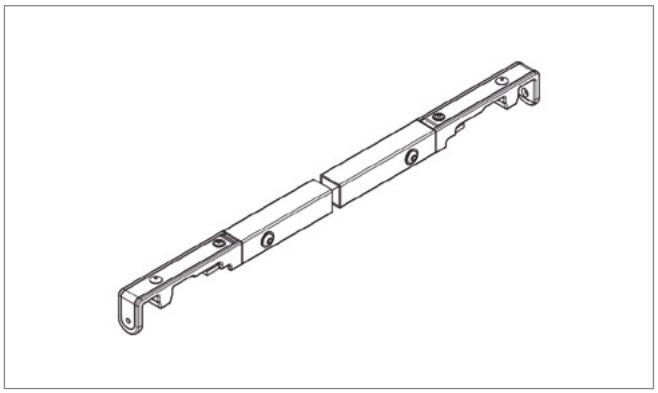

Pos. 4 **Edscha TS: 40 69 004 700**

ボウ 2550 CS-ECO ねじ込み; 3,59 kg

Bow 2550 CS-ECO screwed; 3,59 kg

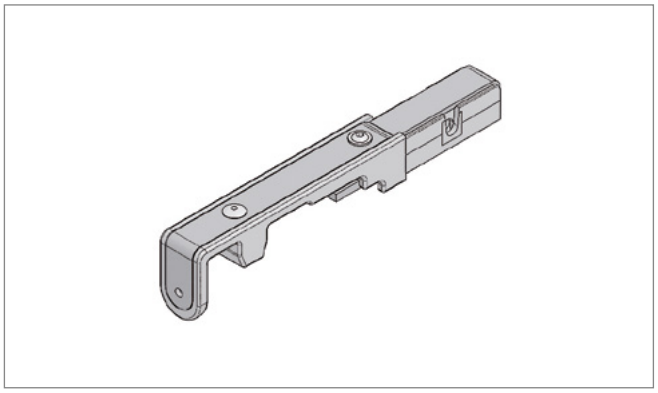

Pos. 5 **Edscha TS: 40 69 002 340**

ねじ付きターポリンシートデフレクター CS-Eco II; 0,29 kg

tarpaulin deflector CS-Eco II; 0,29 kg

CS-ECO II

(2330 XXXX)

スペアパーツ エンドラントローリー Small · *Spare parts front end carriage Compact Small*

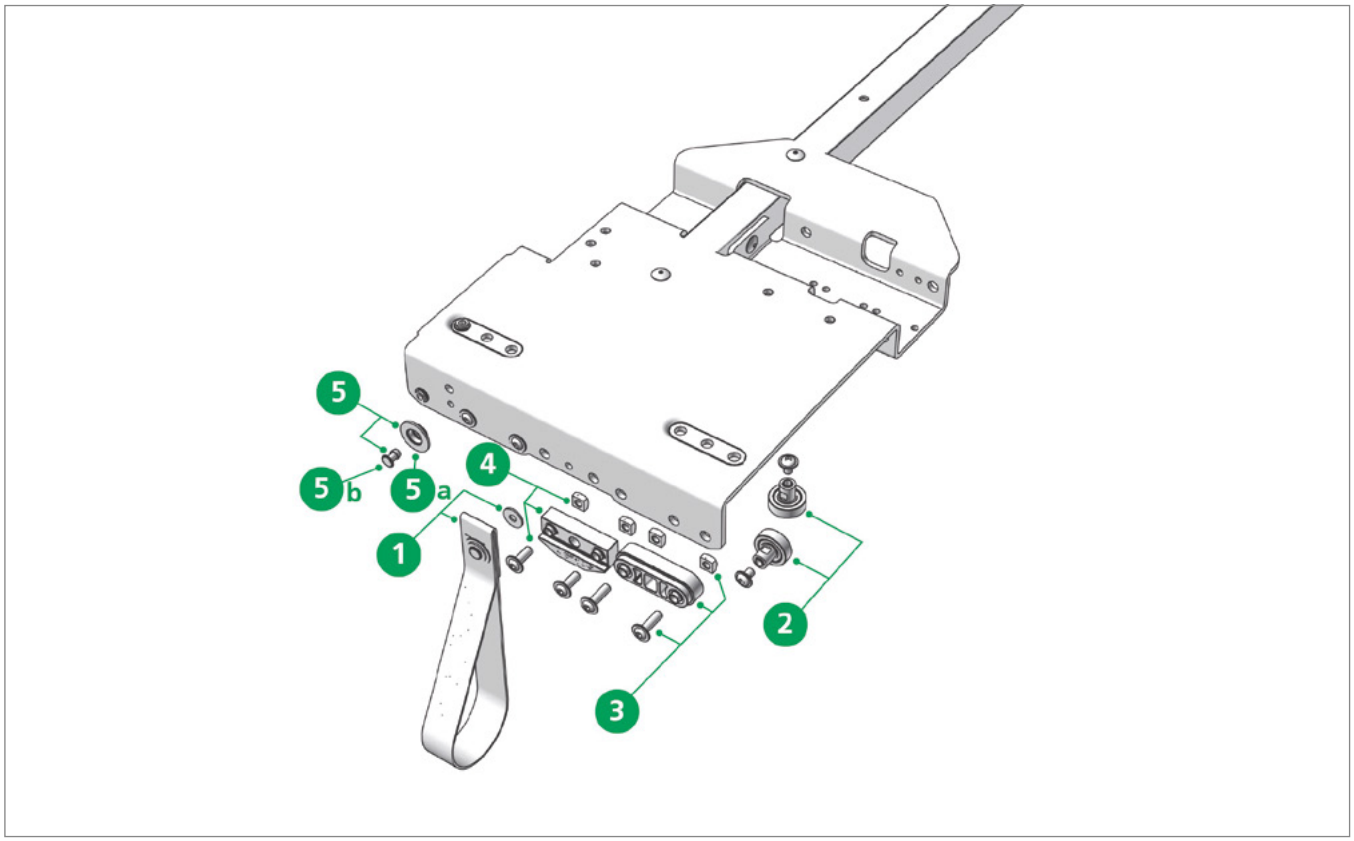

Pos. 1 **Edscha TS: 40 38 033 041**

プルループ一式; 0,02 kg

Pull strip cpl.; 0,02 kg

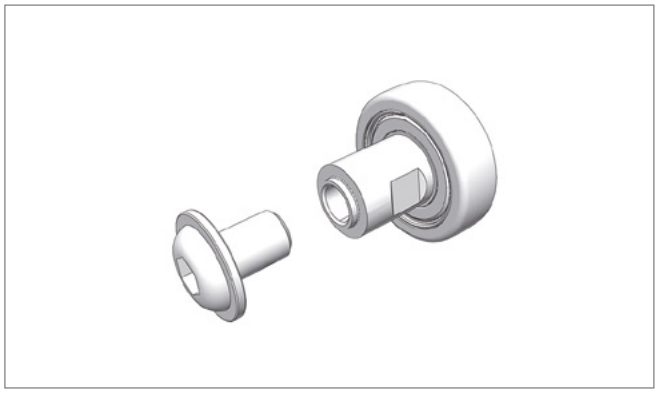

Pos. 2 **Edscha TS: 40 38 072 780**

修理キット 内ねじM6付きローラー; 0,03 kg

Repair kit roller with inside thread M6; 0,03 kg

スペアパーツ エンドラントローリー Small · *Spare parts front end carriage Compact Small*

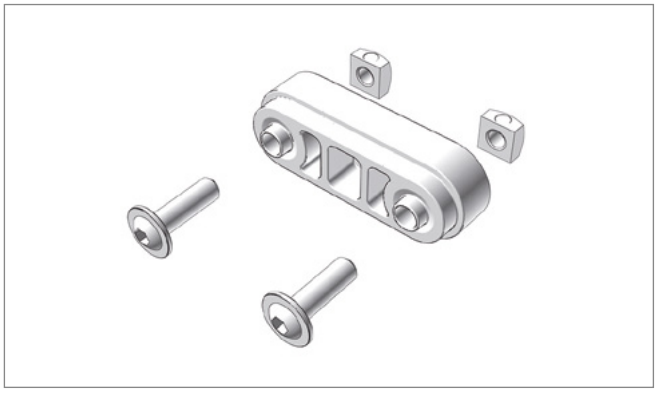

Pos. 3 **Edscha TS: 40 69 000 730**

スライドピースセット プラスチック; 0,02 kg

Sliding piece set plastic; 0,02 kg

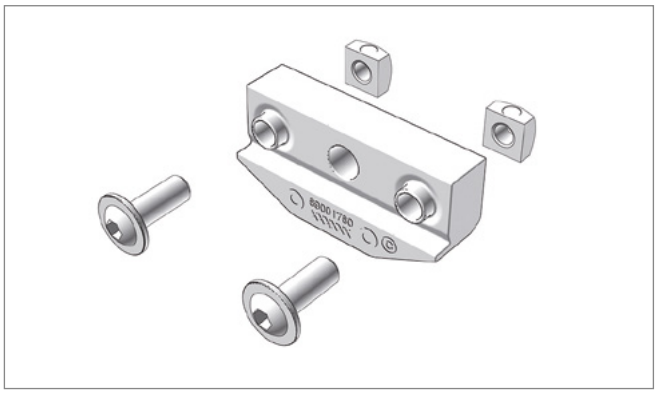

Pos. 4 **Edscha TS: 40 69 001 780**

ウェッジセット CS-H; 0,02 kg

Chock kit CS-H; 0,02 kg

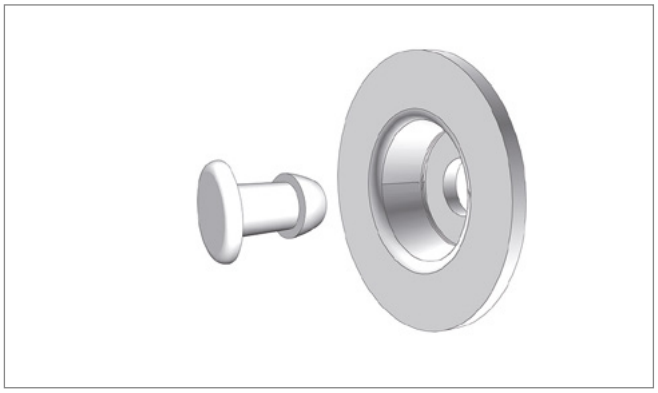

Pos. 5 **Edscha TS: 41 69 004 860**

リベット 固定ディスクセット（50個）; 0,52 kg

Rivet fixing disc kit (50 pcs.); 0,52 kg

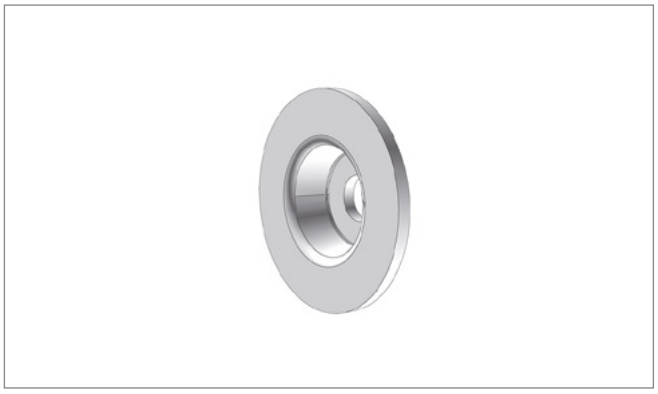

Pos. 5a **Edscha TS: 41 00 063 395**

固定ディスク（100枚）; 0,70 kg

Fixing disc (100 pcs.); 0,70 kg

スペアパーツ エンドラントローリー Standard · *Spare parts front end carriage Compact Small*

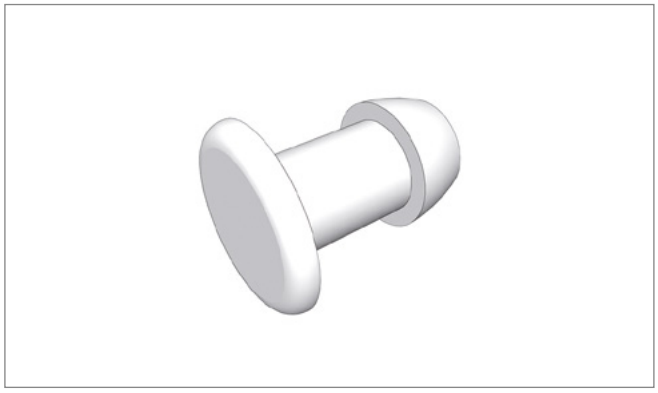

Pos. 5b **Edscha TS: 41 01 005 194**

リベット（1500枚）; 6,00 kg

Rivet (1500 pcs.); 6,00 kg

スペアパーツ エンドラントローリー Standard · *Spare parts front end carriage Compact Standard*

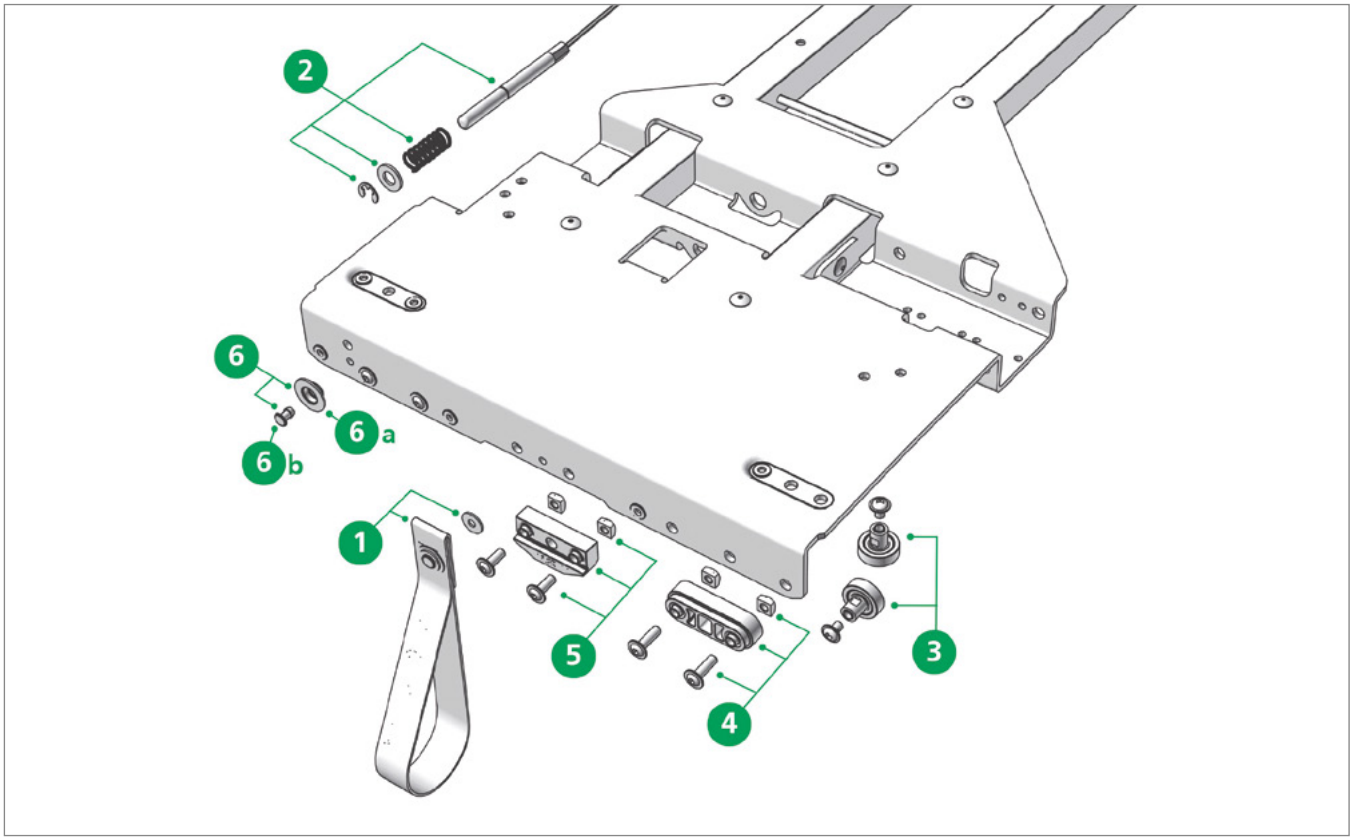

Pos. 1 **Edscha TS: 40 38 033 041**

プルループ一式; 0,02 kg

Pull strip cpl.; 0,02 kg

Pos. 2 **Edscha TS: 40 69 003 180**

ロッキングセット AB 2550; 0,29 kg

Locking set AB 2550; 0,29 kg

スペアパーツ エンドラントローリー Standard · *Spare parts front end carriage Compact Standard*

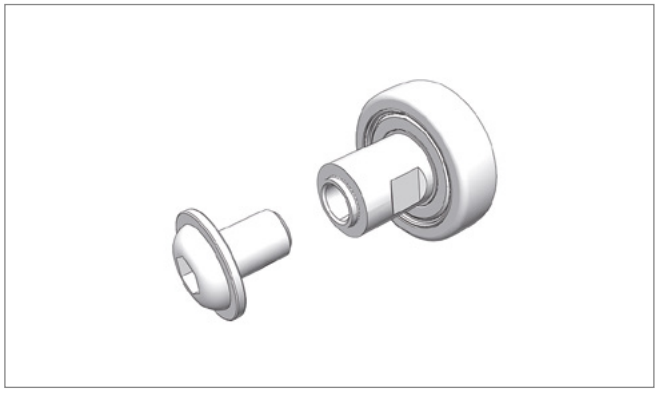

Pos. 3 **Edscha TS: 40 38 072 780**

修理キット 内ねじM6付きローラー; 0,03 kg

Repair kit roller with inside thread M6; 0,03 kg

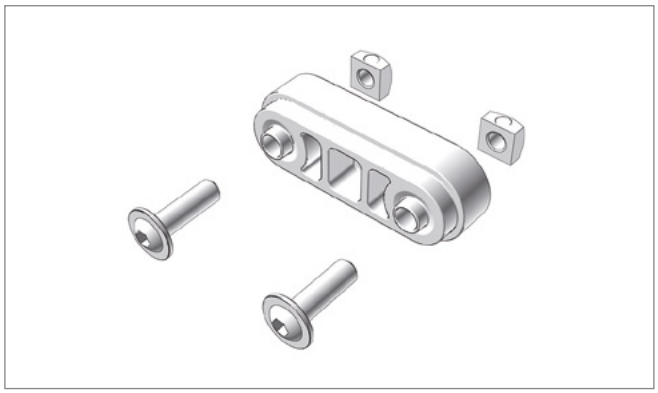

Pos. 4 **Edscha TS: 40 69 000 730**

スライドピースセット プラスチック; 0,02 kg

Sliding piece set plastic; 0,02 kg

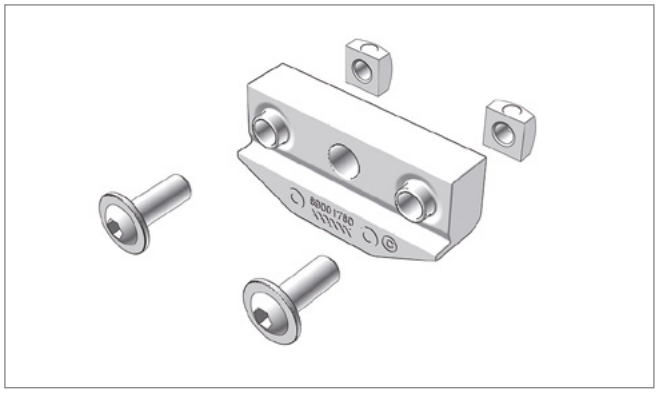

Pos. 5 **Edscha TS: 40 69 001 780**

ウェッジセット CS-H; 0,02 kg

Chock kit CS-H; 0,02 kg

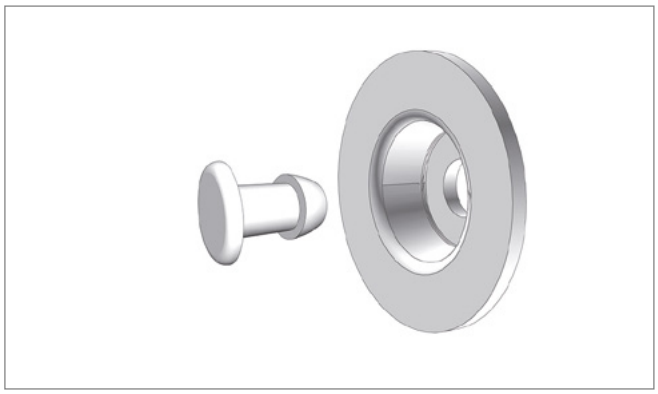

Pos. 6 **Edscha TS: 41 69 004 860**

リベット 固定ディスクセット (50個) ; 0,52 kg

Rivet fixing disc kit (50 pcs.); 0,52 kg

スペアパーツ エンドラントローリー Standard · *Spare parts front end carriage Compact Standard*

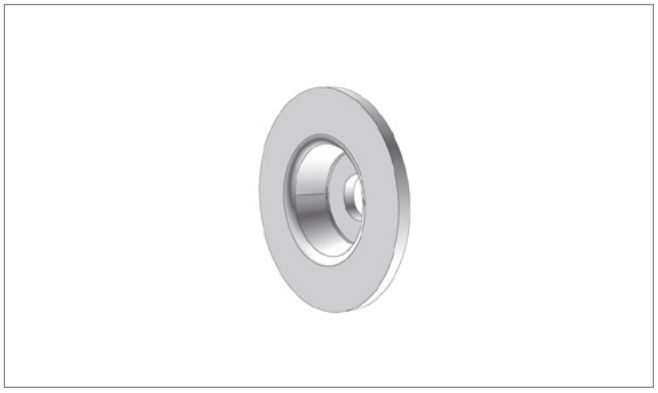

Pos. 6a **Edscha TS: 41 00 063 395**

固定ディスク（100枚）; 0,70 kg

Fixing disc (100 pcs.); 0,70 kg

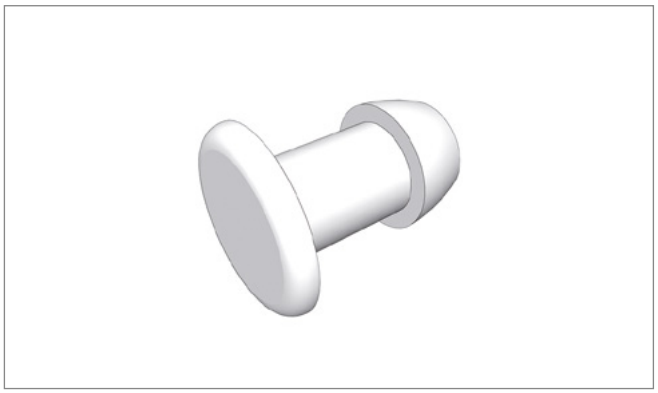

Pos. 6b **Edscha TS: 41 01 005 194**

リベット（1500枚）; 6,00 kg

Rivet (1500 pcs.); 6,00 kg

スペアパーツエンドキャリッジバリアント自動セットアップ · *Spare parts end carriage variants adjustment mechanism*

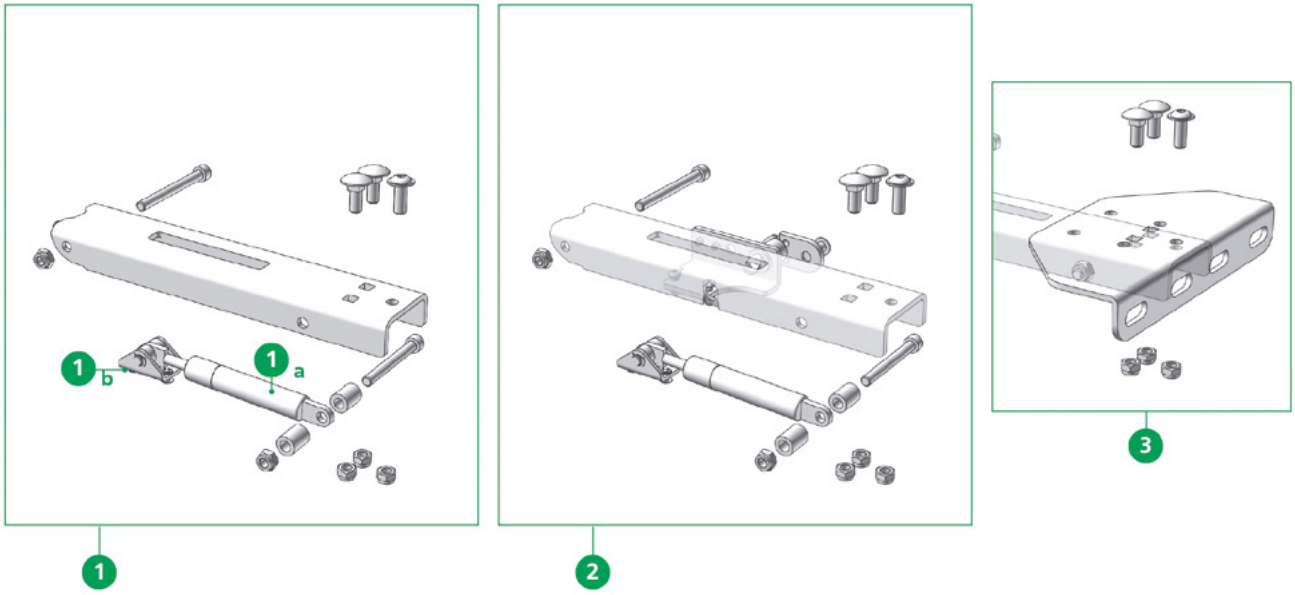

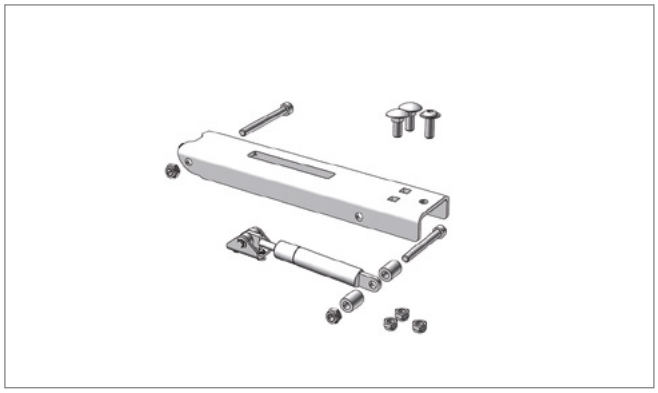

Pos. 1 **Edscha TS: 40 69 010 760**

修理キット 自動フォールドおよびガススプリング 700 N（2個）; 2,28 kg

Repairkit automatic adjustment mechanism with gasspring 700 N (2 pcs.); 2,28 kg

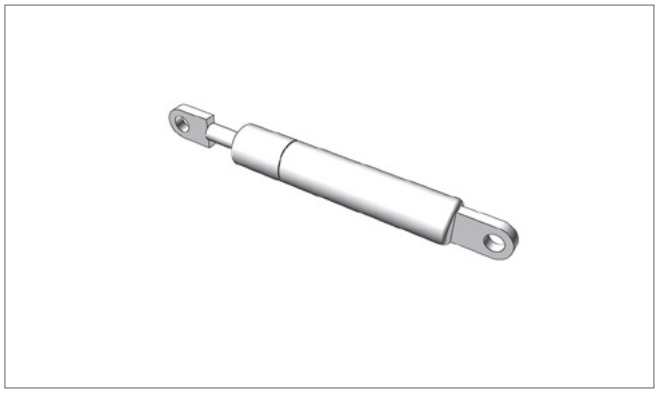

Pos. 1a **Edscha TS: 40 00 075 099**

ガススプリング 700 N; 0,14 kg

Gas spring 700 N; 0,14 kg

スペアパーツエンドキャリッジバリアント自動セットアップ · *Spare parts end carriage variants adjustment mechanism*

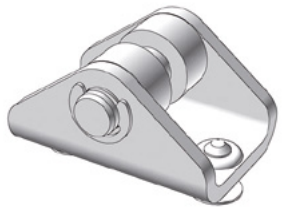

Pos. 1b **Edscha TS: 40 69 009 730**

ベアリングブロック; 0,03 kg

Bearing block; 0,03 kg

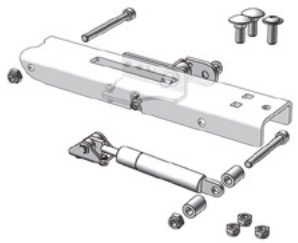

Pos. 2 **Edscha TS: 40 69 011 560**

自動フォールドロックおよびガススプリング 700 N（左右）; 2,72 kg

Automatic adjustment mechanism - locking with gasspring 700 N (right and left); 2,72 kg

Pos. 3 **Edscha TS: 40 69 012 190**

ねじ付きアダプタプレート スチールアーム; 0,82 kg

Adapter plate incl. screws metal positioning arm; 0,82 kg

CS-ECO II

(2330 XXXX)

スペアパーツエンドキャリッジバリアント自動セットアップ · *Spare parts end carriage variants adjustment mechanism*

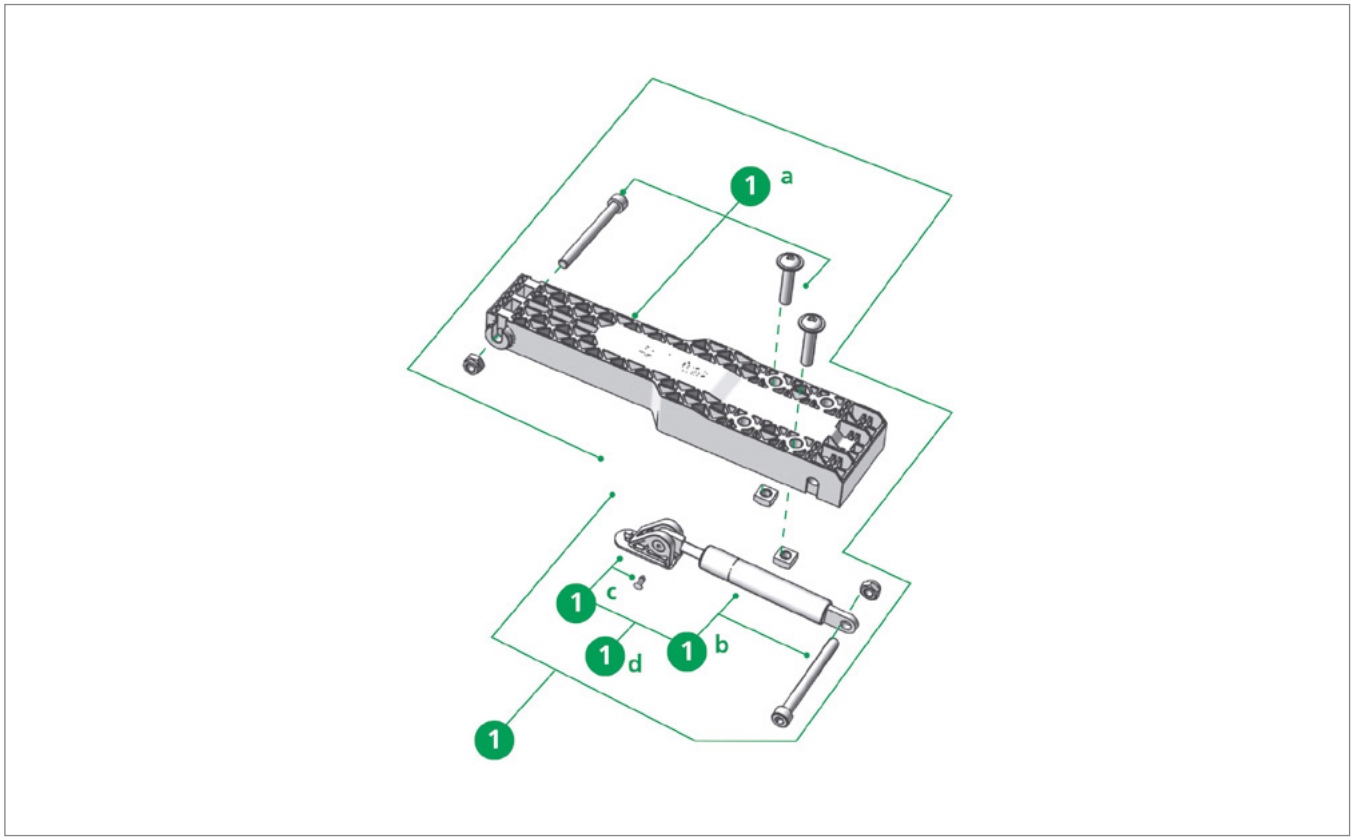

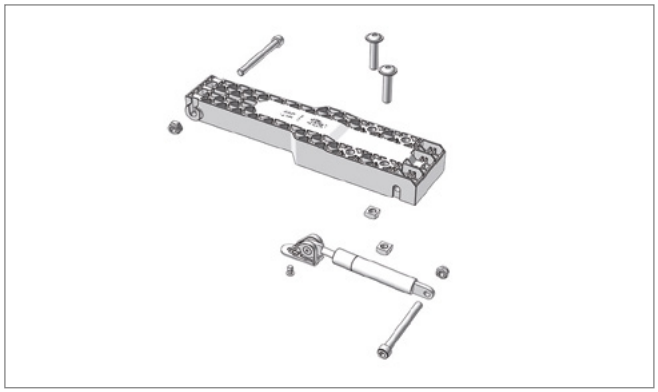

Pos. 1 **Edscha TS: 40 38 090 300**

修理キット 自動フォールド（プラスチック）およびガススプリング; 0,90 kg

Repairkit lifting arm (plastic) with gasspring; 0,90 kg

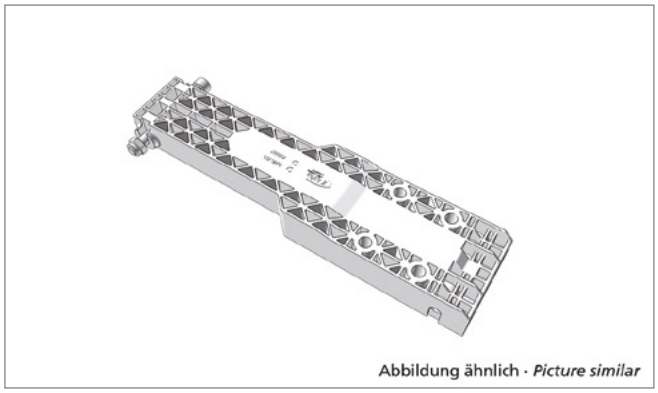

Pos. 1a **Edscha TS: 40 38 065 050**

修理キット 自動フォールド プラスチック; 0,50 kg

Repair kit automatic adjustment mechanism plastic; 0,50 kg

スペアパーツエンドキャリッジバリアント自動セットアップ · *Spare parts end carriage variants adjustment mechanism*

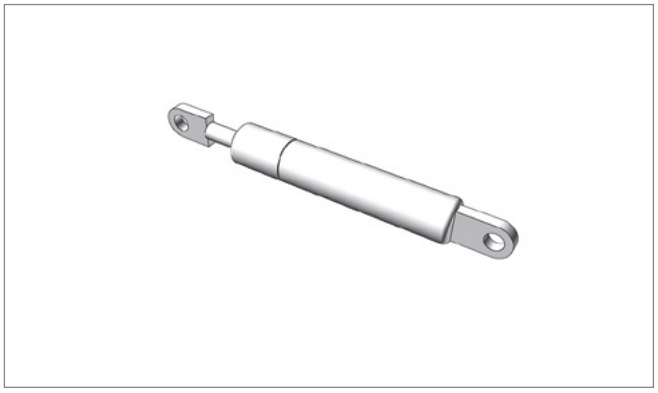

Pos. 1b **Edscha TS: 40 00 075 099**

ガススプリング 700 N; 0,14 kg

Gas spring 700 N; 0,14 kg

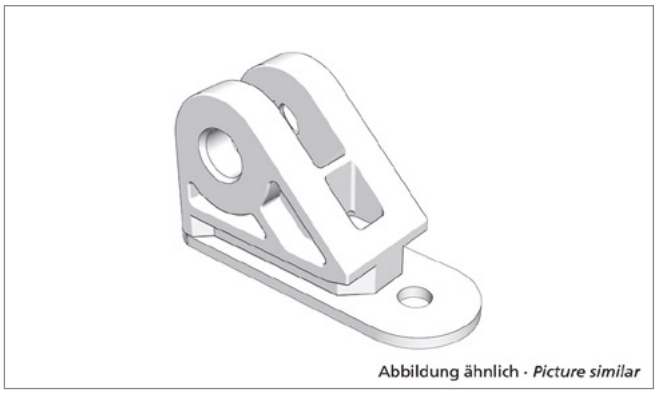

Pos. 1c **Edscha TS: 40 38 081 770**

ガススプリングホルダー 修理キット UL II / HD / VP-UL; 0,04 kg

Gas spring holder repair kit UL II / HD / VP-UL; 0,04 kg

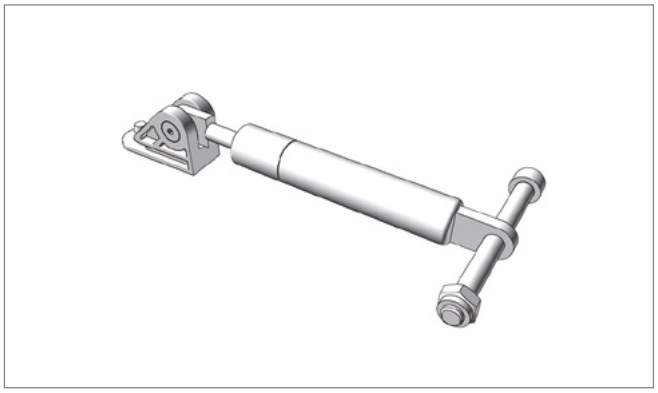

Pos. 1d **Edscha TS: 40 38 065 020**

自動フォールド用修理キット ガススプリング 700 N（プラスチック）; 0,23 kg

Repairkit Gas spring 700 N for automatic adjustment mechanism (plastic); 0,23 kg

予備品 ポータル・バー 規格・容量 · *Spare parts gantry beam Std. / Vol.*

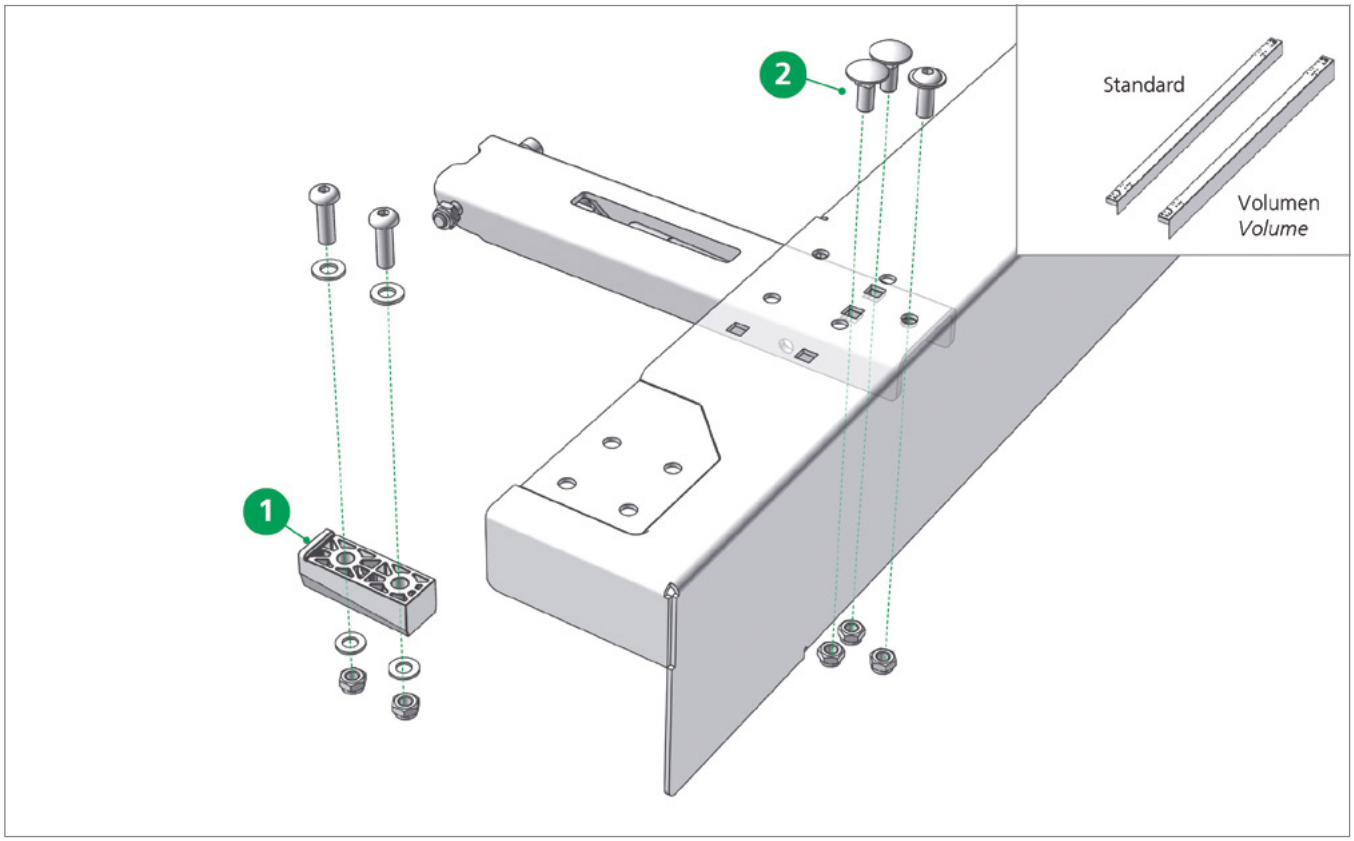

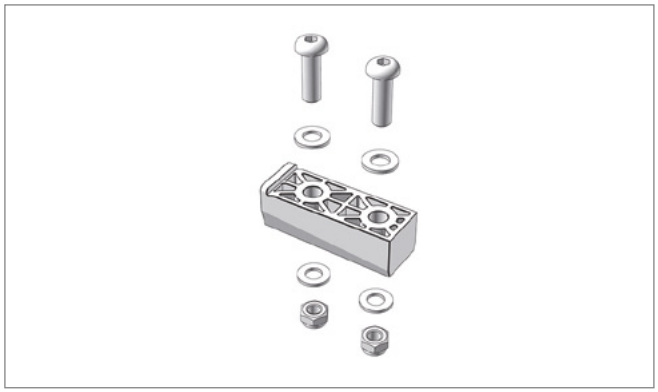

Pos. 1 **Edscha TS: 40 69 003 200**

ガイドセット ガントリービーム一式（2個）プラスチック（Standard／Volume／TailWing）; 0,15 kg

Guide tupe set gantry beam compl. (2 pieces) plastic (Standard / Volume / TailWing); 0,15 kg

Pos. 2 **Edscha TS: 40 69 013 600**

ねじセット エンドボウ／ガントリービーム; 0,13 kg

Screwset end bow / gantry beam; 0,13 kg

予備品 ポータル・バー 規格・容量 · *Spare parts gantry beam Std. / Vol.*

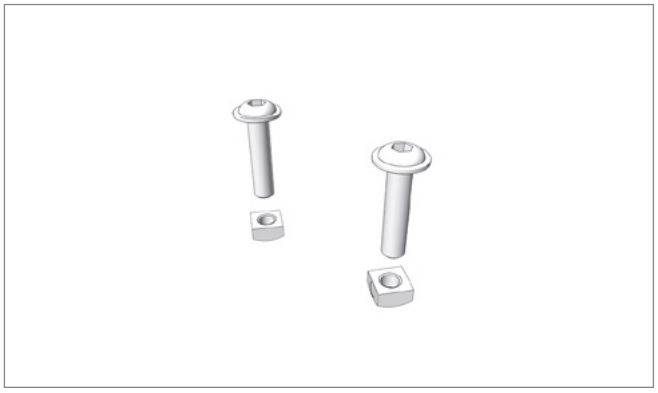

Pos. * **Edscha TS: 40 38 072 740**

ねじセット プラスチックサポートアーム用エンドボウ／ガントリービーム; 0,07 kg

Screwset end bow / gantry beam for plastic lifting arm; 0,07 kg

補修部品DB · *Spare parts DB*

Spriegelstärken · *Bow Thicknesses*

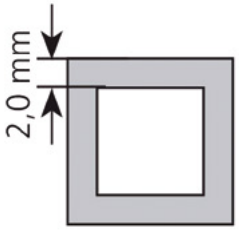

DB-Ausführung · *DB design*
Aufbaubreite
Body width: 2550 mm

verstärkt nach · *reinforced acc. to* EN 283

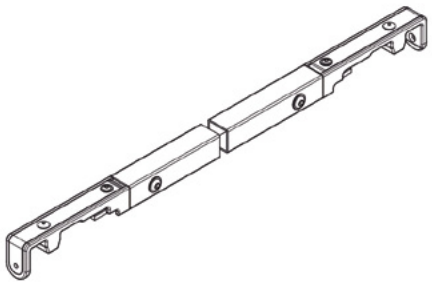

Pos. - **Edscha TS: 40 69 004 710**

ボウ BG 2550 CS-Eco DB（ねじ込み）
Bow BG 2550 CS-Eco DB (screwed)*

DB = 複合輸送に適し、ドイツ鉄道でテスト済み
DB = suitable for combined use and aproved by German Railways

別売品 サイドターポリンローラー · *Additional Accessories Standard*

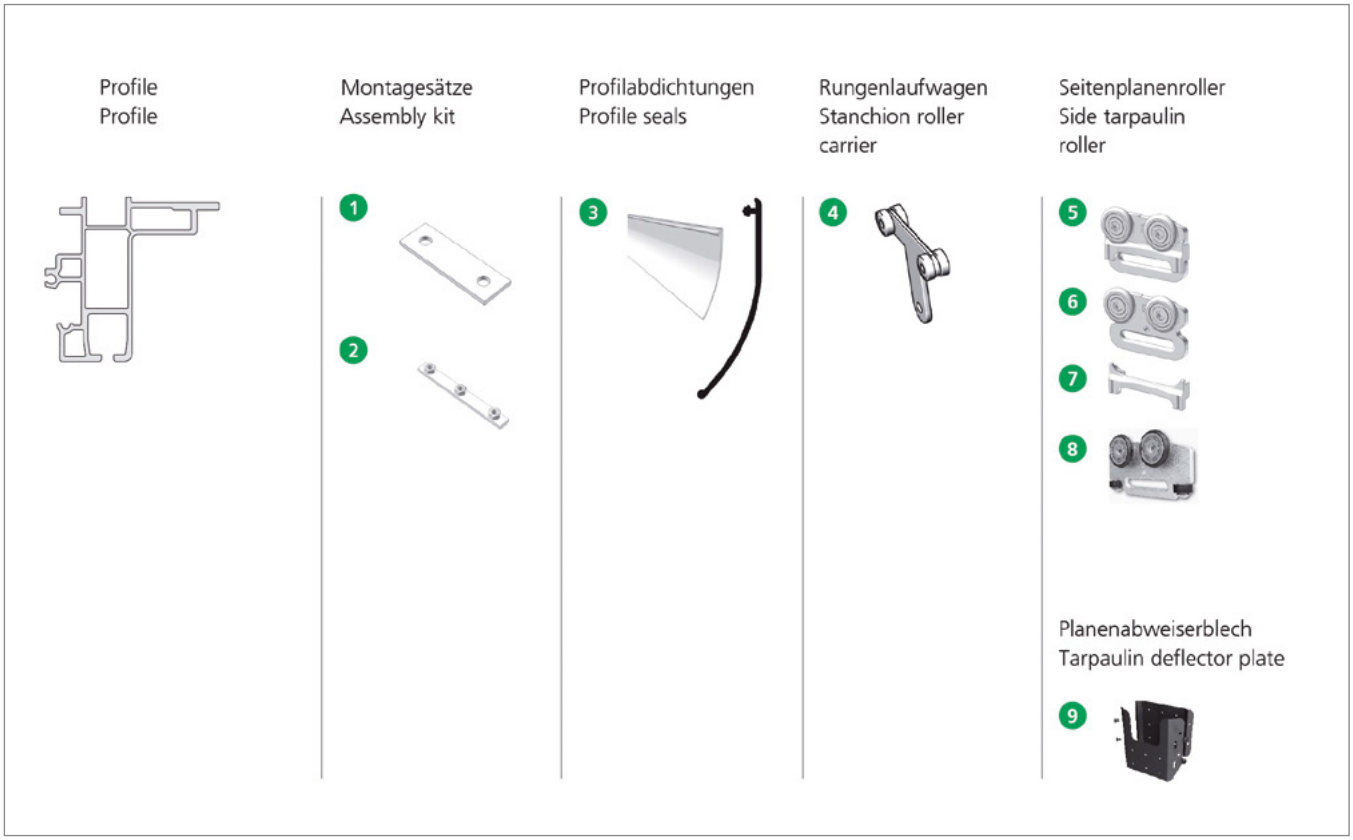

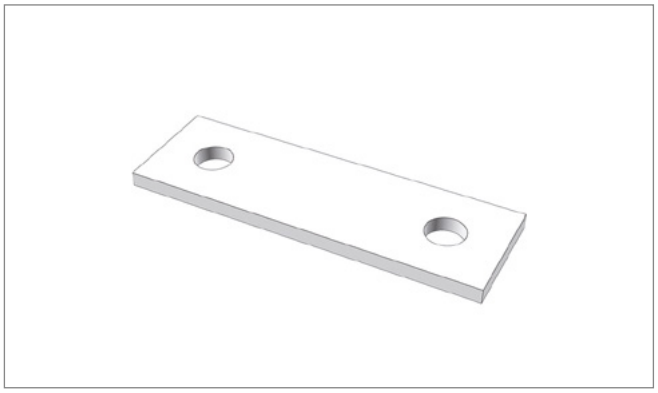

Pos. 1 **Edscha TS: 40 69 004 000**

ホルダー バルクヘッドフード; 0,09 kg

Holder front frame top; 0,09 kg

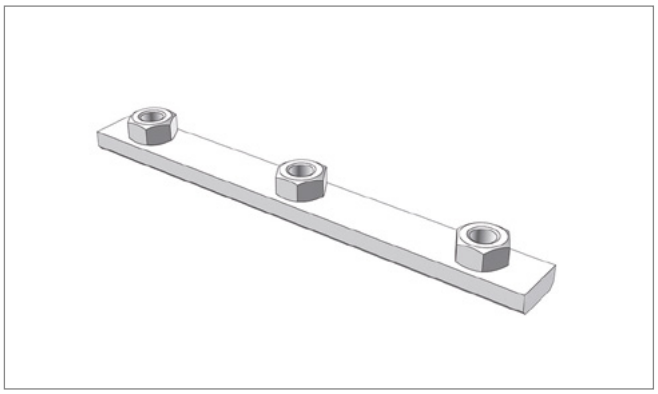

Pos. 2 **Edscha TS: 40 38 077 840**

クランプレール; 0,20 kg

Clamping strip; 0,20 kg

別売品 サイドターポリンローラー · *Additional Accessories Standard*

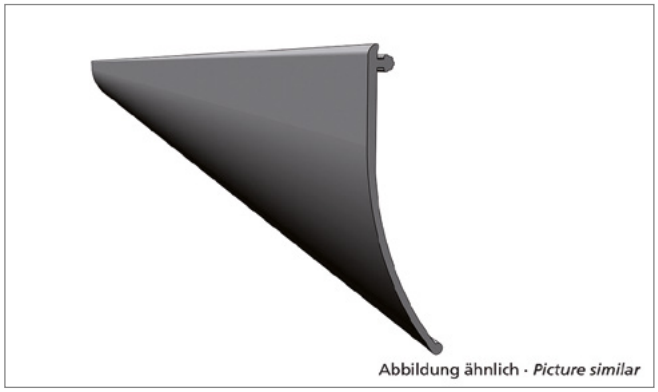

Pos. 3.1 **Edscha TS: 40 38 087 400**

プロファイルシーリング 13700 x 125 ブラック Standard（ロール）; 9,20 kg

PVC pelmet 13700 x 125 black Standard (roll); 9,20 kg

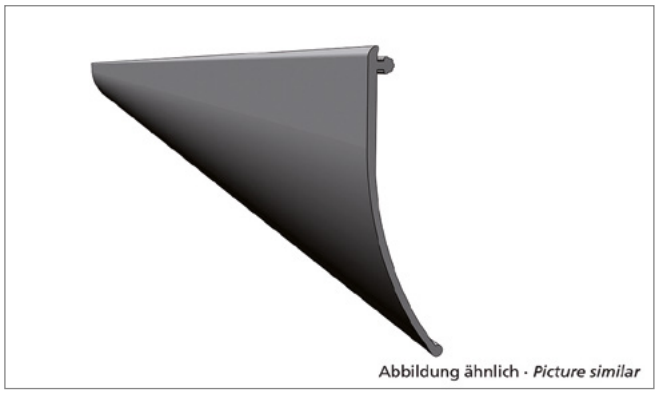

Pos. 3.2 **Edscha TS: 40 38 087 410**

プロファイルシーリング 18500 x 125 ブラック Standard（ロール）; 12,00 kg

PVC pelmet 18500 x 125 black Standard (roll); 12,00 kg

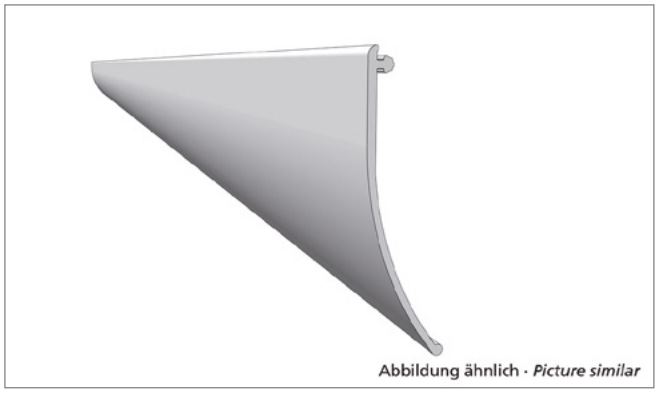

Pos. 3.3 **Edscha TS: 40 38 087 380**

プロファイルシーリング 13700 x 125 グレー Standard（ロール）; 8,18 kg

PVC pelmet 13700 x 125 grey Standard (roll); 8,18 kg

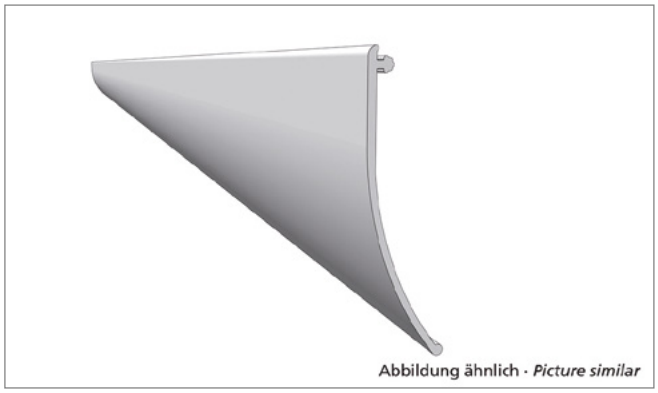

Pos. 3.4 **Edscha TS: 40 38 087 390**

プロファイルシーリング 18500 x 125 グレー Standard（ロール）; 11,80 kg

PVC pelmet 18500 x 125 grey Standard (roll); 11,80 kg

別売品 標準 · *Additional Accessories Standard*

Pos. 4 **Edscha TS: 40 38 048 420**

支柱キャリッジ Vol./Std/Univ.; 0,03 kg

Stanchion roller carrier Vol./Std/Univ.; 0,03 kg

Pos. 5 **Edscha TS: 40 38 085 800**

クリップ付きサイドターポリンシートローラー; 0,22 kg

Side tarpaulin roller with clip; 0,22 kg

Pos. 6 **Edscha TS: 40 38 085 810**

クリップなしサイドターポリンシートローラー; 0,20 kg

Side tarpaulin roller without clip; 0,20 kg

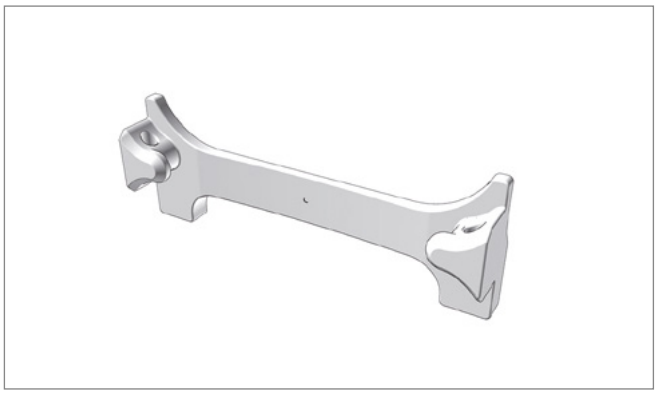

Pos. 7 **Edscha TS: 41 38 079 750**

プラスチック製クリップ（100個）; 0,60 kg

Plastic-Clip (100 pcs.); 0,60 kg

別売品 標準 · *Additional Accessories Standard*

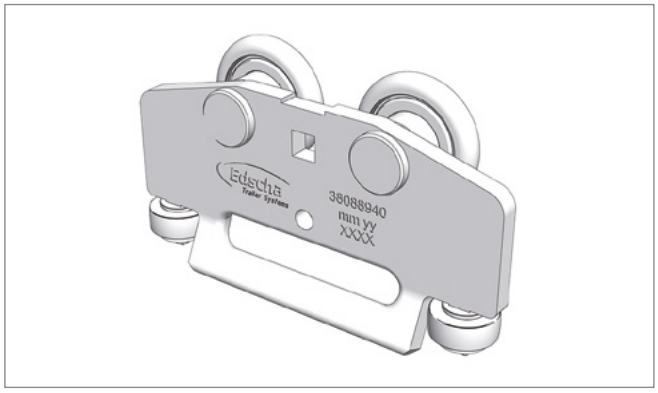

Pos. 8 **Edscha TS: 40 38 088 940**

サイドターポリンシートローラー SPR-4; 0,24 kg

Side tarpaulin roller SPR-4; 0,24 kg

Pos. 9 **Edscha TS: 40 69 003 150**

支柱用ターポリンシートデフレクタープレート（キット）; 1,00 kg

Tarpaulin deflector plate (kit); 1,00 kg

別売品 標準 · *Additional Accessories Volume*

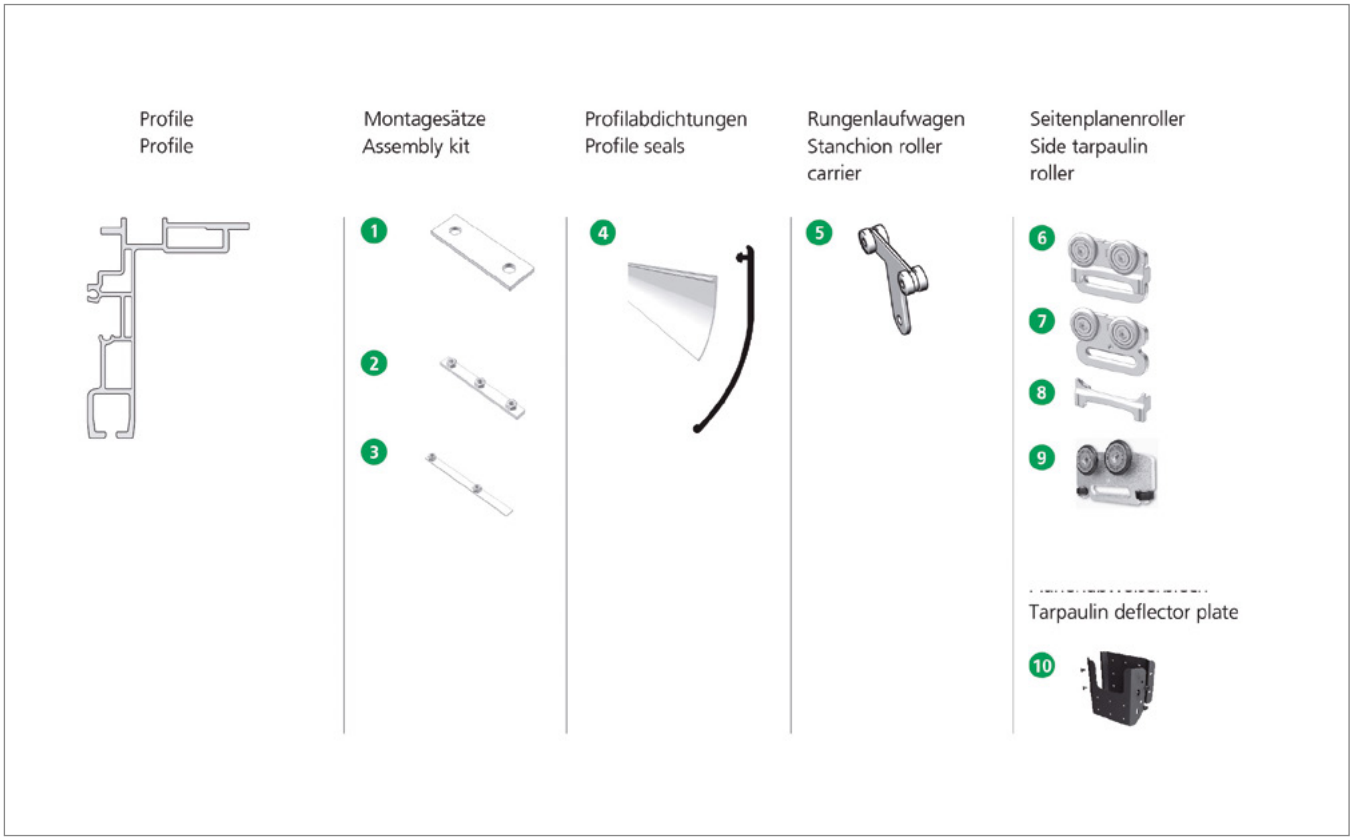

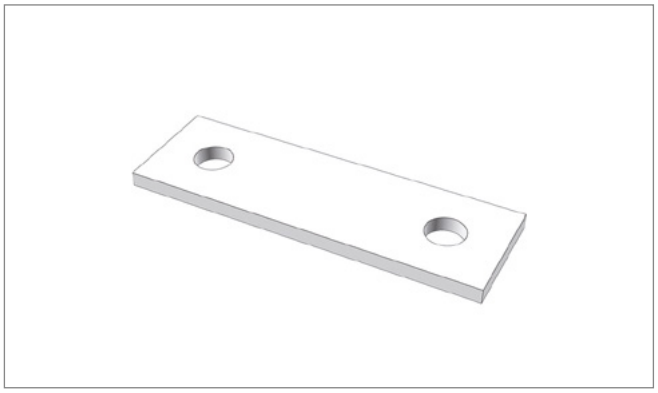

Pos. 1 **Edscha TS: 40 69 004 000**

ホルダー バルクヘッドフード; 0,09 kg

Holder front frame top; 0,09 kg

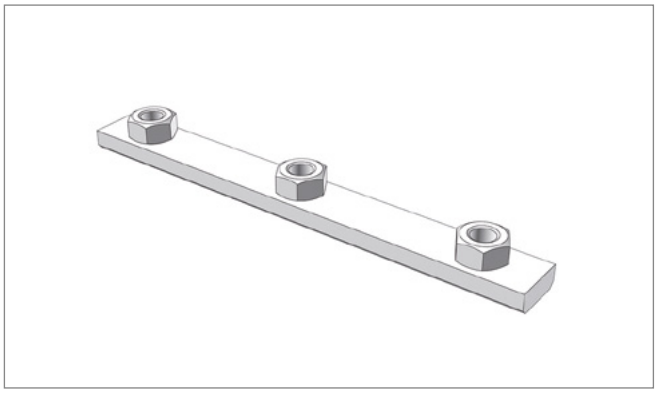

Pos. 2 **Edscha TS: 40 38 077 840**

クランプレール; 0,20 kg

Clamping strip; 0,20 kg

別売品 標準 · *Additional Accessories Volume*

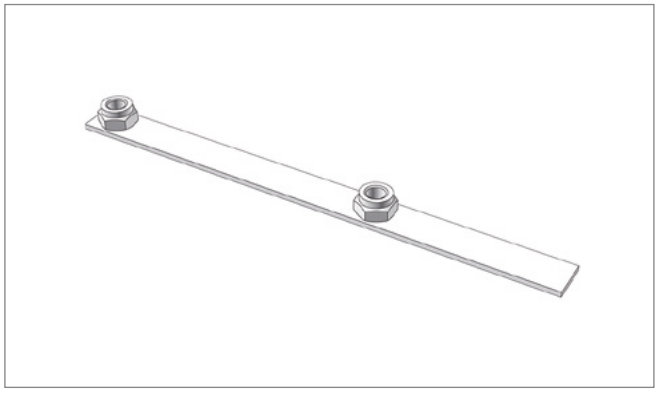

Pos. 3 **Edscha TS: 40 69 002 130**

クランプレール; 0,10 kg

Clamping strip; 0,10 kg

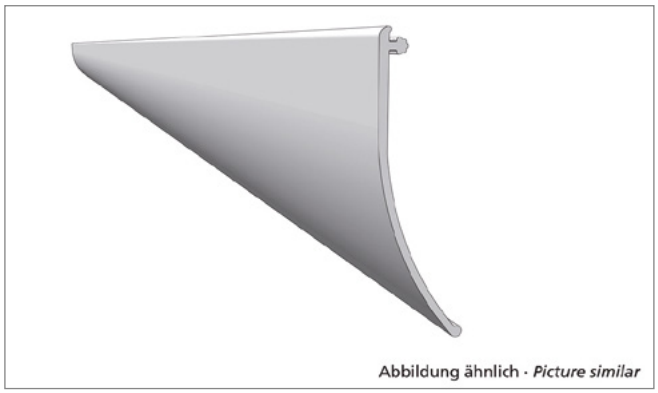

Pos. 4.1 **Edscha TS: 40 38 087 340**

プロファイルシーリング 13700 x 110 グレー Volume（ロール）; 7,20 kg

PVC pelmet 13700 x 110 grey Volume (roll); 7,20 kg

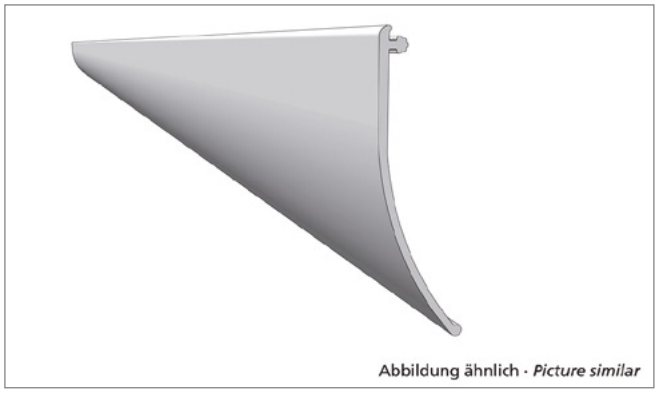

Pos. 4.2 **Edscha TS: 40 38 087 350**

プロファイルシーリング 18500 x 110 グレー Volume（ロール）; 10,60 kg

PVC pelmet 18500 x 110 grey Volume (roll); 10,60 kg

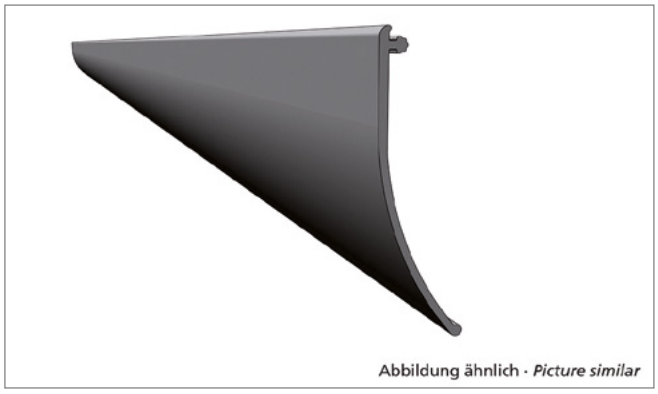

Pos. 4.3 **Edscha TS: 40 38 087 360**

プロファイルシーリング 13700 x 110 ブラック Volume（ロール）; 7,60 kg

PVC pelmet 13700 x 110 black side connection (roll); 7,60 kg

別売アクセサリ容量 · *Additional Accessories Volume*

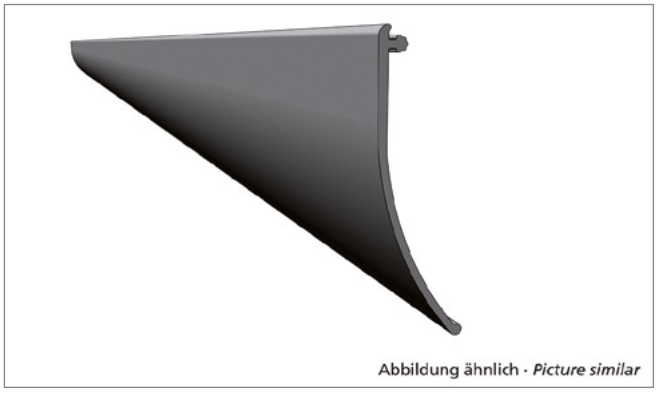

Pos. 4.4 **Edscha TS: 40 38 087 370**

プロファイルシーリング 18500 x 110 ブラック Volume（ロール）; 10,60 kg

PVC pelmet 18500 x 110 black Volume (roll); 10,60 kg

Pos. 5 **Edscha TS: 40 38 048 420**

支柱キャリッジ Vol./Std/Univ.; 0,03 kg

Stanchion roller carrier Vol./Std/Univ.; 0,03 kg

Pos. 6 **Edscha TS: 40 38 085 800**

クリップ付きサイドターポリンシートローラー; 0,22 kg

Side tarpaulin roller with clip; 0,22 kg

Pos. 7 **Edscha TS: 40 38 085 810**

クリップなしサイドターポリンシートローラー; 0,20 kg

Side tarpaulin roller without clip; 0,20 kg

別売アクセサリ容量 · *Additional Accessories Volume*

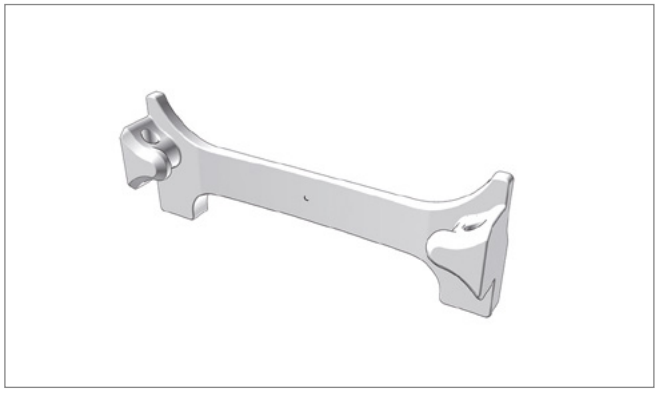

Pos. 8 **Edscha TS: 41 38 079 750**

プラスチック製クリップ（100個）; 0,60 kg

Plastic-Clip (100 pcs.); 0,60 kg

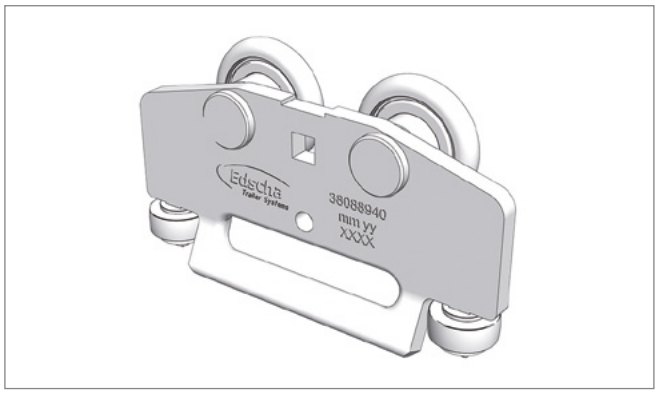

Pos. 9 **Edscha TS: 40 38 088 940**

サイドターポリンシートローラー SPR-4; 0,24 kg

Side tarpaulin roller SPR-4; 0,24 kg

Pos. 10 **Edscha TS: 40 69 003 150**

支柱用ターポリンシートデフレクタープレート（キット）; 1,00 kg

Tarpaulin deflector plate (kit); 1,00 kg

別売アクセサリ容量 · *Additional Accessories Universal*

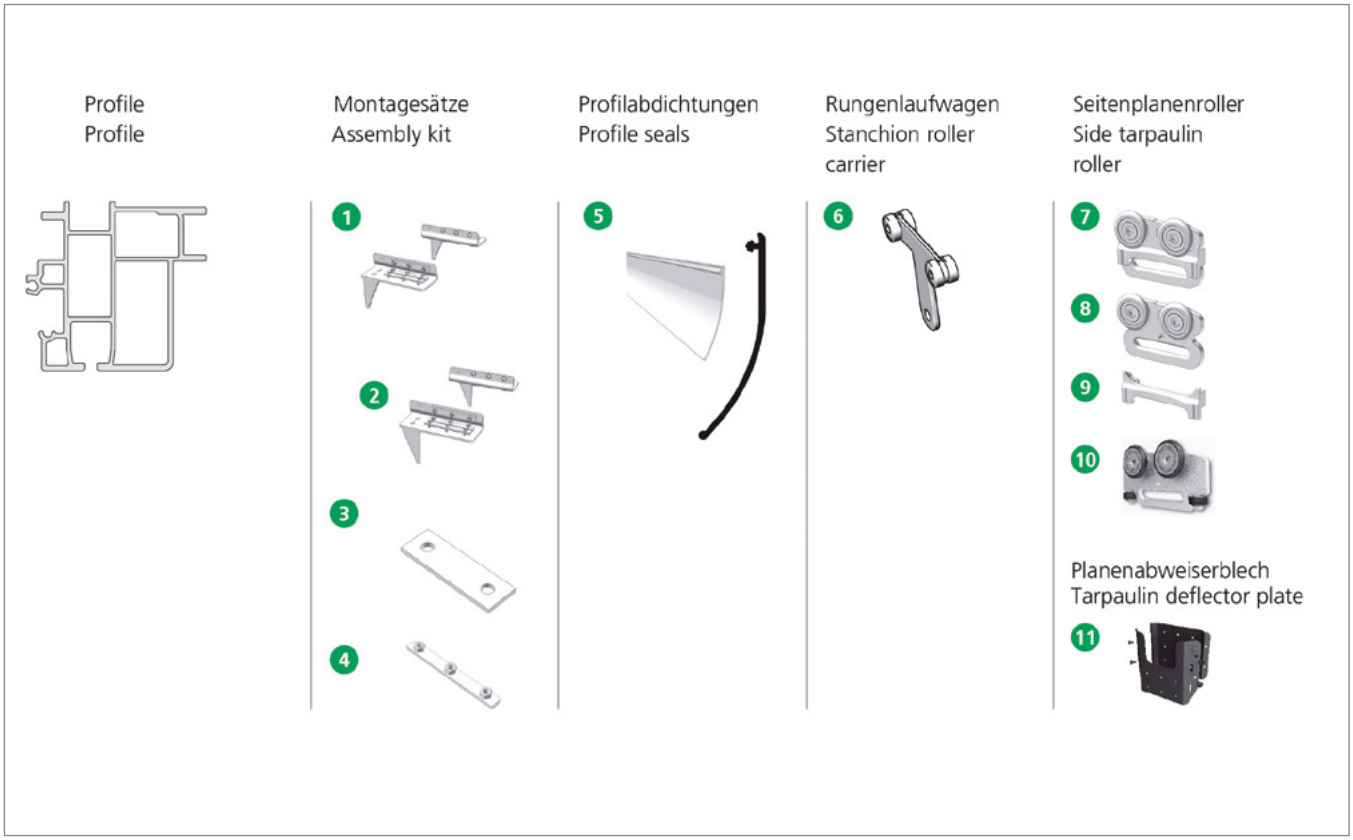

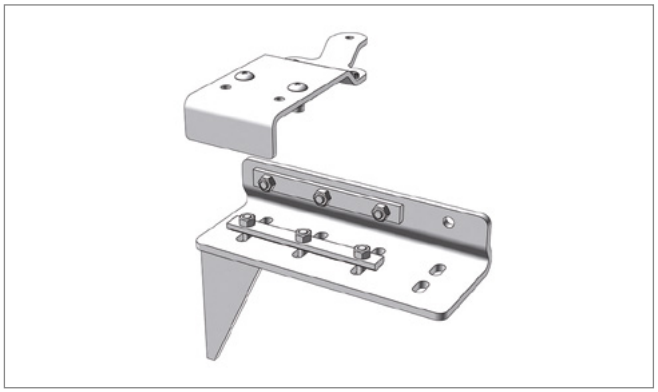

Pos. 1 **Edscha TS: 40 69 000 110**

アセンブリキット Universal、前; 10,95 kg

Assembly kit CS Universal front; 10,95 kg

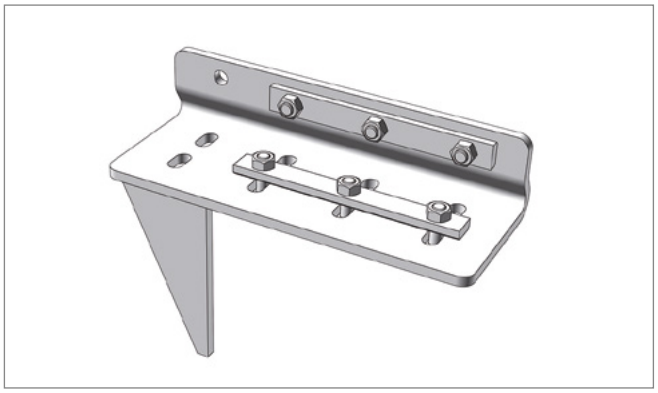

Pos. 2 **Edscha TS: 40 69 000 120**

アセンブリキット Universal、後; 8,10 kg

Assembly kit CS Universal rear; 8,10 kg

別売アクセサリ容量 · *Additional Accessories Universal*

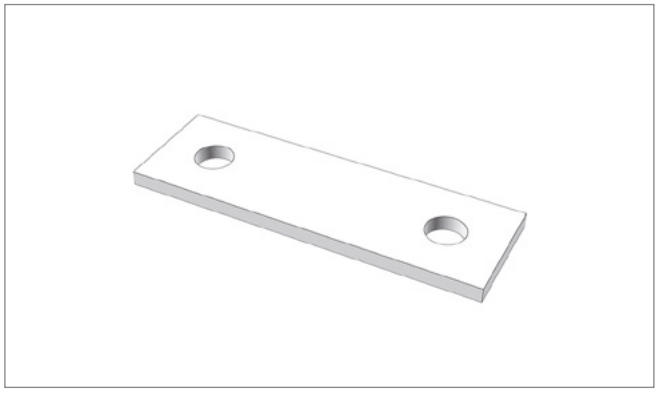

Pos. 3 **Edscha TS: 40 69 004 000**

ホルダー バルクヘッドフード; 0,09 kg

Holder front frame top; 0,09 kg

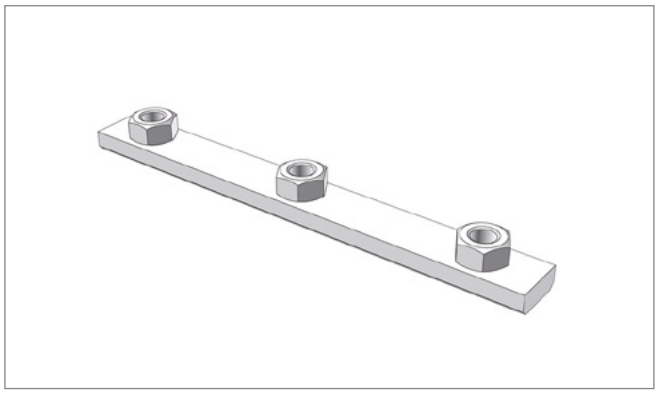

Pos. 4 **Edscha TS: 40 38 077 840**

クランプレール; 0,20 kg

Clamping strip; 0,20 kg

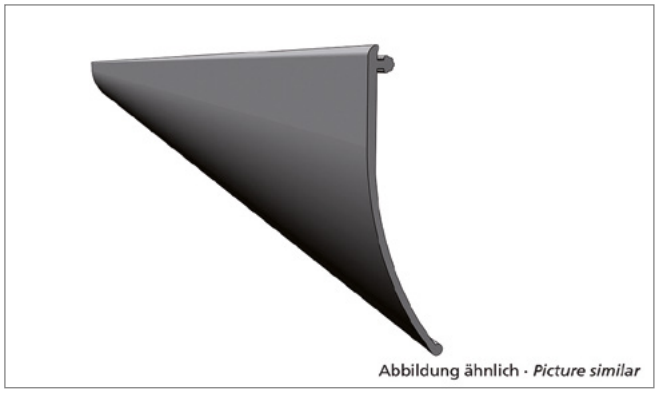

Pos. 5.1 **Edscha TS: 40 38 087 400**

プロファイルシーリング 13700 x 125 ブラック Standard（ロール）; 9,20 kg

PVC pelmet 13700 x 125 black Standard (roll); 9,20 kg

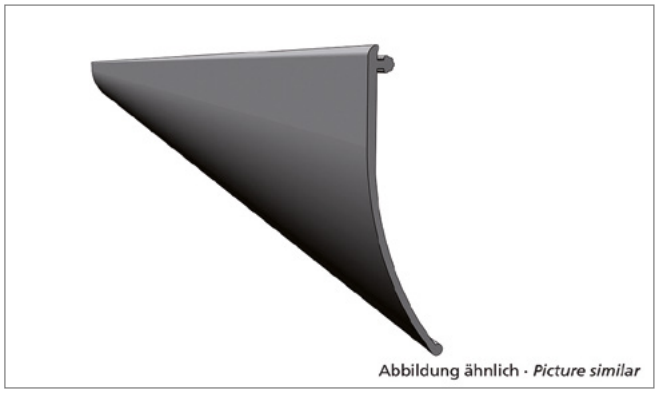

Pos. 5.2 **Edscha TS: 40 38 087 410**

プロファイルシーリング 18500 x 125 ブラック Standard（ロール）; 12,00 kg

PVC pelmet 18500 x 125 black Standard (roll); 12,00 kg

別売アクセサリー ユニバーサル · *Additional Accessories Universal*

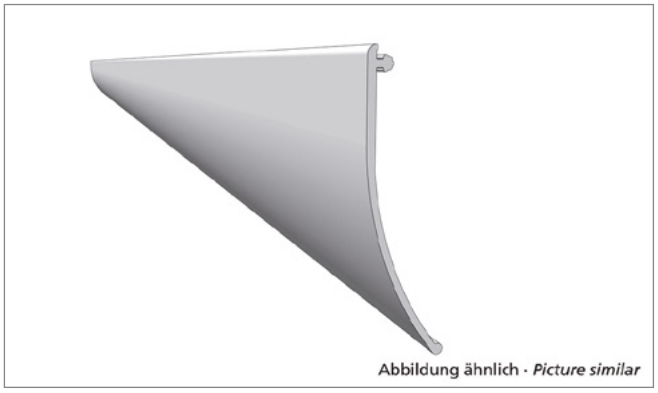

Pos. 5.3 **Edscha TS: 40 38 087 380**

プロファイルシーリング 13700 x 125 グレー Standard（ロール）; 8,18 kg

PVC pelmet 13700 x 125 grey Standard (roll); 8,18 kg

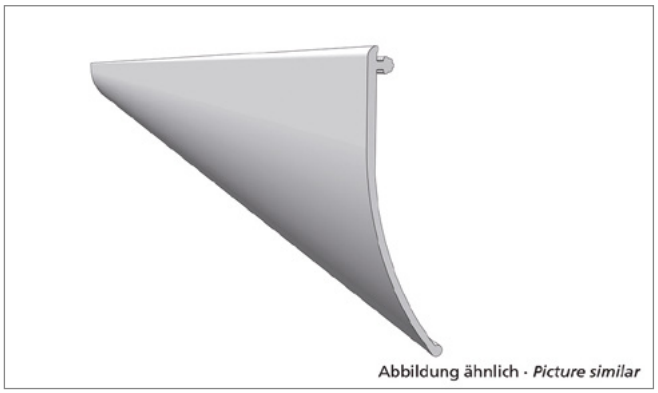

Pos. 5.4 **Edscha TS: 40 38 087 390**

プロファイルシーリング 18500 x 125 グレー Standard（ロール）; 11,80 kg

PVC pelmet 18500 x 125 grey Standard (roll); 11,80 kg

Pos. 6 **Edscha TS: 40 38 048 420**

支柱キャリッジ Vol./Std/Univ.; 0,03 kg

Stanchion roller carrier Vol./Std/Univ.; 0,03 kg

Pos. 7 **Edscha TS: 40 38 085 800**

クリップ付きサイドターポリンシートローラー; 0,22 kg

Side tarpaulin roller with clip; 0,22 kg

別売アクセサリー ユニバーサル · *Additional Accessories Universal*

Pos. 8 **Edscha TS: 40 38 085 810**

クリップなしサイドターポリンシートローラー; 0,20 kg

Side tarpaulin roller without clip; 0,20 kg

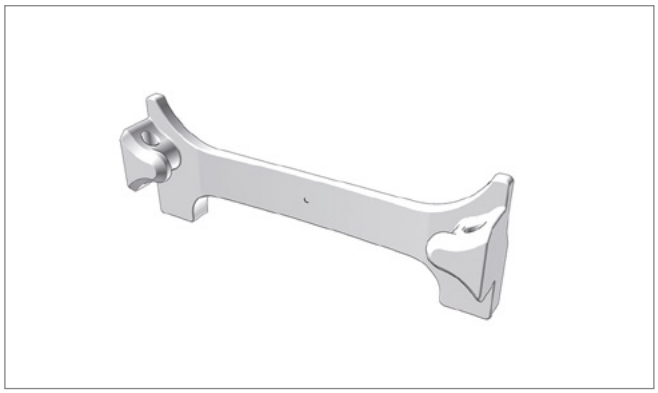

Pos. 9 **Edscha TS: 41 38 079 750**

プラスチック製クリップ（100個）; 0,60 kg

Plastic-Clip (100 pcs.); 0,60 kg

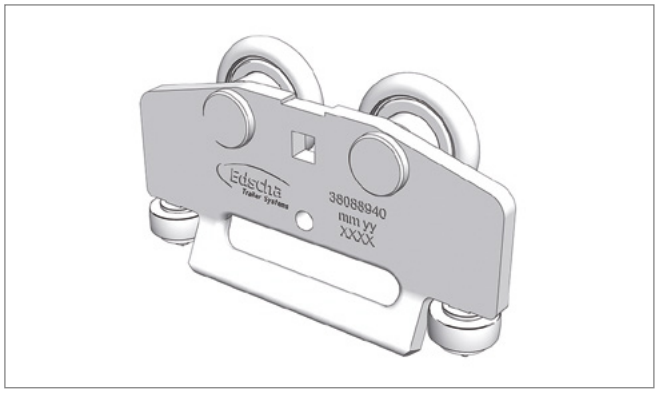

Pos. 10 **Edscha TS: 40 38 088 940**

サイドターポリンシートローラー SPR-4; 0,24 kg

Side tarpaulin roller SPR-4; 0,24 kg

Pos. 11 **Edscha TS: 40 69 003 150**

支柱用ターポリンシートデフレクタープレート（キット）; 1,00 kg

Tarpaulin deflector plate (kit); 1,00 kg

別売アクセサリー ユニバーサル・クラシック · *Additional Accessories Universal Classic*

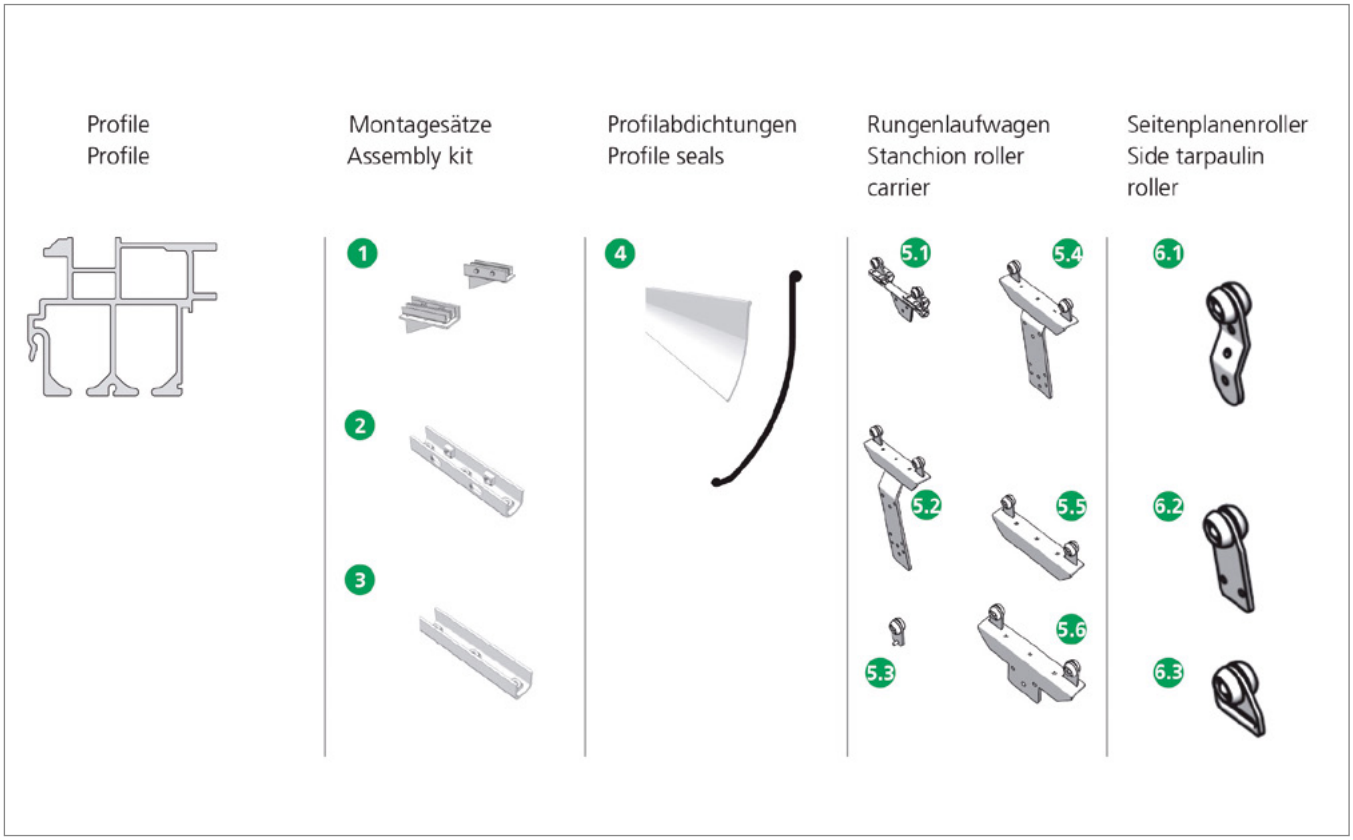

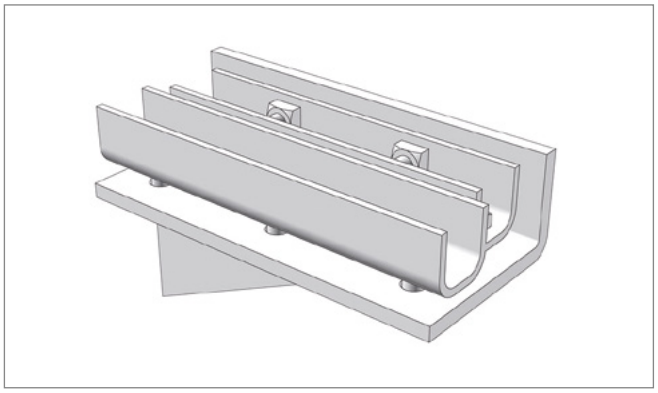

Pos. 1 **Edscha TS: 40 38 029 750**

Universal Classicアセンブリキット、フロント＆リア; 8,00 kg

Assembly kit CS Universal Classic front & rear; 8,00 kg

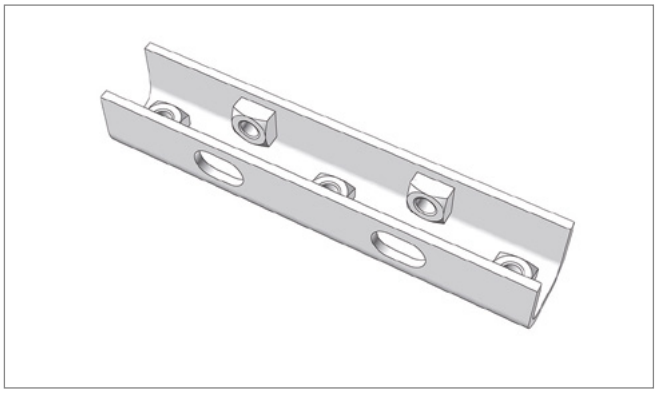

Pos. 2 **Edscha TS: 40 38 029 740**

5孔クランププロファイル; 0,78 kg

clamping profile 5 hole; 0,78 kg

別売アクセサリー ユニバーサル・クラシック · *Additional Accessories Universal Classic*

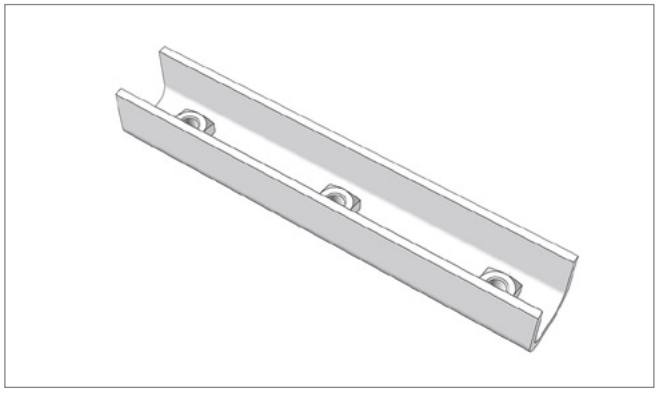

Pos. 3 **Edscha TS: 40 38 031 510**

クランプレール; 0,55 kg

Clamping strip; 0,55 kg

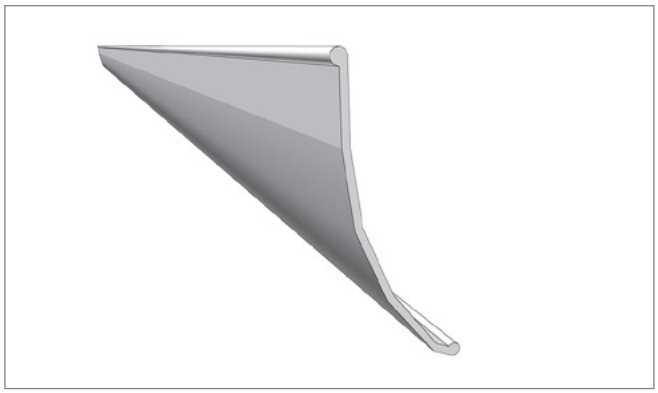

Pos. 4.1 **Edscha TS: 40 38 087 420**

プロファイルシーリング 33000 x 120 グレー Universal Classic（ロール）; 21,60 kg

PVC pelmet 33000 x 120 grey Universal Classic (roll); 21,60 kg

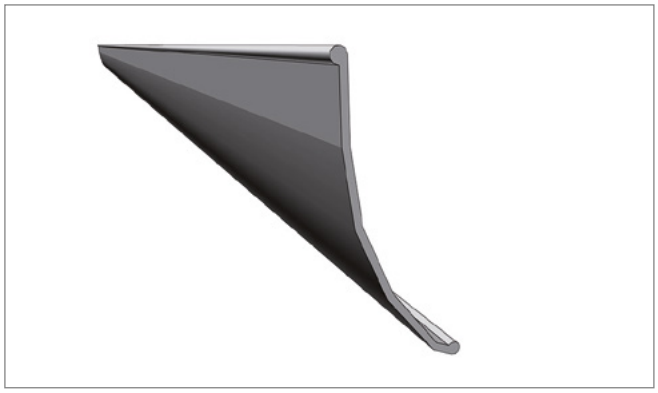

Pos. 4.2 **Edscha TS: 40 38 087 440**

プロファイルシーリング 33000 x 120 ブラック Universal Classic（ロール）; 16,80 kg

PVC pelmet 33000 x 120 black Universal Classic (roll); 16,80 kg

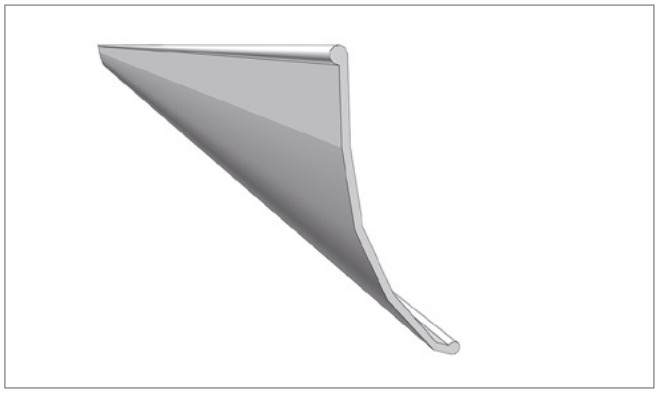

Pos. 4.3 **Edscha TS: 40 38 087 430**

プロファイルシーリング 14000 x 120 グレー Universal Classic（ロール）; 6,60 kg

PVC pelmet 14000 x 120 grey Universal Classic (roll); 6,60 kg

別売アクセサリー ユニバーサル・クラシック · *Additional Accessories Universal Classic*

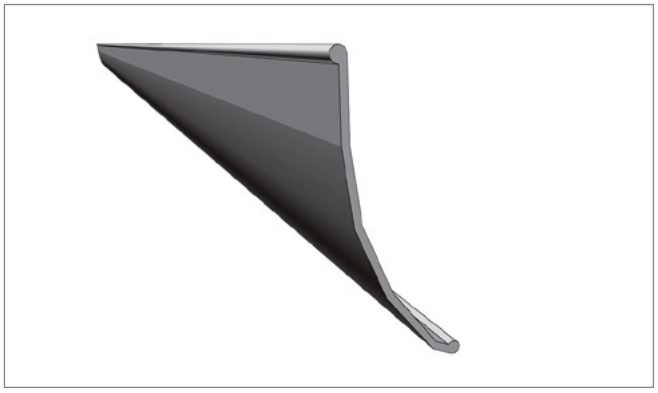

Pos. 4.4 **Edscha TS: 40 38 087 450**

プロファイルシーリング 14000 x 120 ブラック Universal Classic（ロール）; 7,20 kg

PVC pelmet 14000 x 120 black Universal Classic (roll); 7,20 kg

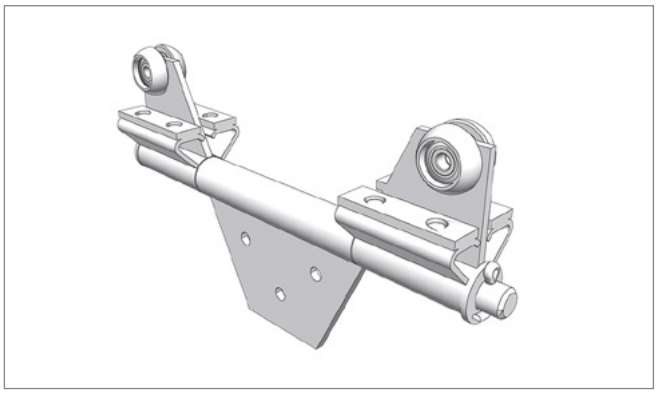

Pos. 5.1 **Edscha TS: 40 38 025 390**

支柱キャリッジ 回転式; 2,79 kg

Stanchion roller carriage rotatable; 2,79 kg

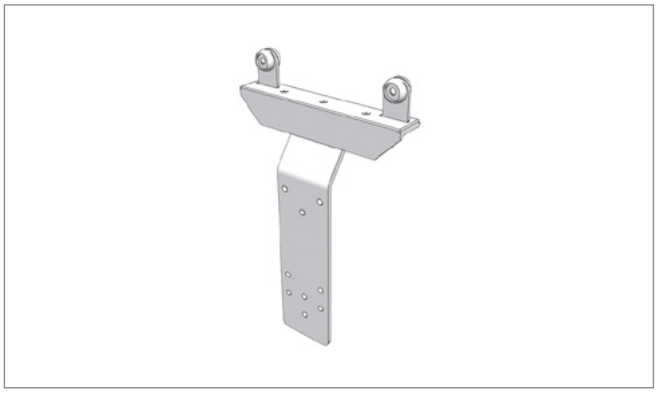

Pos. 5.2 **Edscha TS: 40 38 032 400**

支柱キャリッジ（防水シートローラー 40 38 031 360 専用）; 3,89 kg

Stanchion roller carrier (to be used with curtain roller 40 38 031 360 only); 3,89 kg

Pos. 5.3 **Edscha TS: 40 38 030 450**

支柱キャリッジ 回転式; 0,17 kg

Stanchion roller carriage rotatable; 0,17 kg

別売アクセサリー ユニバーサル・クラシック · *Additional Accessories Universal Classic*

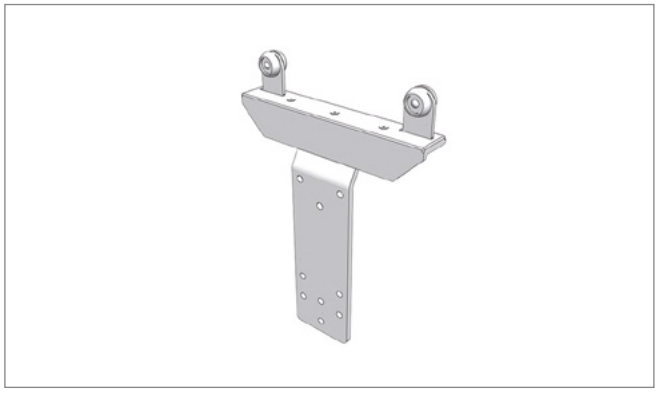

Pos. 5.4 **Edscha TS: 40 38 031 490**

支柱キャリッジ; 3,61 kg

Stanchion roller carrier; 3,61 kg

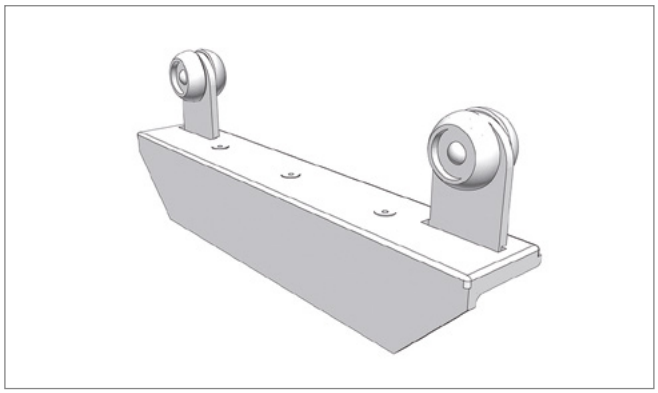

Pos. 5.5 **Edscha TS: 40 38 032 100**

支柱キャリッジ; 1,47 kg

Stanchion roller carrier; 1,47 kg

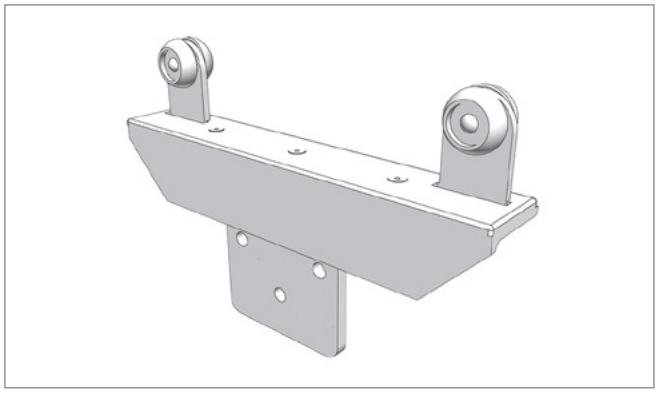

Pos. 5.6 **Edscha TS: 40 38 031 950**

支柱キャリッジ; 1,97 kg

Stanchion roller carrier; 1,97 kg

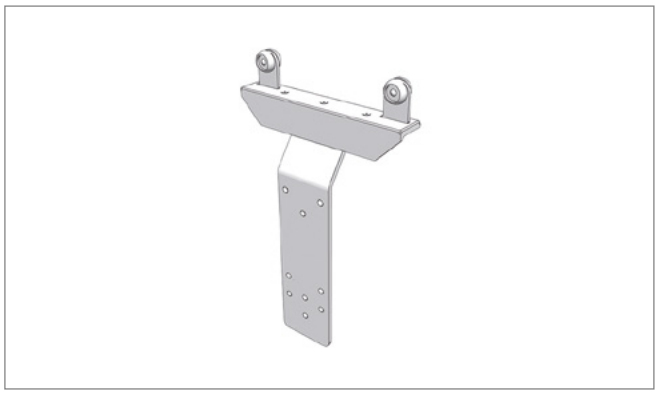

Pos. 6.1 **Edscha TS: 40 38 032 400**

支柱キャリッジ（防水シートローラー 40 38 031 360 専用）; 3,89 kg

Stanchion roller carrier (to be used with curtain roller 40 38 031 360 only); 3,89 kg

別売アクセサリー ユニバーサル・クラシック · *Additional Accessories Universal Classic*

Pos. 6.2 **Edscha TS: 40 00 083 006**

サイドターポリンシートローラー ストレート; 0,23 kg

Side tarpaulin roller straight; 0,23 kg

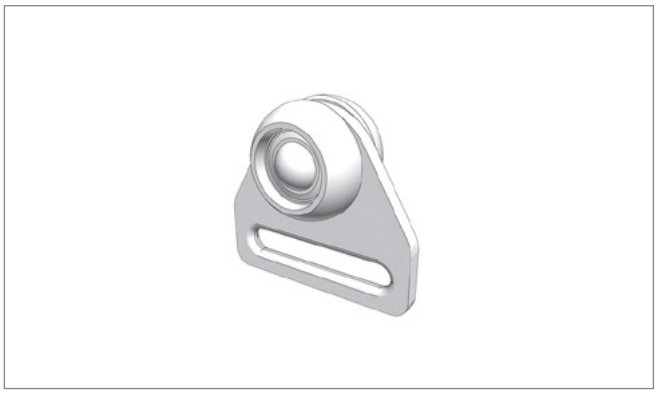

Pos. 6.3 **Edscha TS: 40 00 032 336**

ベルトローラー; 0,16 kg

Belt roller; 0,16 kg

別売アクセサリー ユニバーサル・クラシック · *Additional Accessories side tarpaulin roller*

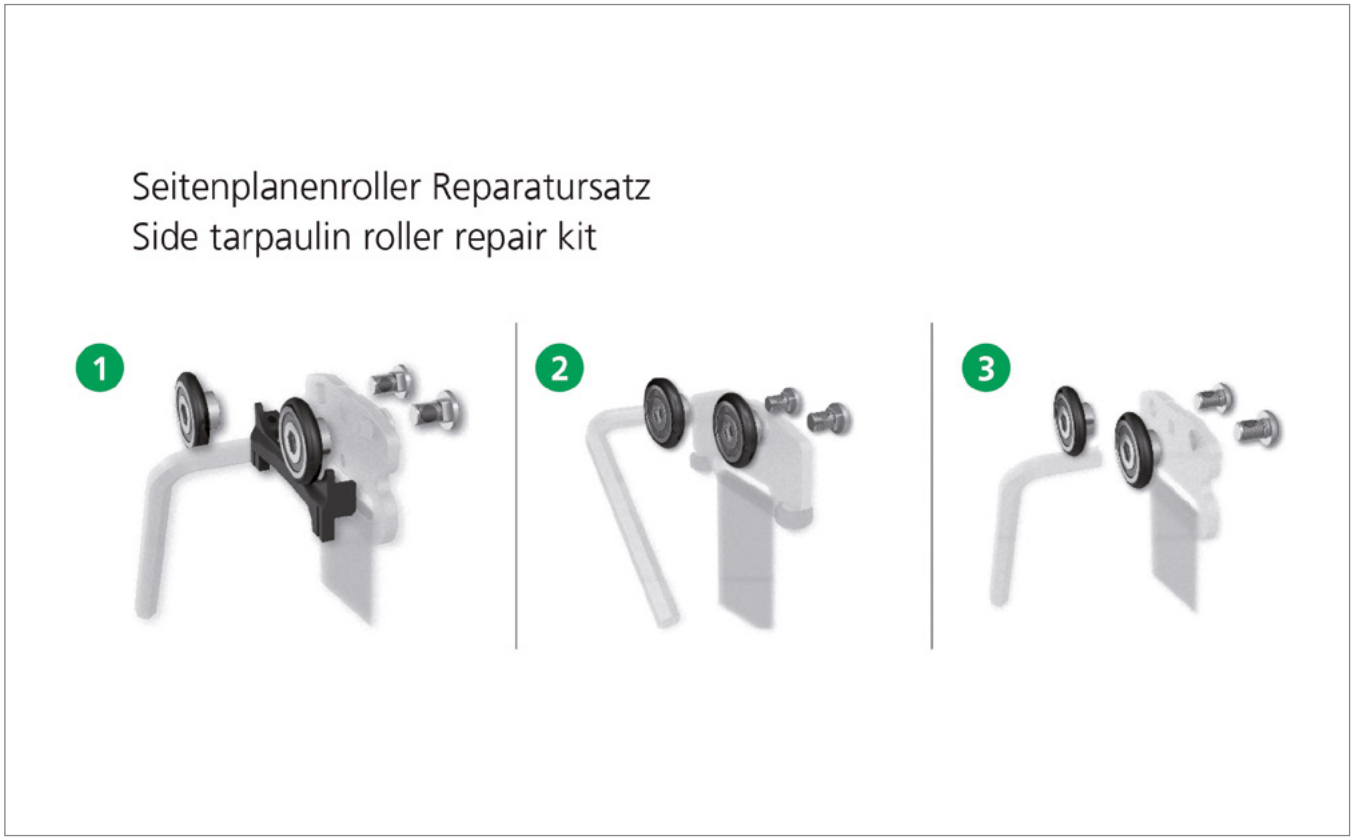

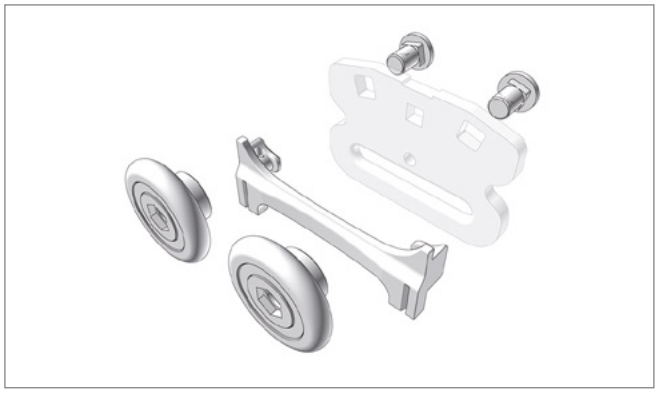

Pos. 1 **Edscha TS: 40 38 083 970**

修理キット クリップ付きサイドターポリンシートローラー Standard（TIR対応）; 0,10 kg

Repairkit side tarpaulin roller Standard (TIR capable) with clip; 0,10 kg

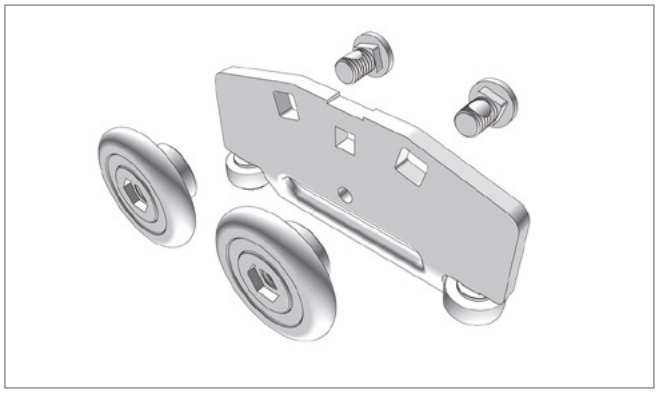

Pos. 2 **Edscha TS: 40 38 090 970**

修理キット サイドターポリンシートローラー SPR-4（TIR対応）; 0,10 kg

Repairkit side tarpaulin roller SPR-4 (TIR capable); 0,10 kg

別売アクセサリー ユニバーサル・クラシック · *Additional Accessories side tarpaulin roller*

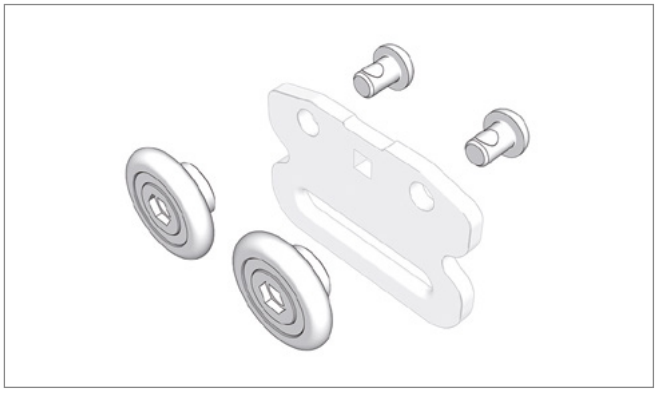

Pos. 3 **Edscha TS: 40 38 083 960**

プラスチックローラー付きサイドターポリンシートローラー 修理キット（丸孔用基板バージョンはTIR非対応）; 0,09 kg

Side trapaulin roller repair kit with plastic-roller (Baseplate version for cylindrical hole shape not TIR capable); 0,09 kg

CS-ECO II

(2330 XXXX)

その他の情報およびヘルプ · *Further information and help*

インストラクション · *Manual*

取扱説明書 CS-ECO II、25言語

User Manual CS-ECO II, 25 languages

インストラクション · *Manual*

組立手順書 CS-ECO II, ドイツ語-英語

Assembly Instructions CS-ECO II, german-english

インストラクション · *Manual*

リペアマニュアル CS-ECO II, ドイツ語-英語

Repairing Instructions CS-ECO II, german-english

本製品に関する詳細な情報およびヘルプは、当社ウェブサイト内のダウンロードエリアなどでご覧いただけます。

Further information on this product as well as help is available on our website, e.g. in the download area.

www.EdschaTS.com

屋根構造 · *Roof Structure*

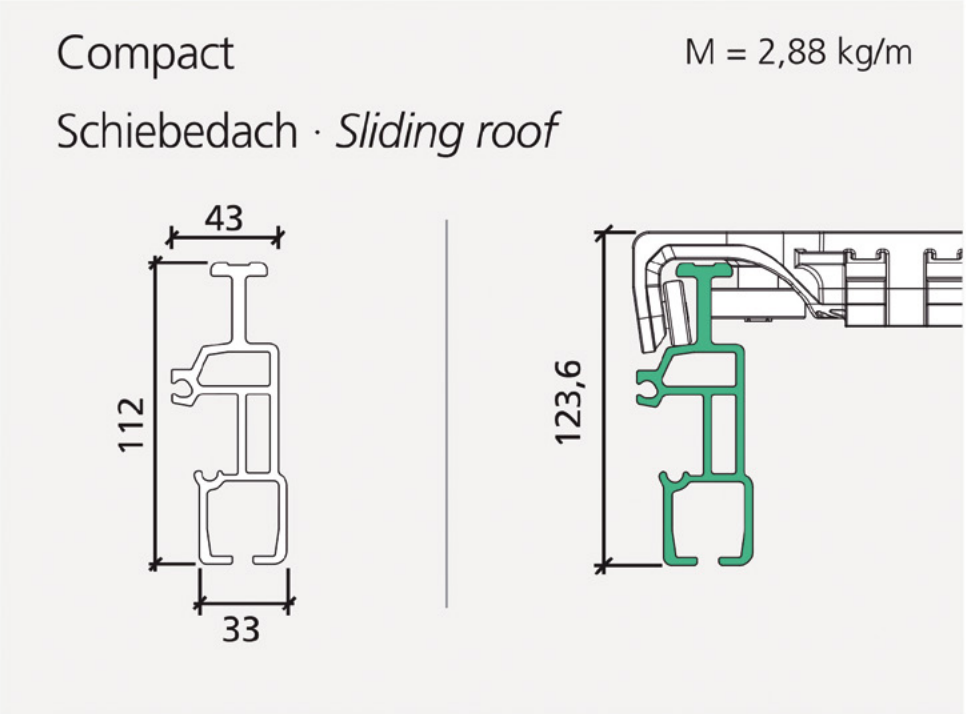

エクステンションコンポーネント
Components

概要 · *Overview Compact Sliding Roof*

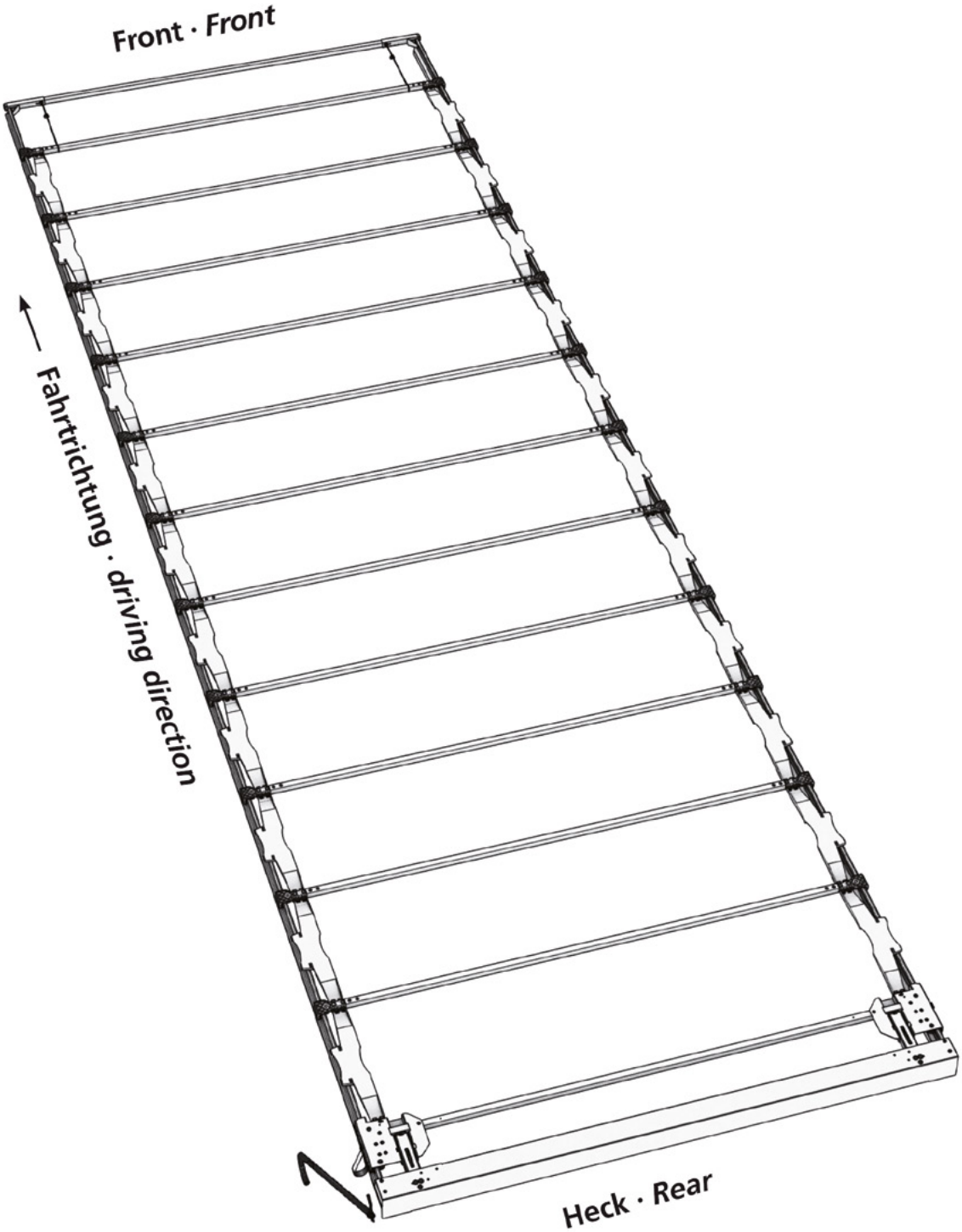

スペアパーツテール · *Spare parts rear*

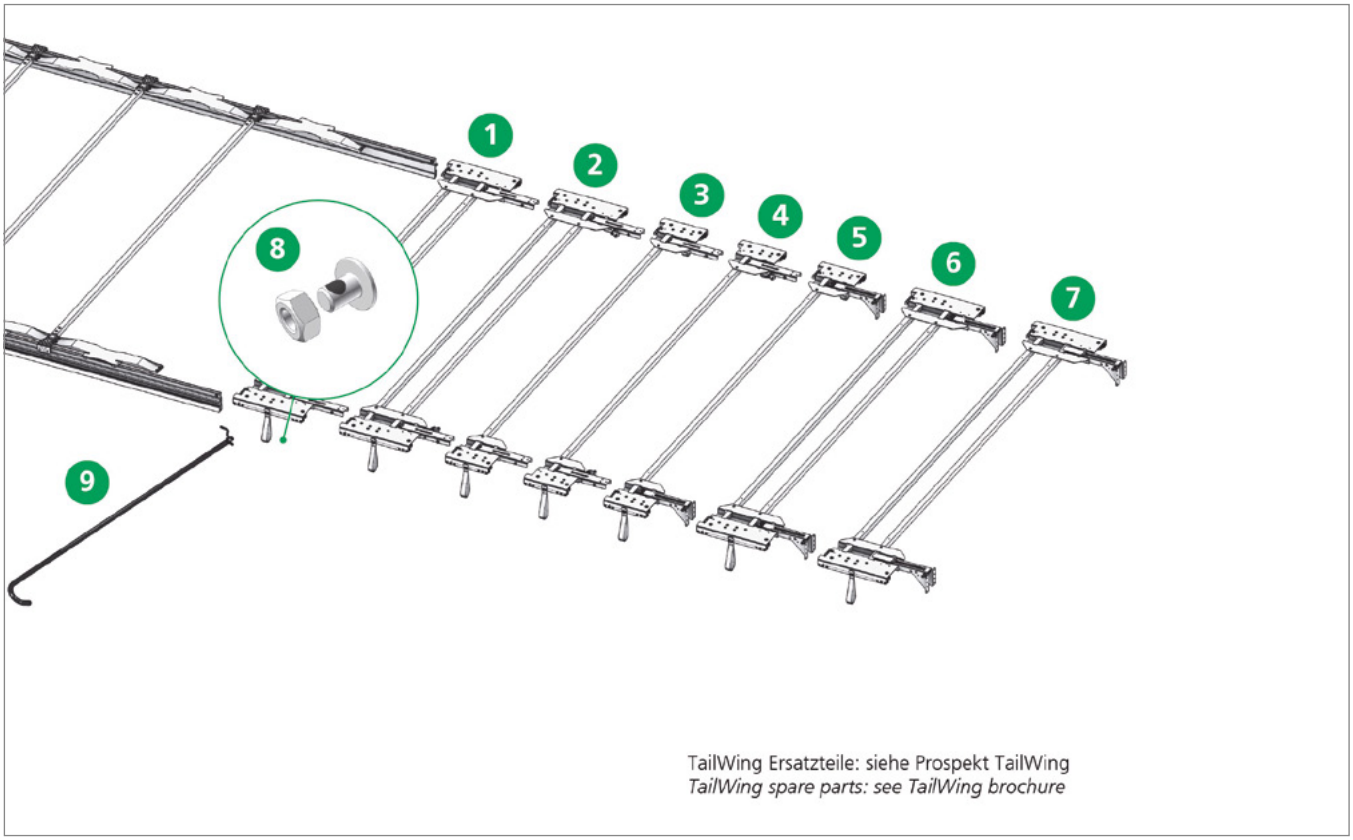

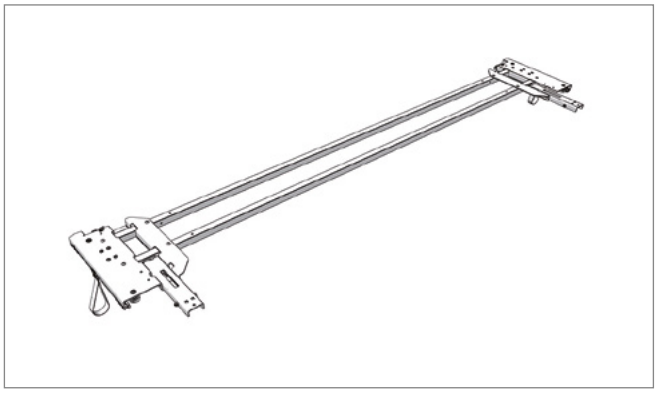

Pos. 1 **Edscha TS: 40 69 010 900**

エンドキャリッジ VP Standard 2550（各側につき1 x 700 N）; 19,68 kg

End carriage VP Standard 2550 (1 x 700 N per side); 19,68 kg

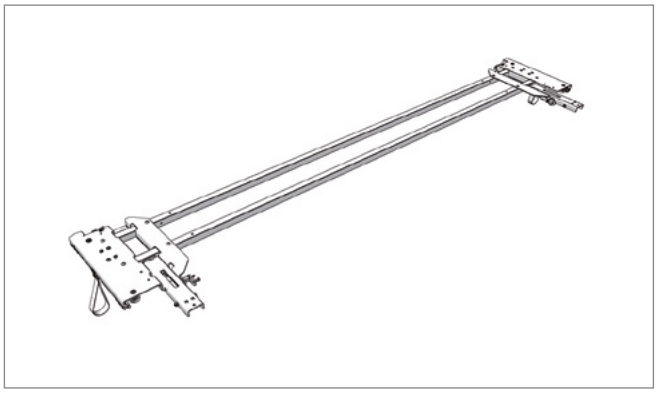

Pos. 2 **Edscha TS: 40 69 011 790**

ロック付きエンドキャリッジ VP Standard 2550（各側につき1 x 700 N）; 20,16 kg

End carriage VP Standard 2550 (1 x 700 N per side) with locking assembly; 20,16 kg

スペアパーツテール · *Spare parts rear*

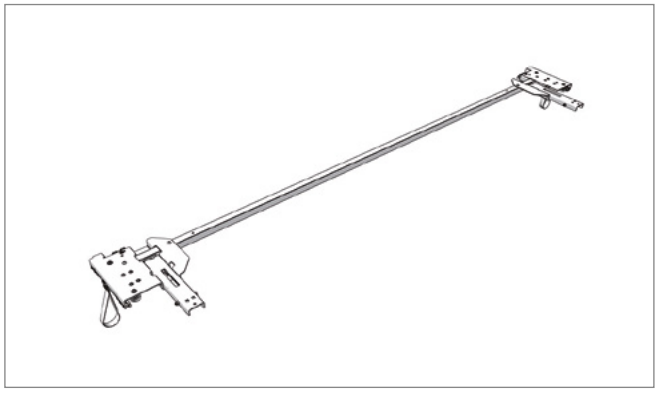

Pos. 3 **Edscha TS: 40 69 011 010**

エンドキャリッジ Small 2550; 12,24 kg

End carriage small 2550; 12,24 kg

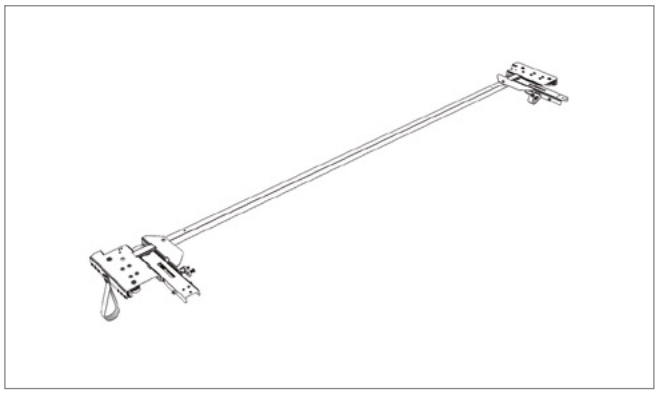

Pos. 4 **Edscha TS: 40 69 011 720**

ロック付きエンドキャリッジ Small 2550; 12,72 kg

End carriage small 2550 with locking assembly; 12,72 kg

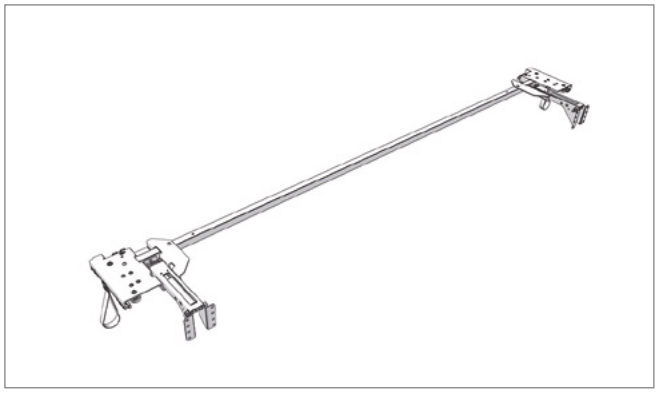

Pos. 5 **Edscha TS: 40 69 011 020**

TailWing 400-700用エンドキャリッジ Small; 13,23 kg

End carriage small for TailWing 400-700; 13,23 kg

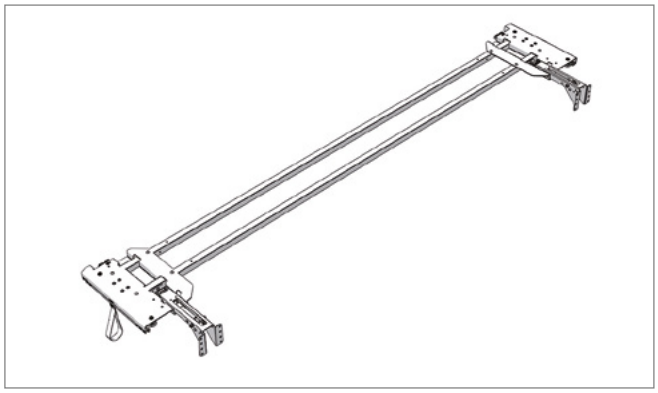

Pos. 6 **Edscha TS: 40 69 010 910**

TailWing 400-900用エンドキャリッジ; 20,66 kg

End carriage for TailWing 400-900; 20,66 kg

スペアパーツテール · *Spare parts rear*

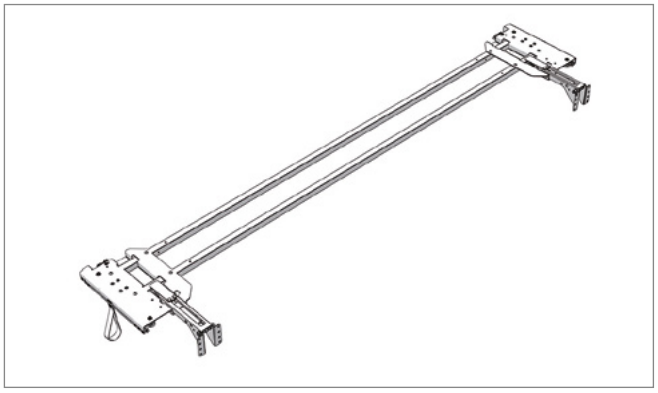

Pos. 7 **Edscha TS: 40 69 010 920**

TailWing 901-1200用エンドキャリッジ; 20,70 kg

End carriage for TailWing 901-1200; 20,70 kg

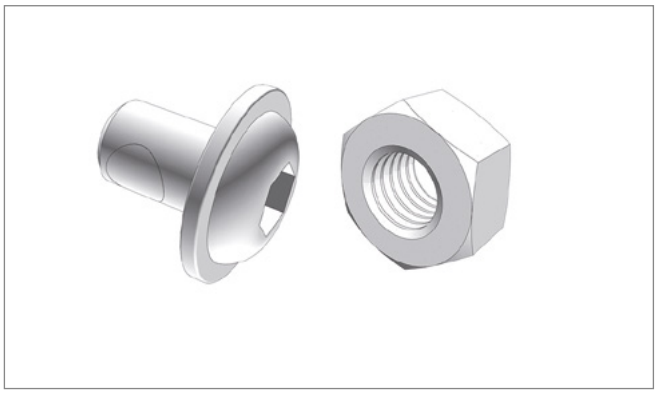

Pos. 8 **Edscha TS: 40 38 068 440**

修理キット 転落防止; 0,00 kg

Repairkit Roll-off safety; 0,00 kg

Pos. 9 **Edscha TS: 40 38 062 430**

タイロッド; 4,00 kg

Tie rod; 4,00 kg

スペアパーツテール · *Spare parts rear*

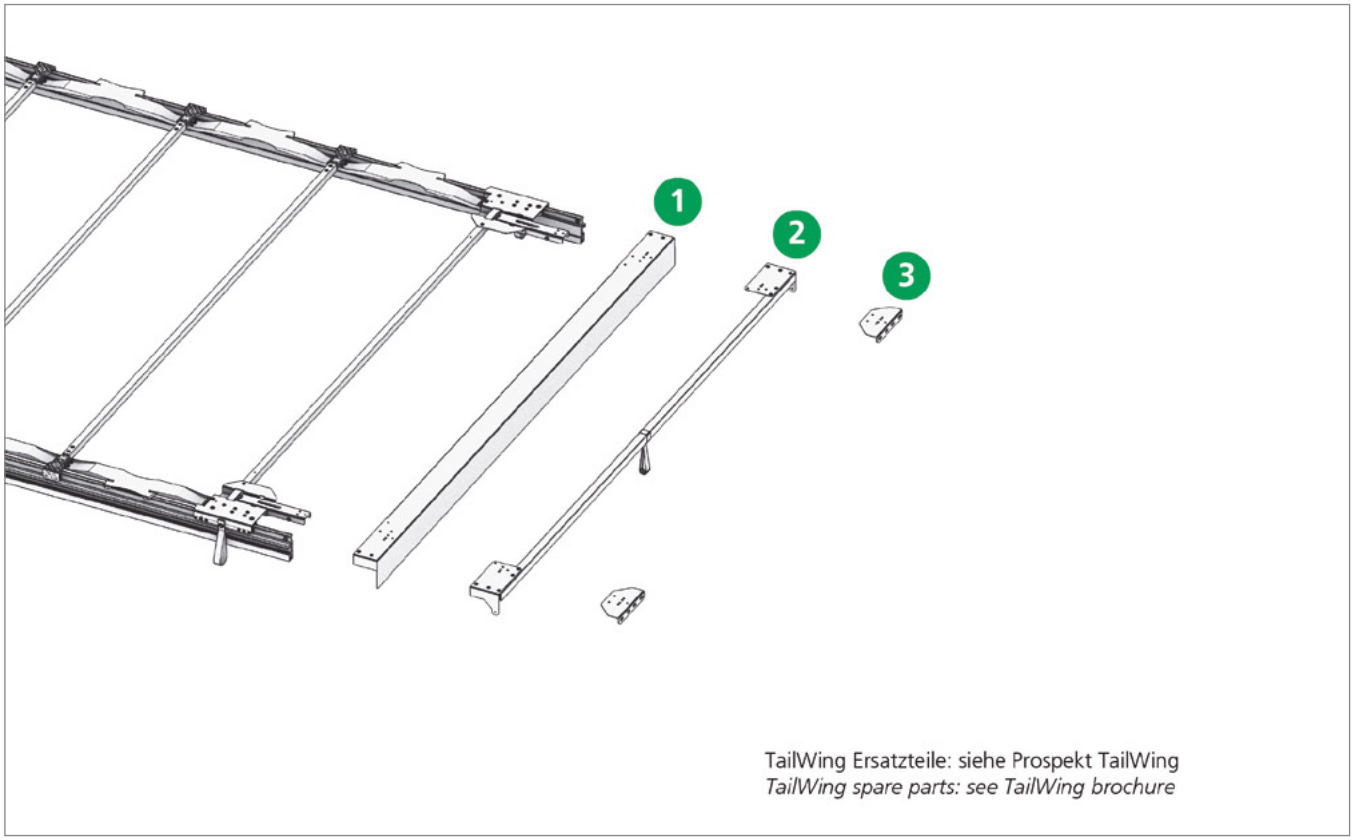

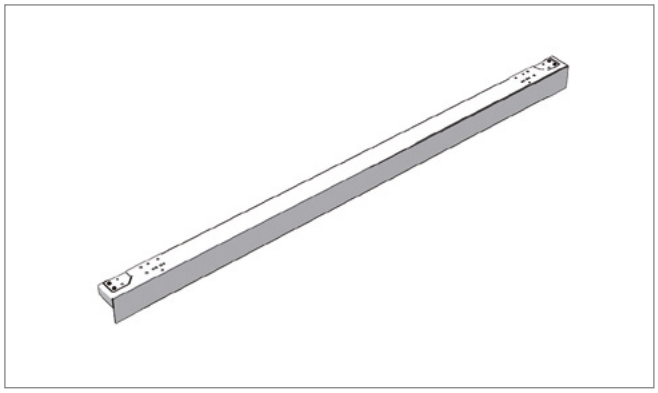

Pos. 1 **Edscha TS: 40 69 000 690**

ガントリービーム 2550 mm x 130 mm; 15,64 kg

Gantry beam 2550 mm x 130 mm; 15,64 kg

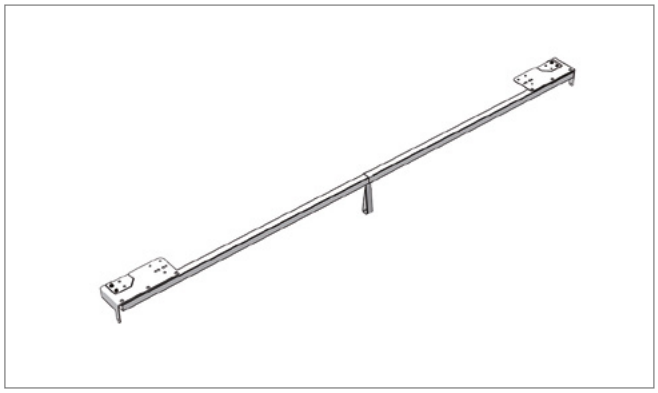

Pos. 2 **Edscha TS: 40 69 003 700**

エンドボウ CurtainSider 2550 mm; 7,03 kg

End bow CurtainSider 2550 mm; 7,03 kg

スペアパーツテール · *Spare parts rear*

Pos. 3 **Edscha TS: 40 69 012 190**

ねじ付きアダプタプレート スチールアーム; 0,82 kg

Adapter plate incl. screws metal positioning arm; 0,82 kg

スペアパーツ エンドキャリッジ コンパクト 小型 · *Spare parts front end carriage Compact small*

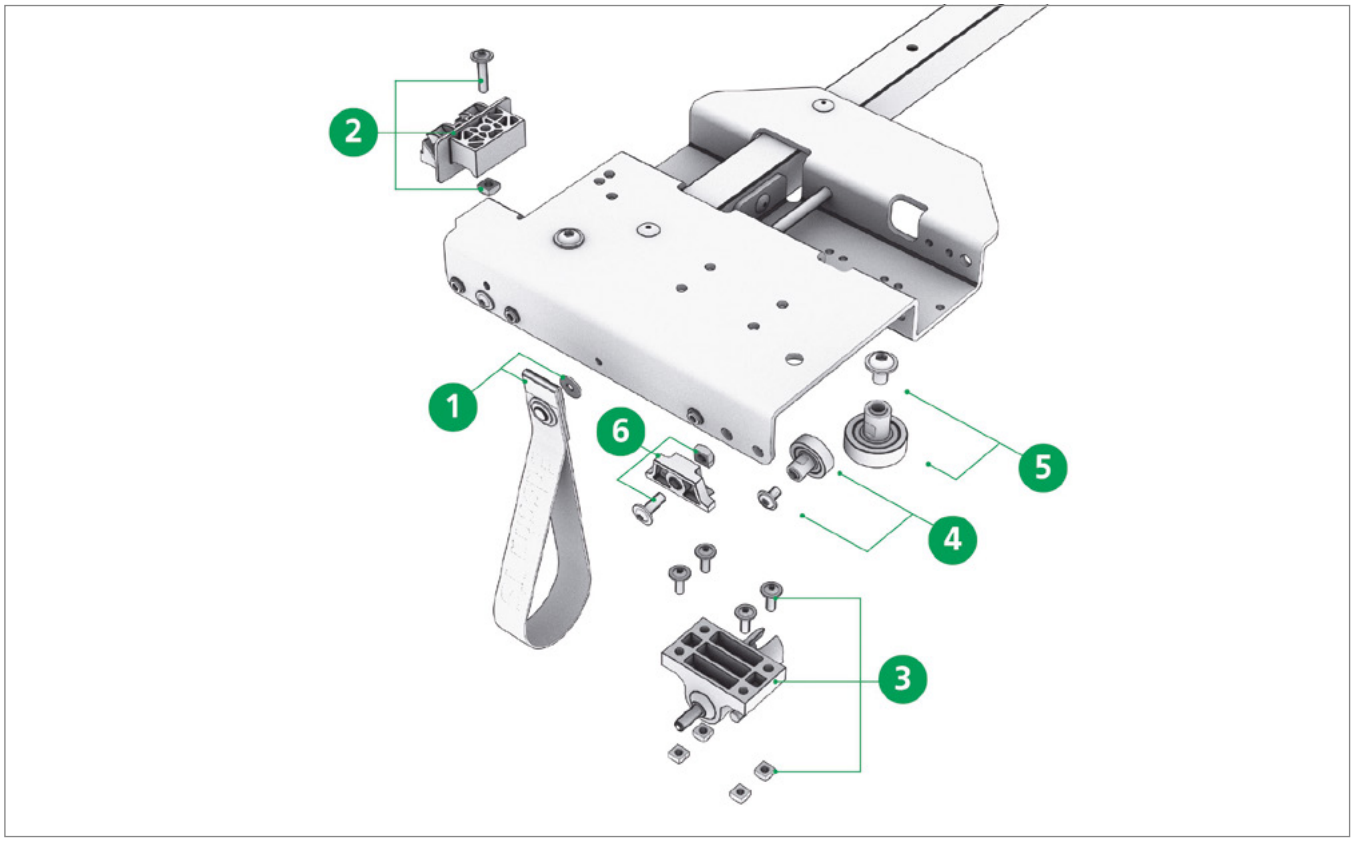

Pos. 1 **Edscha TS: 40 38 033 041**

プルループ一式; 0,02 kg

Pull strip cpl.; 0,02 kg

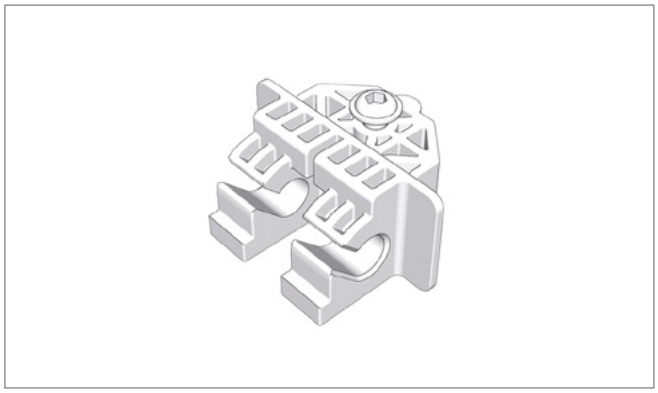

Pos. 2 **Edscha TS: 40 38 072 760**

ジョイント取付セット エンドキャリッジ; 0,05 kg

Articulationset fixing end carriage; 0,05 kg

スペアパーツ エンドキャリッジ コンパクト 小型 · *Spare parts front end carriage Compact small*

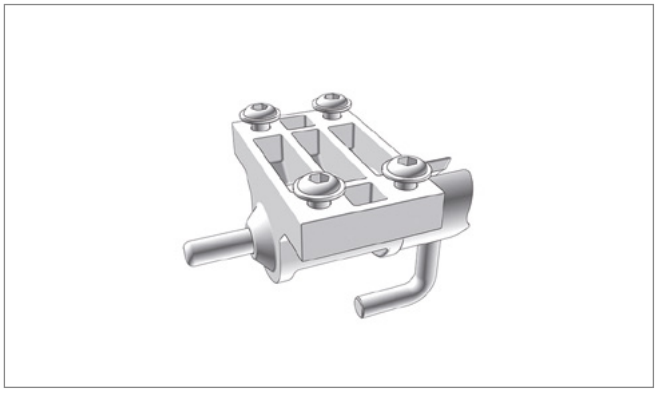

Pos. 3 **Edscha TS: 40 38 072 770**

修理キット ロック; 0,16 kg

Repair kit locking; 0,16 kg

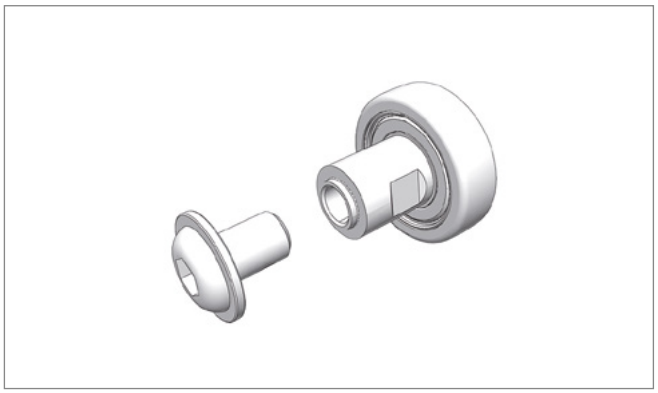

Pos. 4 **Edscha TS: 40 38 072 780**

修理キット 内ねじM6付きローラー; 0,03 kg

Repair kit roller with inside thread M6; 0,03 kg

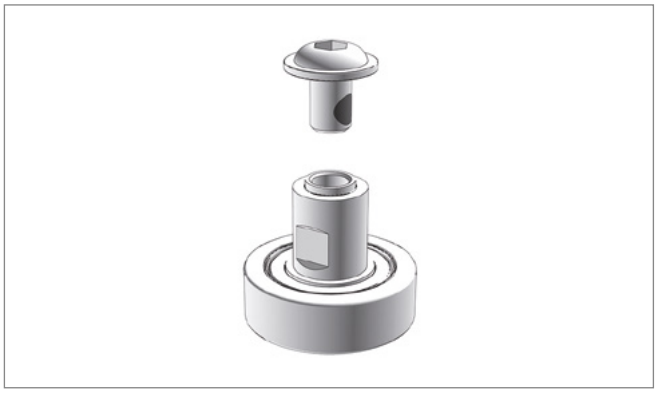

Pos. 5 **Edscha TS: 40 38 072 790**

修理キット ガイドローラー エンドキャリッジ; 0,10 kg

Repair kit guidingroller end carriage; 0,10 kg

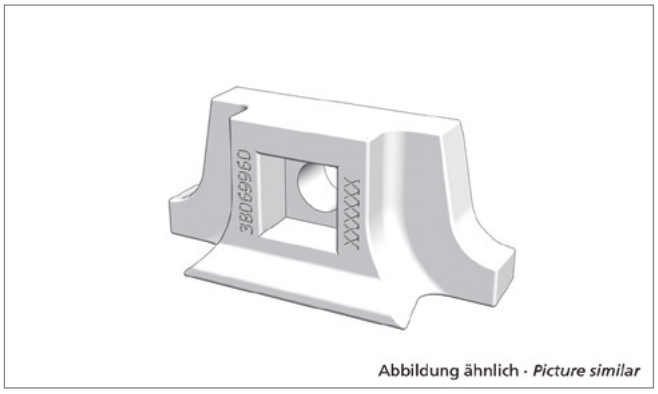

Pos. 6 **Edscha TS: 40 38 069 960**

修理キット スライドピース; 0,01 kg

Repair kit sliding piece; 0,01 kg

スペアパーツエンドキャリッジ コンパクト · *Spare parts front end carriage Compact*

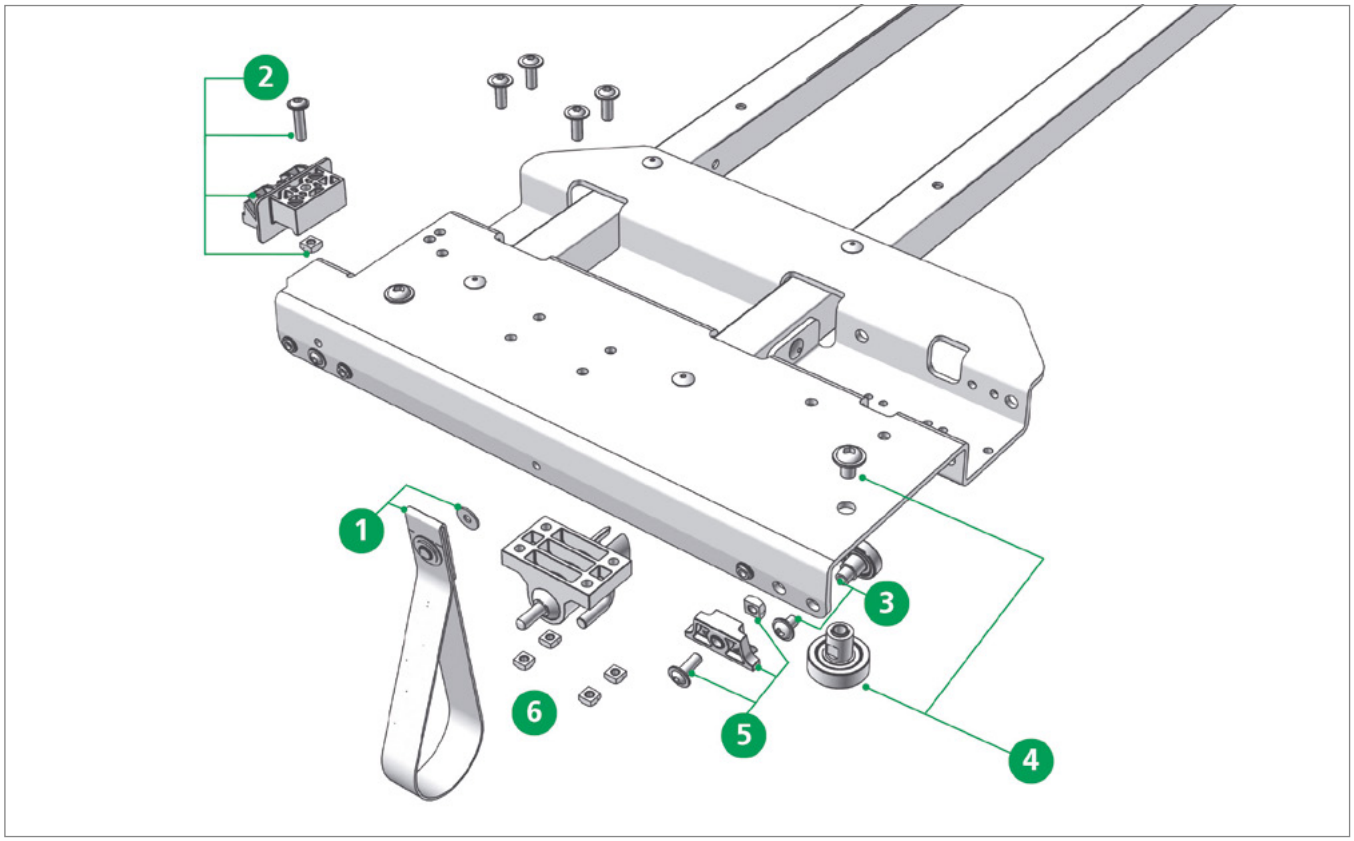

Pos. 1 **Edscha TS: 40 38 033 041**

プルループ一式; 0,02 kg

Pull strip cpl.; 0,02 kg

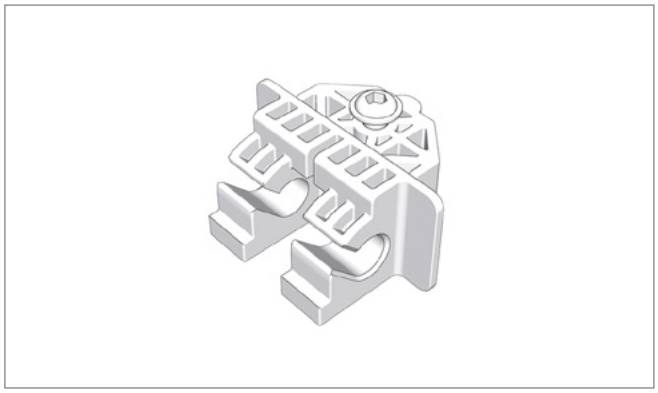

Pos. 2 **Edscha TS: 40 38 072 760**

ジョイント取付セット エンドキャリッジ; 0,05 kg

Articulationset fixing end carriage; 0,05 kg

スペアパーツエンドキャリッジ コンパクト · *Spare parts front end carriage Compact*

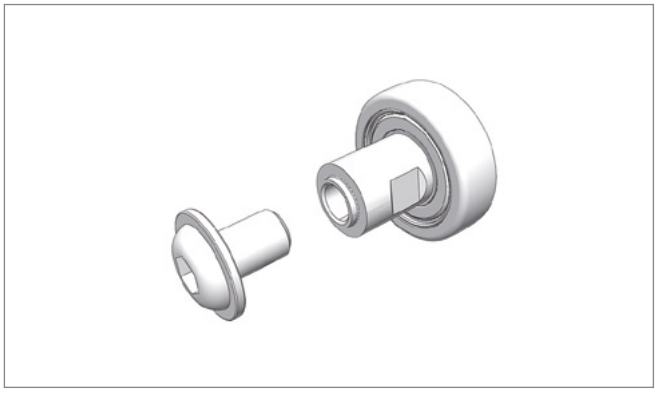

Pos. 3 **Edscha TS: 40 38 072 780**

修理キット 内ねじM6付きローラー; 0,03 kg

Repair kit roller with inside thread M6; 0,03 kg

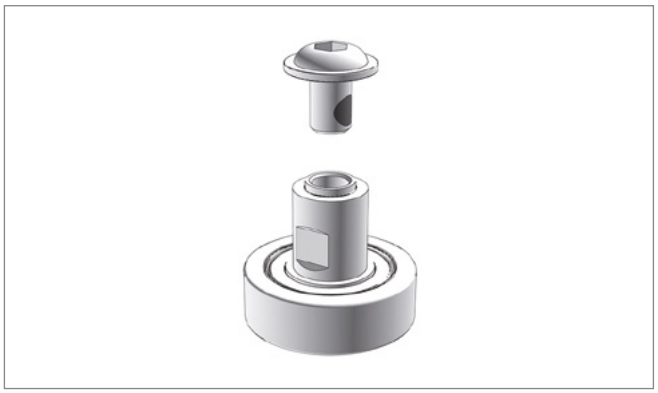

Pos. 4 **Edscha TS: 40 38 072 790**

修理キット ガイドローラー エンドキャリッジ; 0,10 kg

Repair kit guidingroller end carriage; 0,10 kg

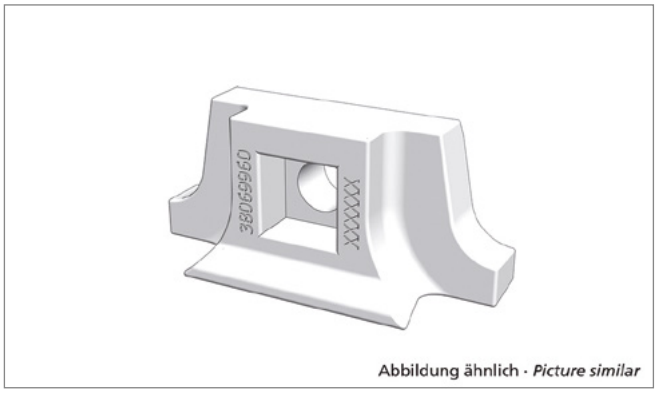

Pos. 5 **Edscha TS: 40 38 069 960**

修理キット スライドピース; 0,01 kg

Repair kit sliding piece; 0,01 kg

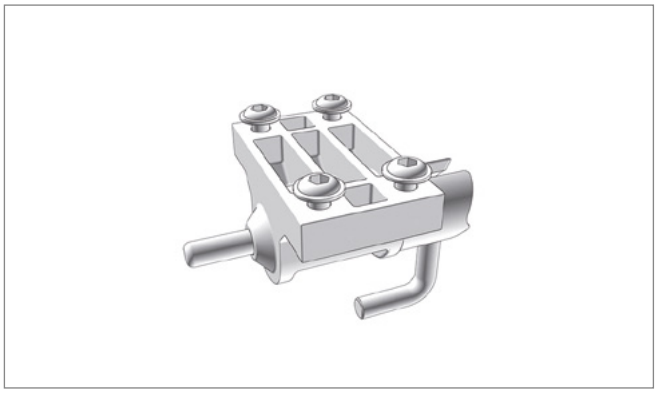

Pos. 6 **Edscha TS: 40 38 072 770**

修理キット ロック; 0,16 kg

Repair kit locking; 0,16 kg

スペアパーツエンドキャリッジバリアント自動セットアップ · *Spare parts end carriage variants adjustment mechanism*

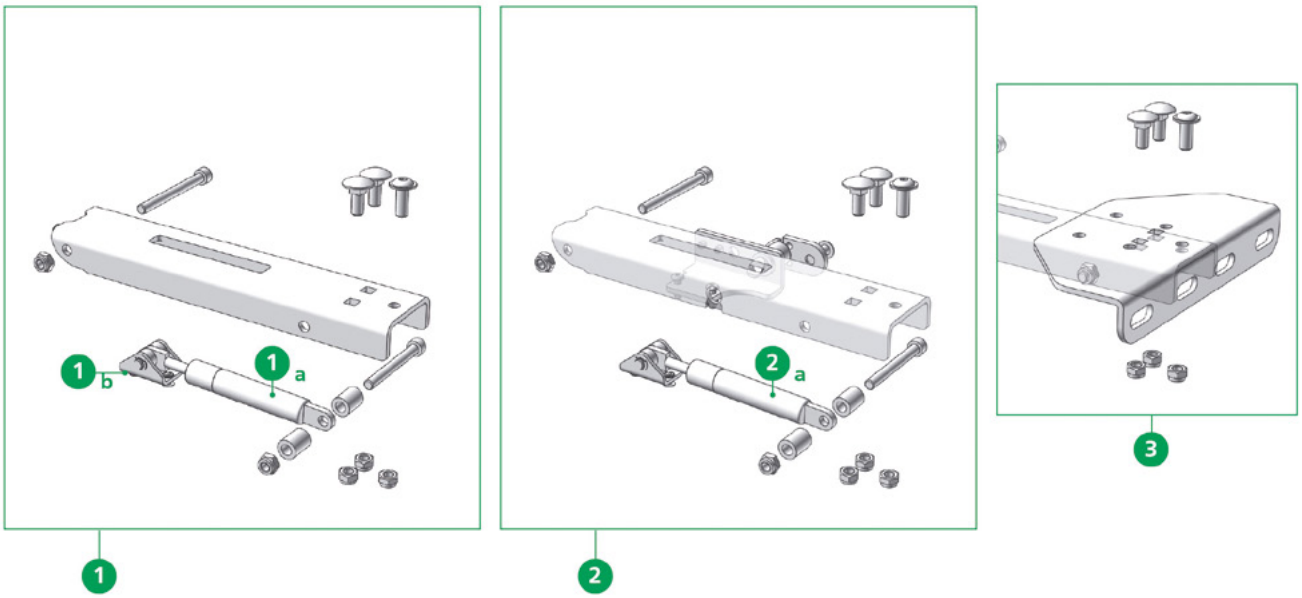

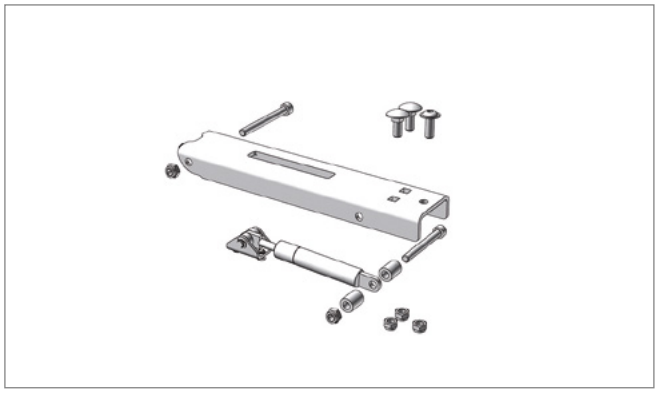

Pos. 1 **Edscha TS: 40 69 010 760**

修理キット 自動フォールドおよびガススプリング 700 N (2個); 2,28 kg

Repairkit automatic adjustment mechanism with gasspring 700 N (2 pcs.); 2,28 kg

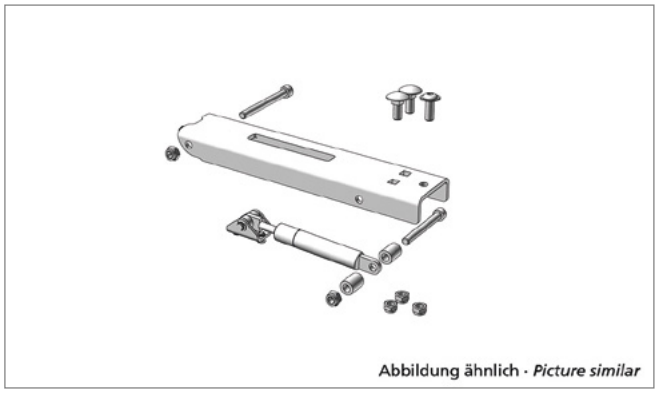

Pos. 1* **Edscha TS: 40 69 011 490**

修理キット 自動フォールドおよびガススプリング 1000 N (2個); 2,50 kg

Repairkit automatic adjustment mechanism with gasspring 1000 N (2 pcs.); 2,50 kg

スペアパーツエンドキャリッジバリアント自動セットアップ · *Spare parts end carriage variants adjustment mechanism*

Pos. 1a **Edscha TS: 40 00 075 099**

ガススプリング 700 N; 0,14 kg

Gas spring 700 N; 0,14 kg

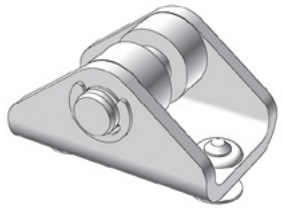

Abbildung ähnlich · *Picture similar*

Pos. 1b **Edscha TS: 40 69 009 730**

ベアリングブロック; 0,03 kg

Bearing block; 0,03 kg

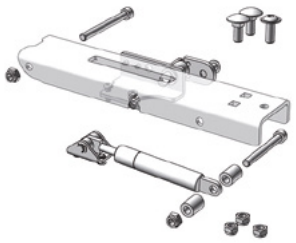

Pos. 2 **Edscha TS: 40 69 011 560**

自動フォールドロックおよびガススプリング 700 N（左右）; 2,72 kg

Automatic adjustment mechanism - locking with gasspring 700 N (right and left); 2,72 kg

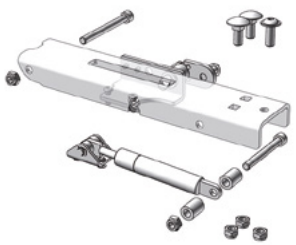

Pos. 2* **Edscha TS: 40 69 011 900**

自動フォールドロックおよびガススプリング 1000 N（左右）; 2,30 kg

Automatic adjustment mechanism - locking left with gasspring 1000 N (right and left); 2,30 kg

スペアパーツエンドキャリッジバリアント自動セットアップ · *Spare parts end carriage variants adjustment mechanism*

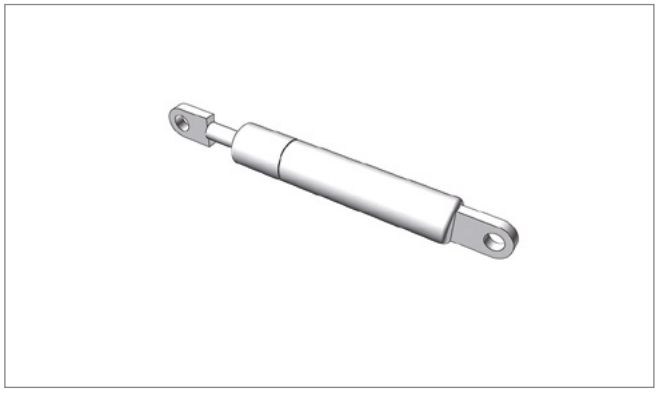

Pos. 2a **Edscha TS: 40 69 002 740**

端部 > 30 kg用ガススプリング 1000 N; 0,20 kg

Gas spring 1000 N for endings > 30 kg; 0,20 kg

Pos. 3 **Edscha TS: 40 69 012 190**

ねじ付きアダプタプレート スチールアーム; 0,82 kg

Adapter plate incl. screws metal positioning arm; 0,82 kg

スペアパーツエンドキャリッジバリアント自動セットアップ · *Spare parts end carriage variants adjustment mechanism*

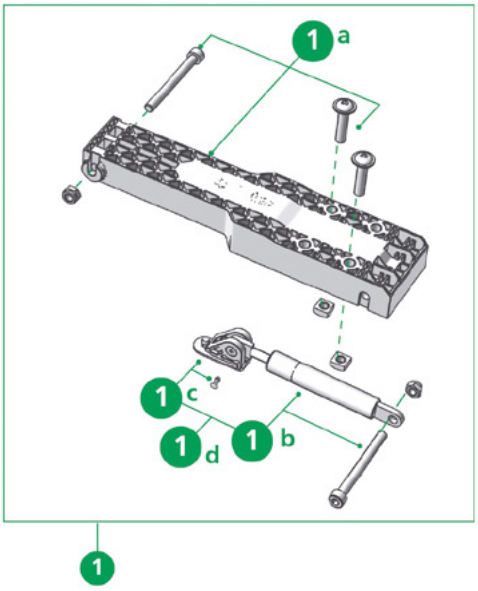

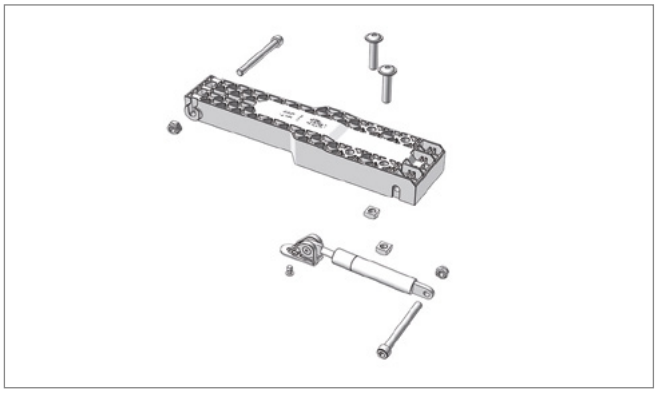

Pos. 1 **Edscha TS: 40 38 090 300**

修理キット 自動フォールド（プラスチック）およびガススプリング; 0,90 kg

Repairkit lifting arm (plastic) with gasspring; 0,90 kg

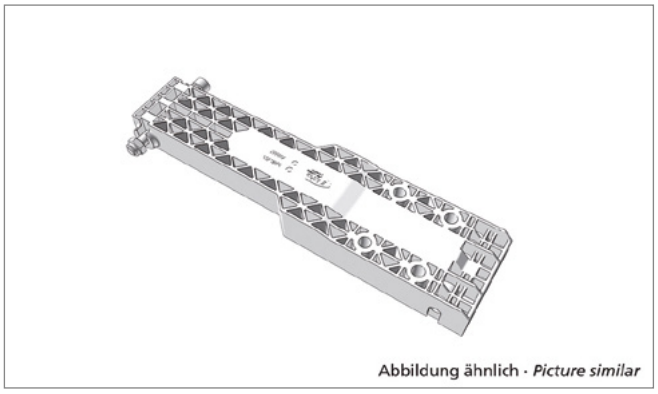

Pos. 1a **Edscha TS: 40 38 065 050**

修理キット 自動フォールド プラスチック; 0,50 kg

Repair kit automatic adjustment mechanism plastic; 0,50 kg

スペアパーツエンドキャリッジバリアント自動セットアップ · *Spare parts end carriage variants adjustment mechanism*

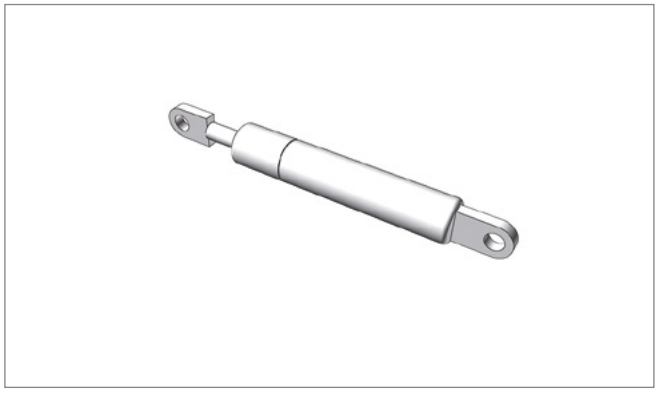

Pos. 1b **Edscha TS: 40 00 075 099**

ガススプリング 700 N; 0,14 kg

Gas spring 700 N; 0,14 kg

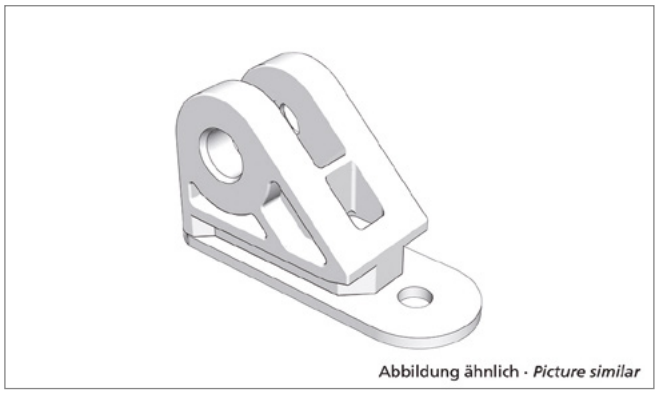

Pos. 1c **Edscha TS: 40 38 081 770**

ガススプリングホルダー 修理キット UL II / HD / VP-UL; 0,04 kg

Gas spring holder repair kit UL II / HD / VP-UL; 0,04 kg

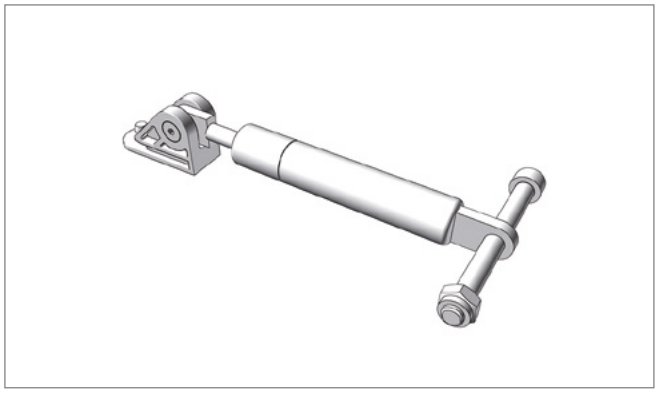

Pos. 1d **Edscha TS: 40 38 065 020**

自動フォールド用修理キット ガススプリング 700 N（プラスチック）; 0,23 kg

Repairkit Gas spring 700 N for automatic adjustment mechanism (plastic); 0,23 kg

スペアパーツ ポータルビーム · *Spare parts gantry beam*

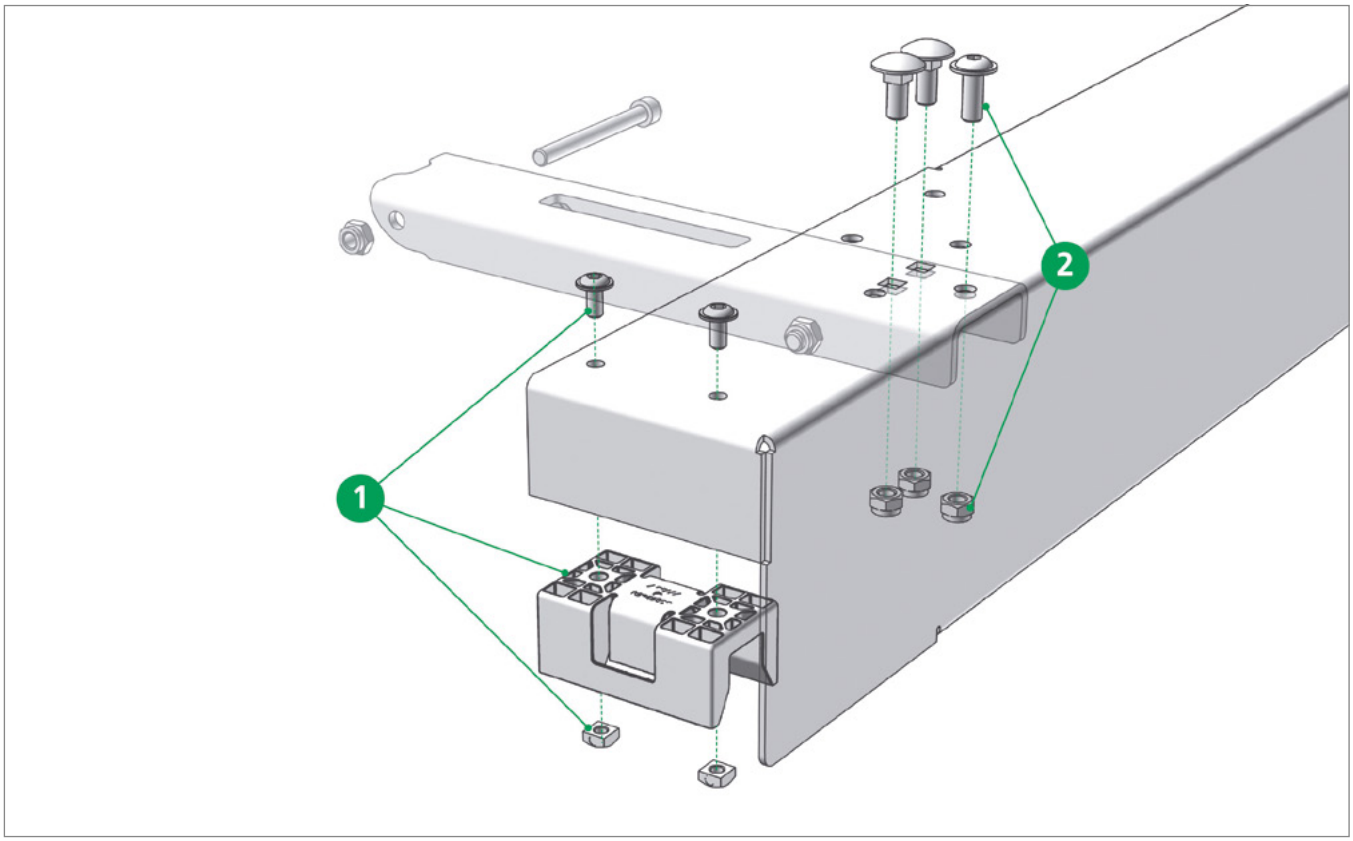

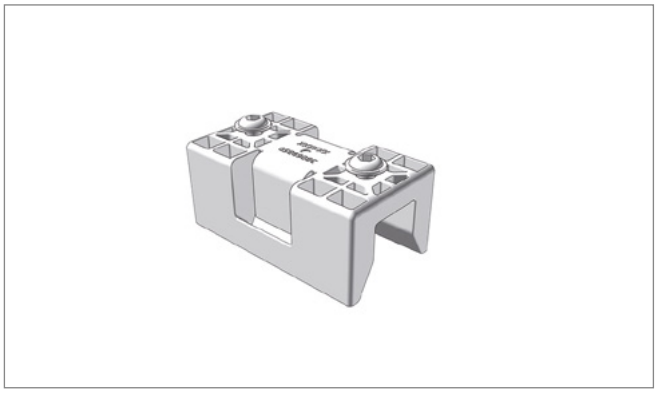

Pos. 1 **Edscha TS: 40 38 072 750**

修理キット ガイド エンドボウ／ガントリービーム（ペア）; 0,20 kg

Repairkit guide end bow / gantry beam (pair); 0,20 kg

Pos. 2 **Edscha TS: 40 69 013 600**

ねじセット エンドボウ／ガントリービーム; 0,13 kg

Screwset end bow / gantry beam; 0,13 kg

スペアパーツ ポータルビーム · *Spare parts gantry beam*

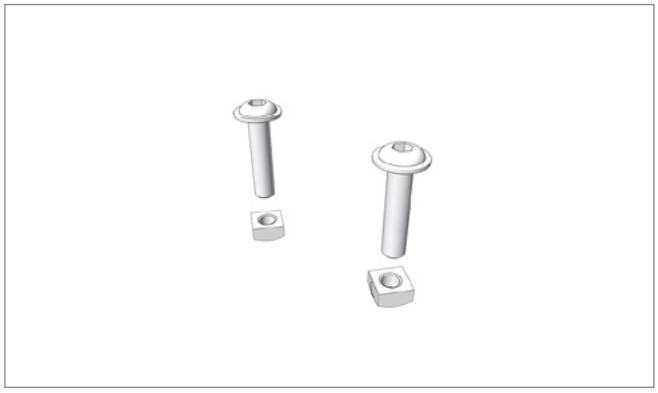

Pos. 2* **Edscha TS: 40 38 072 740**

ねじセット プラスチックサポートアーム用エンドボウ／ガントリービーム; 0,07 kg

Screwset end bow / gantry beam for plastic lifting arm; 0,07 kg

スペアパーツエンドボウ · *Spare parts end bow*

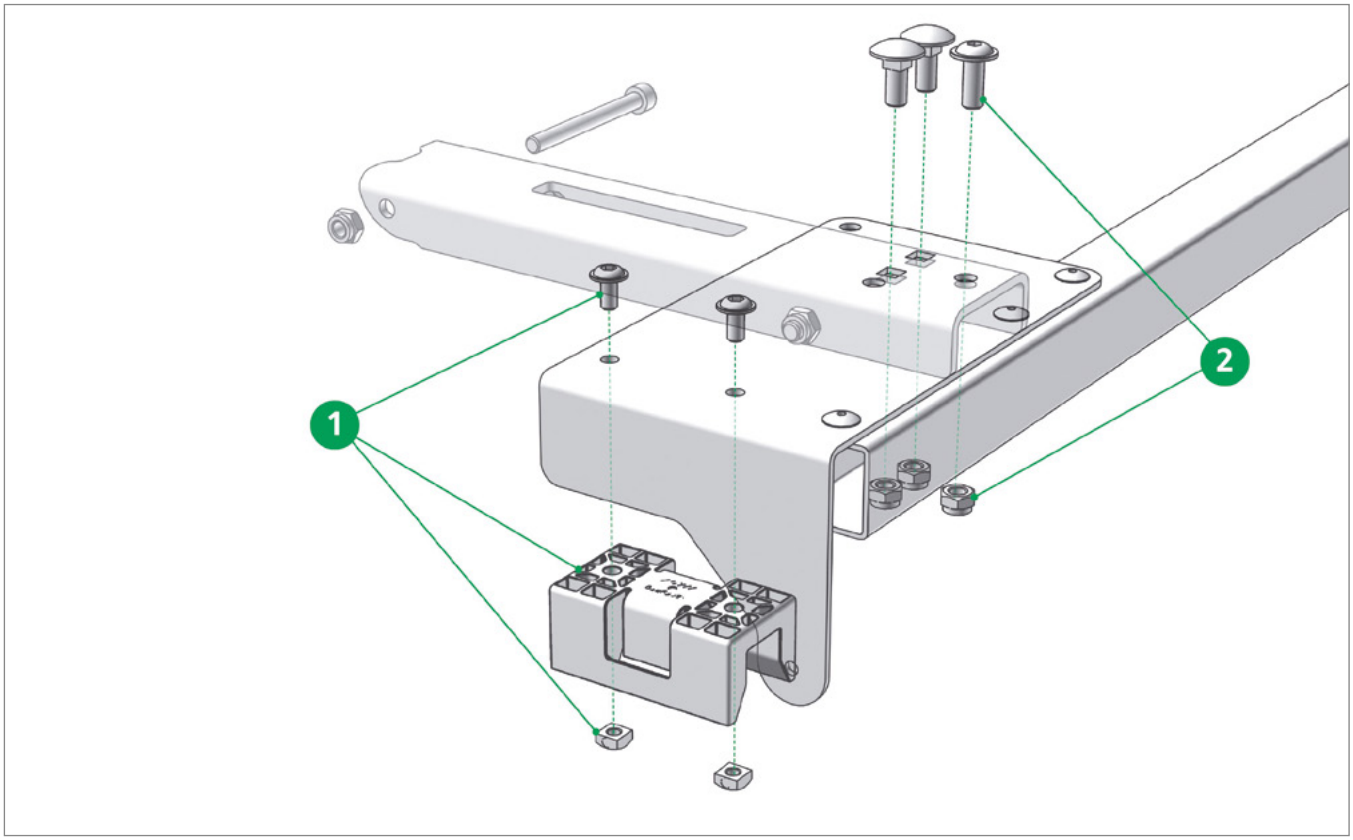

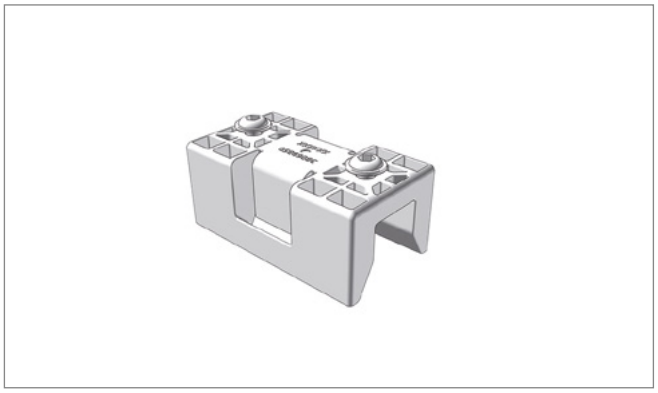

Pos. 1 **Edscha TS: 40 38 072 750**

修理キット ガイド エンドボウ／ガントリービーム（ペア）; 0,20 kg

Repairkit guide end bow / gantry beam (pair); 0,20 kg

Pos. 2 **Edscha TS: 40 69 013 600**

ねじセット エンドボウ／ガントリービーム; 0,13 kg

Screwset end bow / gantry beam; 0,13 kg

スペアパーツエンドボウ · *Spare parts end bow*

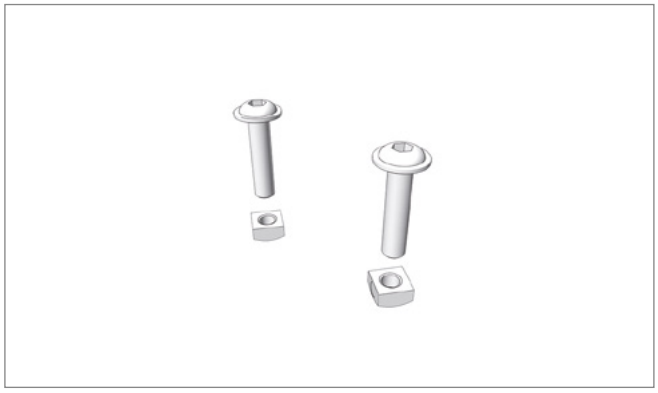

Pos. 2* **Edscha TS: 40 38 072 740**

ねじセット プラスチックサポートアーム用エンドボウ／ガントリービーム; 0,07 kg

Screwset end bow / gantry beam for plastic lifting arm; 0,07 kg

スペアパーツ中 · *Spare parts middle*

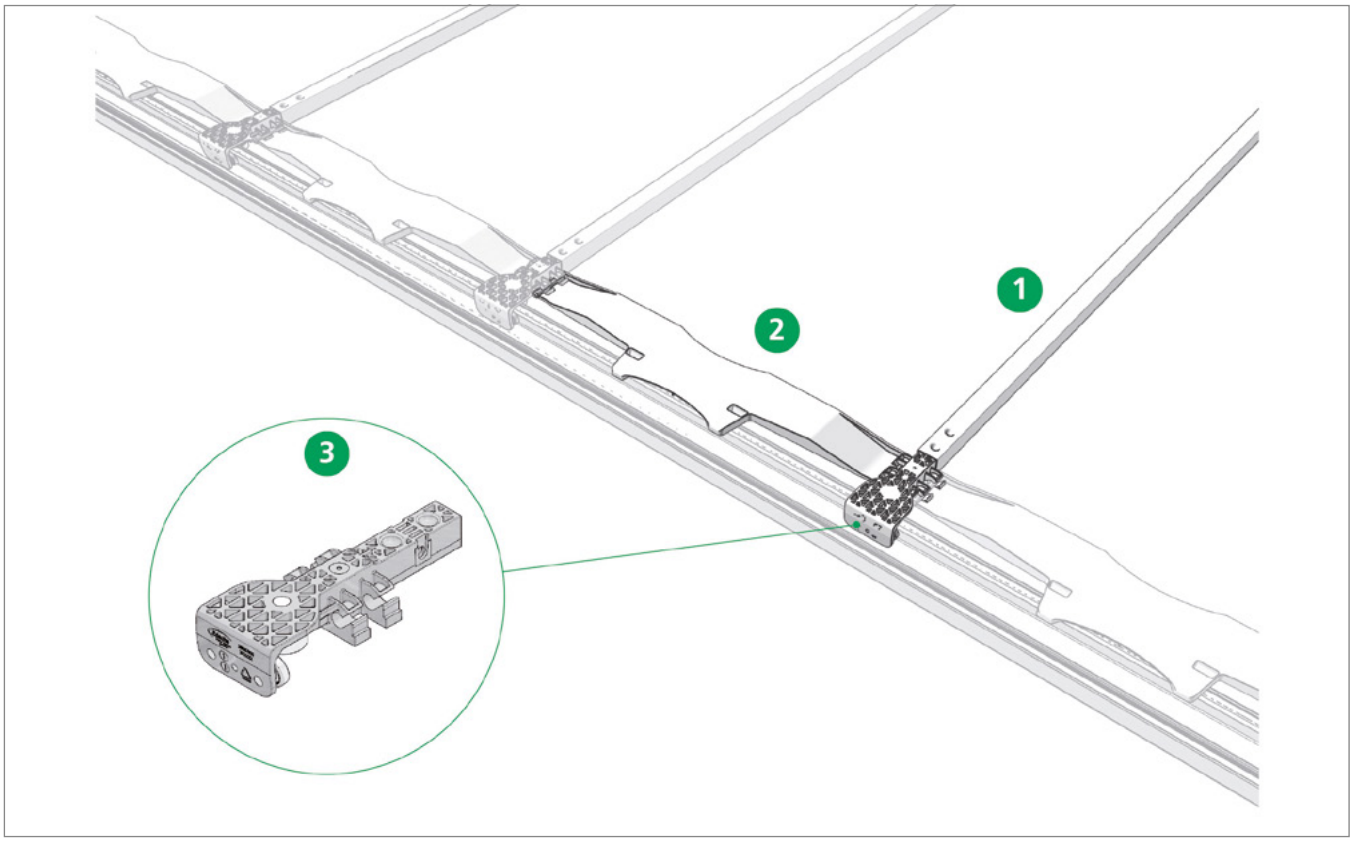

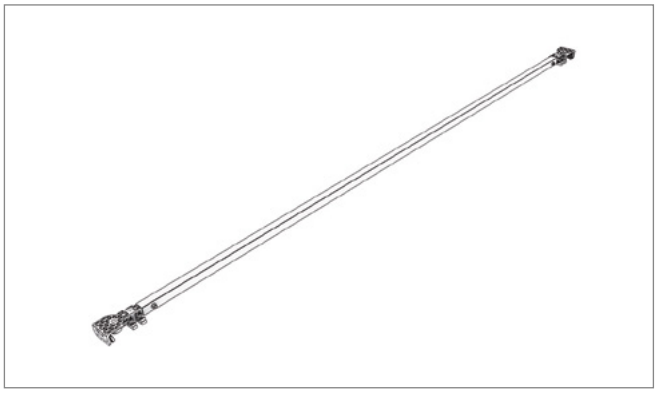

Pos. 1 **Edscha TS: 40 69 004 740**

ローラーキャリッジ 2550 mm付きボウ; 3,81 kg

Bow with roller carriage 2550 mm; 3,81 kg

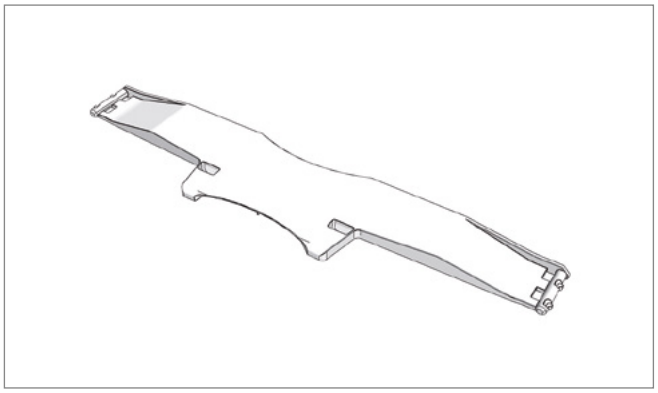

Pos. 2 **Edscha TS: 40 38 067 930**

ジョイント VP-UL; 0,21 kg

Link VP-UL; 0,21 kg

スペアパーツ中 · *Spare parts middle*

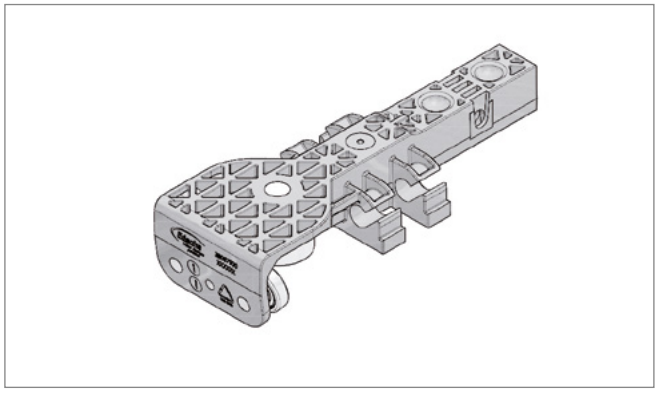

Pos. 3 **Edscha TS: 40 38 067 900**

ローラーキャリッジ VG VP-UL; 0,36 kg

roller carrier CG VP-UL; 0,36 kg

Compact

スライディングルーフ · *Sliding Roof* (2350 XXXX)

スペアパーツ前面 · *Spare parts front*

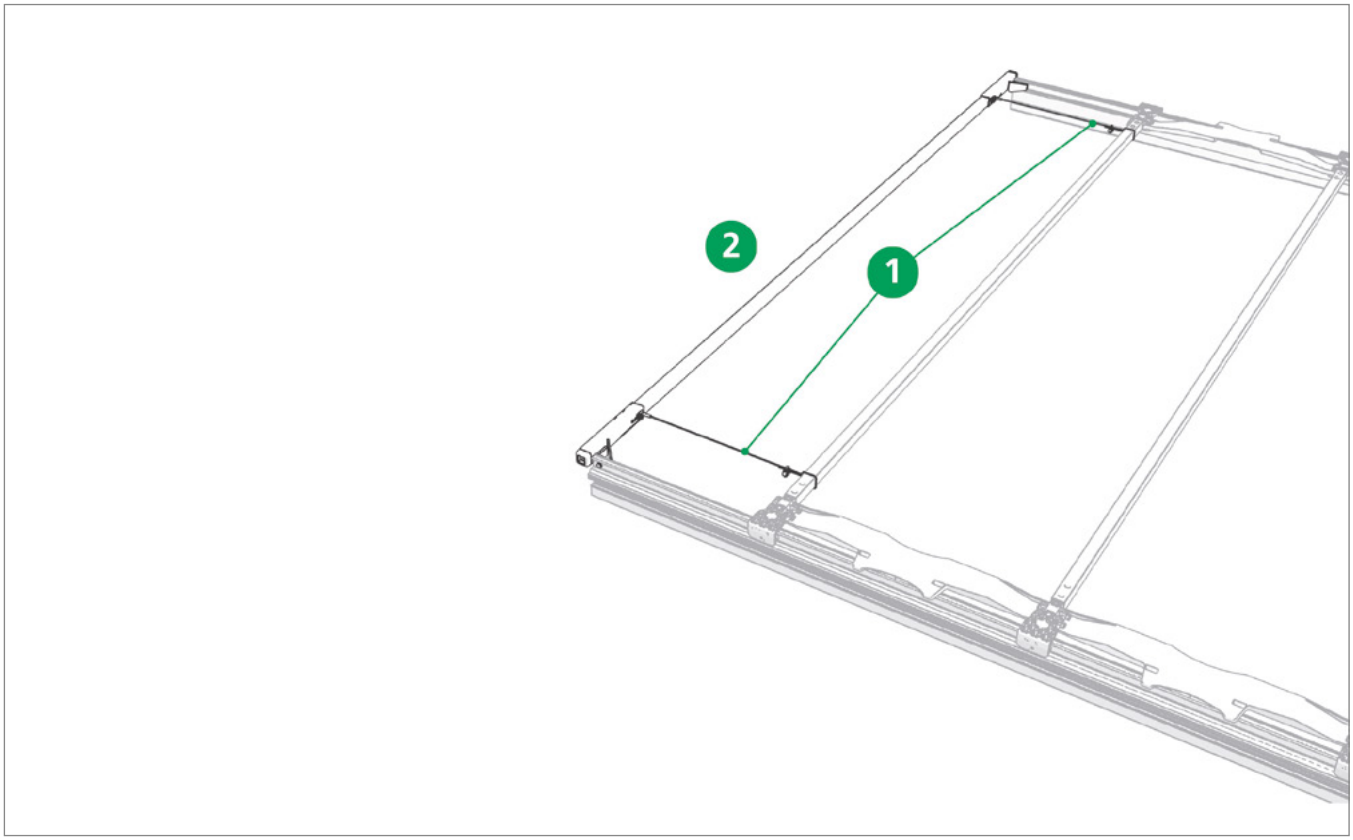

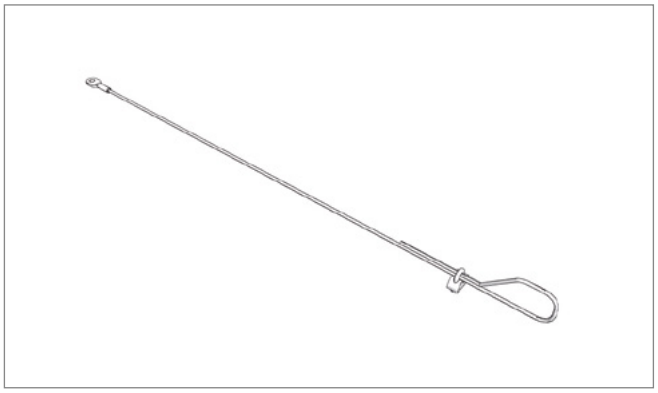

Pos. 1 **Edscha TS: 40 38 068 710**

安全ロープセット; 0,30 kg

Safety rope set; 0,30 kg

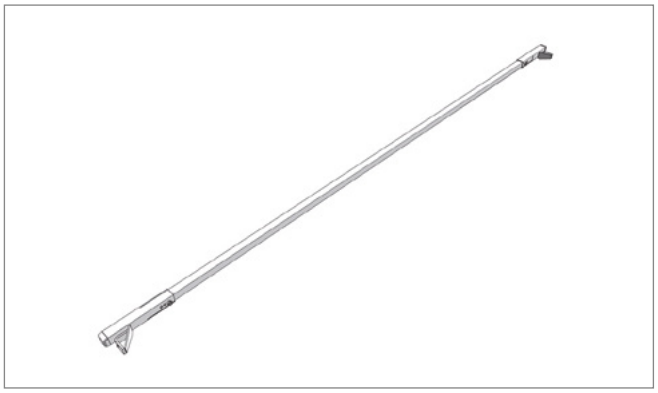

Pos. 2 **Edscha TS: 40 69 006 690**

端部ボウ; 2,00 kg

Closing bow; 2,00 kg

補修部品DB · *Spare parts DB*

Spriegelstärken · *Bow Thicknesses*

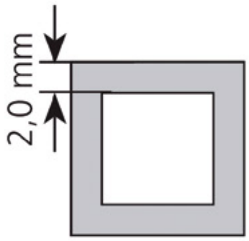

DB-Ausführung · *DB design*
Aufbaubreite
Body width: 2550 mm

verstärkt nach · *reinforced acc. to* EN 283

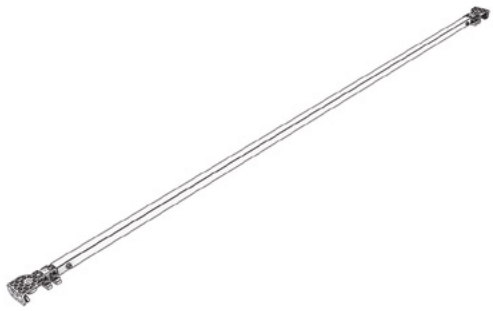

Pos. - **Edscha TS: 40 69 004 750**

ボウ BG CS-Compact 2550 DB*; 4,76 kg
Bow BG CS-Compact 2550 DB; 4,76 kg*

DB = 複合輸送に適し、ドイツ鉄道でテスト済み
DB = suitable for combined use and aproved by German Railways

オプションのアクセサリー · *Additional Accessories*

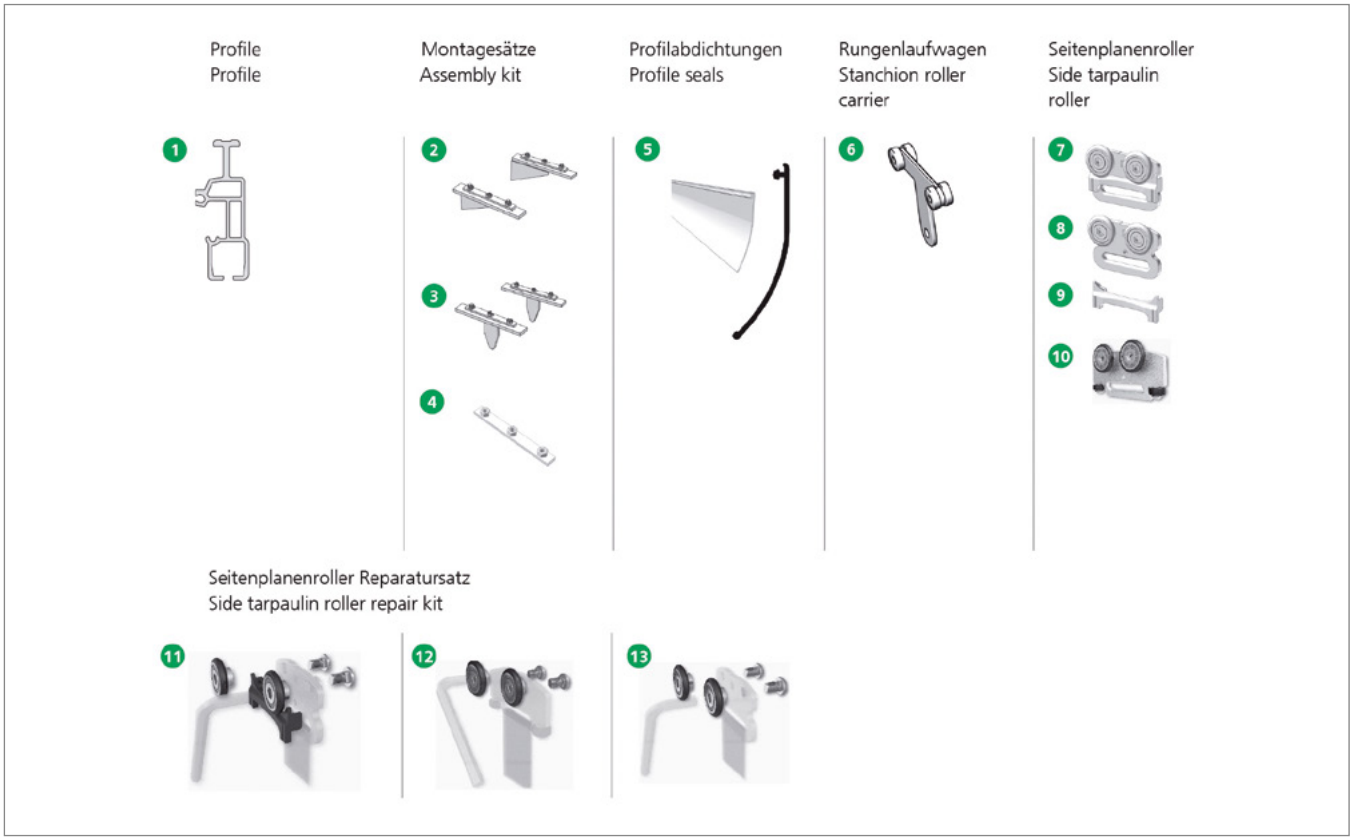

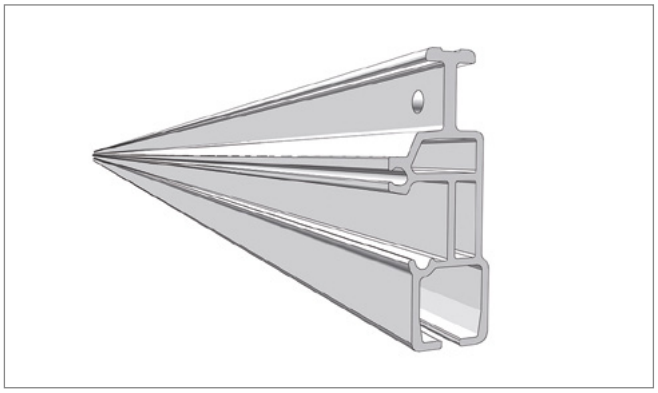

Pos. 1.1 **Edscha TS: 40 69 006 040**

アルミプロファイル 5m; 14,4 kg

Alu profile 5m; 14,4 kg

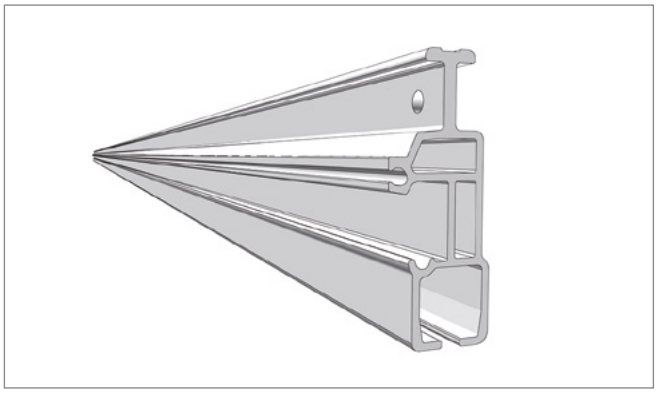

Pos. 1.2 **Edscha TS: 40 69 004 920**

アルミプロファイル 8m; 23,00 kg

Alu profile 8m; 23,00 kg

オプションのアクセサリー · *Additional Accessories*

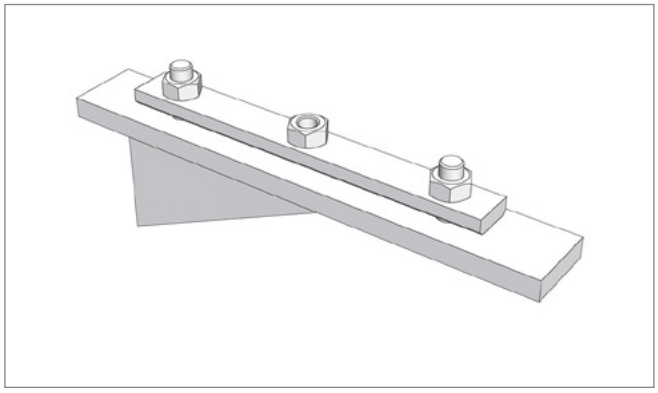

Pos. 2 **Edscha TS: 40 69 000 130**

アセンブリキット Compact Profile 前; 2,69 kg

Assembly kit Compact profile front; 2,69 kg

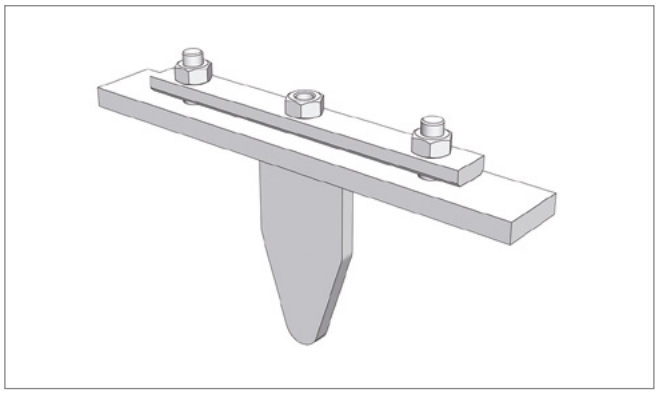

Pos. 3 **Edscha TS: 40 69 000 140**

アセンブリキット Compact Profile 後; 2,35 kg

Assembly kit Compact profile rear; 2,35 kg

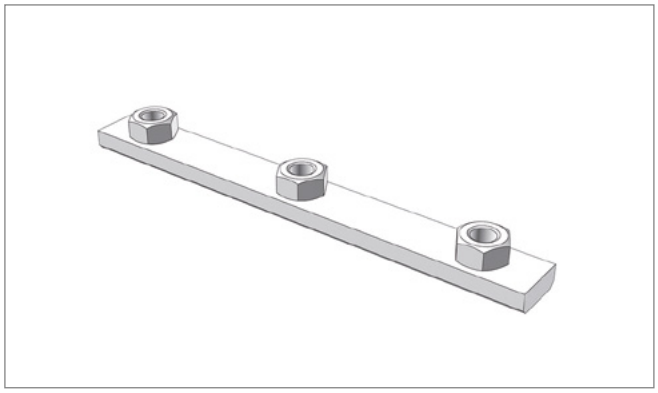

Pos. 4 **Edscha TS: 40 69 006 330**

クランプレールセット Compact 前後; 0,80 kg

Terminal strips Compact front/rear; 0,80 kg

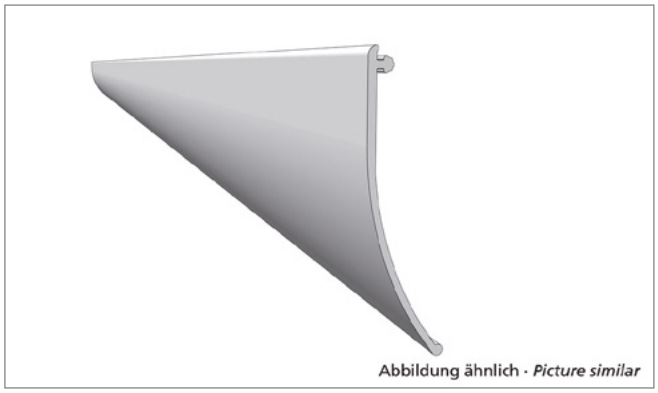

Pos. 5.1 **Edscha TS: 40 38 087 380**

プロファイルシーリング 13700 x 125 グレー Standard（ロール）; 8,18 kg

PVC pelmet 13700 x 125 grey Standard (roll); 8,18 kg

オプションのアクセサリー · *Additional Accessories*

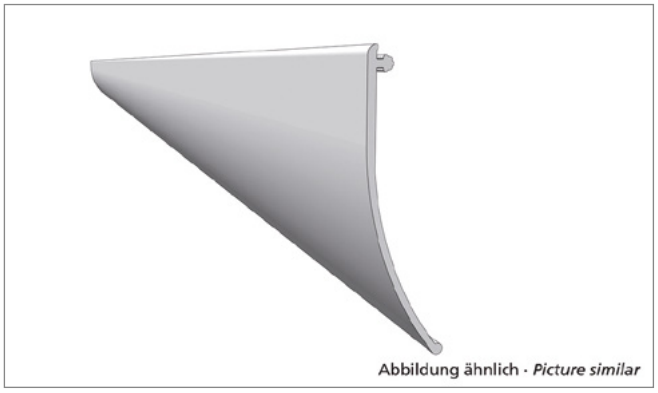

Pos. 5.2 **Edscha TS: 40 38 087 390**

プロファイルシーリング 18500 x 125 グレー Standard（ロール）; 11,80 kg

PVC pelmet 18500 x 125 grey Standard (roll); 11,80 kg

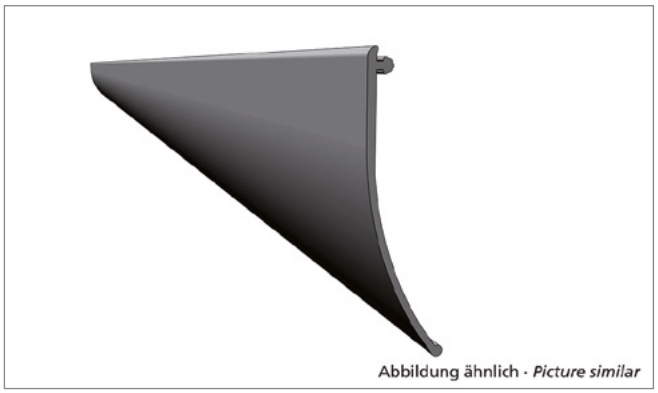

Pos. 5.3 **Edscha TS: 40 38 087 400**

プロファイルシーリング 13700 x 125 ブラック Standard（ロール）; 9,20 kg

PVC pelmet 13700 x 125 black Standard (roll); 9,20 kg

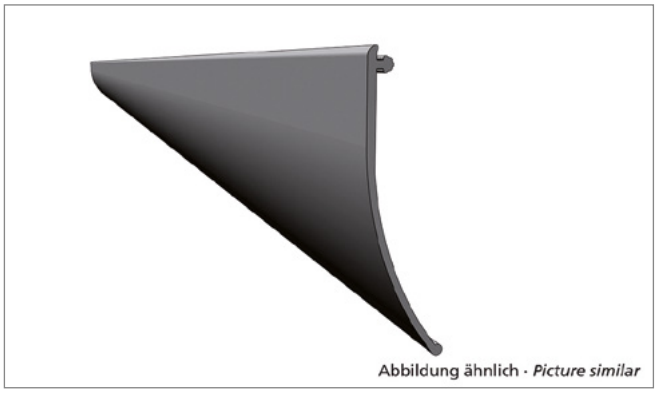

Pos. 5.4 **Edscha TS: 40 38 087 410**

プロファイルシーリング 18500 x 125 ブラック Standard（ロール）; 12,00 kg

PVC pelmet 18500 x 125 black Standard (roll); 12,00 kg

Pos. 6 **Edscha TS: 40 38 048 420**

支柱キャリッジ Vol./Std/Univ.; 0,03 kg

Stanchion roller carrier Vol./Std/Univ.; 0,03 kg

オプションのアクセサリー · *Additional Accessories*

Pos. 7 **Edscha TS: 40 38 085 800**

クリップ付きサイドターポリンシートローラー; 0,22 kg

Side tarpaulin roller with clip; 0,22 kg

Pos. 8 **Edscha TS: 40 38 085 810**

クリップなしサイドターポリンシートローラー; 0,20 kg

Side tarpaulin roller without clip; 0,20 kg

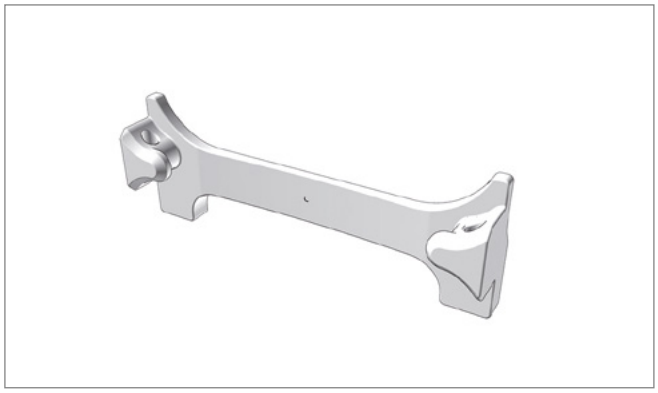

Pos. 9 **Edscha TS: 41 38 079 750**

プラスチック製クリップ（100個）; 0,60 kg

Plastic-Clip (100 pcs.); 0,60 kg

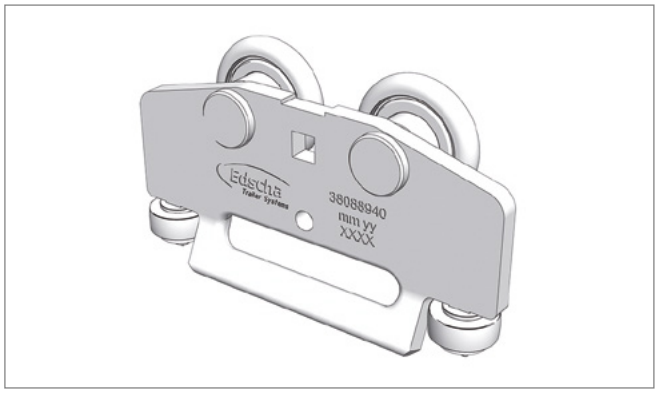

Pos. 10 **Edscha TS: 40 38 088 940**

サイドターポリンシートローラー SPR-4; 0,24 kg

Side tarpaulin roller SPR-4; 0,24 kg

オプションのアクセサリー · *Additional Accessories*

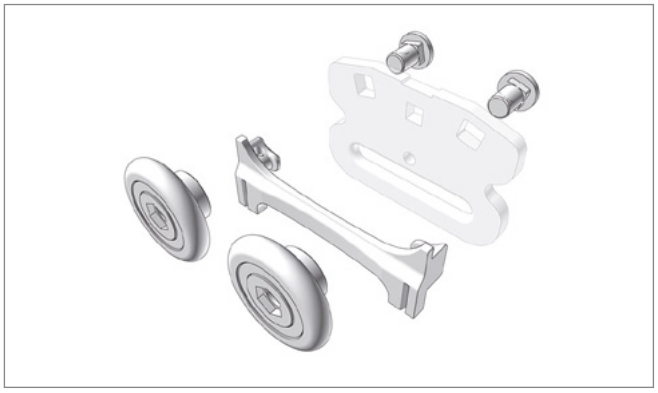

Pos. 11 **Edscha TS: 40 38 083 970**

修理キット クリップ付きサイドターポリンシートローラー Standard（TIR対応）; 0,10 kg

Repairkit side tarpaulin roller Standard (TIR capable) with clip; 0,10 kg

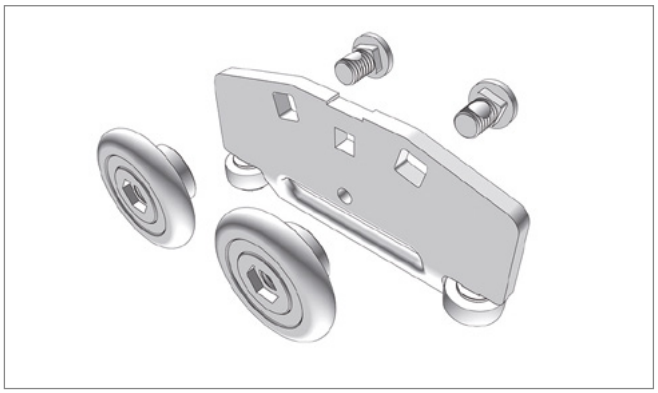

Pos. 12 **Edscha TS: 40 38 090 970**

修理キット サイドターポリンシートローラー SPR-4（TIR対応）; 0,10 kg

Repairkit side tarpaulin roller SPR-4 (TIR capable); 0,10 kg

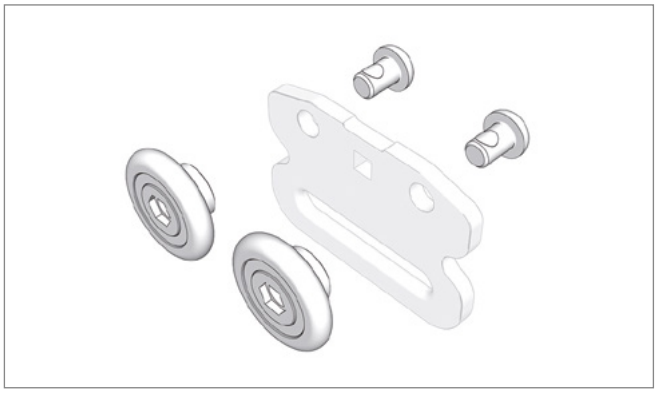

Pos. 13 **Edscha TS: 40 38 083 960**

プラスチックローラー付きサイドターポリンシートローラー 修理キット（丸孔用基板バージョンはTIR非対応）; 0,09 kg

Side trapaulin roller repair kit with plastic-roller (Baseplate version for cylindrical hole shape not TIR capable); 0,09 kg

屋根構造 · *Roof Structure*

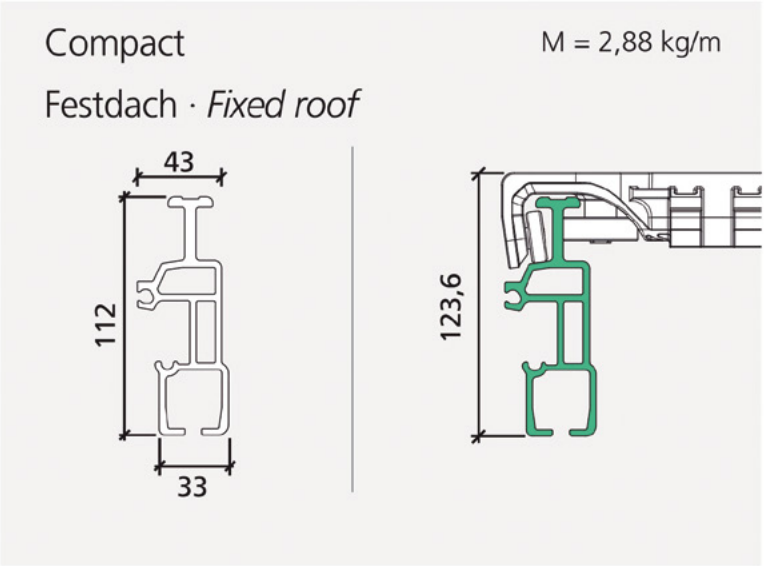

エクステンションコンポーネント
Components

概要 · *Overview Compact Fixed Roof*

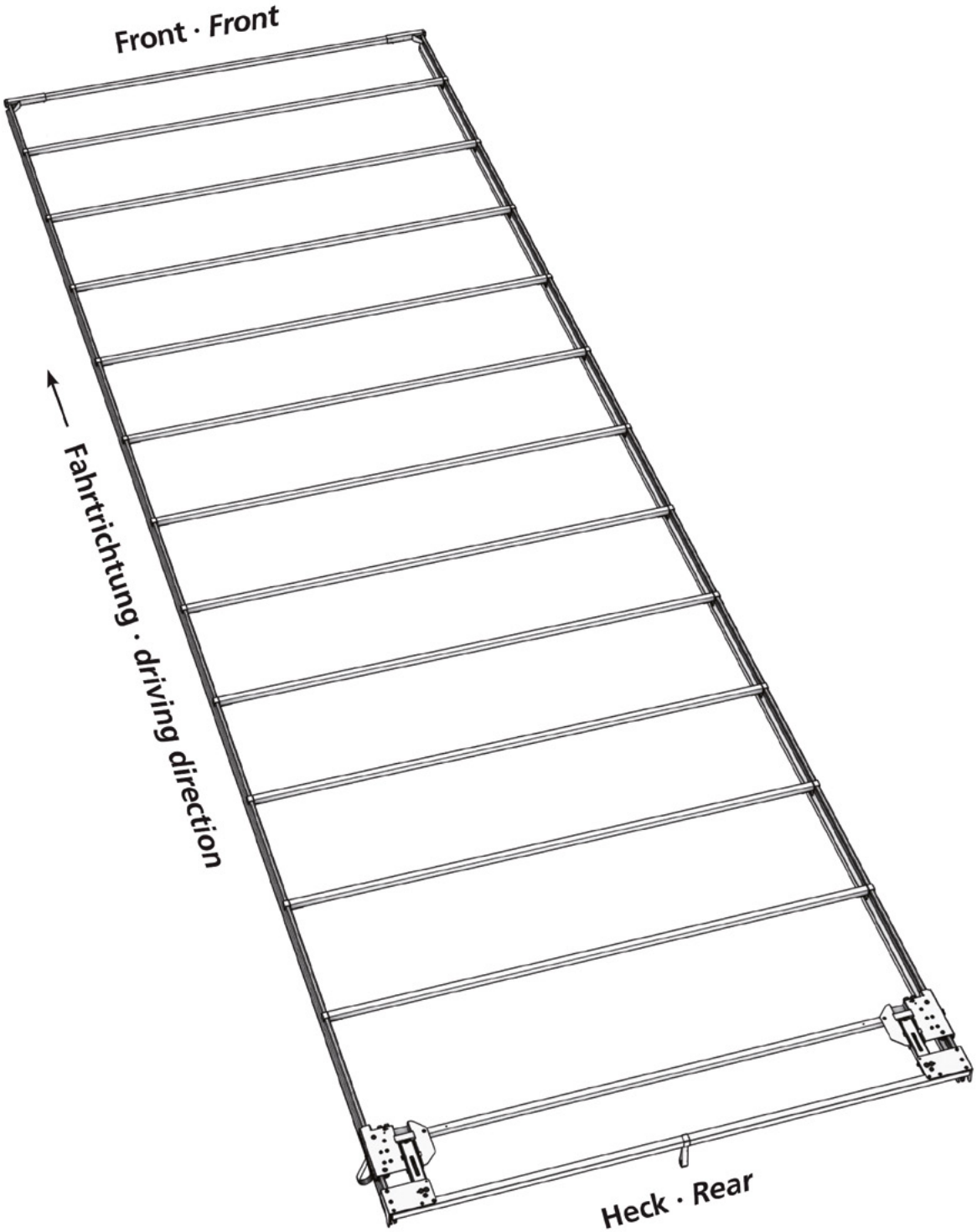

スペアパーツテール · *Spare parts rear*

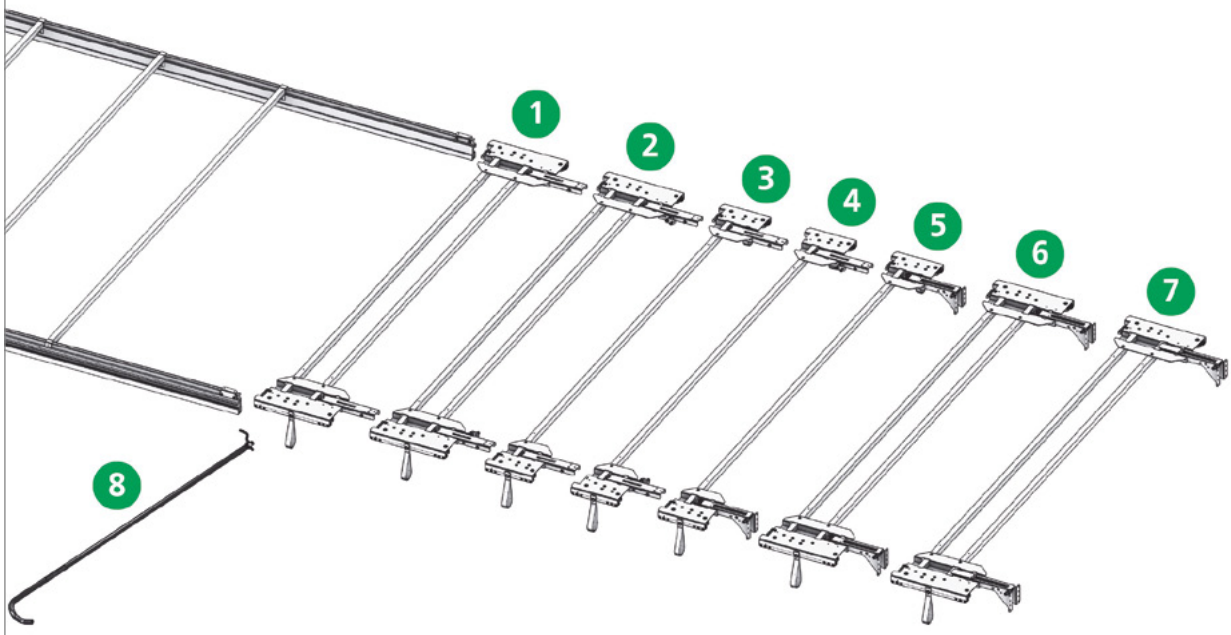

TailWing Ersatzteile: siehe Prospekt TailWing
TailWing spare parts: see TailWing brochure

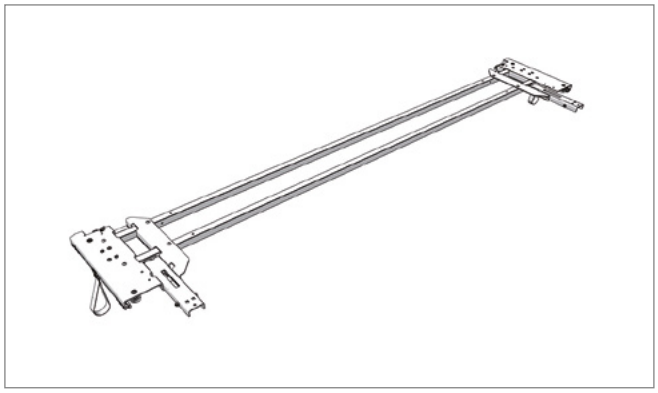

Pos. 1 **Edscha TS: 40 69 010 900**

エンドキャリッジ VP Standard 2550（各側につき1 x 700 N）; 19,68 kg

End carriage VP Standard 2550 (1 x 700 N per side); 19,68 kg

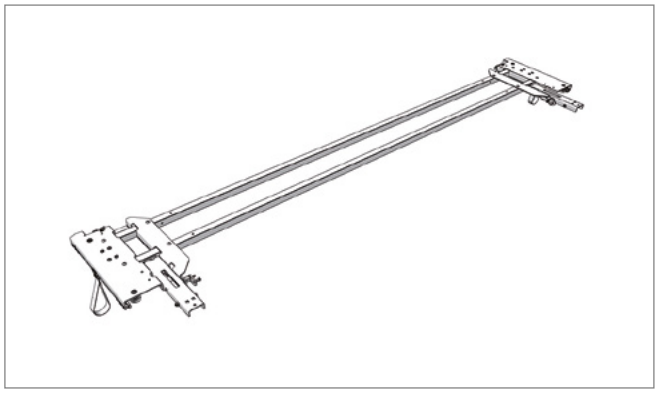

Pos. 2 **Edscha TS: 40 69 011 790**

ロック付きエンドキャリッジ VP Standard 2550（各側につき1 x 700 N）; 20,16 kg

End carriage VP Standard 2550 (1 x 700 N per side) with locking assembly; 20,16 kg

スペアパーツテール · *Spare parts rear*

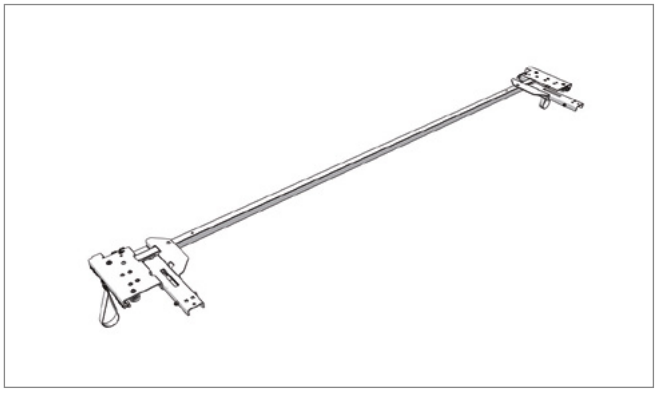

Pos. 3 **Edscha TS: 40 69 011 010**

エンドキャリッジ Small 2550; 12,24 kg

End carriage small 2550; 12,24 kg

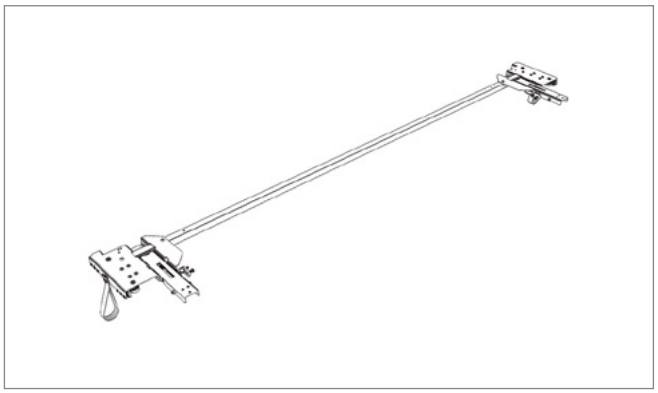

Pos. 4 **Edscha TS: 40 69 011 720**

ロック付きエンドキャリッジ Small 2550; 12,72 kg

End carriage small 2550 with locking assembly; 12,72 kg

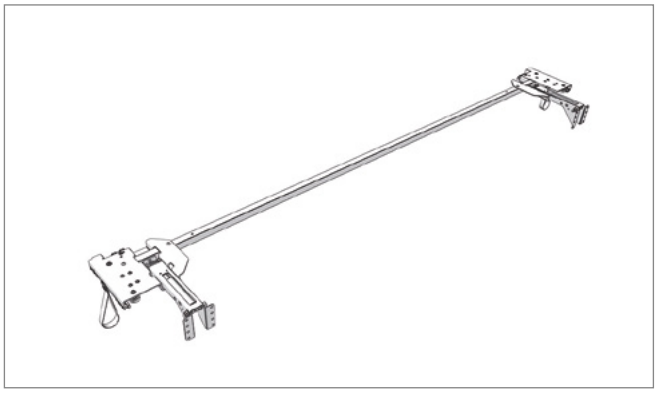

Pos. 5 **Edscha TS: 40 69 011 020**

TailWing 400-700用エンドキャリッジ Small; 13,23 kg

End carriage small for TailWing 400-700; 13,23 kg

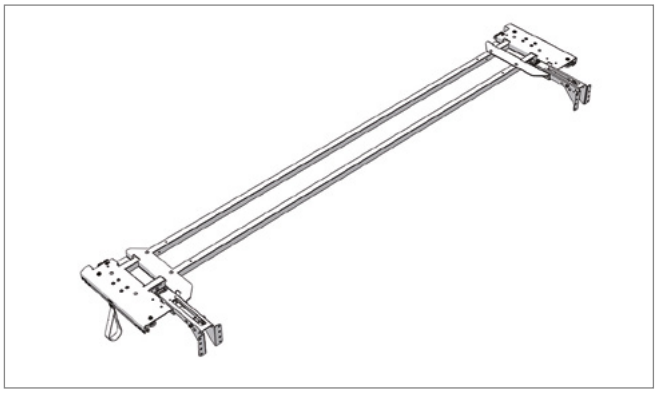

Pos. 6 **Edscha TS: 40 69 010 910**

TailWing 400-900用エンドキャリッジ; 20,66 kg

End carriage for TailWing 400-900; 20,66 kg

スペアパーツテール · *Spare parts rear*

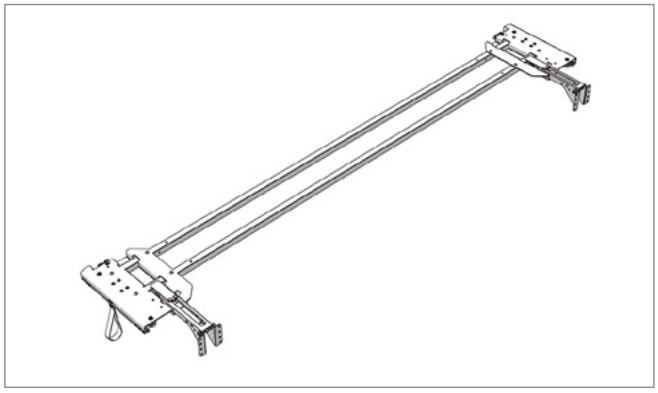

Pos. 7 **Edscha TS: 40 69 010 920**

TailWing 901-1200用エンドキャリッジ; 20,70 kg

End carriage for TailWing 901-1200; 20,70 kg

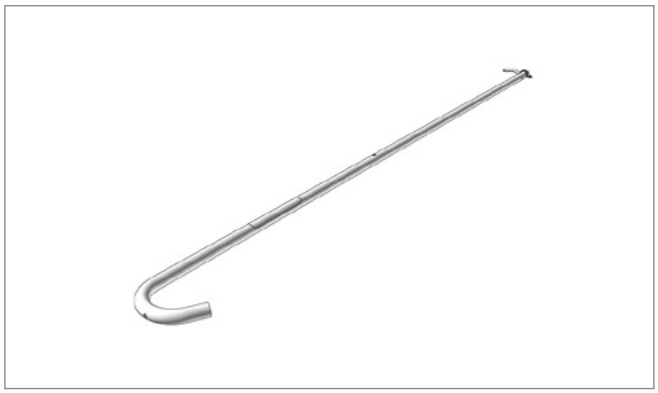

Pos. 8 **Edscha TS: 40 38 062 430**

タイロッド; 4,00 kg

Tie rod; 4,00 kg

スペアパーツテール · *Spare parts rear*

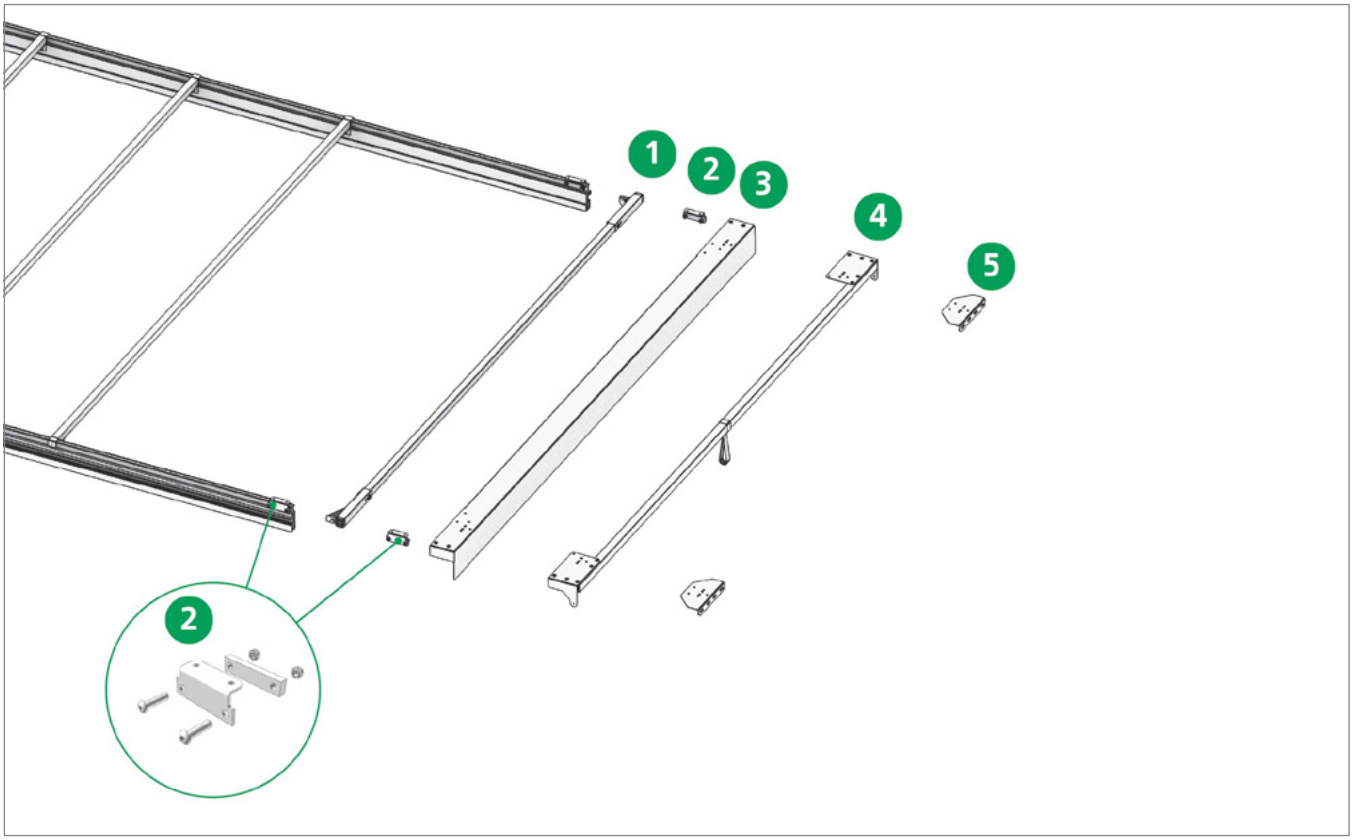

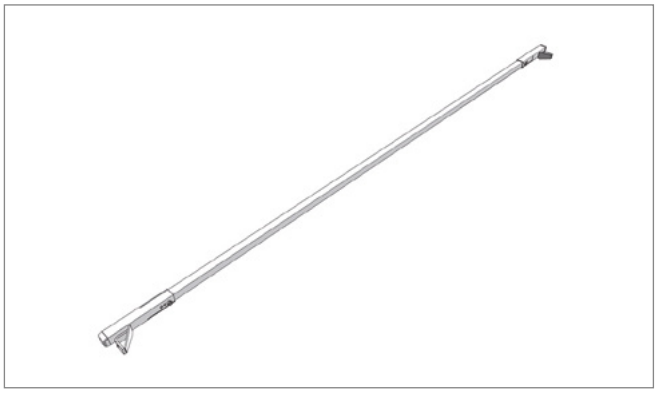

Pos. 1 **Edscha TS: 40 69 006 690**

端部ボウ; 2,00 kg

Closing bow; 2,00 kg

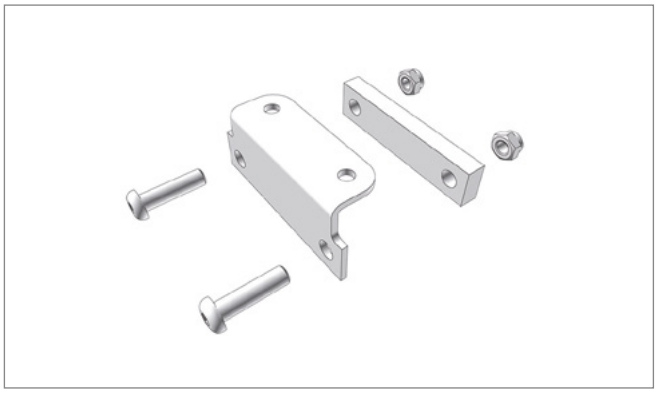

Pos. 2 **Edscha TS: 40 69 006 680**

ガントリービーム固定キット; 0,30 kg

Gantry beam fixation - kit; 0,30 kg

スペアパーツテール · *Spare parts rear*

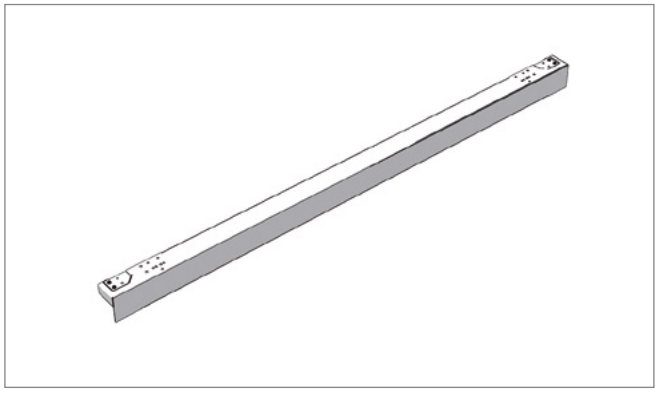

Pos. 3 **Edscha TS: 40 69 000 690**

ガントリービーム 2550 mm x 130 mm; 15,64 kg

Gantry beam 2550 mm x 130 mm; 15,64 kg

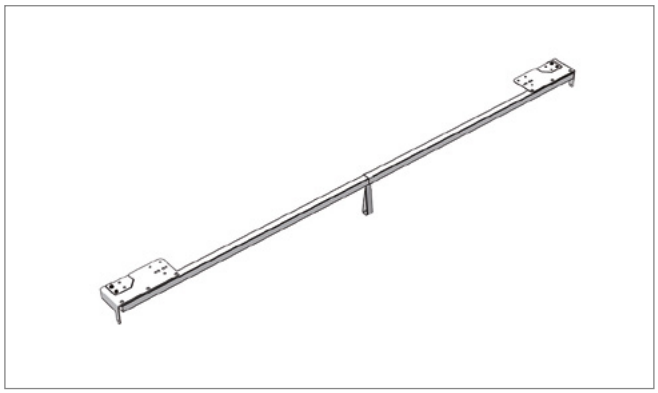

Pos. 4 **Edscha TS: 40 69 003 700**

エンドボウ CurtainSider 2550 mm; 7,03 kg

End bow CurtainSider 2550 mm; 7,03 kg

Pos. 5 **Edscha TS: 40 69 012 190**

ねじ付きアダプタプレート スチールアーム; 0,82 kg

Adapter plate incl. screws metal positioning arm; 0,82 kg

スペアパーツ エンドキャリッジ コンパクト 小型 · *Spare parts front end carriage Compact small*

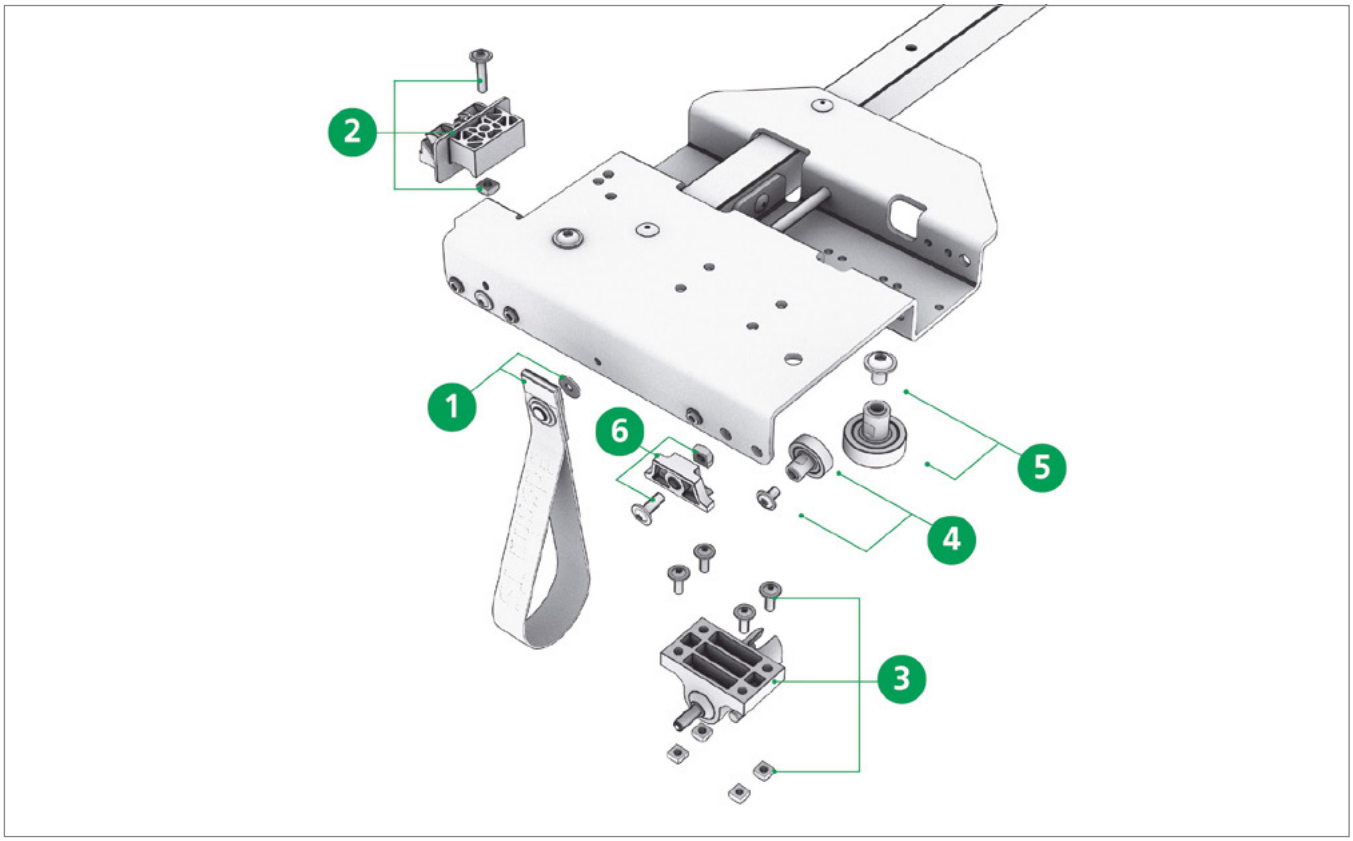

Pos. 1 **Edscha TS: 40 38 033 041**

プルループ一式; 0,02 kg

Pull strip cpl.; 0,02 kg

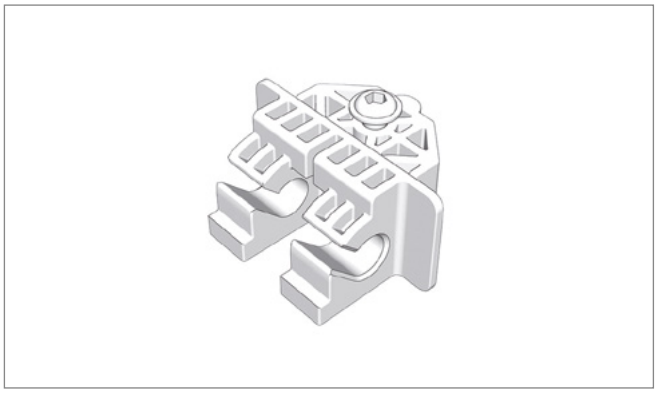

Pos. 2 **Edscha TS: 40 38 072 760**

ジョイント取付セット エンドキャリッジ; 0,05 kg

Articulationset fixing end carriage; 0,05 kg

スペアパーツ エンドキャリッジ コンパクト 小型 · *Spare parts front end carriage Compact small*

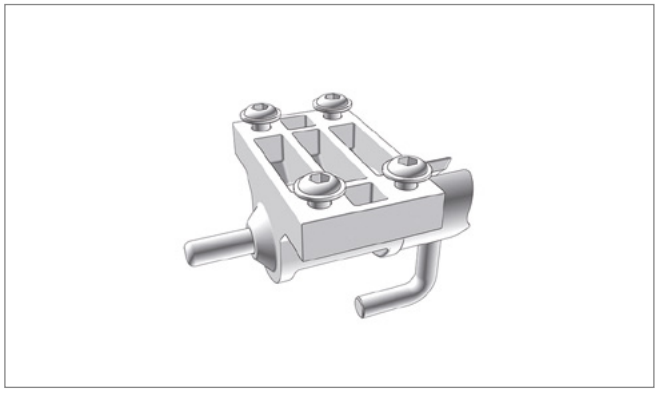

Pos. 3 **Edscha TS: 40 38 072 770**

修理キット ロック; 0,16 kg

Repair kit locking; 0,16 kg

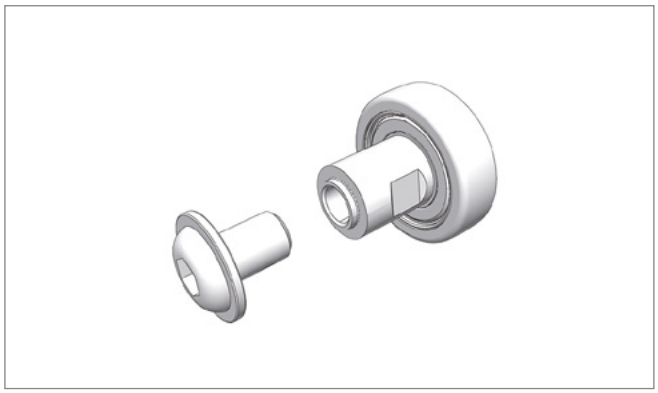

Pos. 4 **Edscha TS: 40 38 072 780**

修理キット 内ねじM6付きローラー; 0,03 kg

Repair kit roller with inside thread M6; 0,03 kg

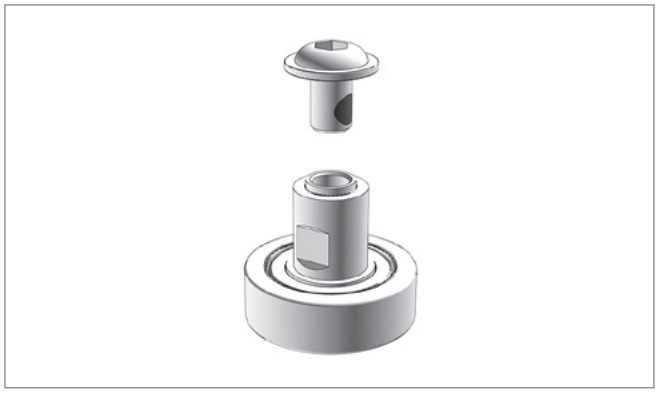

Pos. 5 **Edscha TS: 40 38 072 790**

修理キット ガイドローラー エンドキャリッジ; 0,10 kg

Repair kit guidingroller end carriage; 0,10 kg

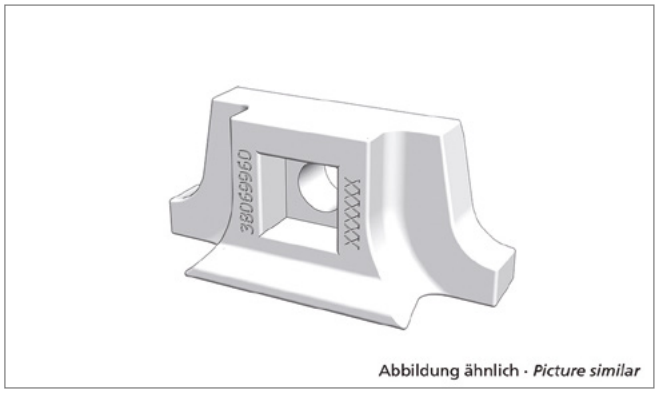

Abbildung ähnlich · *Picture similar*

Pos. 6 **Edscha TS: 40 38 069 960**

修理キット スライドピース; 0,01 kg

Repair kit sliding piece; 0,01 kg

Compact

固定式ルーフ · *Fixed Roof* (2355 XXXX)

スペアパーツエンドキャリッジ コンパクト · *Spare parts front end carriage Compact*

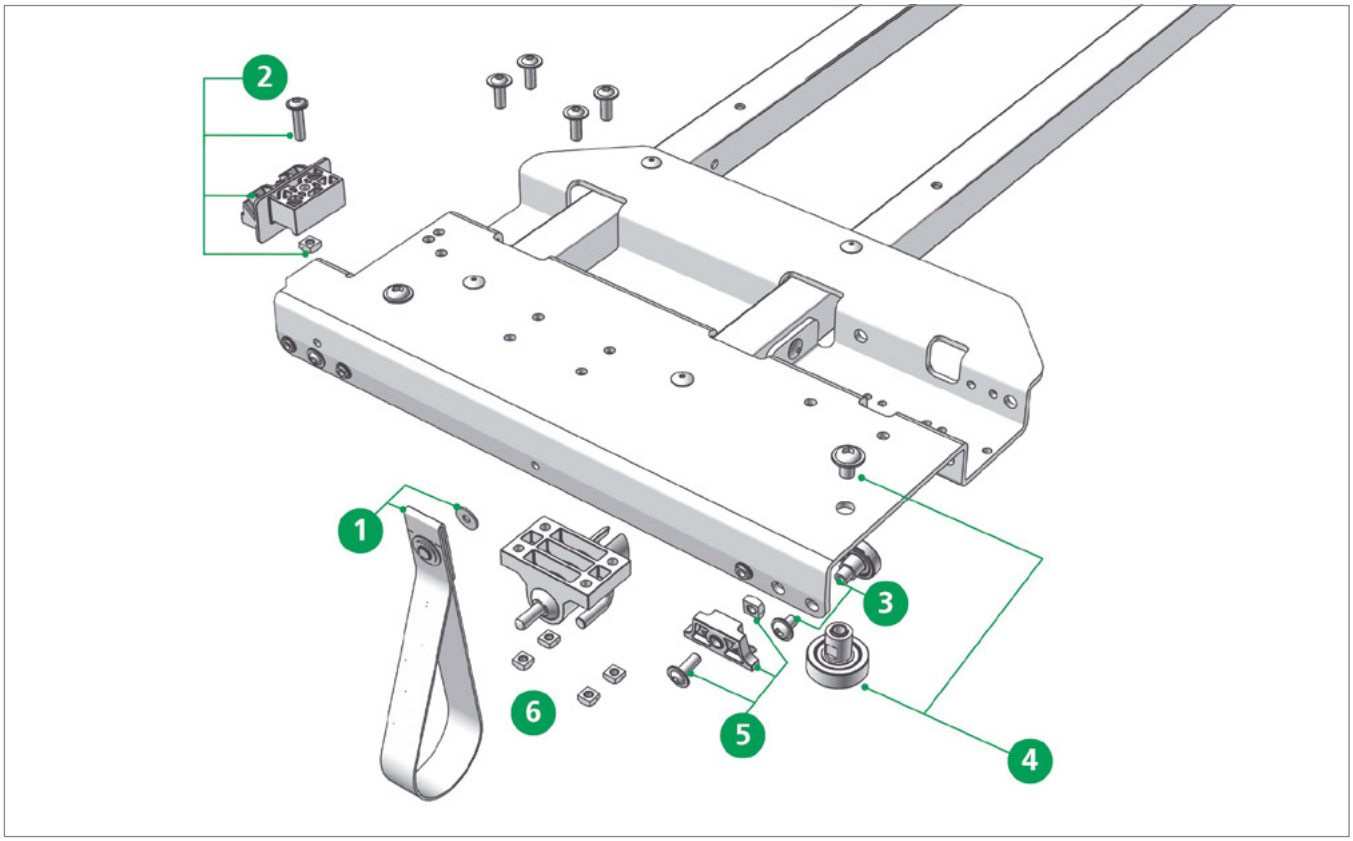

Pos. 1 **Edscha TS: 40 38 033 041**

プルループ一式; 0,02 kg

Pull strip cpl.; 0,02 kg

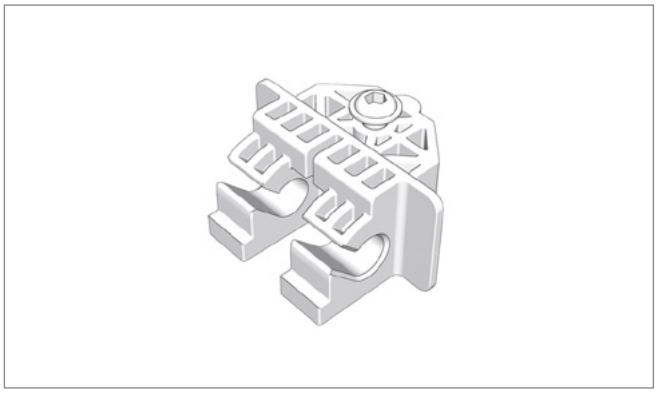

Pos. 2 **Edscha TS: 40 38 072 760**

ジョイント取付セット エンドキャリッジ; 0,05 kg

Articulationset fixing end carriage; 0,05 kg

スペアパーツエンドキャリッジ コンパクト · *Spare parts front end carriage Compact*

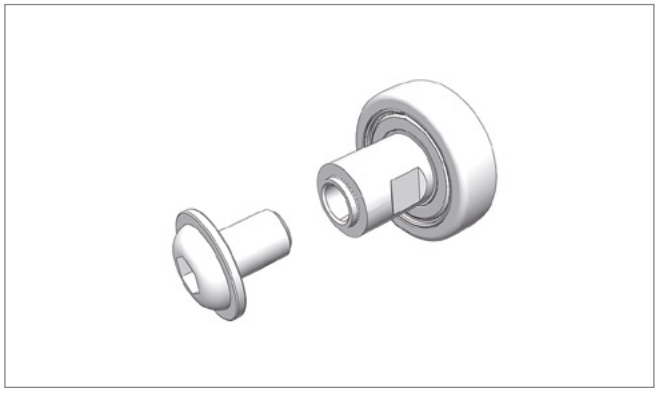

Pos. 3 **Edscha TS: 40 38 072 780**

修理キット 内ねじM6付きローラー; 0,03 kg

Repair kit roller with inside thread M6; 0,03 kg

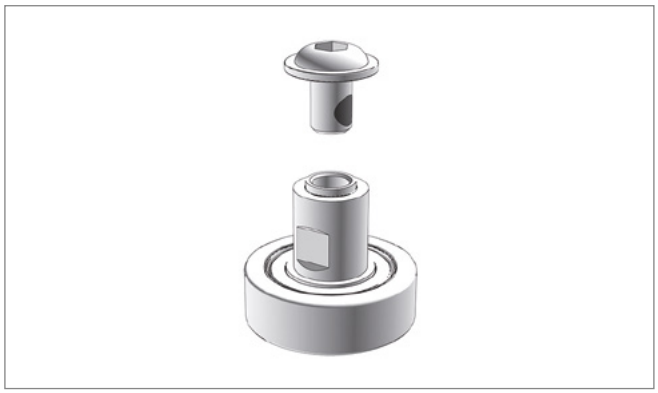

Pos. 4 **Edscha TS: 40 38 072 790**

修理キット ガイドローラー エンドキャリッジ; 0,10 kg

Repair kit guidingroller end carriage; 0,10 kg

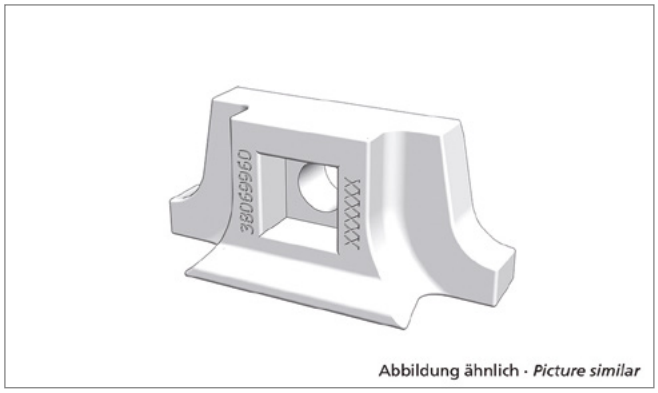

Pos. 5 **Edscha TS: 40 38 069 960**

修理キット スライドピース; 0,01 kg

Repair kit sliding piece; 0,01 kg

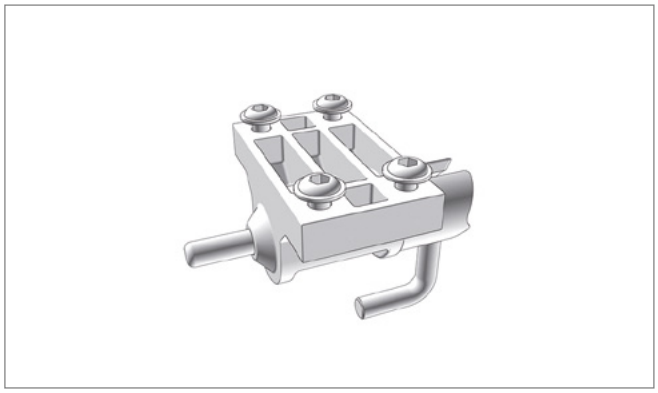

Pos. 6 **Edscha TS: 40 38 072 770**

修理キット ロック; 0,16 kg

Repair kit locking; 0,16 kg

スペアパーツエンドキャリッジバリアント自動セットアップ · *Spare parts end carriage variants adjustment mechanism*

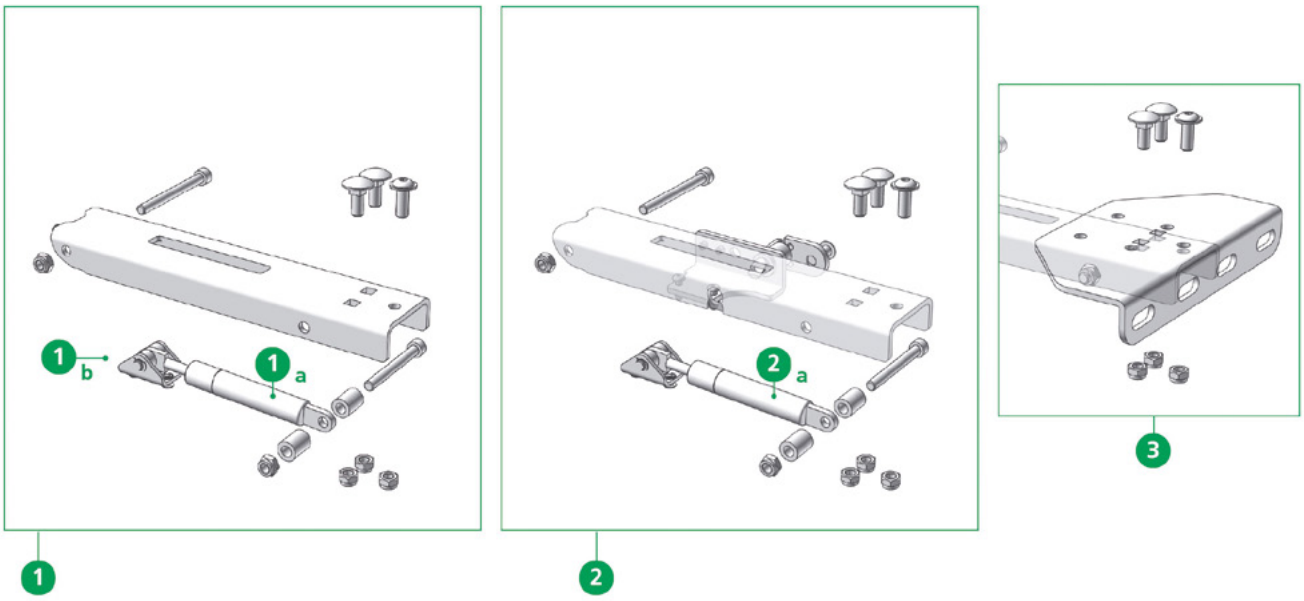

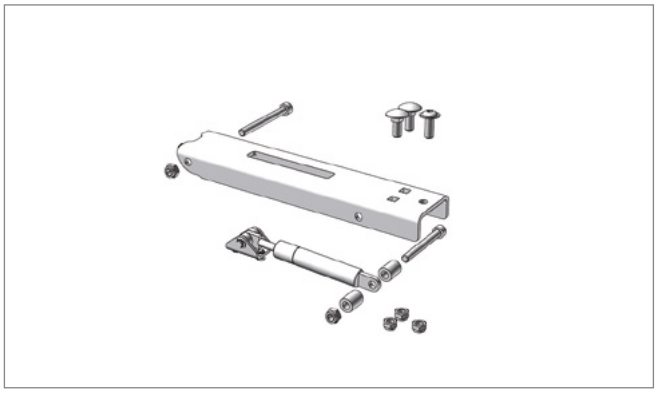

Pos. 1 **Edscha TS: 40 69 010 760**

修理キット 自動フォールドおよびガススプリング 700 N（2個）; 2,28 kg

Repairkit automatic adjustment mechanism with gasspring 700 N (2 pcs.); 2,28 kg

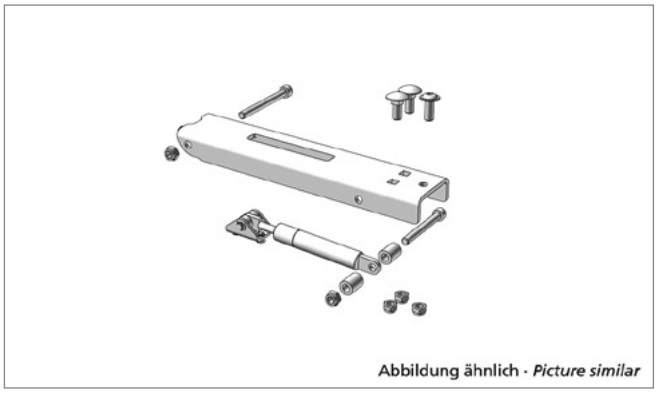

Pos. 1* **Edscha TS: 40 69 011 490**

修理キット 自動フォールドおよびガススプリング 1000 N（2個）; 2,50 kg

Repairkit automatic adjustment mechanism with gasspring 1000 N (2 pcs.); 2,50 kg

スペアパーツエンドキャリッジバリアント自動セットアップ · *Spare parts end carriage variants adjustment mechanism*

Pos. 1a **Edscha TS: 40 00 075 099**

ガススプリング 700 N; 0,14 kg

Gas spring 700 N; 0,14 kg

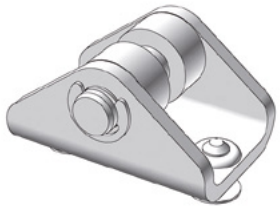

Abbildung ähnlich · *Picture similar*

Pos. 1b **Edscha TS: 40 69 009 730**

ベアリングブロック; 0,03 kg

Bearing block; 0,03 kg

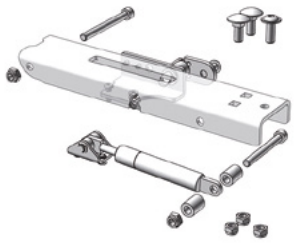

Pos. 2 **Edscha TS: 40 69 011 560**

自動フォールドロックおよびガススプリング 700 N（左右）; 2,72 kg

Automatic adjustment mechanism - locking with gasspring 700 N (right and left); 2,72 kg

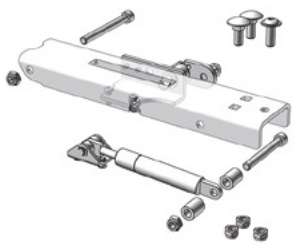

Pos. 2* **Edscha TS: 40 69 011 900**

自動フォールドロックおよびガススプリング 1000 N（左右）; 2,30 kg

Automatic adjustment mechanism - locking left with gasspring 1000 N (right and left); 2,30 kg

スペアパーツエンドキャリッジバリアント自動セットアップ · *Spare parts end carriage variants adjustment mechanism*

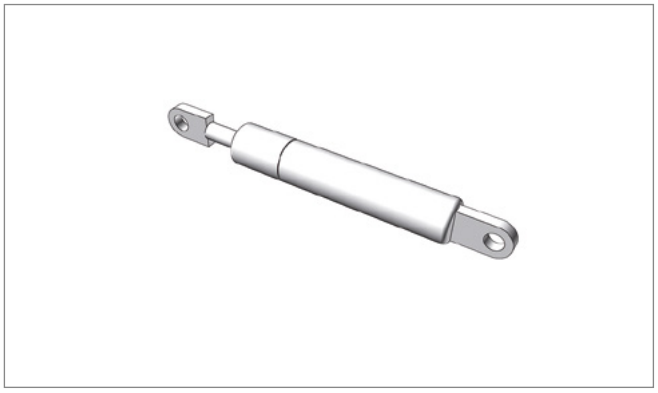

Pos. 2a **Edscha TS: 40 69 002 740**

端部 > 30 kg用ガススプリング 1000 N; 0,20 kg

Gas spring 1000 N for endings > 30 kg; 0,20 kg

Pos. 3 **Edscha TS: 40 69 012 190**

ねじ付きアダプタプレート スチールアーム; 0,82 kg

Adapter plate incl. screws metal positioning arm; 0,82 kg

スペアパーツエンドキャリッジバリアント自動セットアップ · *Spare parts end carriage variants adjustment mechanism*

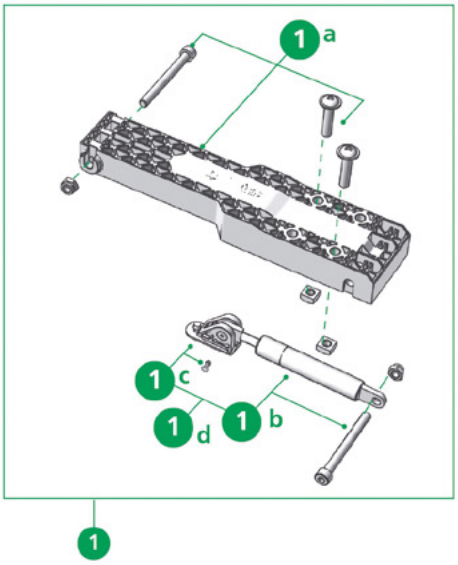

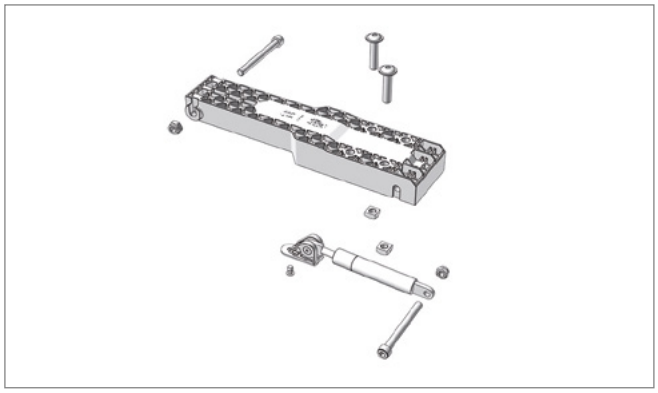

Pos. 1 **Edscha TS: 40 38 090 300**

修理キット 自動フォールド（プラスチック）およびガススプリング; 0,90 kg

Repairkit lifting arm (plastic) with gasspring; 0,90 kg

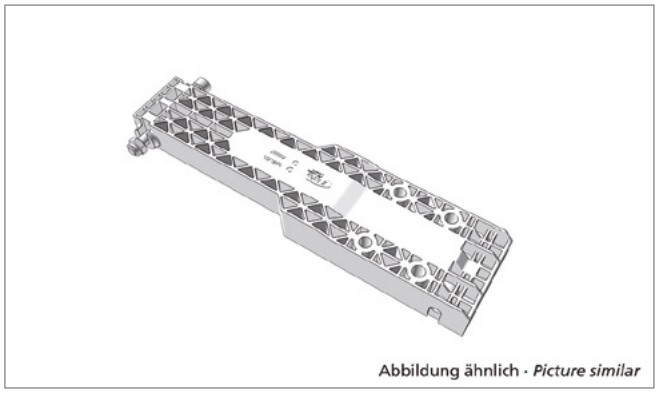

Pos. 1a **Edscha TS: 40 38 065 050**

修理キット 自動フォールド プラスチック; 0,50 kg

Repair kit automatic adjustment mechanism plastic; 0,50 kg

スペアパーツエンドキャリッジバリアント自動セットアップ · *Spare parts end carriage variants adjustment mechanism*

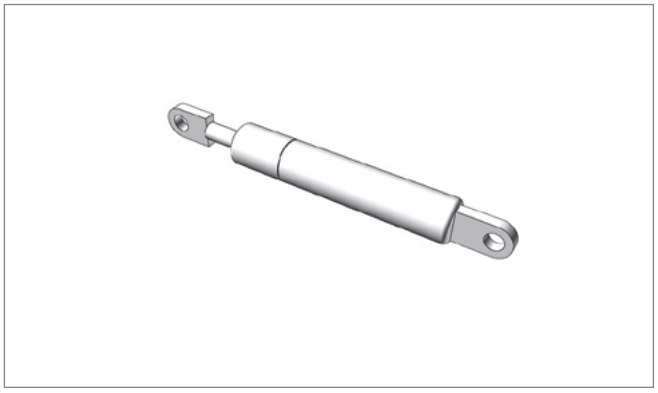

Pos. 1b **Edscha TS: 40 00 075 099**

ガススプリング 700 N; 0,14 kg

Gas spring 700 N; 0,14 kg

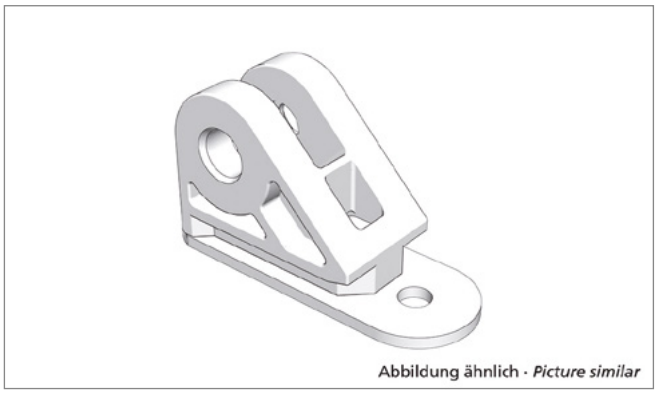

Pos. 1c **Edscha TS: 40 38 081 770**

ガススプリングホルダー 修理キット UL II / HD / VP-UL; 0,04 kg

Gas spring holder repair kit UL II / HD / VP-UL; 0,04 kg

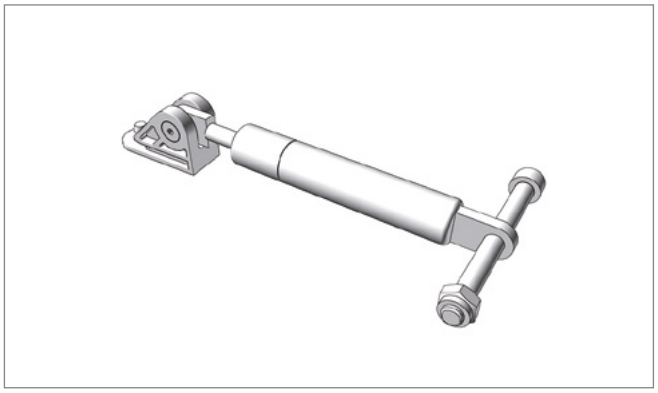

Pos. 1d **Edscha TS: 40 38 065 020**

自動フォールド用修理キット ガススプリング 700 N（プラスチック）; 0,23 kg

Repairkit Gas spring 700 N for automatic adjustment mechanism (plastic); 0,23 kg

スペアパーツ ポータルビーム · *Spare parts gantry beam*

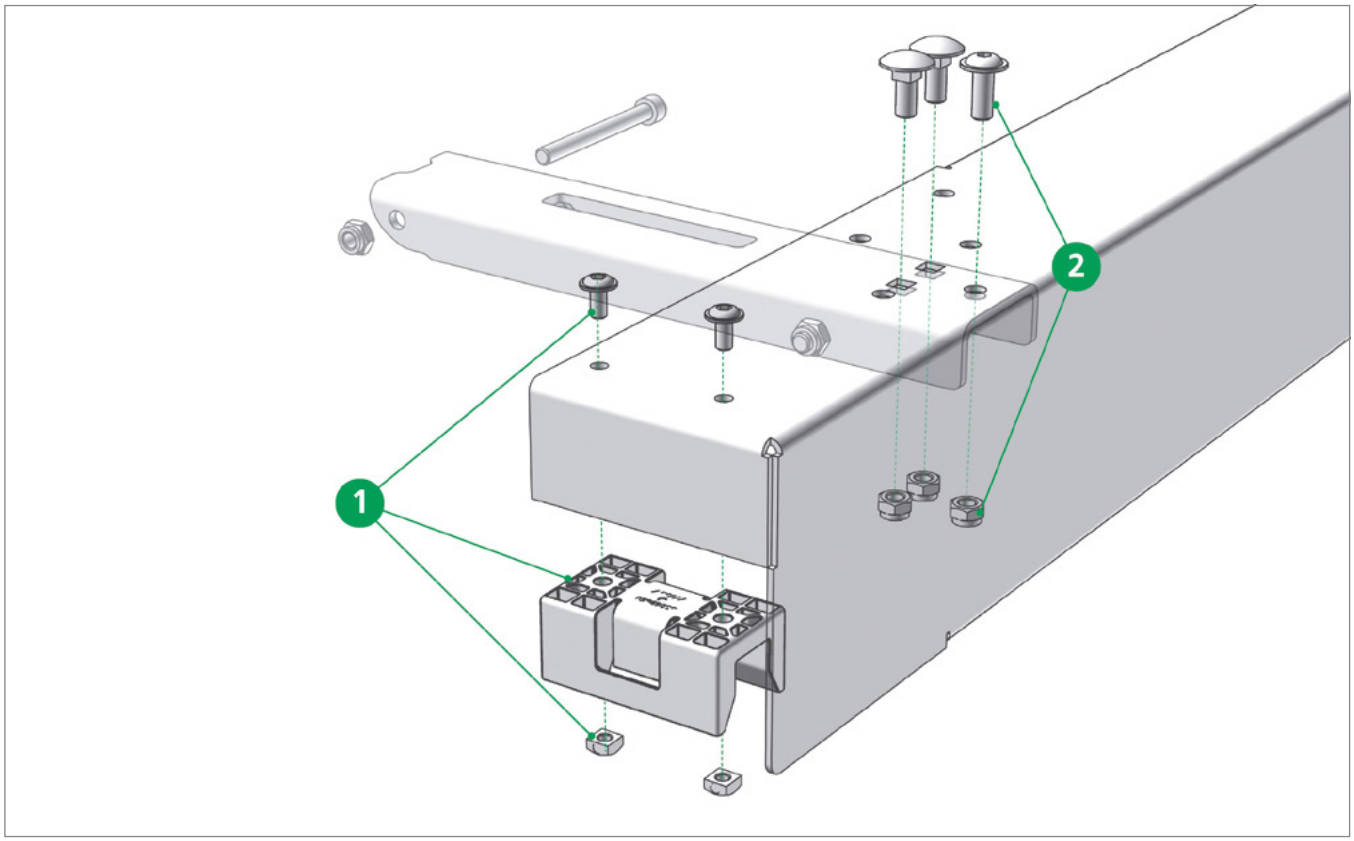

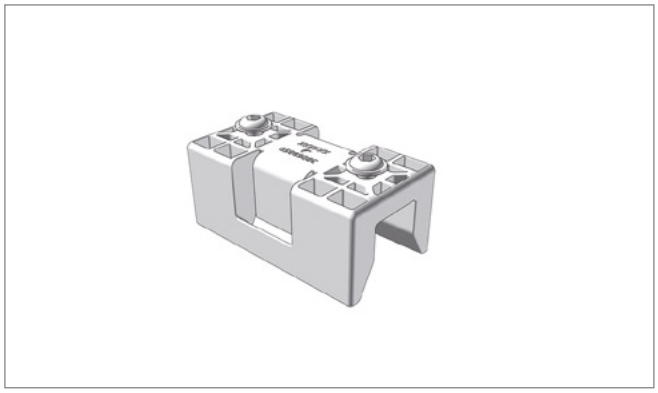

Pos. 1 **Edscha TS: 40 38 072 750**

修理キット ガイド エンドボウ／ガントリービーム（ペア）; 0,20 kg

Repairkit guide end bow / gantry beam (pair); 0,20 kg

Pos. 2 **Edscha TS: 40 69 013 600**

ねじセット エンドボウ／ガントリービーム; 0,13 kg

Screwset end bow / gantry beam; 0,13 kg

スペアパーツ ポータルビーム · *Spare parts gantry beam*

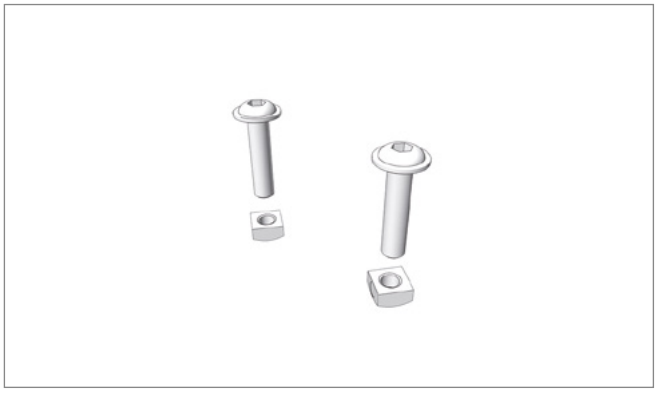

Pos. 2* **Edscha TS: 40 38 072 740**

ねじセット プラスチックサポートアーム用エンドボウ／ガントリービーム; 0,07 kg

Screwset end bow / gantry beam for plastic lifting arm; 0,07 kg

スペアパーツエンドボウ · *Spare parts end bow*

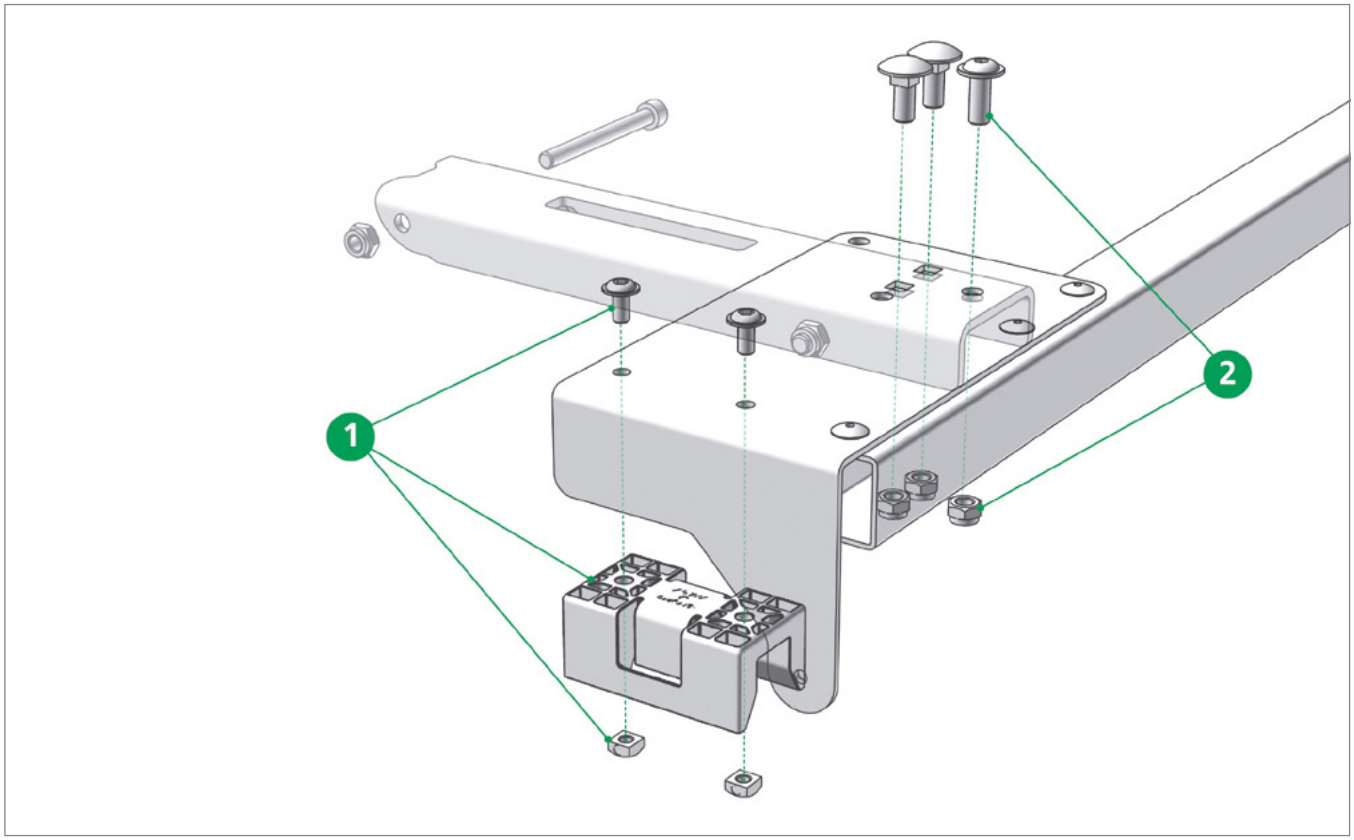

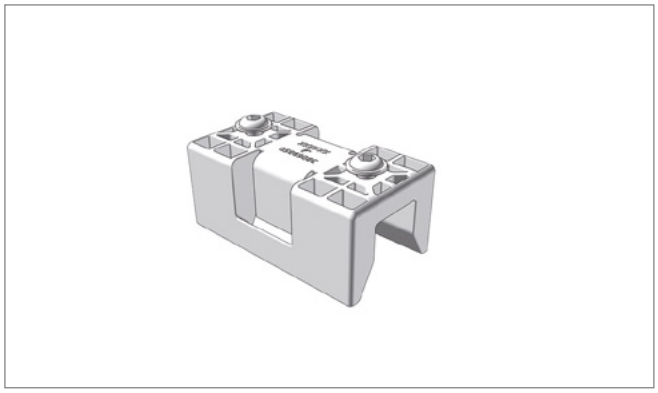

Pos. 1 **Edscha TS: 40 38 072 750**

修理キット ガイド エンドボウ／ガントリービーム（ペア）; 0,20 kg

Repairkit guide end bow / gantry beam (pair); 0,20 kg

Pos. 2 **Edscha TS: 40 69 013 600**

ねじセット エンドボウ／ガントリービーム; 0,13 kg

Screwset end bow / gantry beam; 0,13 kg

スペアパーツエンドボウ · *Spare parts end bow*

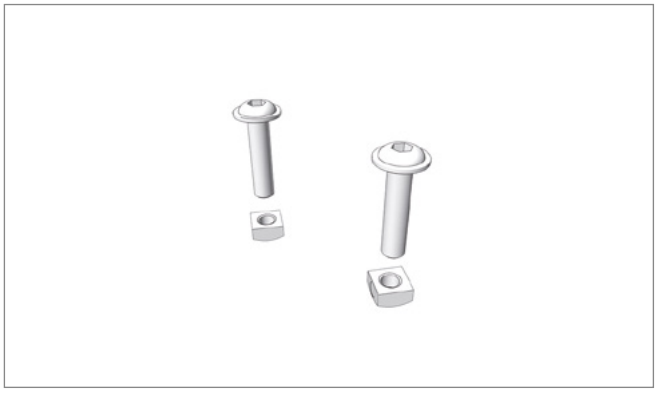

Pos. 2* **Edscha TS: 40 38 072 740**

ねじセット プラスチックサポートアーム用エンドボウ／ガントリービーム; 0,07 kg

Screwset end bow / gantry beam for plastic lifting arm; 0,07 kg

スペアパーツ中 · *Spare parts middle*

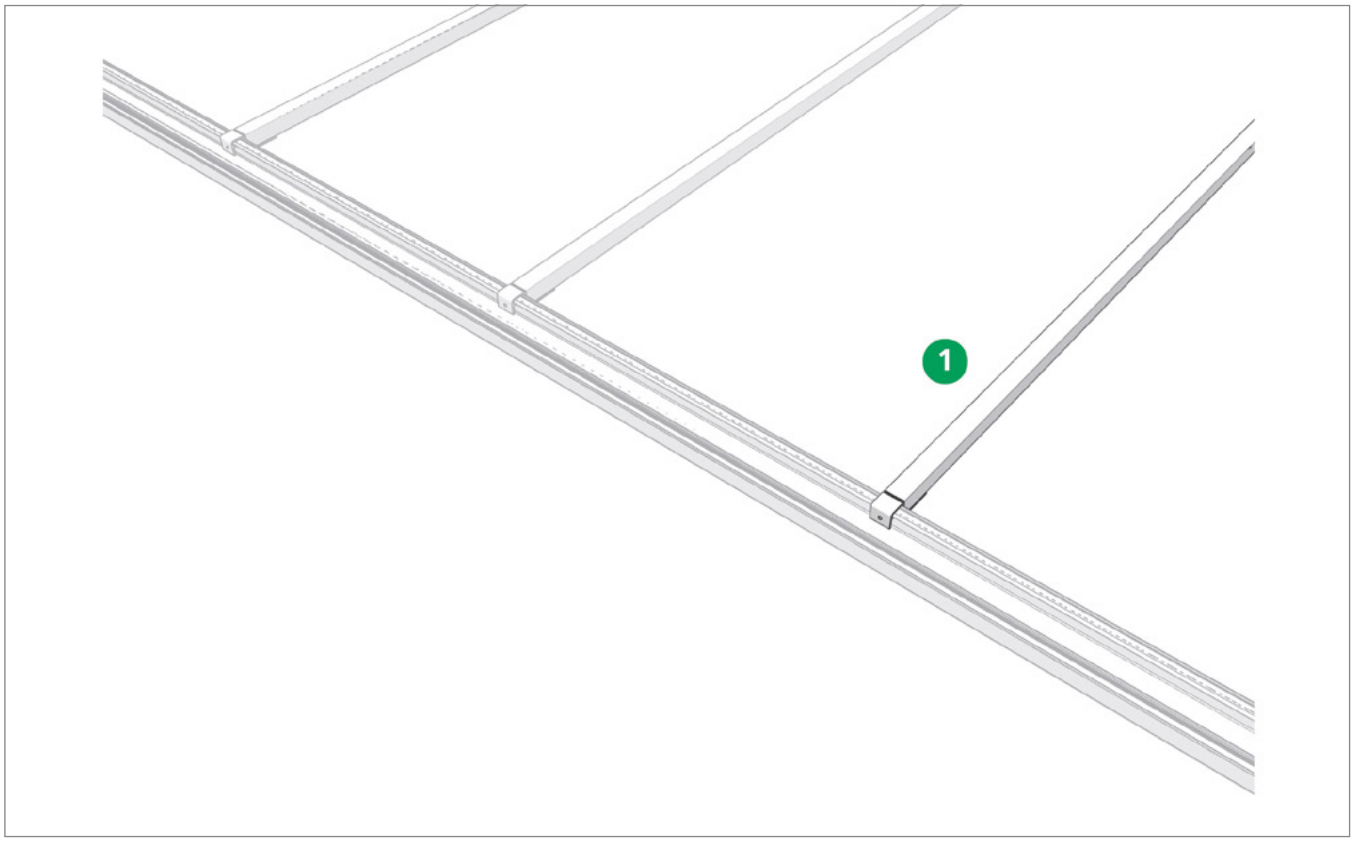

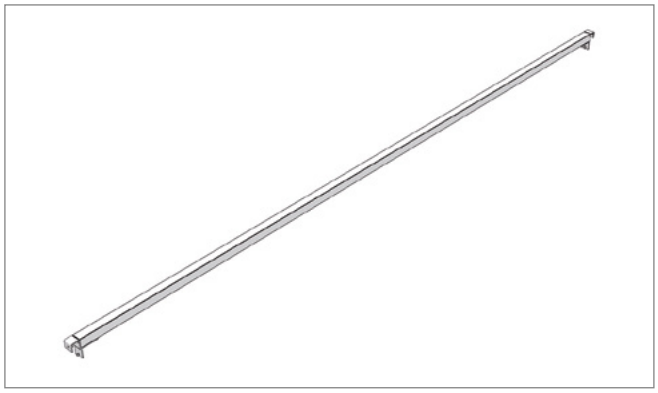

Pos. 1 **Edscha TS: 40 69 004 670**

クランププロファイル込みスタンダードボウ固定ルーフ;
3,39 kg

Standard bow fixes roof incl. Clamping profile; 3,39 kg

スペアパーツ前面 · *Spare parts front*

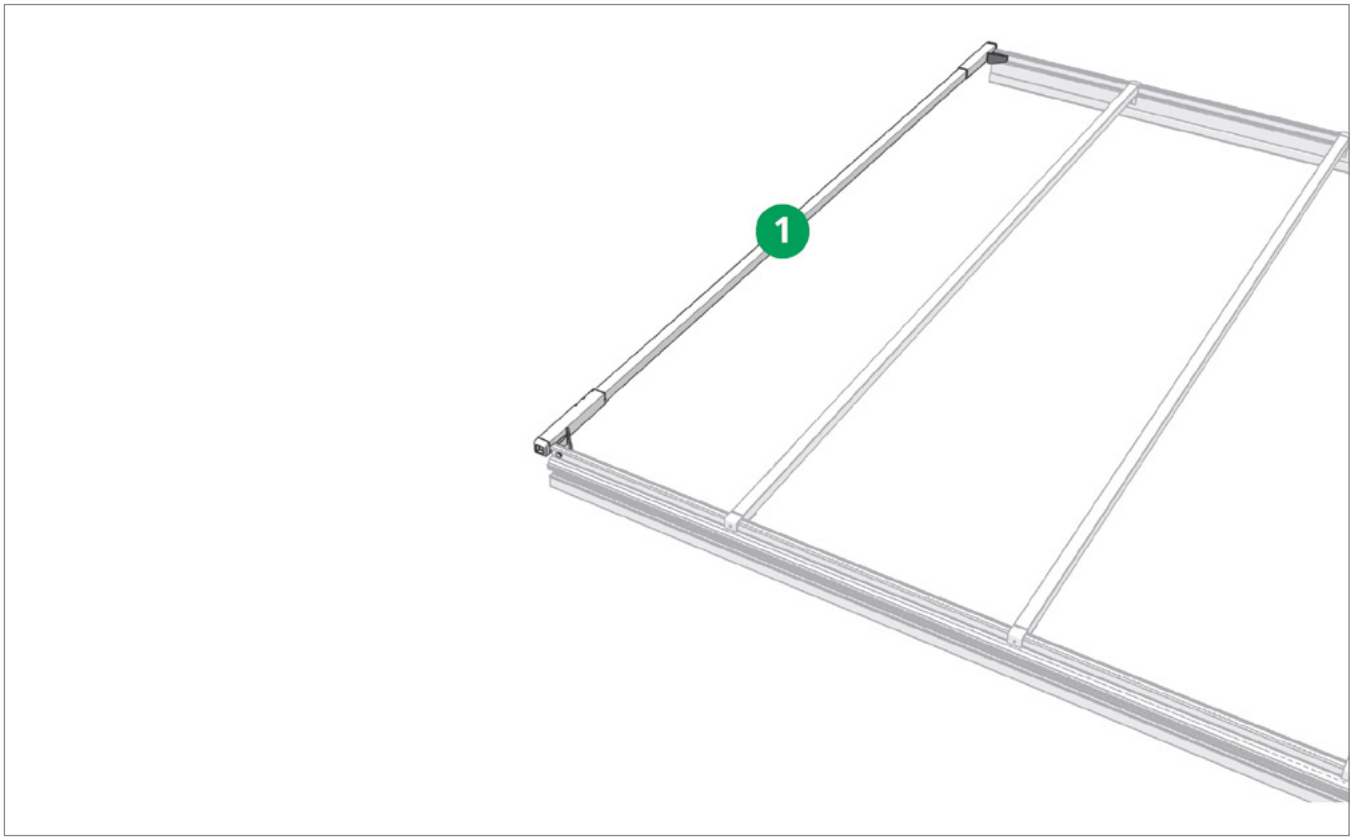

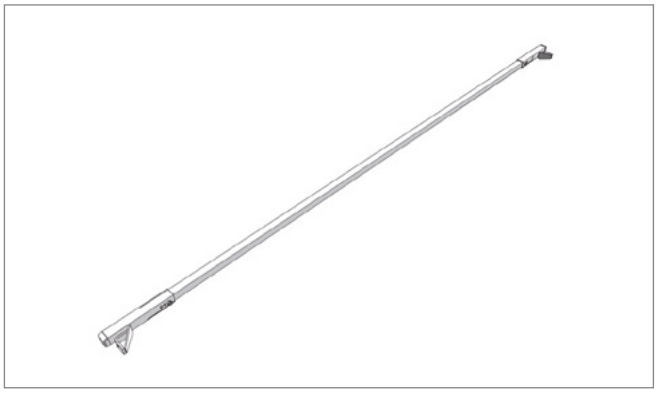

Pos. 1 **Edscha TS: 40 69 006 690**

端部ボウ; 2,00 kg

Closing bow; 2,00 kg

補修部品DB · *Spare parts DB*

Spriegelstärken · *Bow Thicknesses*

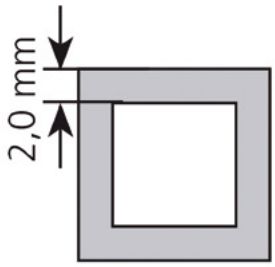

DB-Ausführung · *DB design*
Aufbaubreite
Body width: 2550 mm

verstärkt nach · *reinforced acc. to* EN 283

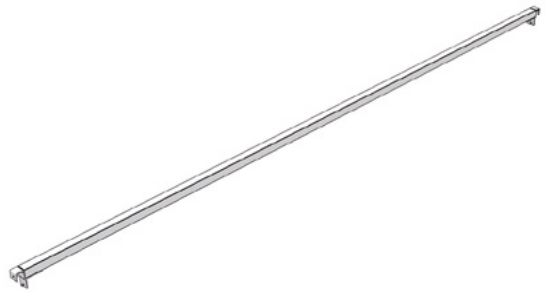

Pos. - **Edscha TS: 40 69 004 830**

ボウ VG CS-Compact Fix 2550mm DB *; 4,42 kg
*Bow VG CS-Compact Fix 2550mm DB *; 4,42 kg*

DB = 複合輸送に適し、ドイツ鉄道でテスト済み
DB = suitable for combined use and aproved by German Railways

オプションのアクセサリー · *Additional Accessories*

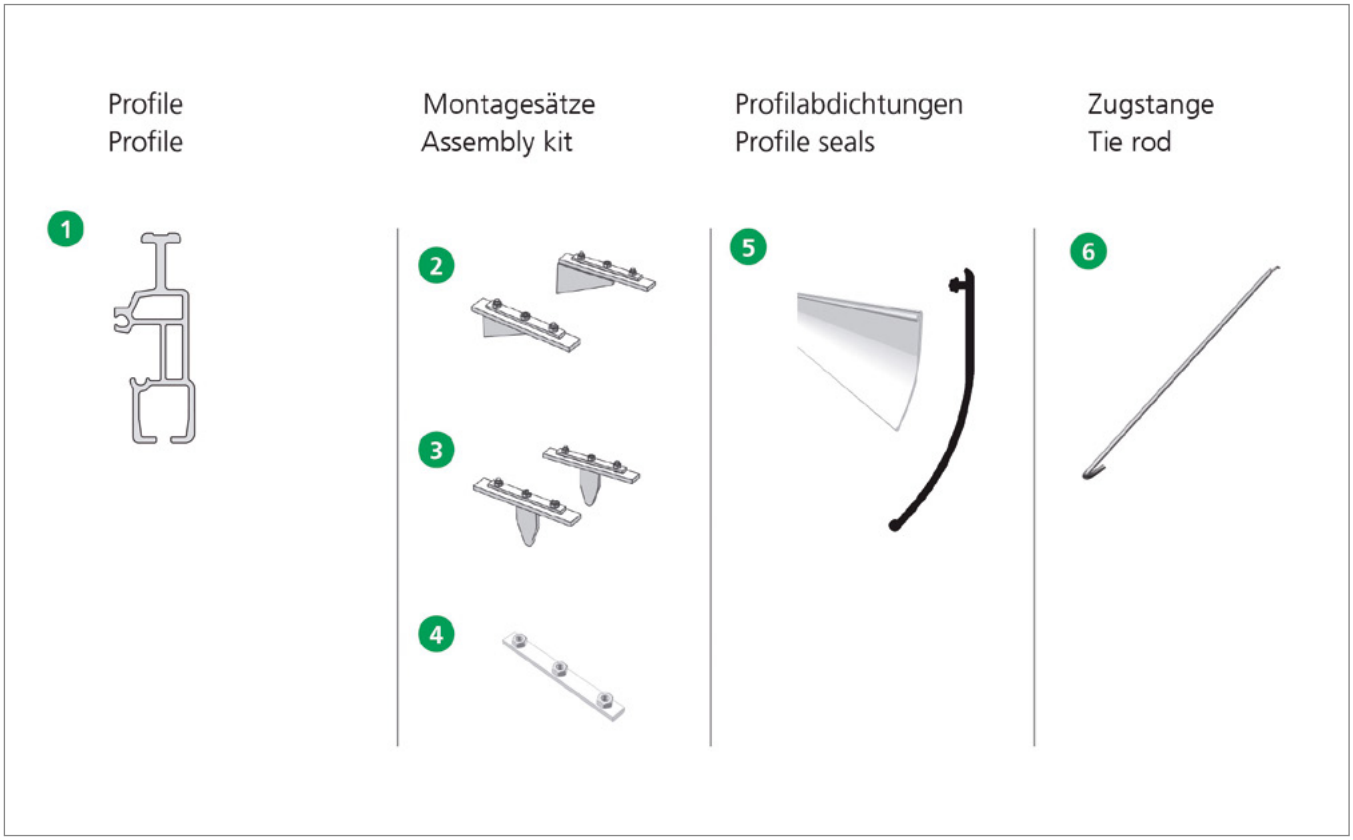

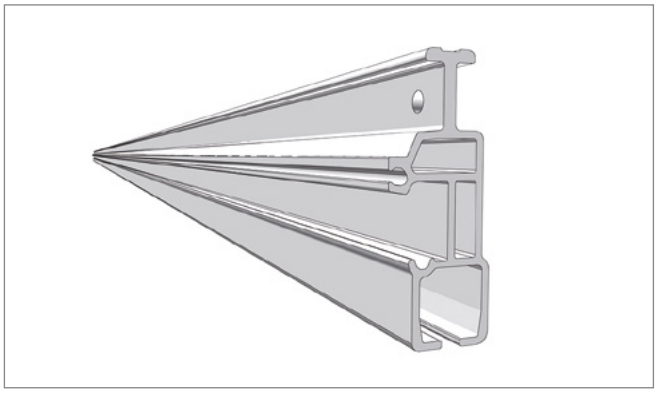

Pos. 1.1 **Edscha TS: 40 69 006 040**

アルミプロファイル 5m; 14,4 kg

Alu profile 5m; 14,4 kg

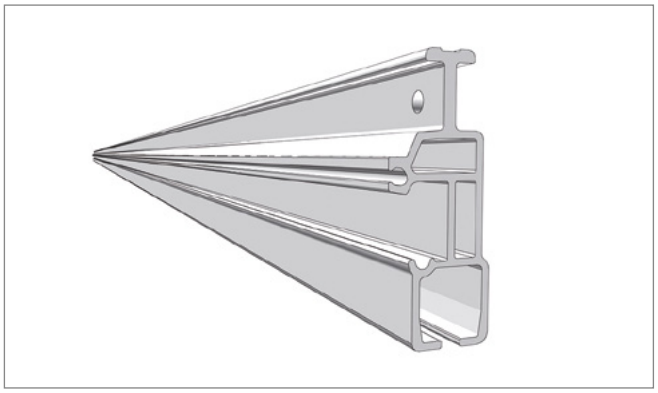

Pos. 1.2 **Edscha TS: 40 69 004 920**

アルミプロファイル 8m; 23,00 kg

Alu profile 8m; 23,00 kg

オプションのアクセサリー · *Additional Accessories*

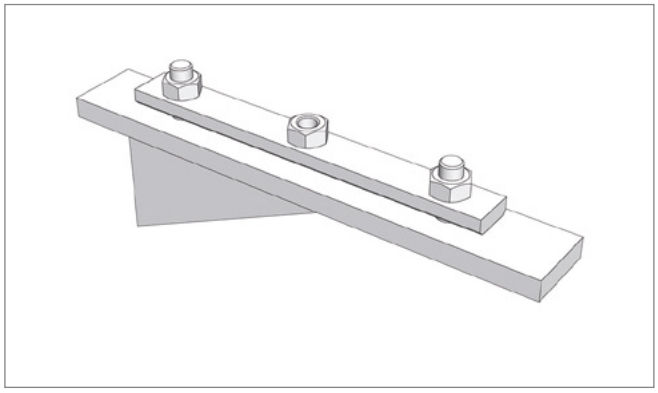

Pos. 2 **Edscha TS: 40 69 000 130**

アセンブリキット Compact Profile 前; 2,69 kg

Assembly kit Compact profile front; 2,69 kg

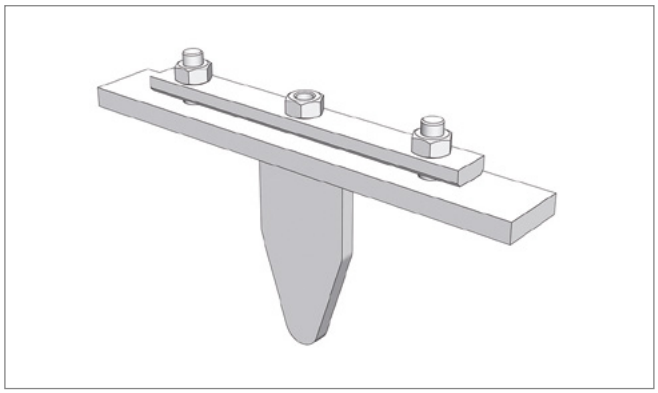

Pos. 3 **Edscha TS: 40 69 000 140**

アセンブリキット Compact Profile 後; 2,35 kg

Assembly kit Compact profile rear; 2,35 kg

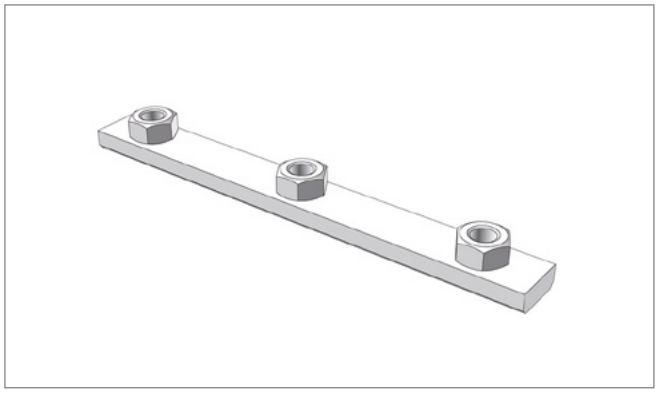

Pos. 4 **Edscha TS: 40 69 006 330**

クランプレールセット Compact 前後; 0,80 kg

Terminal strips Compact front/rear; 0,80 kg

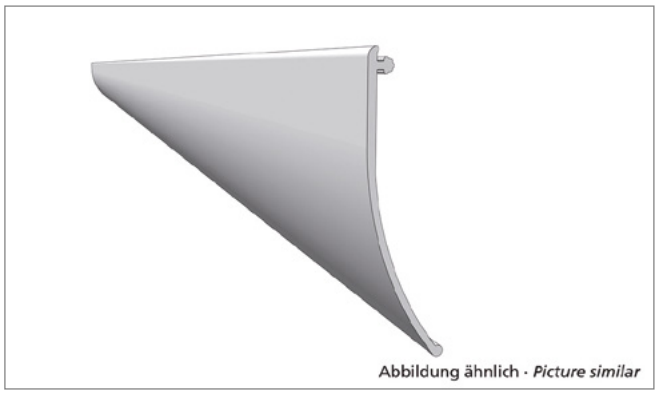

Pos. 5.1 **Edscha TS: 40 38 087 380**

プロファイルシーリング 13700 x 125 グレー Standard（ロール）; 8,18 kg

PVC pelmet 13700 x 125 grey Standard (roll); 8,18 kg

オプションのアクセサリー · *Additional Accessories*

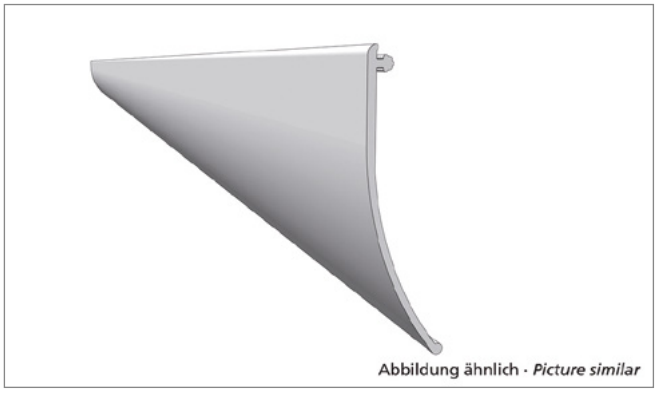

Pos. 5.2 **Edscha TS: 40 38 087 390**

プロファイルシーリング 18500 x 125 グレー Standard（ロール）; 11,80 kg

PVC pelmet 18500 x 125 grey Standard (roll); 11,80 kg

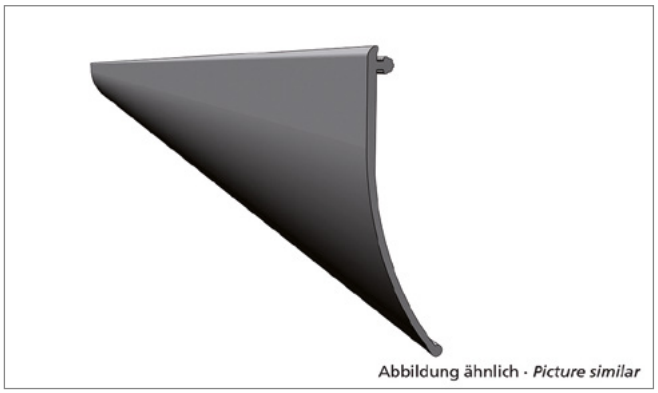

Pos. 5.3 **Edscha TS: 40 38 087 400**

プロファイルシーリング 13700 x 125 ブラック Standard（ロール）; 9,20 kg

PVC pelmet 13700 x 125 black Standard (roll); 9,20 kg

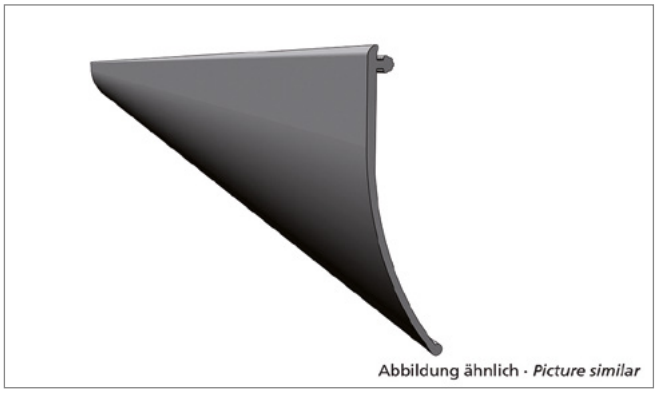

Pos. 5.4 **Edscha TS: 40 38 087 410**

プロファイルシーリング 18500 x 125 ブラック Standard（ロール）; 12,00 kg

PVC pelmet 18500 x 125 black Standard (roll); 12,00 kg

Pos. 6 **Edscha TS: 40 38 062 430**

タイロッド; 4,00 kg

Tie rod; 4,00 kg

その他の情報およびヘルプ · *Further information and help*

インストラクション · *Manual*

取扱説明書 Compact、25言語

User Manual Compact, 25 languages

インストラクション · *Manual*

組立手順書 Compact, ドイツ語-英語

Assembly Instructions Compact, german-english

インストラクション · *Manual*

リペアマニュアル Compact, ドイツ語-英語

Repairing Instructions Compact, german-english

本製品に関する詳細な情報およびヘルプは、当社ウェブサイト内のダウンロードエリアなどでご覧いただけます。

Further information on this product as well as help is available on our website, e.g. in the download area.

www.EdschaTS.com

VP-Standard

(2365 XXXX)

屋根構造 · *Roof Structure*

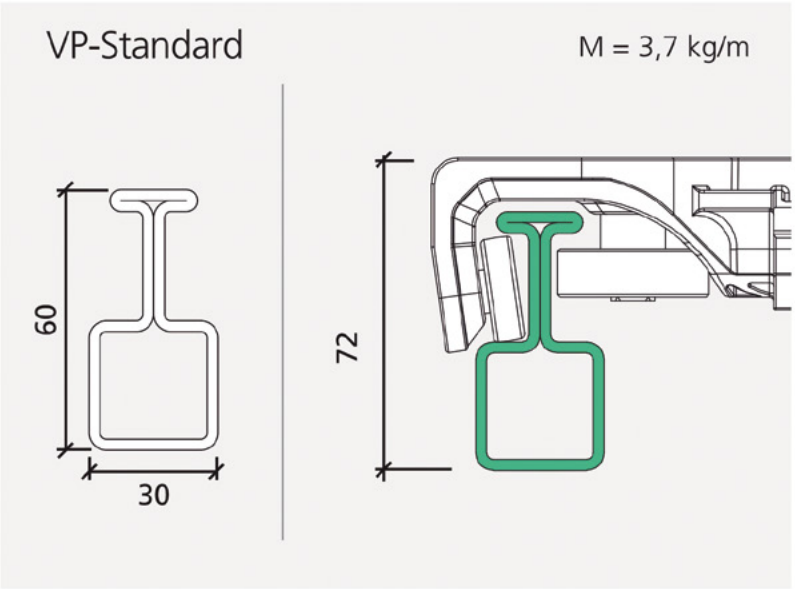

エクステンションコンポーネント
Components

VP-Standard

(2365 XXXX)

概要 · *Overview*

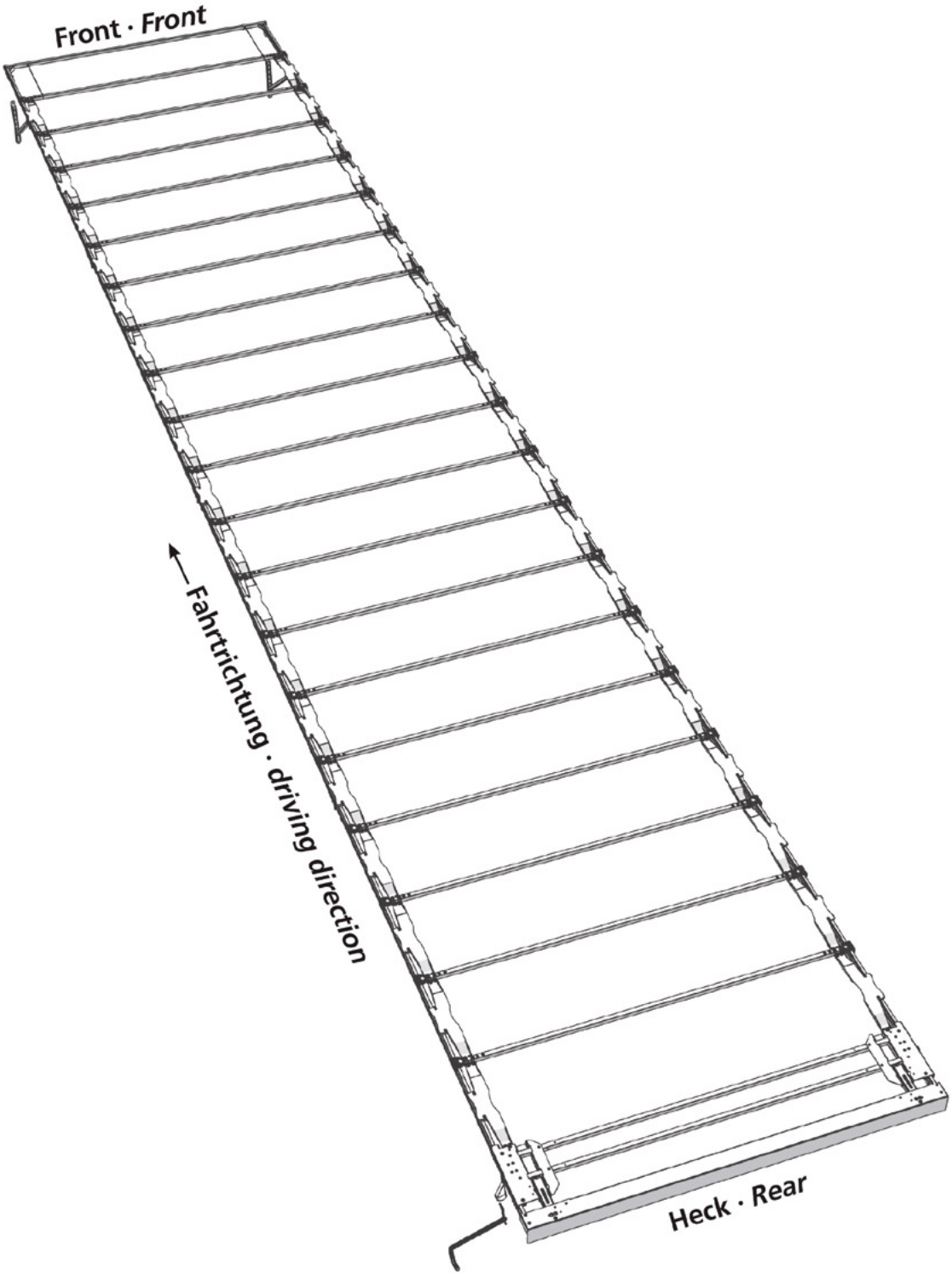

© European Trailer Systems GmbH

VP-Standard

(2365 XXXX)

スペアパーツテール · *Spare parts rear*

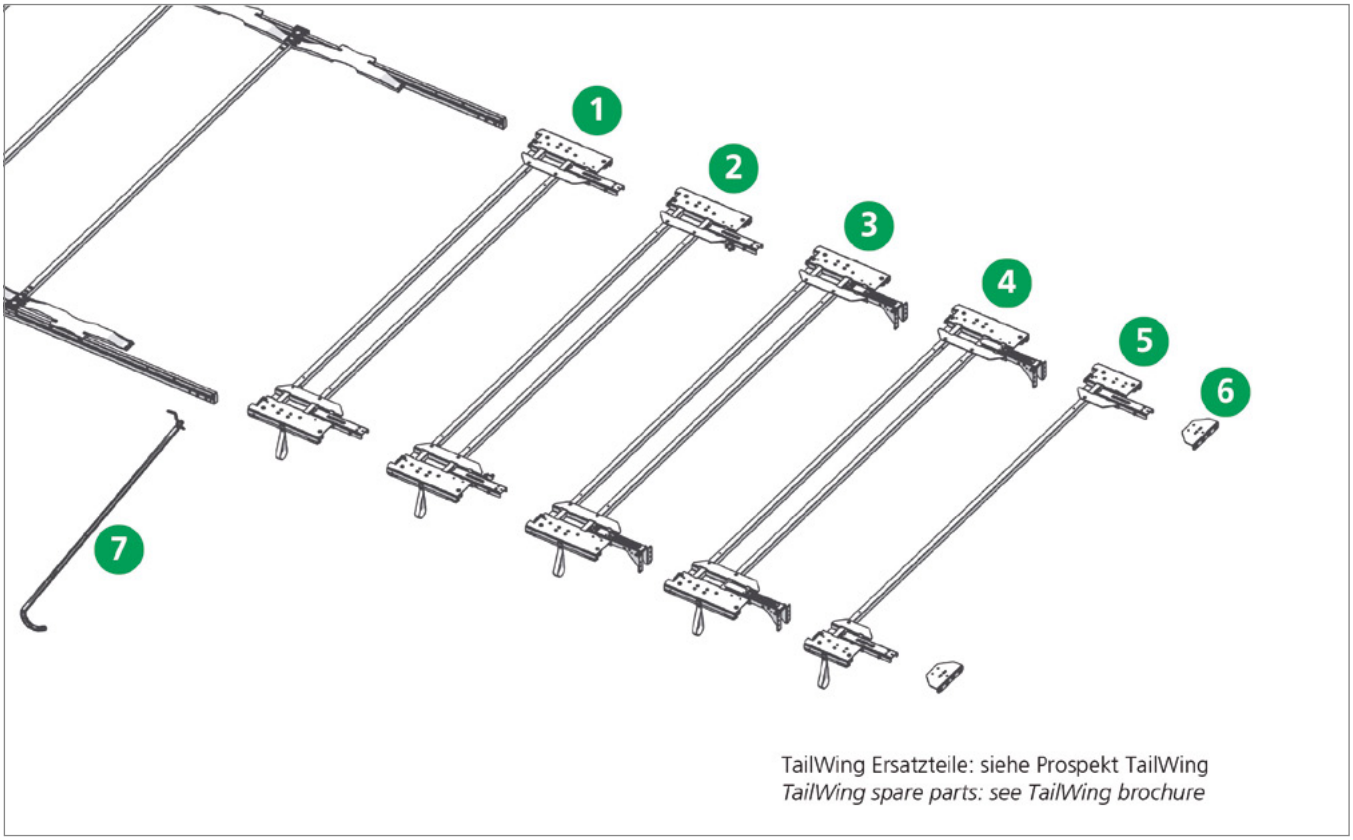

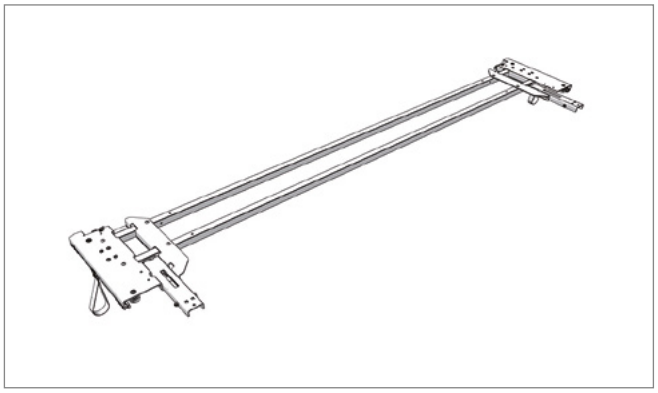

Pos. 1 **Edscha TS: 40 69 010 900**

エンドキャリッジ VP Standard 2550（各側につき1 x 700 N）; 19,68 kg

End carriage VP Standard 2550 (1 x 700 N per side); 19,68 kg

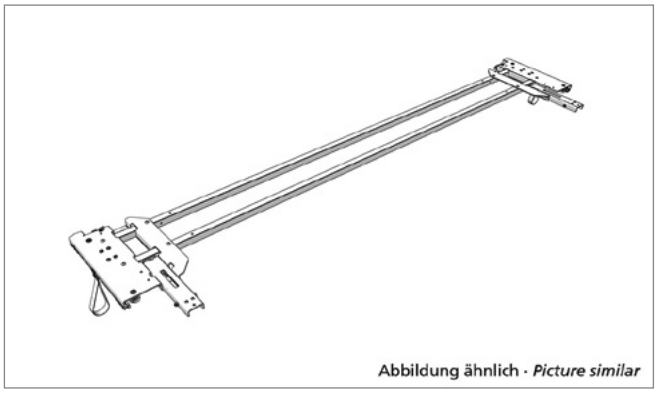

Pos. * **Edscha TS: 40 69 012 570**

端部> 30 kg用エンドキャリッジ VP Standard 2550（各側につき1 x 1000 N）; 19,81 kg

End carriage VP Standard 2550 (1 x 1000 N per side) for endings > 30 kg; 19,81 kg

VP-Standard

(2365 XXXX)

スペアパーツテール · *Spare parts rear*

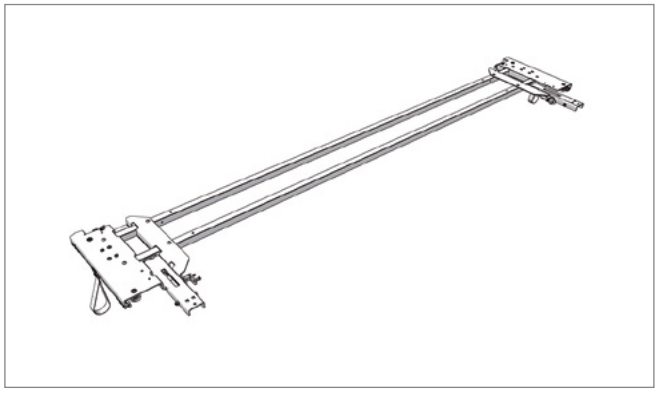

Pos. 2 **Edscha TS: 40 69 011 790**

ロック付きエンドキャリッジ VP Standard 2550（各側につき1 x 700 N）; 20,16 kg

End carriage VP Standard 2550 (1 x 700 N per side) with locking assembly; 20,16 kg

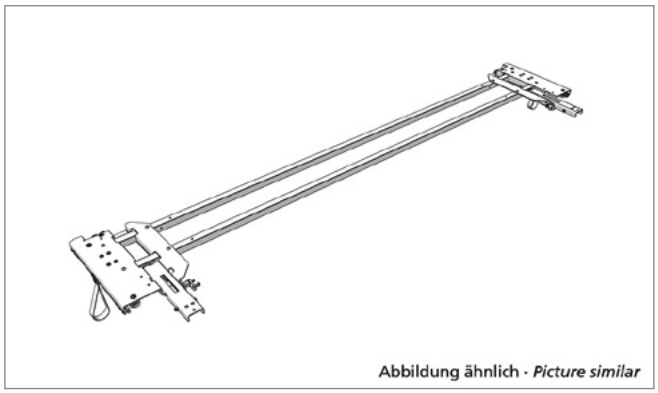

Pos. * **Edscha TS: 40 69 012 580**

端部> 30 kg用ロック付きエンドキャリッジVP Standard 2550（各側につき1 x 1000 N）; 20,29 kg

End carriage VP Standard 2550 (1 x 1000 N per side) with locking assembly for endings > 30 kg; 20,29 kg

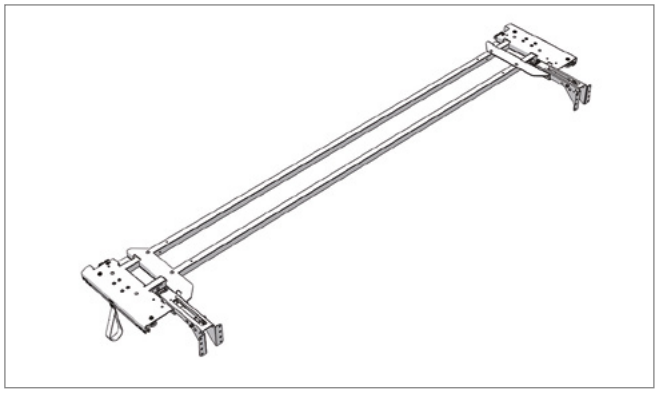

Pos. 3 **Edscha TS: 40 69 010 910**

TailWing 400-900用エンドキャリッジ; 20,66 kg

End carriage for TailWing 400-900; 20,66 kg

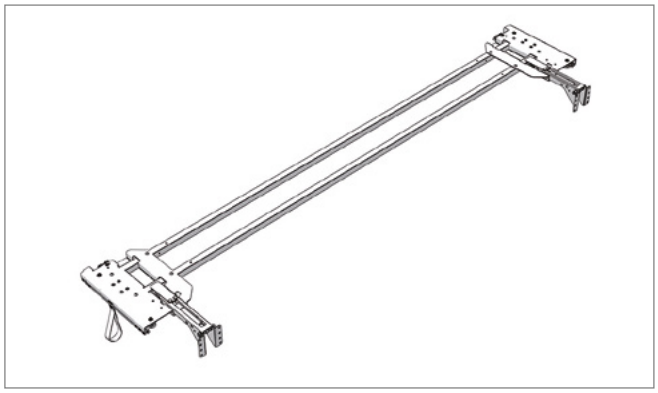

Pos. 4 **Edscha TS: 40 69 010 920**

TailWing 901-1200用エンドキャリッジ; 20,70 kg

End carriage for TailWing 901-1200; 20,70 kg

VP-Standard

(2365 XXXX)

スペアパーツテール · *Spare parts rear*

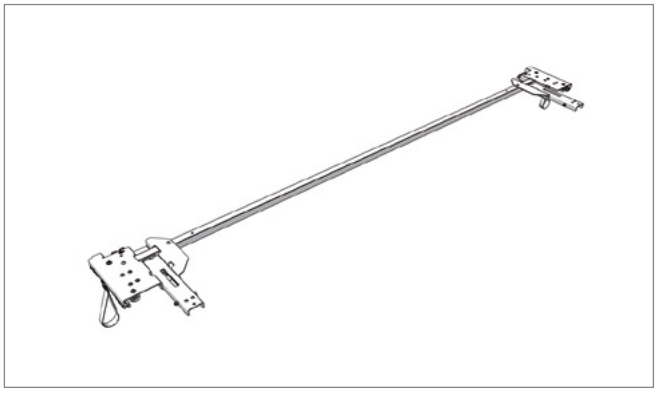

Pos. 5 **Edscha TS: 40 69 011 010**

エンドキャリッジ Small 2550; 12,24 kg

End carriage small 2550; 12,24 kg

Pos. 6 **Edscha TS: 40 69 012 190**

ねじ付きアダプタプレート スチールアーム; 0,82 kg

Adapter plate incl. screws metal positioning arm; 0,82 kg

Pos. 7 **Edscha TS: 40 38 062 430**

タイロッド; 4,00 kg

Tie rod; 4,00 kg

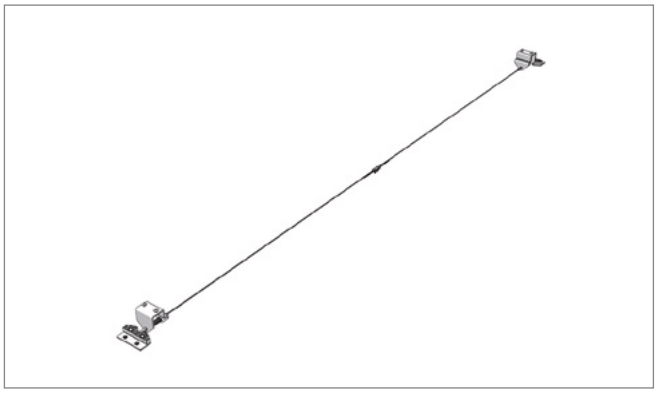

Pos. * **Edscha TS: 40 69 007 620**

補助ロッキングセット; 1,00 kg

Additional locking set; 1,00 kg

VP-Standard

(2365 XXXX)

スペアパーツテール · *Spare parts rear*

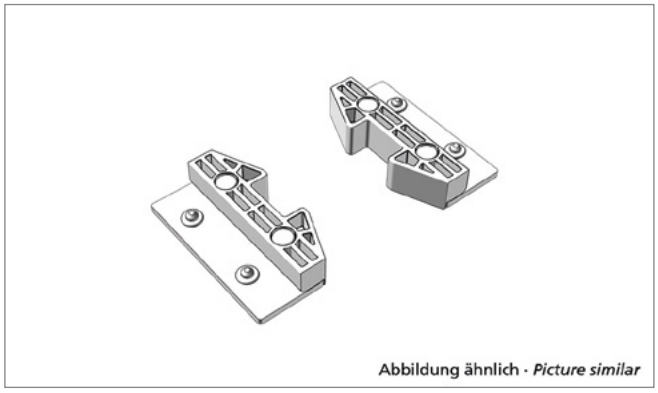

Pos. * **Edscha TS: 40 69 007 780**

ランプセット VP; 0,37 kg

Ramp set locking VP; 0,37 kg

VP-Standard

(2365 XXXX)

スペアパーツテール · *Spare parts rear*

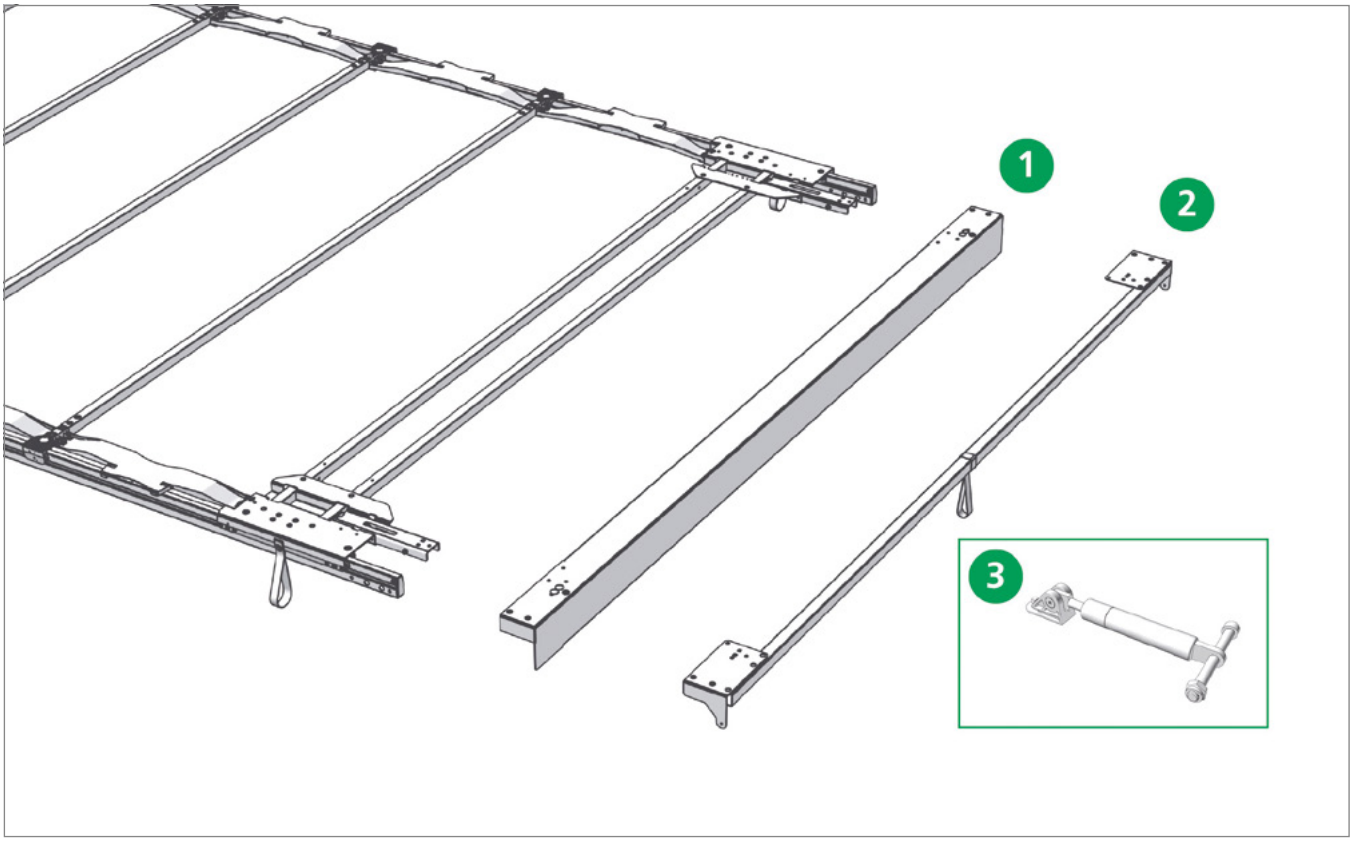

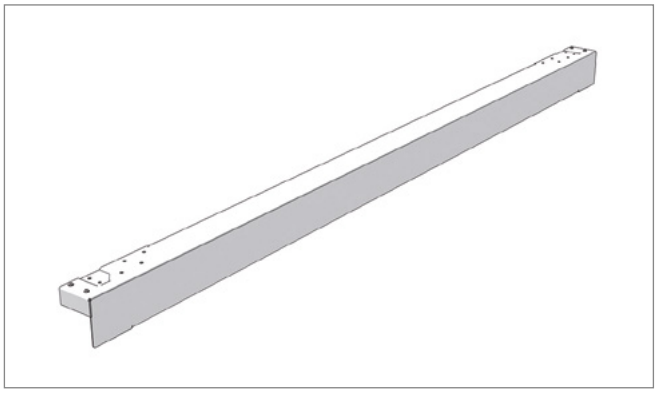

Pos. 1 **Edscha TS: 40 69 009 030**

ガントリービーム VP 2550; 15,64 kg

Gantry beam VP 2550; 15,64 kg

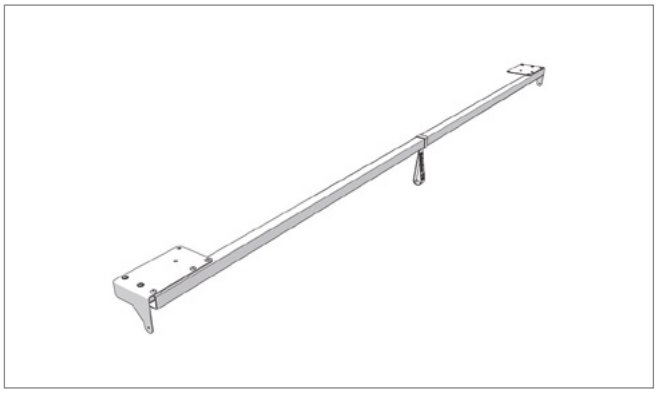

Pos. 2 **Edscha TS: 40 38 069 900**

エンドボウ 2550; 6,52 kg

End bow 2550; 6,52 kg

スペアパーツテール · *Spare parts rear*

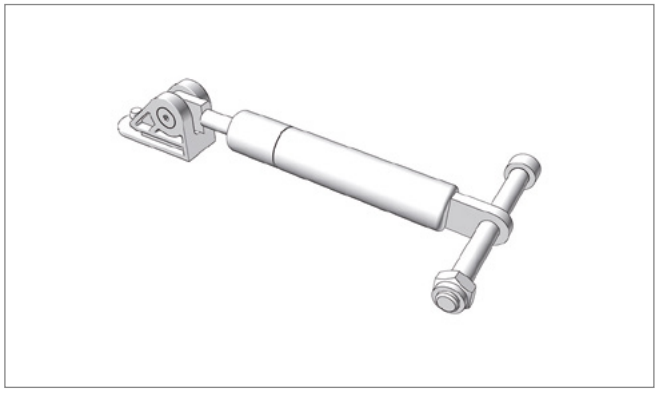

Pos. 3 **Edscha TS: 40 69 006 380**

修理キット ガススプリング HD; 0,50 kg

Rep.-KIT Liftingarm incl. gasspring-SL3; 0,50 kg

VP-Standard

(2365 XXXX)

スペアパーツエンドキャリッジ · *Spare parts front end carriage*

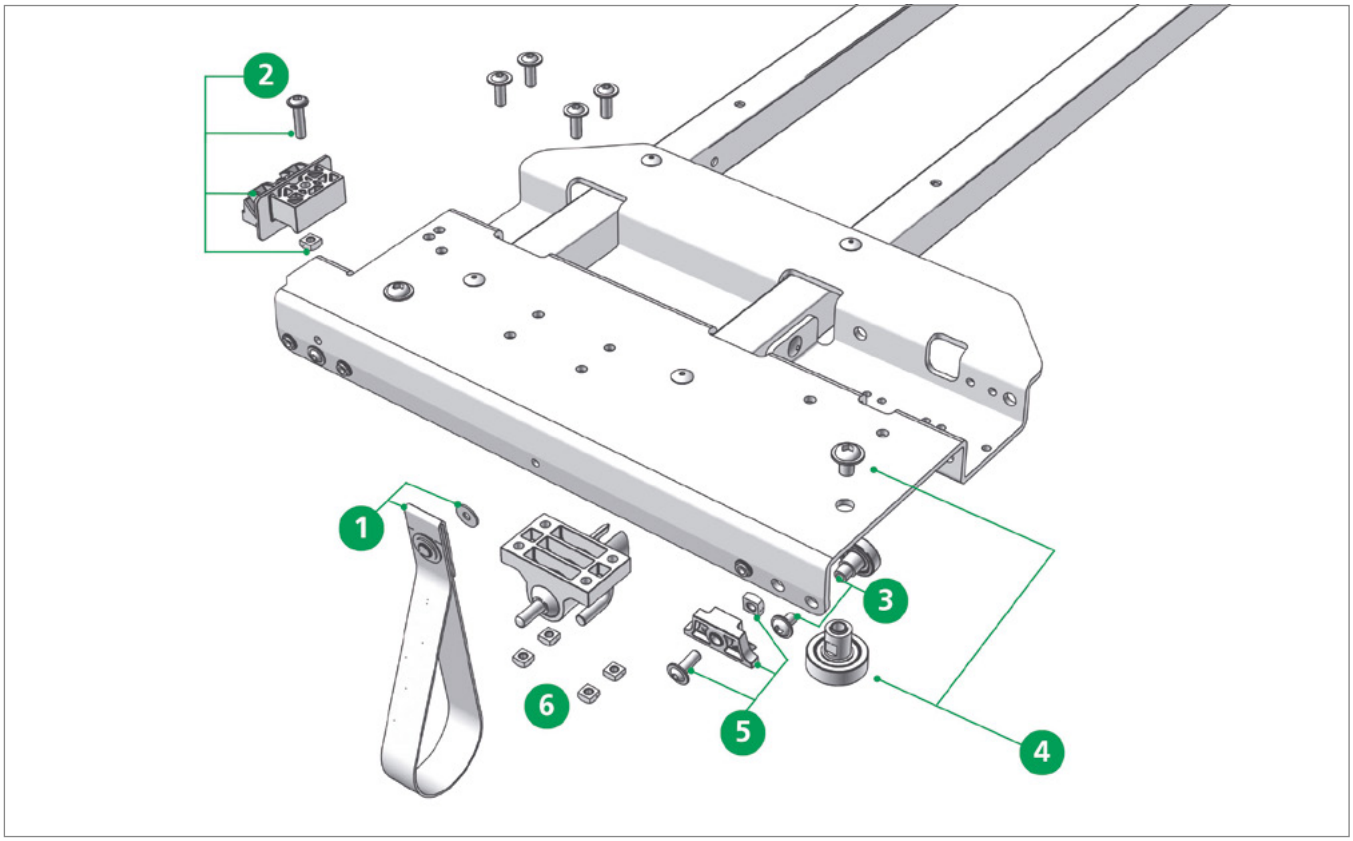

Pos. 1 **Edscha TS: 40 38 033 041**

プルループ一式; 0,02 kg

Pull strip cpl.; 0,02 kg

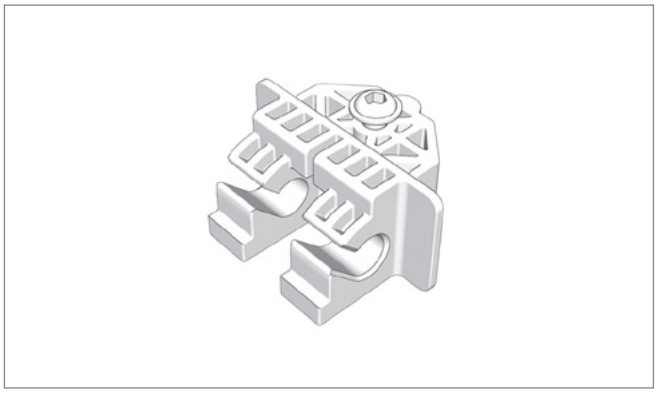

Pos. 2 **Edscha TS: 40 38 072 760**

ジョイント取付セット エンドキャリッジ; 0,05 kg

Articulationset fixing end carriage; 0,05 kg

VP-Standard

(2365 XXXX)

スペアパーツエンドキャリッジ · *Spare parts front end carriage*

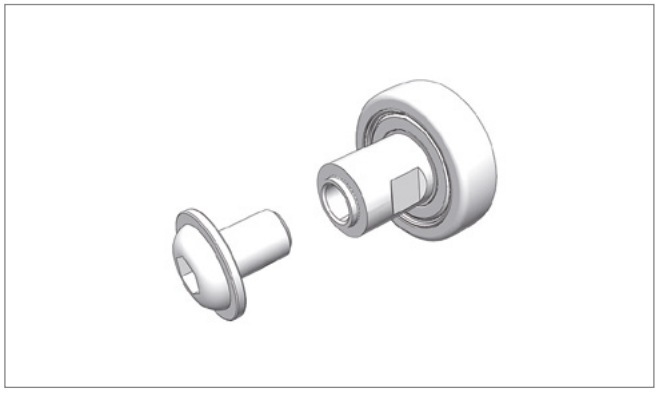

Pos. 3 **Edscha TS: 40 38 072 780**

修理キット 内ねじM6付きローラー; 0,03 kg

Repair kit roller with inside thread M6; 0,03 kg

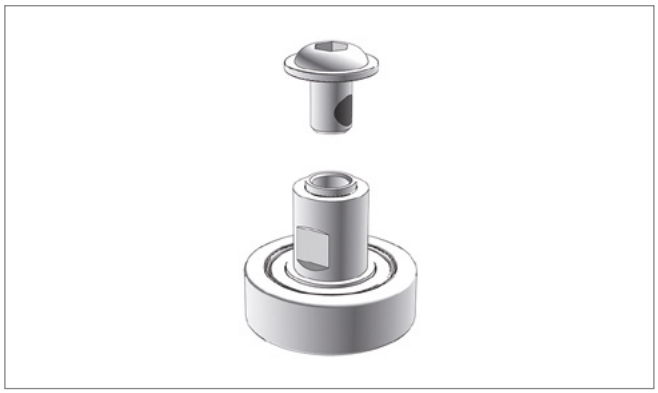

Pos. 4 **Edscha TS: 40 38 072 790**

修理キット ガイドローラー エンドキャリッジ; 0,10 kg

Repair kit guidingroller end carriage; 0,10 kg

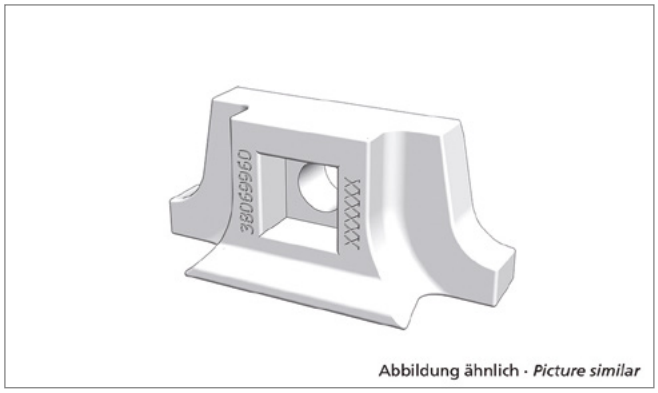

Pos. 5 **Edscha TS: 40 38 069 960**

修理キット スライドピース; 0,01 kg

Repair kit sliding piece; 0,01 kg

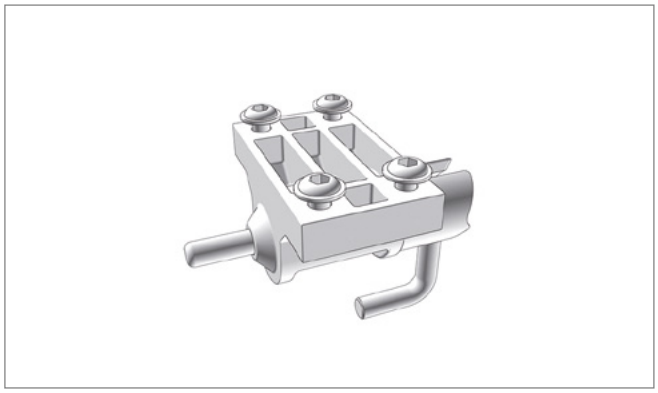

Pos. 6 **Edscha TS: 40 38 072 770**

修理キット ロック; 0,16 kg

Repair kit locking; 0,16 kg

VP-Standard

(2365 XXXX)

スペアパーツ エンドラン トローリー Small · *Spare parts front end carriage Compact Small*

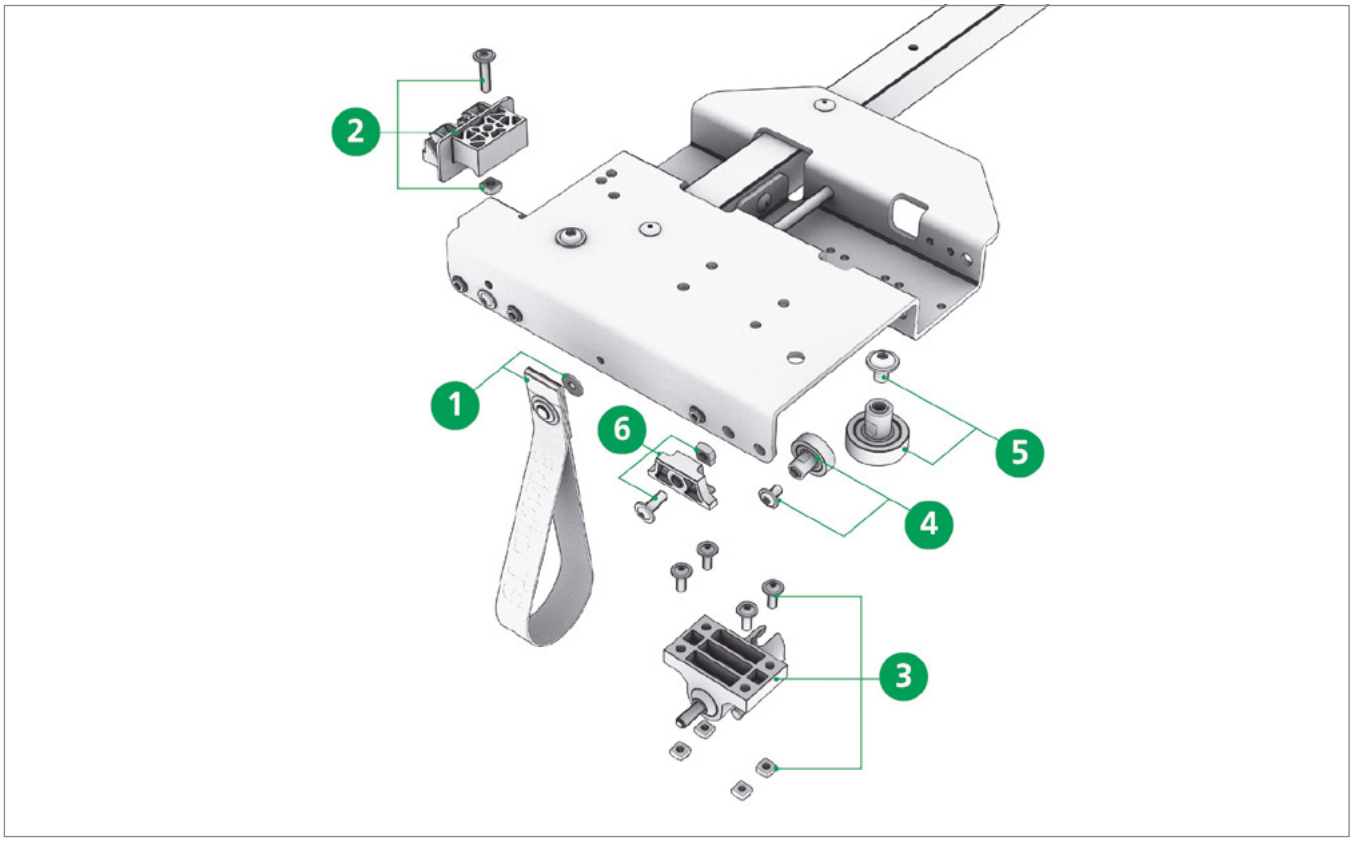

Pos. 1 **Edscha TS: 40 38 033 041**

プルループ一式; 0,02 kg

Pull strip cpl.; 0,02 kg

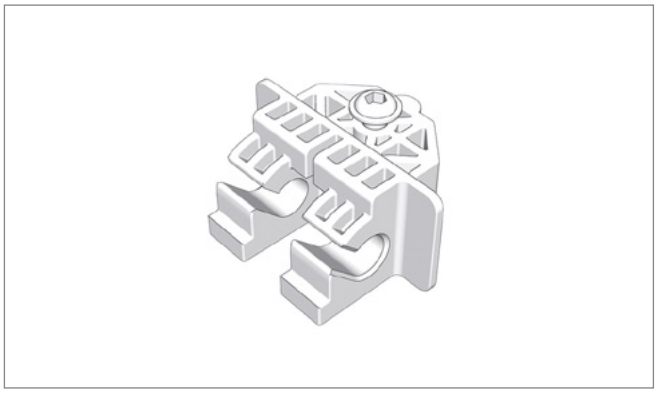

Pos. 2 **Edscha TS: 40 38 072 760**

ジョイント取付セット エンドキャリッジ; 0,05 kg

Articulationset fixing end carriage; 0,05 kg

スペアパーツ エンドラン トローリー Small · *Spare parts front end carriage Compact Small*

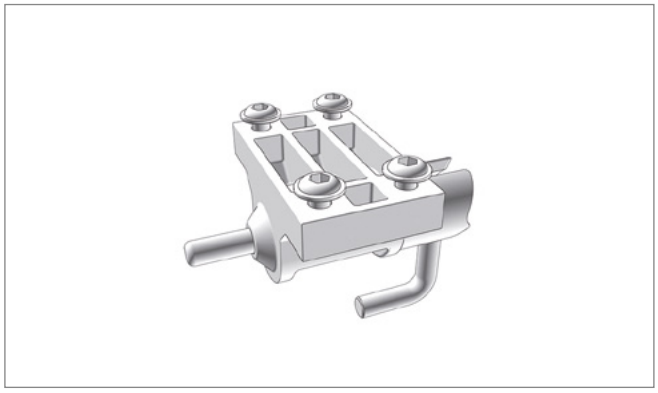

Pos. 3 **Edscha TS: 40 38 072 770**

修理キット ロック; 0,16 kg

Repair kit locking; 0,16 kg

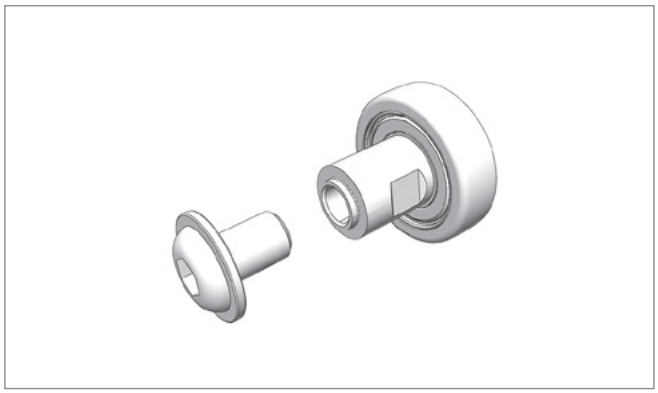

Pos. 4 **Edscha TS: 40 38 072 780**

修理キット 内ねじM6付きローラー; 0,03 kg

Repair kit roller with inside thread M6; 0,03 kg

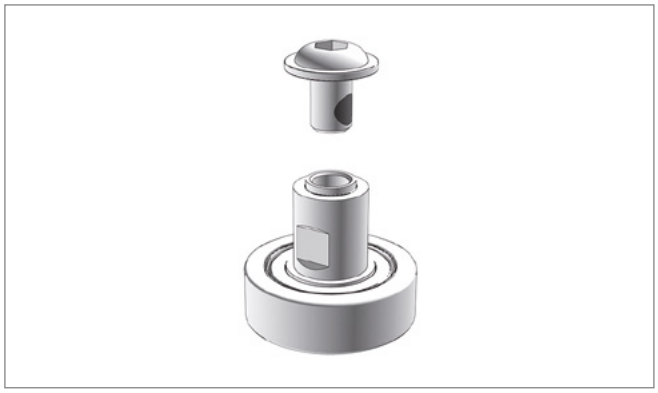

Pos. 5 **Edscha TS: 40 38 072 790**

修理キット ガイドローラー エンドキャリッジ; 0,10 kg

Repair kit guidingroller end carriage; 0,10 kg

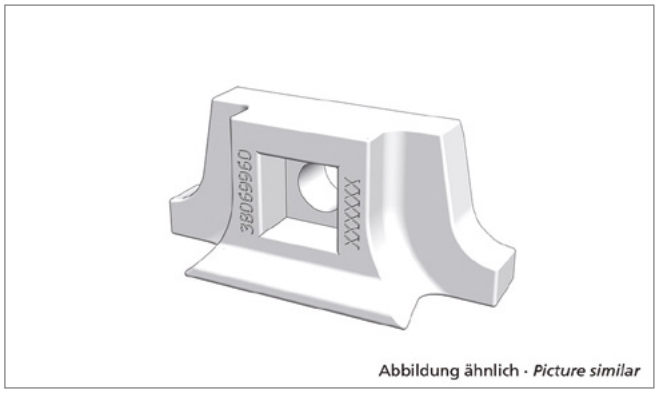

Pos. 6 **Edscha TS: 40 38 069 960**

修理キット スライドピース; 0,01 kg

Repair kit sliding piece; 0,01 kg

VP-Standard

(2365 XXXX)

スペアパーツエンドキャリッジバリアント自動セットアップ · *Spare parts end carriage variants adjustment mechanism*

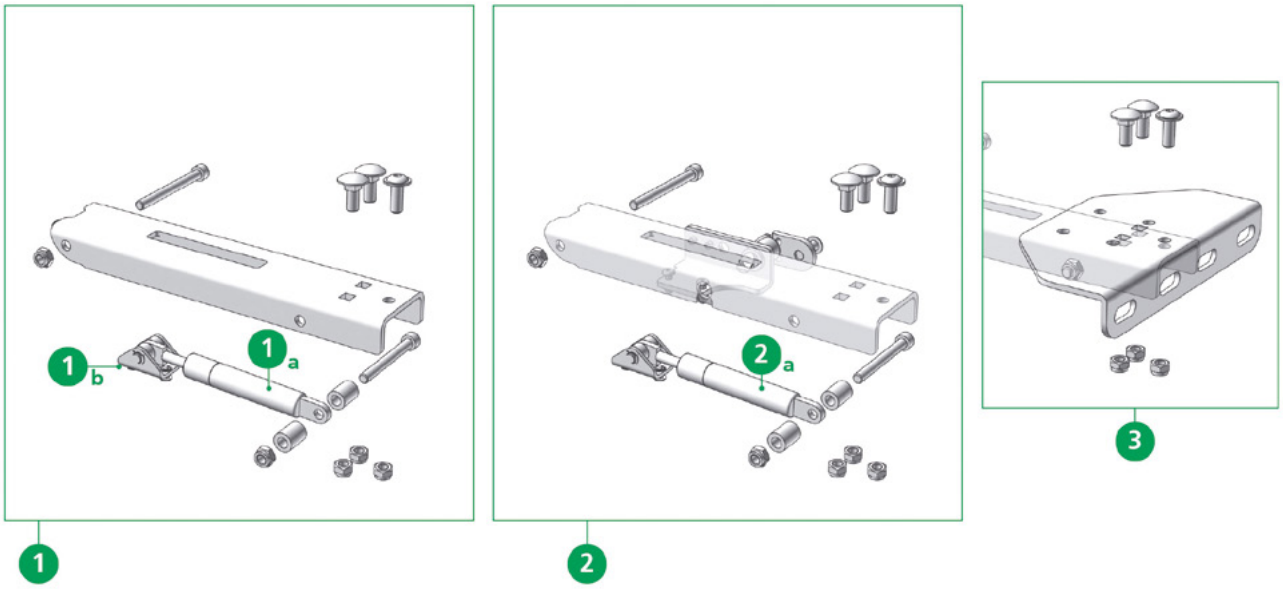

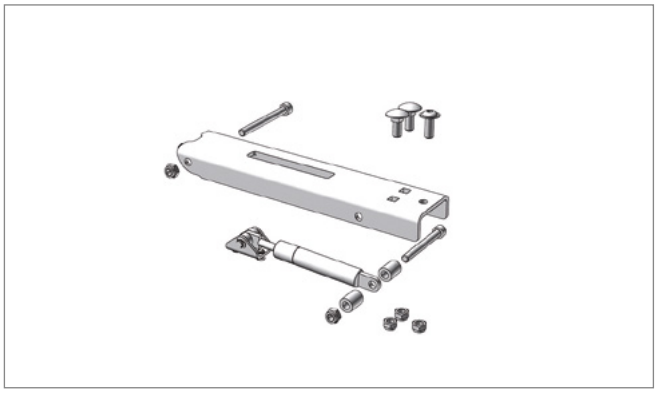

Pos. 1 **Edscha TS: 40 69 010 760**

修理キット 自動フォールドおよびガススプリング 700 N（2個）; 2,28 kg

Repairkit automatic adjustment mechanism with gasspring 700 N (2 pcs.); 2,28 kg

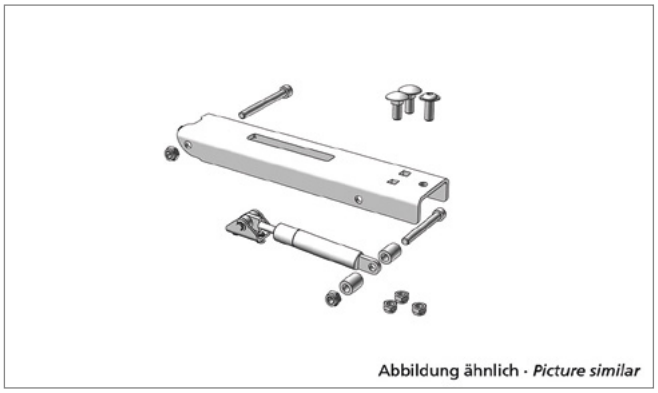

Pos. 1* **Edscha TS: 40 69 011 490**

修理キット 自動フォールドおよびガススプリング 1000 N（2個）; 2,50 kg

Repairkit automatic adjustment mechanism with gasspring 1000 N (2 pcs.); 2,50 kg

VP-Standard

(2365 XXXX)

スペアパーツエンドキャリッジバリアント自動セットアップ · *Spare parts end carriage variants adjustment mechanism*

Pos. 1a **Edscha TS: 40 00 075 099**

ガススプリング 700 N; 0,14 kg

Gas spring 700 N; 0,14 kg

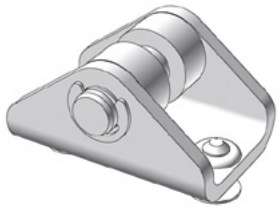

Abbildung ähnlich · *Picture similar*

Pos. 1b **Edscha TS: 40 69 009 730**

ベアリングブロック; 0,03 kg

Bearing block; 0,03 kg

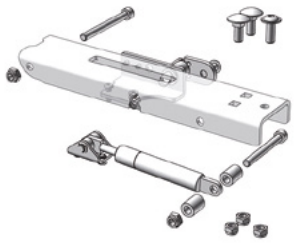

Pos. 2 **Edscha TS: 40 69 011 560**

自動フォールドロックおよびガススプリング 700 N（左右）; 2,72 kg

Automatic adjustment mechanism - locking with gasspring 700 N (right and left); 2,72 kg

Pos. 2a **Edscha TS: 40 69 002 740**

端部 > 30 kg用ガススプリング 1000 N; 0,20 kg

Gas spring 1000 N for endings > 30 kg; 0,20 kg

VP-Standard

(2365 XXXX)

スペアパーツエンドキャリッジバリアント自動セットアップ · *Spare parts end carriage variants adjustment mechanism*

Pos. 3 **Edscha TS: 40 69 012 190**

ねじ付きアダプタプレート スチールアーム; 0,82 kg

Adapter plate incl. screws metal positioning arm; 0,82 kg

VP-Standard

(2365 XXXX)

スペアパーツエンドキャリッジバリアント自動セットアップ · *Spare parts end carriage variants adjustment mechanism*

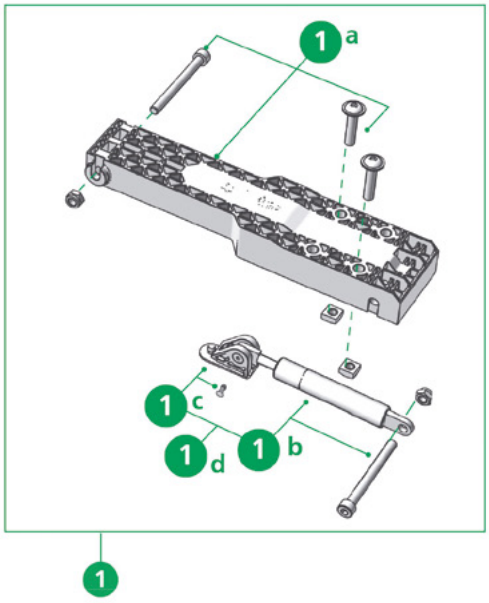

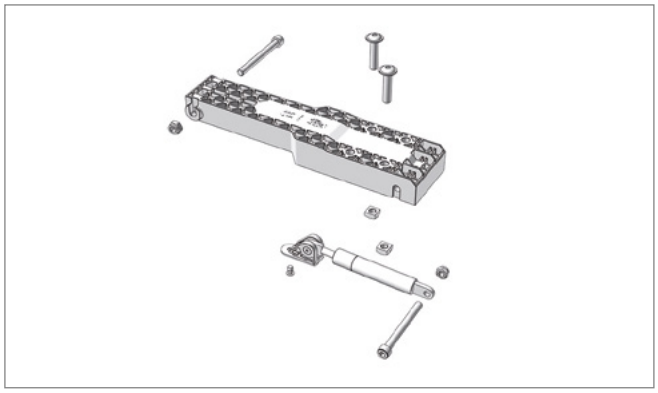

Pos. 1 **Edscha TS: 40 38 090 300**

修理キット 自動フォールド（プラスチック）およびガススプリング; 0,90 kg

Repairkit lifting arm (plastic) with gasspring; 0,90 kg

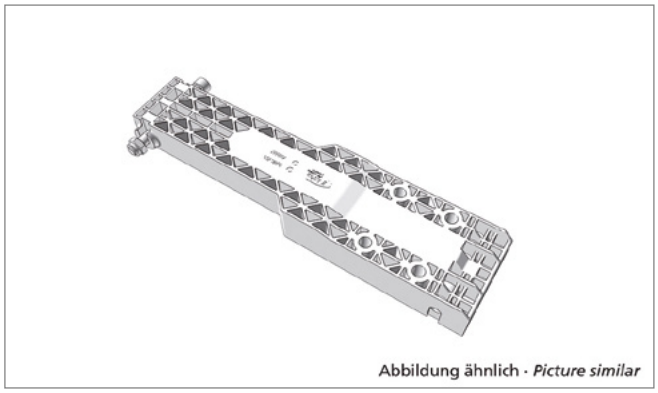

Pos. 1a **Edscha TS: 40 38 065 050**

修理キット 自動フォールド プラスチック; 0,50 kg

Repair kit automatic adjustment mechanism plastic; 0,50 kg

VP-Standard

(2365 XXXX)

スペアパーツエンドキャリッジバリアント自動セットアップ · *Spare parts end carriage variants adjustment mechanism*

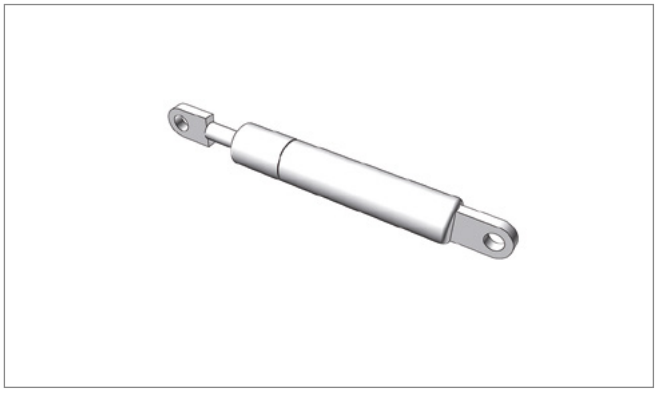

Pos. 1b **Edscha TS: 40 00 075 099**

ガススプリング 700 N; 0,14 kg

Gas spring 700 N; 0,14 kg

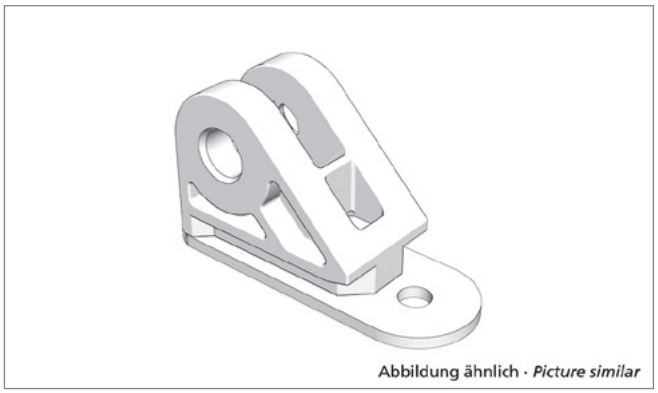

Pos. 1c **Edscha TS: 40 38 081 770**

ガススプリングホルダー 修理キット UL II / HD / VP-UL; 0,04 kg

Gas spring holder repair kit UL II / HD / VP-UL; 0,04 kg

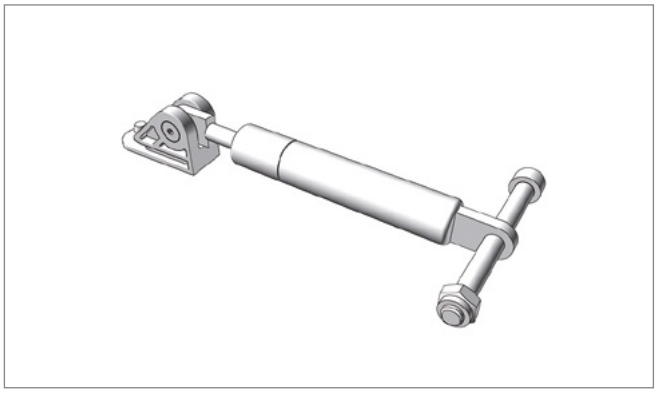

Pos. 1d **Edscha TS: 40 38 065 020**

自動フォールド用修理キット ガススプリング 700 N（プラスチック）; 0,23 kg

Repairkit Gas spring 700 N for automatic adjustment mechanism (plastic); 0,23 kg

VP-Standard

(2365 XXXX)

スペアパーツ ポータルビーム · *Spare parts gantry beam*

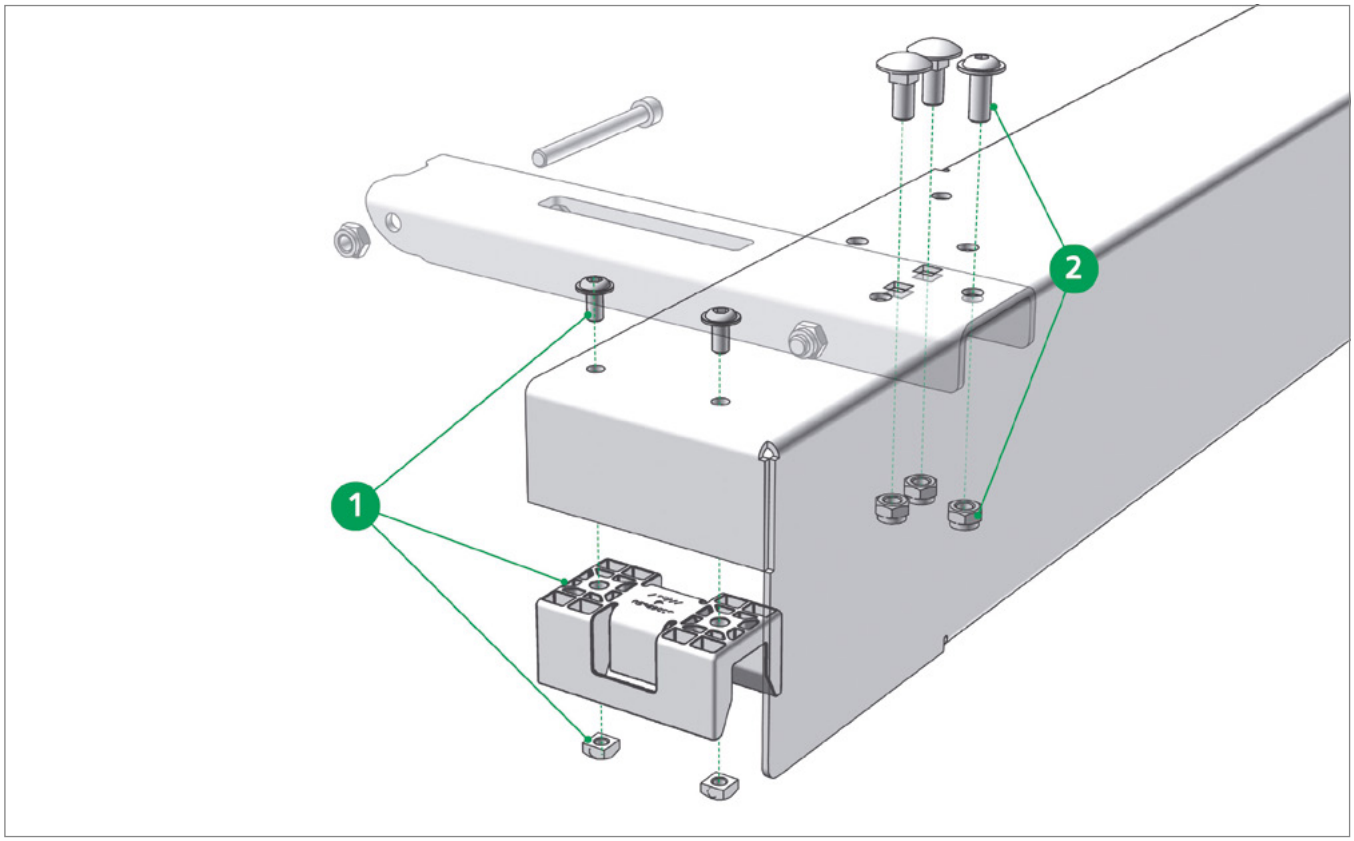

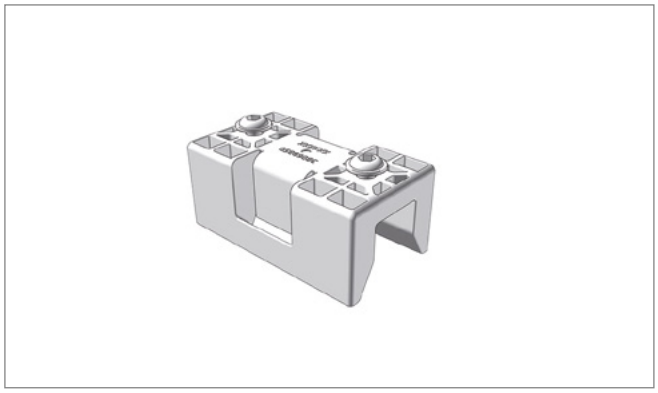

Pos. 1 **Edscha TS: 40 38 072 750**

修理キット ガイド エンドボウ／ガントリービーム（ペア）; 0,20 kg

Repairkit guide end bow / gantry beam (pair); 0,20 kg

Pos. 2 **Edscha TS: 40 69 013 600**

ねじセット エンドボウ／ガントリービーム; 0,13 kg

Screwset end bow / gantry beam; 0,13 kg

VP-Standard

(2365 XXXX)

スペアパーツ ポータルビーム · *Spare parts gantry beam*

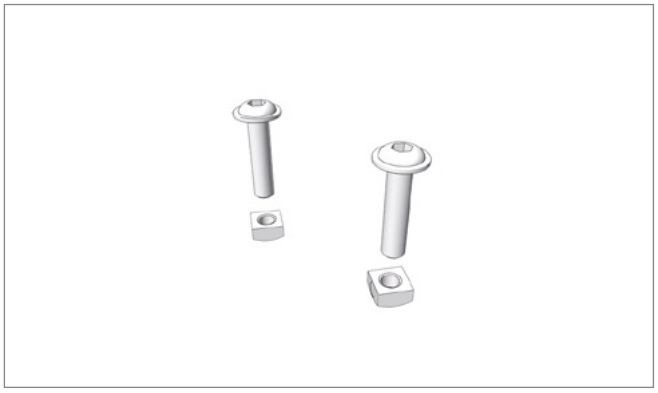

Pos. 2* **Edscha TS: 40 38 072 740**

ねじセット プラスチックサポートアーム用エンドボウ／ガントリービーム; 0,07 kg

Screwset end bow / gantry beam for plastic lifting arm; 0,07 kg

VP-Standard

(2365 XXXX)

スペアパーツエンドボウ · *Spare parts end bow*

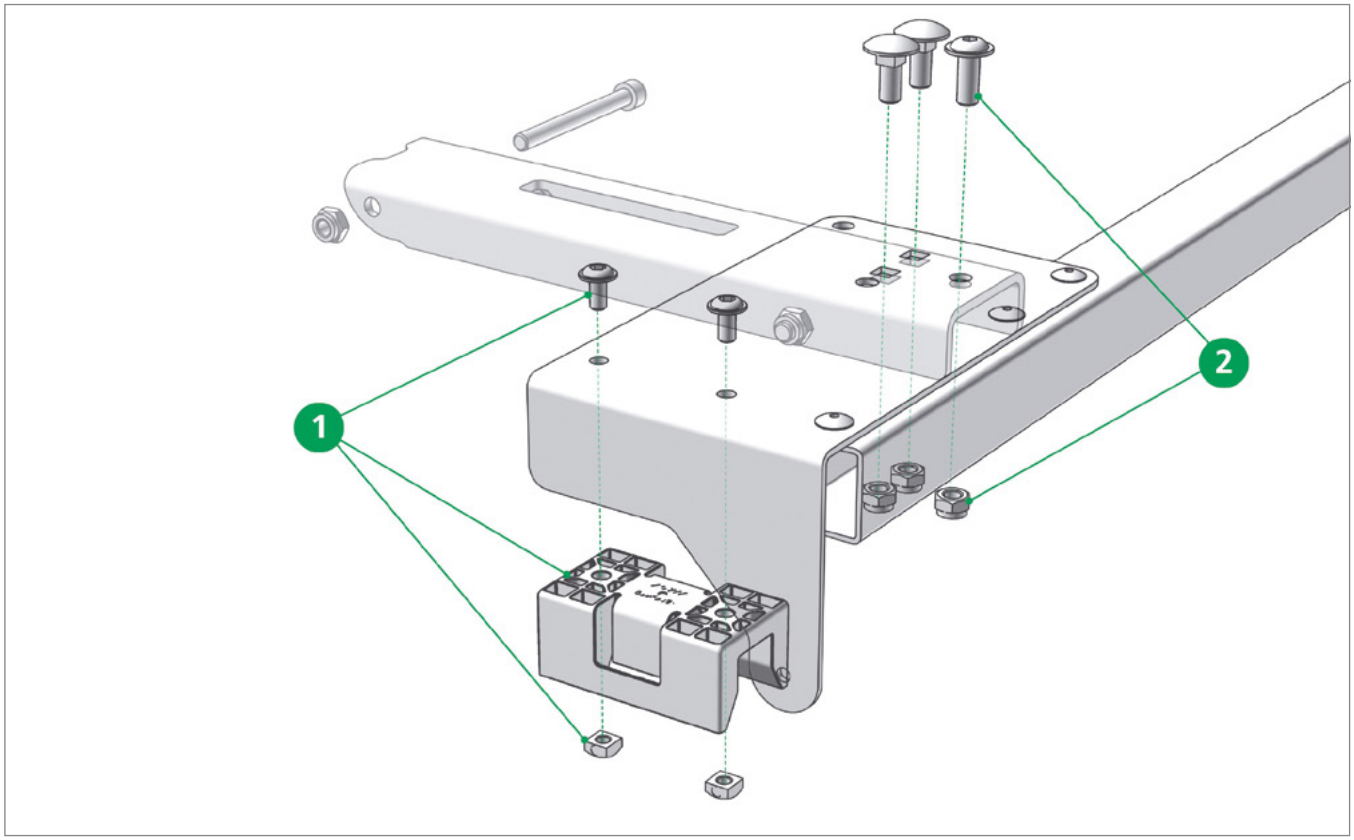

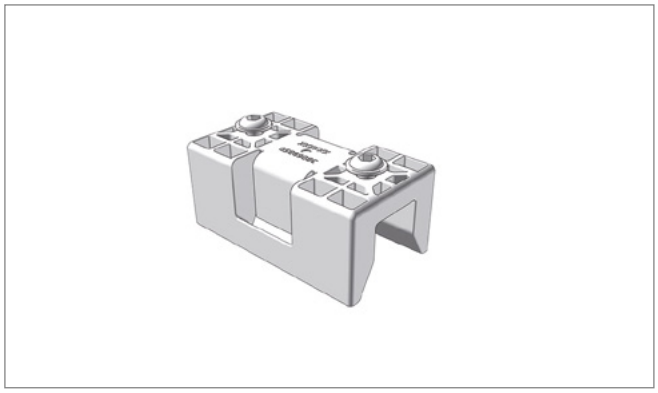

Pos. 1 **Edscha TS: 40 38 072 750**

修理キット ガイド エンドボウ／ガントリービーム（ペア）; 0,20 kg

Repairkit guide end bow / gantry beam (pair); 0,20 kg

Pos. 2 **Edscha TS: 40 69 013 600**

ねじセット エンドボウ／ガントリービーム; 0,13 kg

Screwset end bow / gantry beam; 0,13 kg

スペアパーツエンドボウ · *Spare parts end bow*

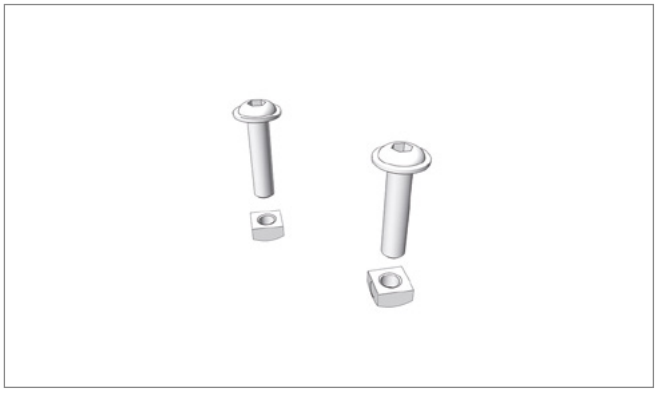

Pos. 2* **Edscha TS: 40 38 072 740**

ねじセット プラスチックサポートアーム用エンドボウ／ガントリービーム; 0,07 kg

Screwset end bow / gantry beam for plastic lifting arm; 0,07 kg

VP-Standard

(2365 XXXX)

スペアパーツ中 · *Spare parts middle*

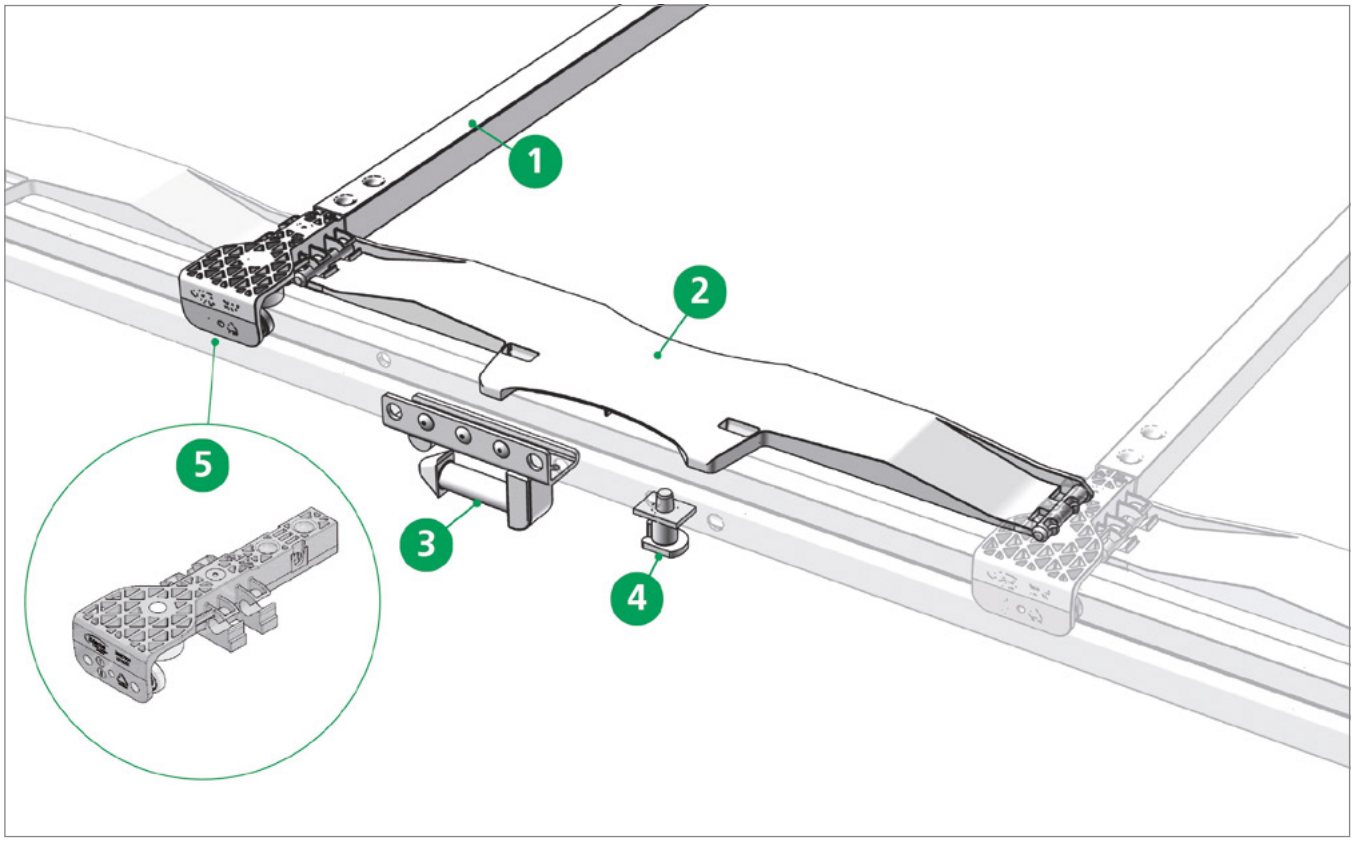

Pos. 1 **Edscha TS: 40 38 067 920**

ローラーキャリッジ2550付きボウ; 3,81 kg

Bow with roller carriage 2550; 3,81 kg

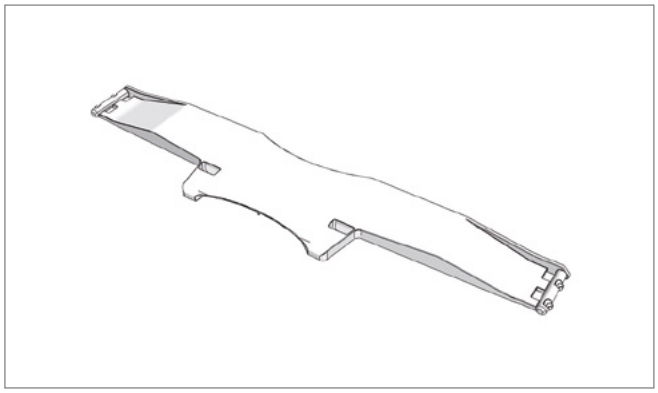

Pos. 2 **Edscha TS: 40 38 067 930**

ジョイント VP-UL; 0,21 kg

Link VP-UL; 0,21 kg

VP-Standard

(2365 XXXX)

スペアパーツ中 · *Spare parts middle*

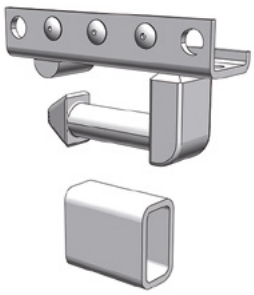

Pos. 3 **Edscha TS: 40 38 068 700**

ピラー接続（トップ連結）セット; 2,00 kg

Pillar connection (top coupling) set; 2,00 kg

Pos. 4 **Edscha TS: 40 38 033 550**

レールロック; 0,13 kg

Rail locking pins; 0,13 kg

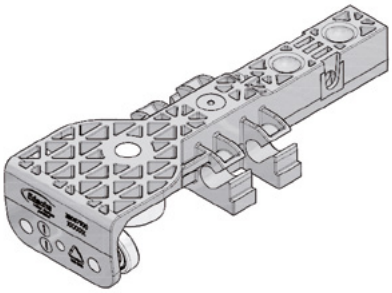

Pos. 5 **Edscha TS: 40 38 067 900**

ローラーキャリッジ VG VP-UL; 0,36 kg

roller carrier CG VP-UL; 0,36 kg

VP-Standard

(2365 XXXX)

スペアパーツ前面 · *Spare parts front*

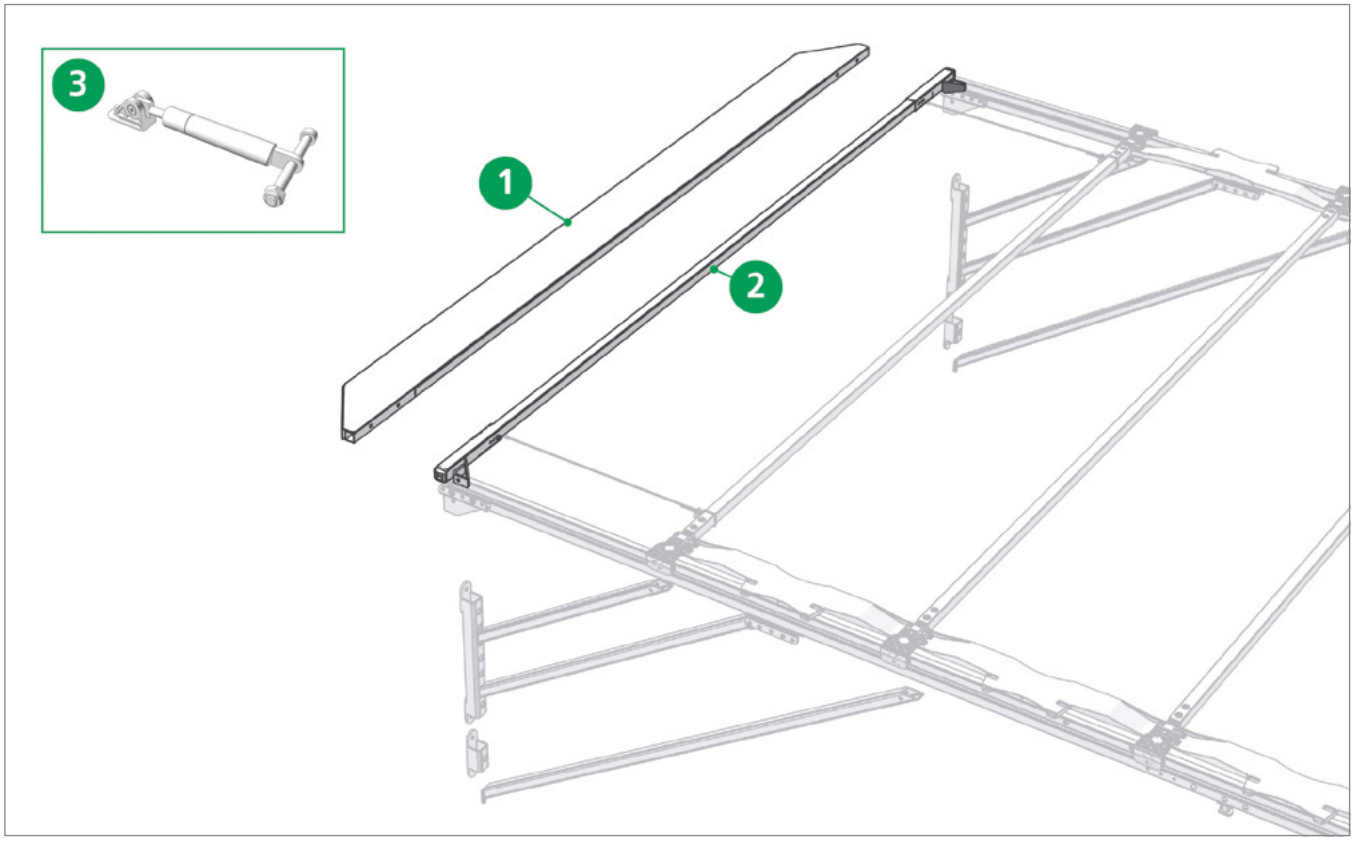

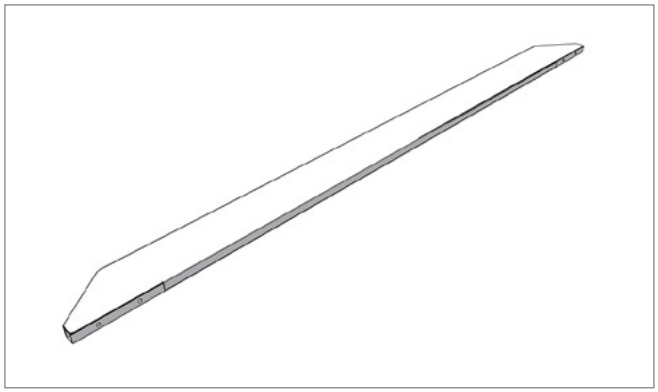

Pos. 1 **Edscha TS: 40 38 031 880**

フロントフレームプレート; 12,40 kg

Front frame plate; 12,40 kg

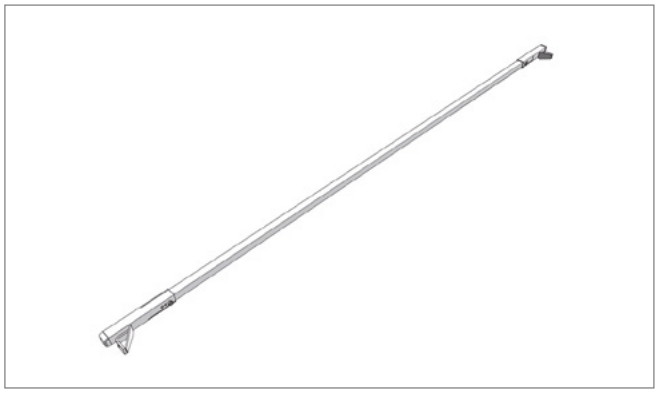

Pos. 2 **Edscha TS: 40 69 006 690**

端部ボウ; 2,00 kg

Closing bow; 2,00 kg

VP-Standard

(2365 XXXX)

スペアパーツ前面 · *Spare parts front*

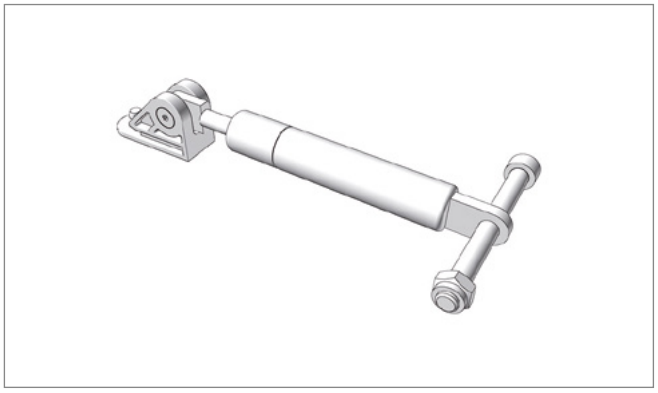

Pos. 3 **Edscha TS: 40 69 006 380**

修理キット ガススプリング HD; 0,50 kg

Rep.-KIT Liftingarm incl. gasspring-SL3; 0,50 kg

VP-Standard

(2365 XXXX)

スペアパーツ前面 · *Spare parts front*

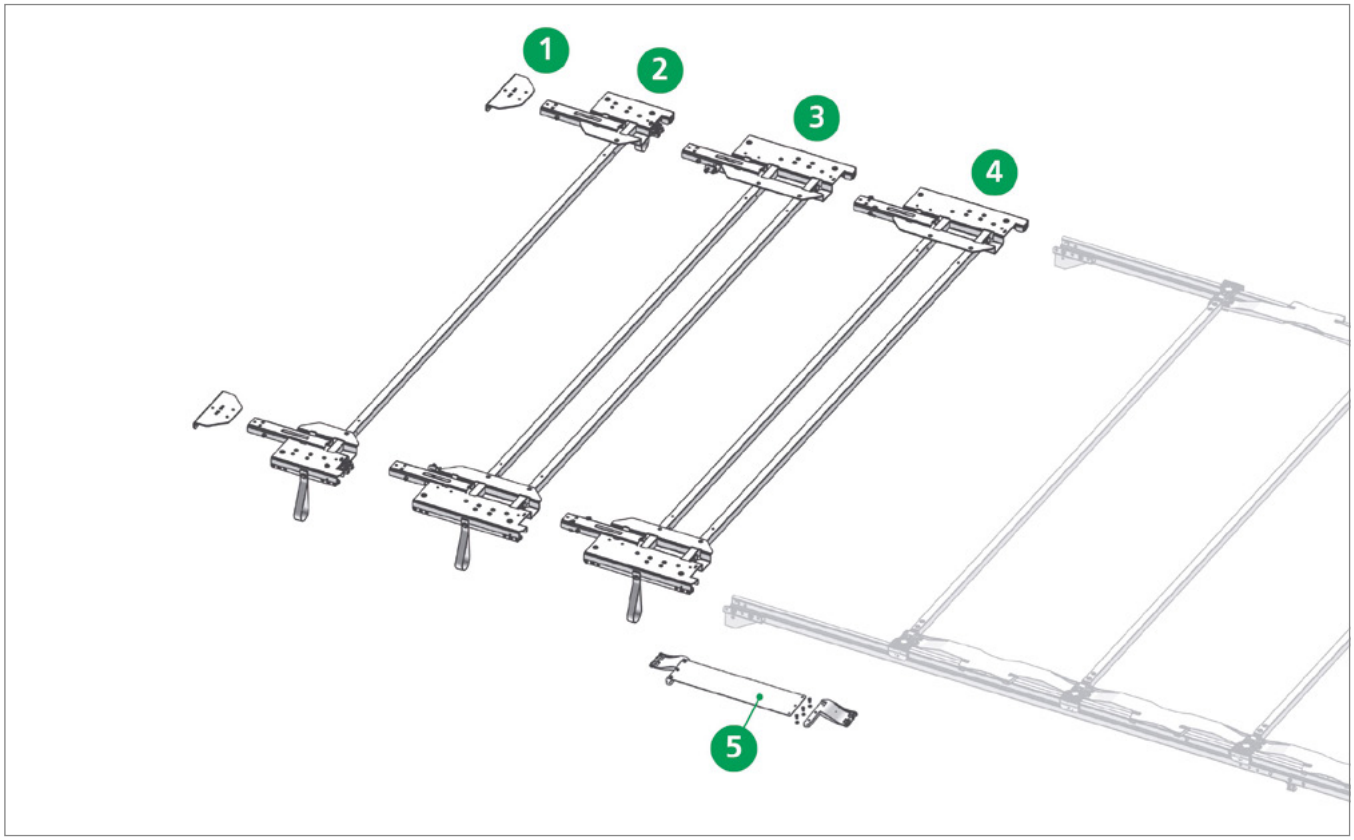

Pos. 1 **Edscha TS: 40 69 012 190**

ねじ付きアダプタプレート スチールアーム; 0,82 kg

Adapter plate incl. screws metal positioning arm; 0,82 kg

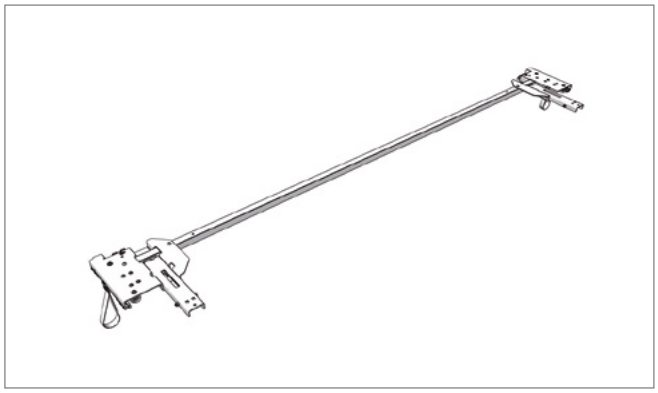

Pos. 2 **Edscha TS: 40 69 011 010**

エンドキャリッジ Small 2550; 12,24 kg

End carriage small 2550; 12,24 kg

VP-Standard

(2365 XXXX)

スペアパーツ前面 · *Spare parts front*

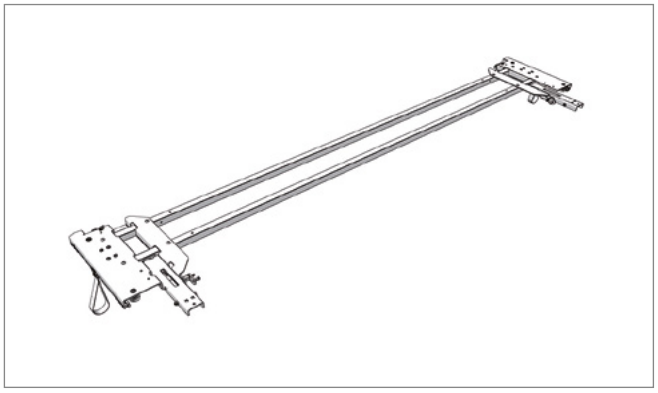

Pos. 3 **Edscha TS: 40 69 011 790**

ロック付きエンドキャリッジ VP Standard 2550（各側につき1 x 700 N）; 20,16 kg

End carriage VP Standard 2550 (1 x 700 N per side) with locking assembly; 20,16 kg

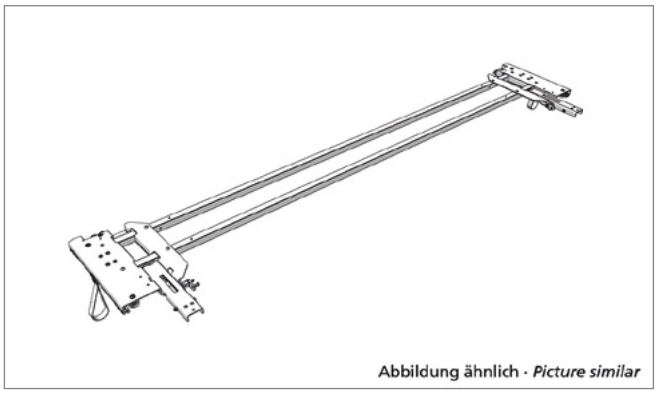

Pos. 3* **Edscha TS: 40 69 012 580**

端部> 30 kg用ロック付きエンドキャリッジVP Standard 2550（各側につき1 x 1000 N）; 20,29 kg

End carriage VP Standard 2550 (1 x 1000 N per side) with locking assembly for endings > 30 kg; 20,29 kg

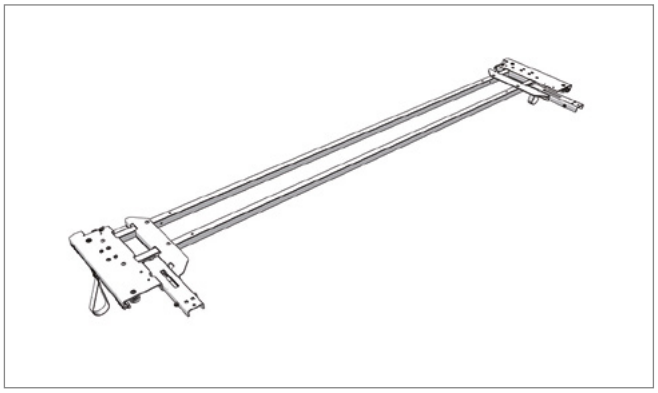

Pos. 4 **Edscha TS: 40 69 010 900**

エンドキャリッジ VP Standard 2550（各側につき1 x 700 N）; 19,68 kg

End carriage VP Standard 2550 (1 x 700 N per side); 19,68 kg

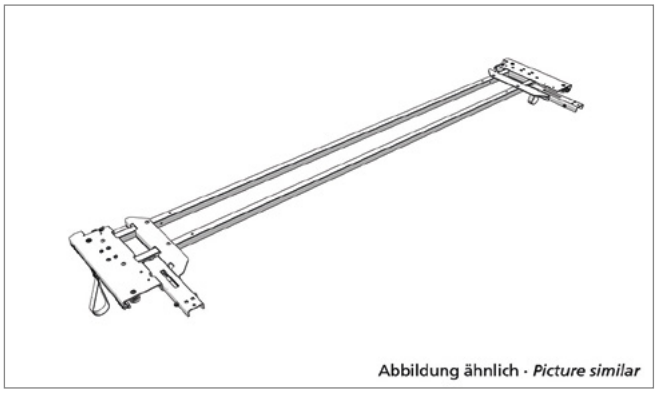

Pos. 4* **Edscha TS: 40 69 012 570**

端部> 30 kg用エンドキャリッジ VP Standard 2550（各側につき1 x 1000 N）; 19,81 kg

End carriage VP Standard 2550 (1 x 1000 N per side) for endings > 30 kg; 19,81 kg

スペアパーツ前面 · *Spare parts front*

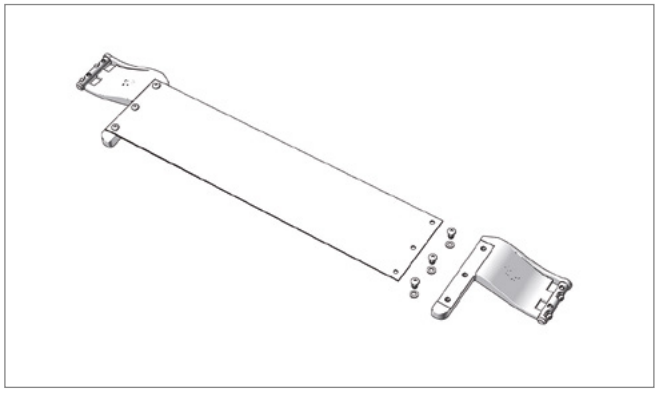

Pos. 5 **Edscha TS: 40 69 005 720**

補正ジョイント 調節可 321 - 646 mm; 0,33 kg

Adjustable compensating joint 321 - 646 mm; 0,33 kg

VP-Standard

(2365 XXXX)

スペアパーツ前面 · *Spare parts front*

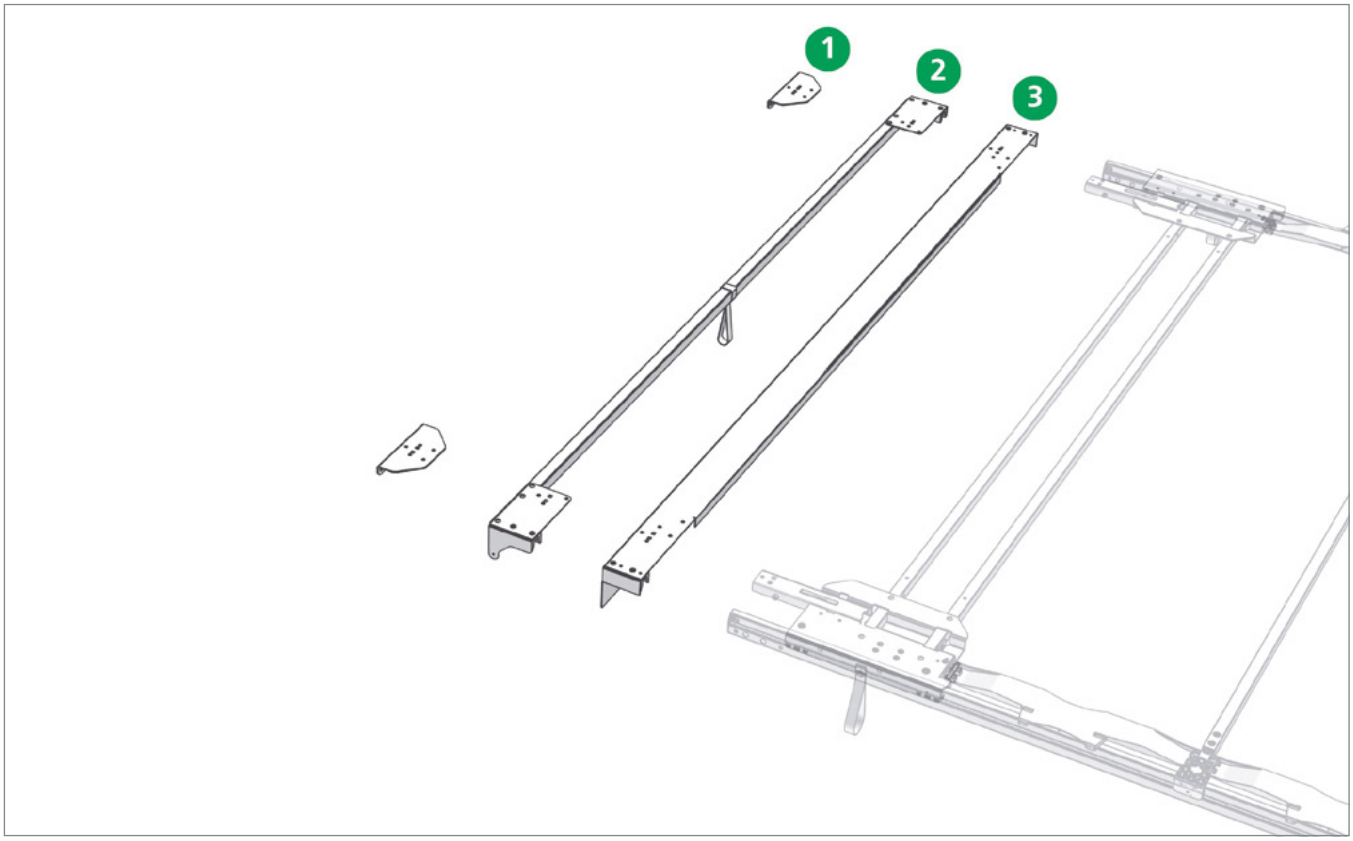

Pos. 1 **Edscha TS: 40 69 012 190**

ねじ付きアダプタプレート スチールアーム; 0,82 kg

Adapter plate incl. screws metal positioning arm; 0,82 kg

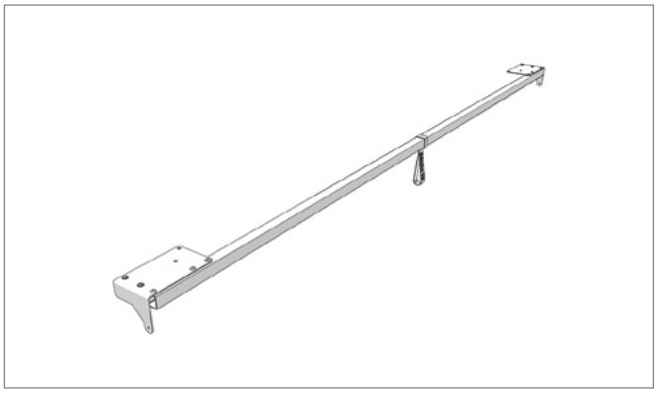

Pos. 2 **Edscha TS: 40 38 069 900**

エンドボウ 2550; 6,52 kg

End bow 2550; 6,52 kg

スペアパーツ前面 · *Spare parts front*

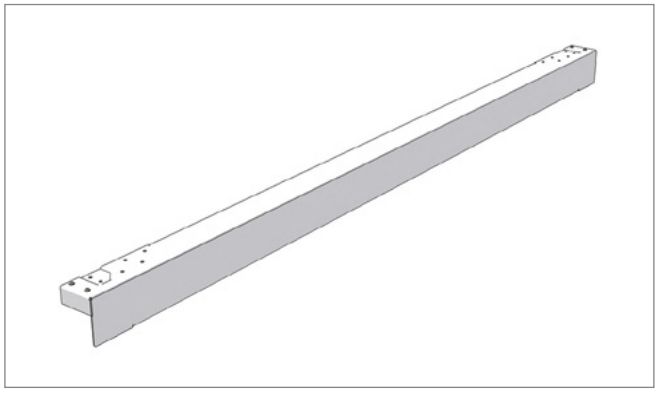

Pos. 3 **Edscha TS: 40 69 009 030**

ガントリービーム VP 2550; 15,64 kg

Gantry beam VP 2550; 15,64 kg

VP-Standard

(2365 XXXX)

スペアパーツ前面 · *Spare parts front*

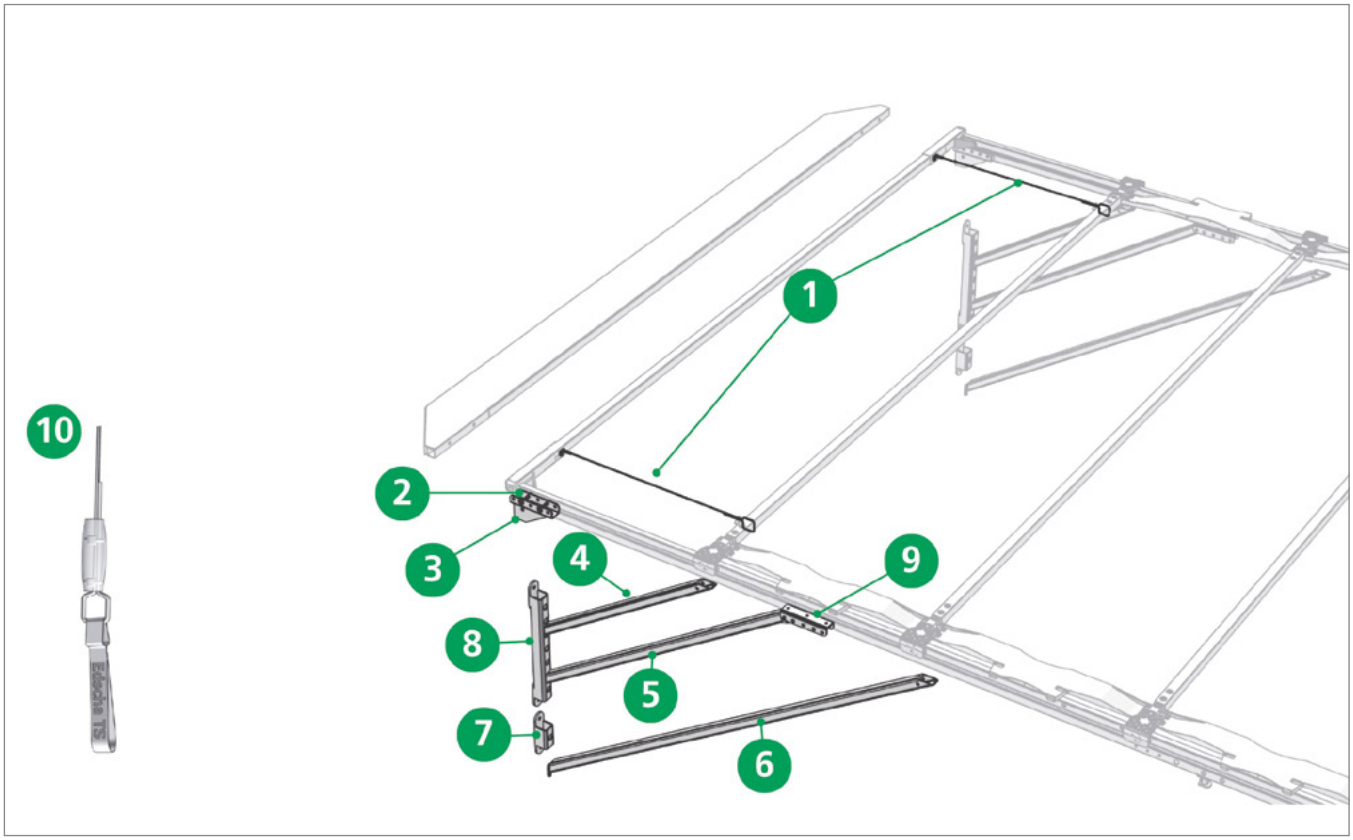

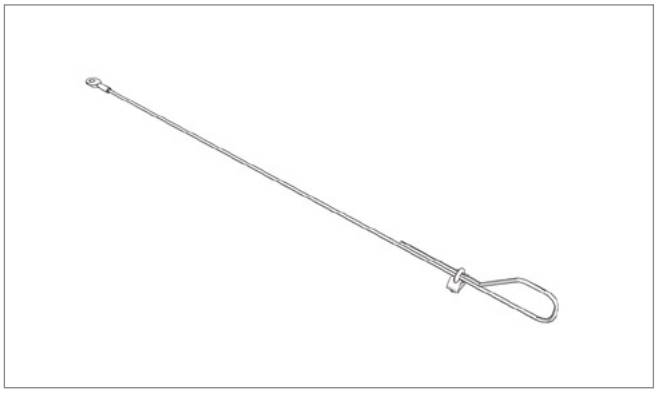

Pos. 1 **Edscha TS: 40 38 068 710**

安全ロープセット; 0,30 kg

Safety rope set; 0,30 kg

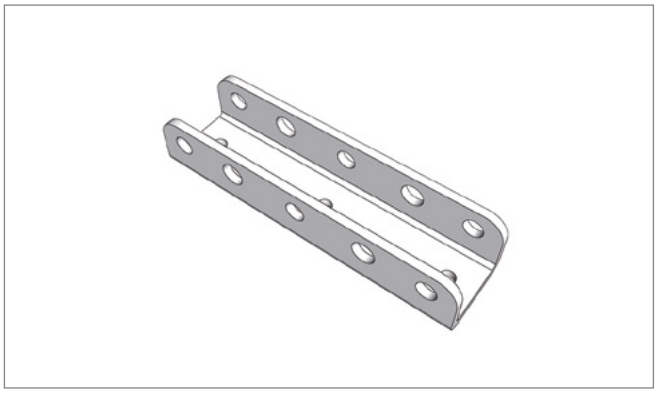

Pos. 2 **Edscha TS: 40 38 030 640**

ピラー接続; 0,35 kg

Pillar connection; 0,35 kg

VP-Standard

(2365 XXXX)

スペアパーツ前面 · *Spare parts front*

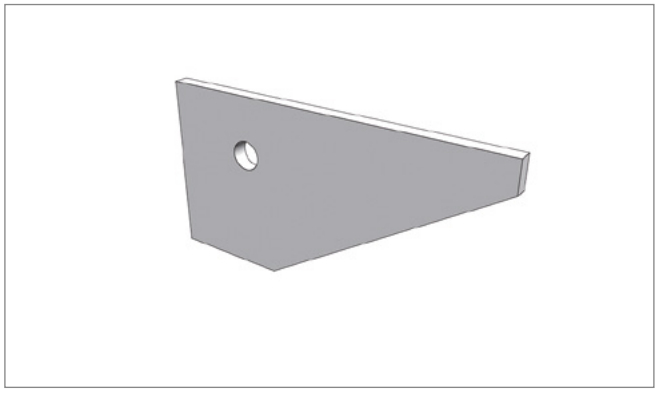

Pos. 3 **Edscha TS: 40 37 010 310**

コーナープレート; 0,20 kg

Corner plate; 0,20 kg

Pos. 4 **Edscha TS: 40 37 014 180**

ストラット ショート 708; 1,80 kg

Strut short 708; 1,80 kg

Pos. 5 **Edscha TS: 40 37 014 450**

ストラット ミディアム 1058; 2,59 kg

Strut medium 1058; 2,59 kg

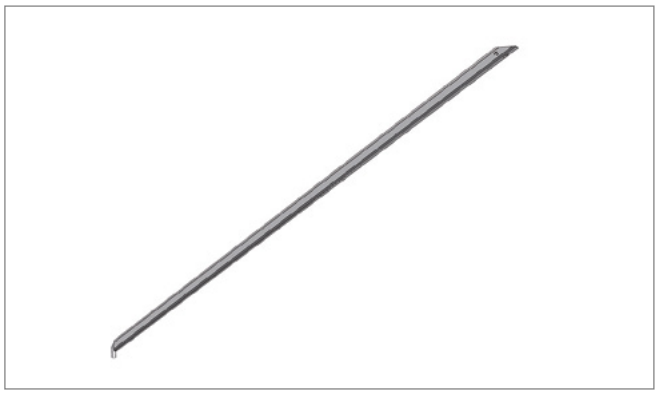

Pos. 6 **Edscha TS: 40 37 014 190**

ストラット ロング 1560; 3,85 kg

Strut long 1560; 3,85 kg

VP-Standard

(2365 XXXX)

スペアパーツ前面 · *Spare parts front*

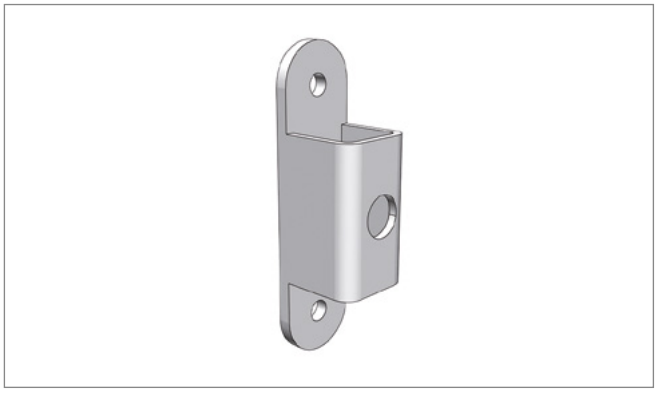

Pos. 7 **Edscha TS: 40 37 014 310**

ストラットベアリング; 0,45 kg

Strut bearing; 0,45 kg

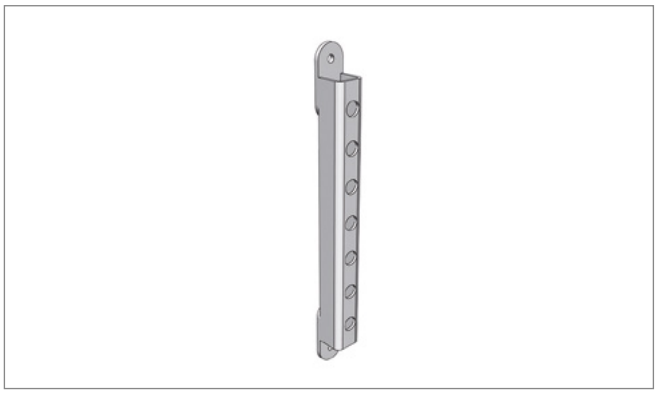

Pos. 8 **Edscha TS: 40 37 014 340**

ストラットベアリング、高さ調節式; 1,36 kg

Strut bearing, vertically adjustable; 1,36 kg

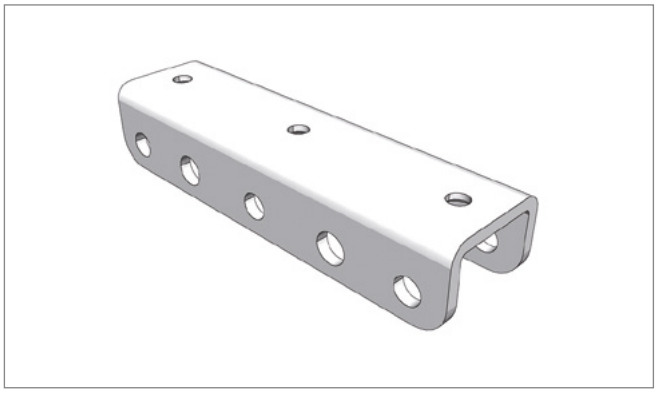

Pos. 9 **Edscha TS: 40 38 030 610**

ブーム接続; 0,35 kg

Gibbet connection; 0,35 kg

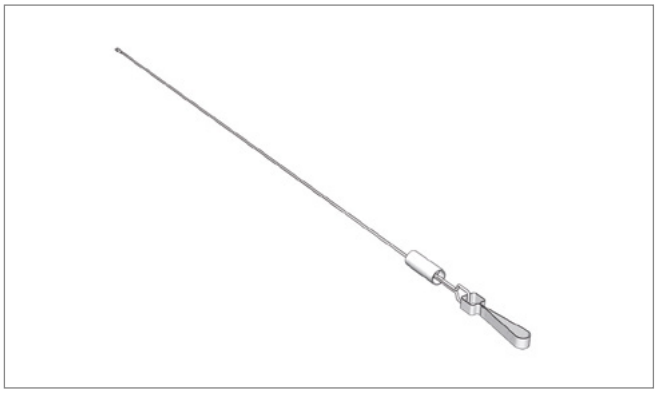

Pos. 10 **Edscha TS: 40 69 006 090**

両側クリアランス用ケーブルロックシステム; 1,03 kg

Cable-locking mechanism for clearance on both sides; 1,03 kg

VP-Standard

(2365 XXXX)

走行用レール · *Rail frames*

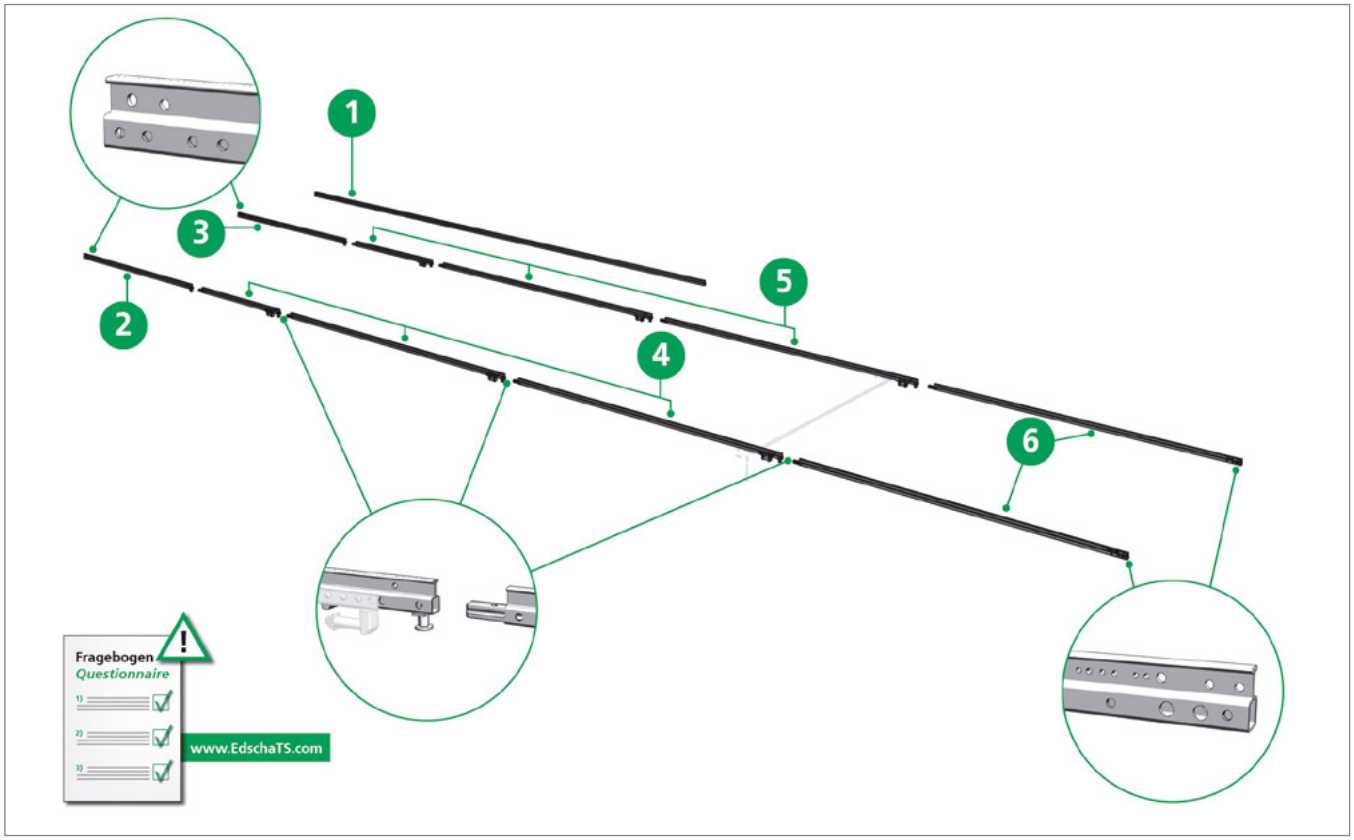

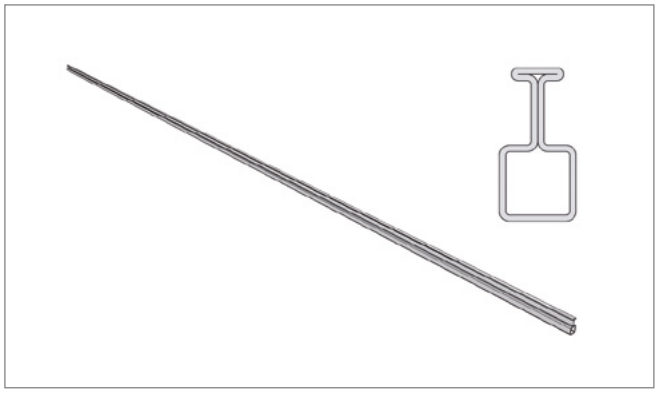

Pos. 1 **Edscha TS: 40 00 074 611**

レール、スチール、長さ7.000; 25,70 kg

Rail frame, steel length 7.000; 25,70 kg

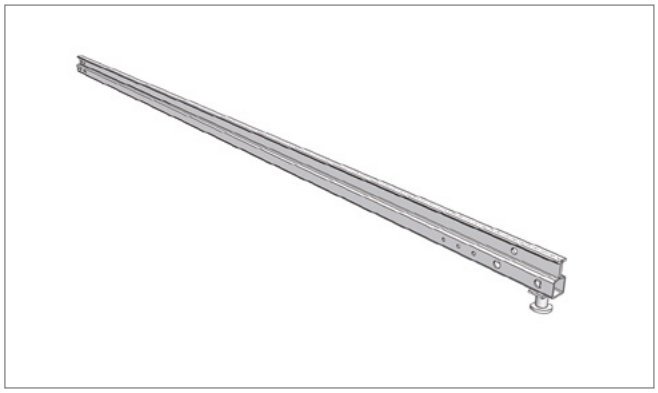

Pos. 2 **Edscha TS: 40 00 000 310**

ロック付き拡張フロントレール左 *

*Front rail extension left incl. locking pin **

アンケートにご協力ください！（フルターポリン・スチール、ウェブサイト「Edscha TS」参照）

Please fill in our questionnaire (Full Tarpaulin Steel, see website Edscha TS)!

VP-Standard

(2365 XXXX)

走行用レール · *Rail frames*

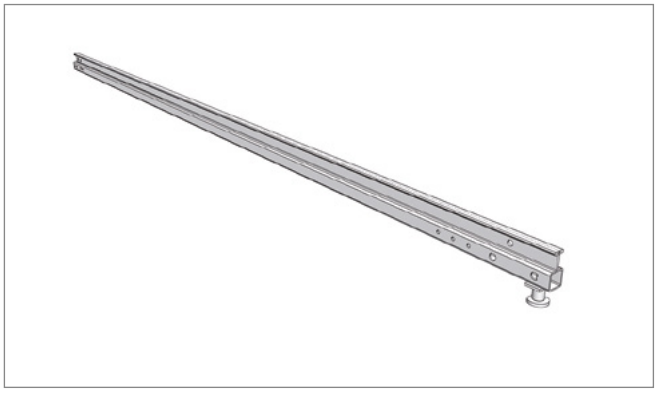

Pos. 3 **Edscha TS: 40 00 000 320**

ロック付き拡張フロントレール右 *

*Front rail extension right incl. locking pin **

アンケートにご協力ください！（フルターポリン・スチール、ウェブサイト「Edscha TS」参照）

Please fill in our questionnaire (Full Tarpaulin Steel, see website Edscha TS)!

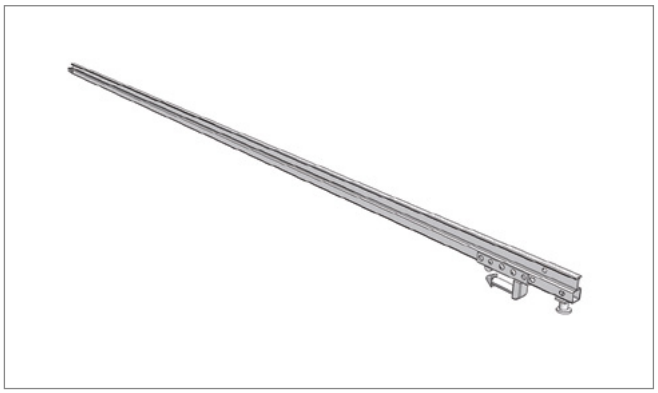

Pos. 4 **Edscha TS: 40 00 000 330**

接続ボルトとロック付き中間レール左 *

*Middle rail left incl. connecting pin and locking pin **

アンケートにご協力ください！（フルターポリン・スチール、ウェブサイト「Edscha TS」参照）

Please fill in our questionnaire (Full Tarpaulin Steel, see website Edscha TS)!

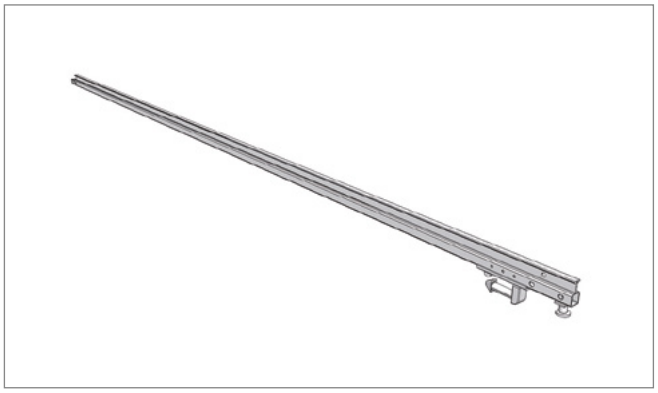

Pos. 5 **Edscha TS: 40 00 000 340**

接続ボルトとロック付き中間レール右 *

*Middle rail right incl. connecting pin and locking pin **

アンケートにご協力ください！（フルターポリン・スチール、ウェブサイト「Edscha TS」参照）

Please fill in our questionnaire (Full Tarpaulin Steel, see website Edscha TS)!

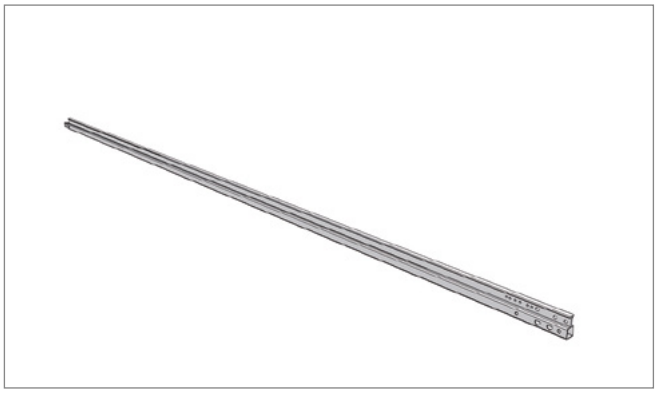

Pos. 6 **Edscha TS: 40000003 50-60**

接続ボルト付きエンドレール 左右 *

*End rail left and right incl. connecting pin **

アンケートにご協力ください！（フルターポリン・スチール、ウェブサイト「Edscha TS」参照）

Please fill in our questionnaire (Full Tarpaulin Steel, see website Edscha TS)!

補修部品DB · *Spare parts DB*

Spriegelstärken · *Bow Thicknesses*

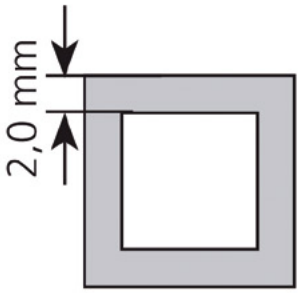

DB-Ausführung · *DB design*

Aufbaubreite

Body width: 2550 mm

verstärkt nach · *reinforced acc. to* EN 283

Pos. - **Edscha TS: 40 38 069 920**

ローラーキャリッジ2550付きボウ DB*; 4,75 kg

Bow DB with roller carriage 2550; 4,75 kg*

DB = 複合輸送に適し、ドイツ鉄道でテスト済み

DB = suitable for combined use and aproved by German Railways

VP-Standard

(2365 XXXX)

その他の情報およびヘルプ · *Further information and help*

インストラクション · *Manual*

取扱説明書 VP-Standard、25言語

User Manual VP-Standard, 25 languages

インストラクション · *Manual*

組立手順書 VP-Standard, ドイツ語-英語

Assembly Instructions VP-Standard, german-english

インストラクション · *Manual*

リペアマニュアル VP-Standard, ドイツ語-英語

Repairing Instructions VP-Standard, german-english

本製品に関する詳細な情報およびヘルプは、当社ウェブサイト内のダウンロードエリアなどでご覧いただけます。

Further information on this product as well as help is available on our website, e.g. in the download area.

www.EdschaTS.com

VP-Profi II

(2325 XXXX)

屋根構造 · *Roof Structure*

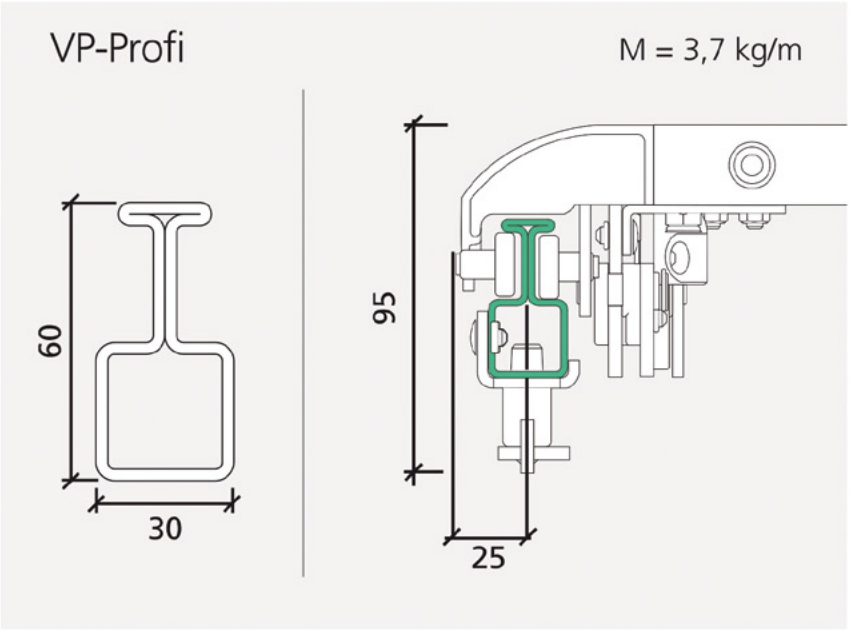

エクステンションコンポーネント
Components

概要 · *Overview*

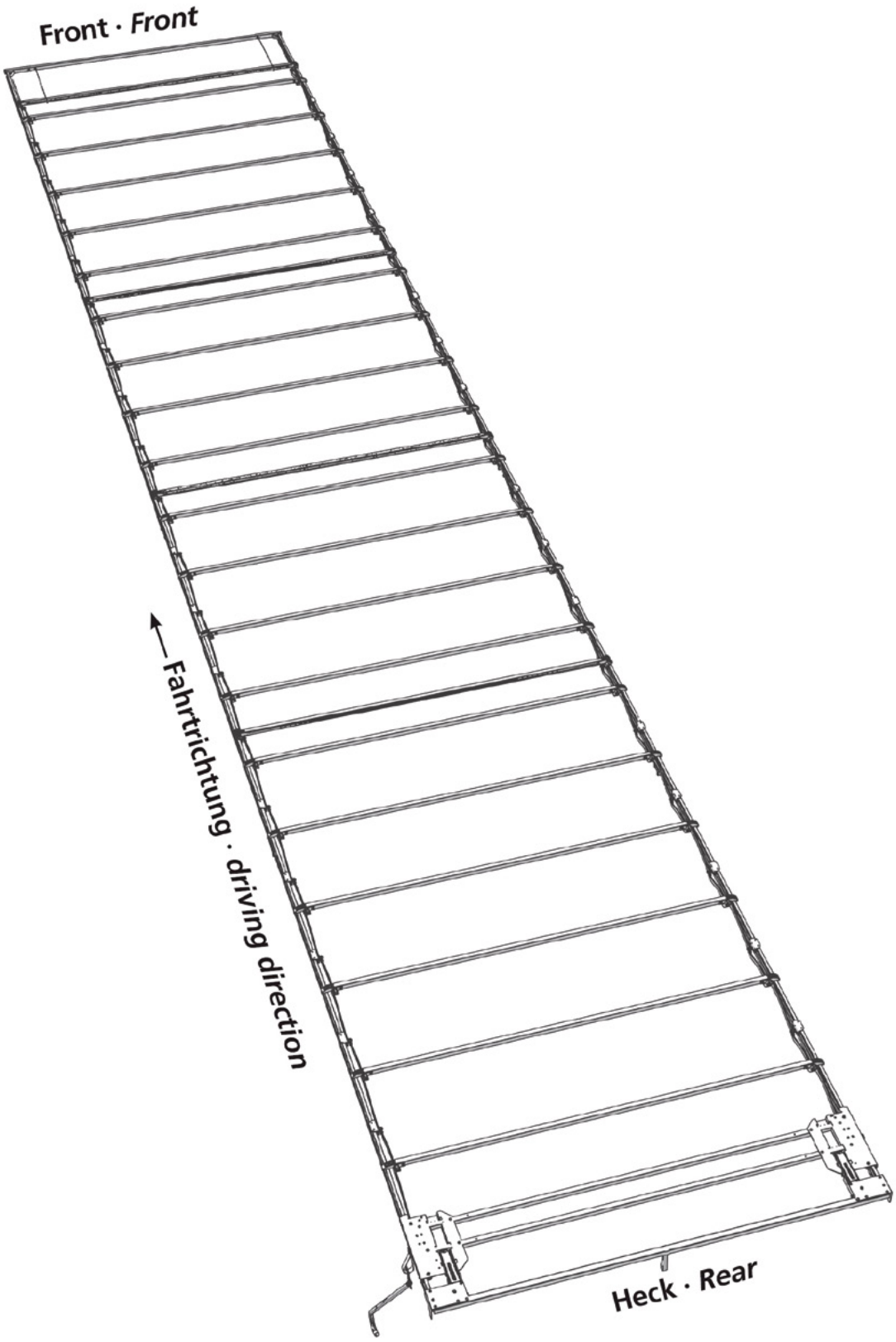

VP-Profi II

(2325 XXXX)

スペアパーツテール · *Spare parts rear*

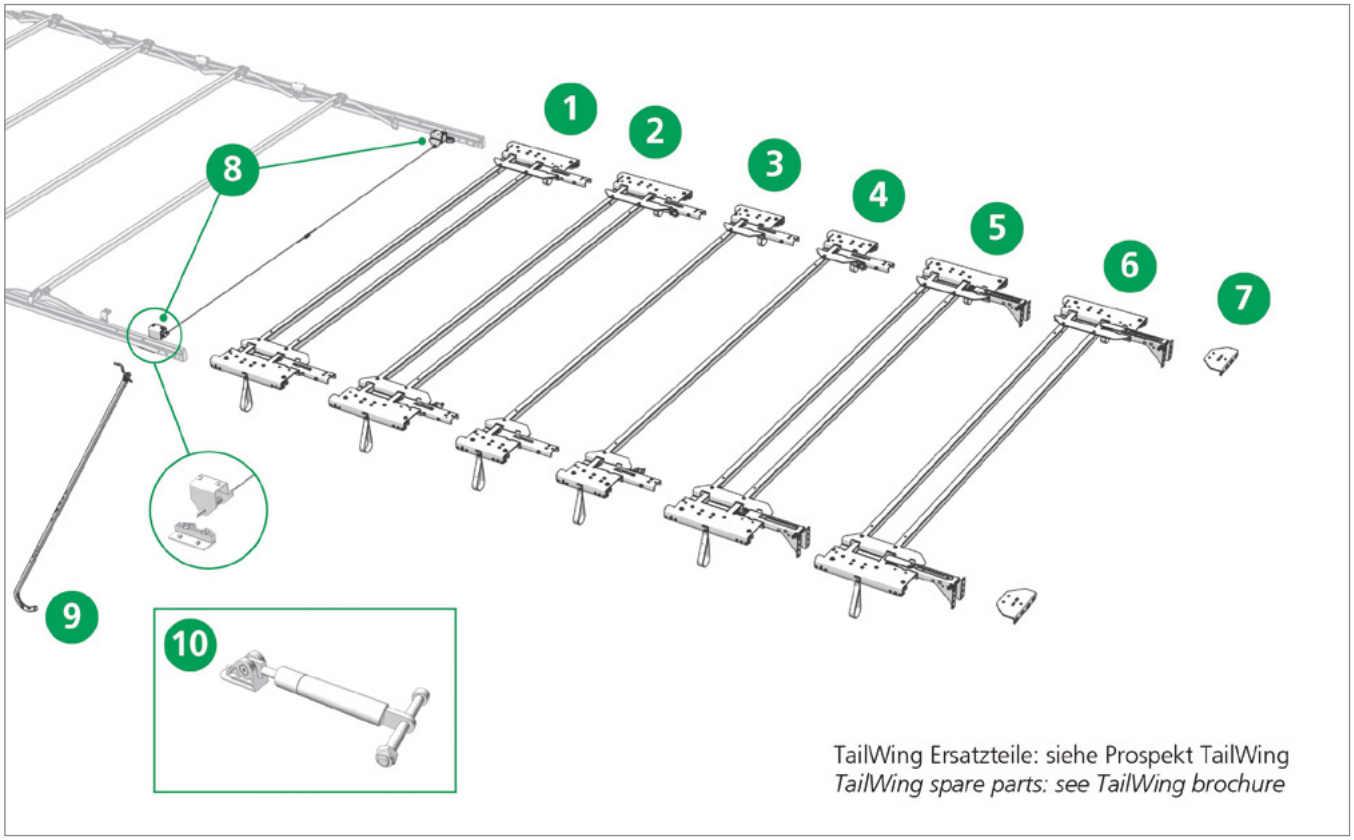

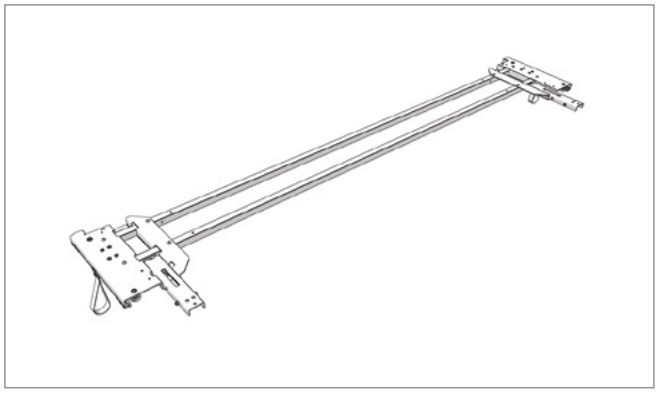

Pos. 1 **Edscha TS: 40 69 010 930**

エンドキャリッジ VP-Profi 2550 スチールアーム

End carriage VP-Profi 2550 metal positioning arm

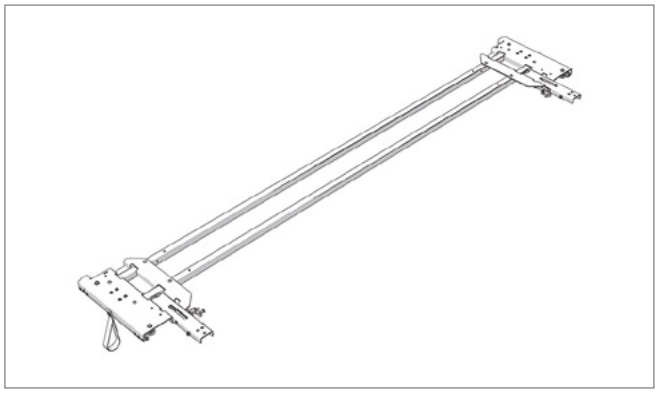

Pos. 2 **Edscha TS: 40 69 011 710**

ロック付きエンドキャリッジ VP-Profi 2550

End carriage VP-Profi 2550 with locking assembly

VP-Profi II
(2325 XXXX)

スペアパーツテール · *Spare parts rear*

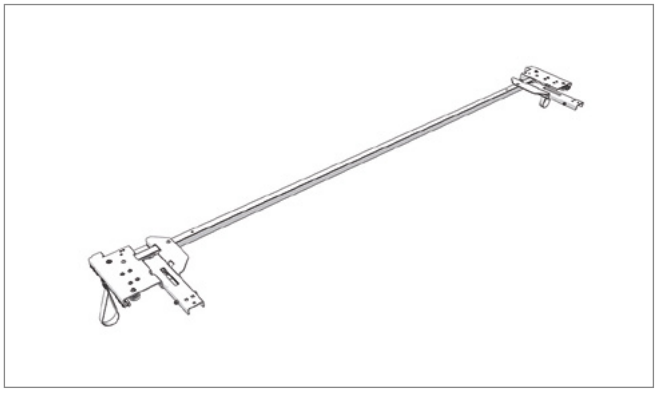

Pos. 3 **Edscha TS: 40 69 011 030**

エンドキャリッジ VP-ECO/P 2550

End carriage VP-ECO/P 2550

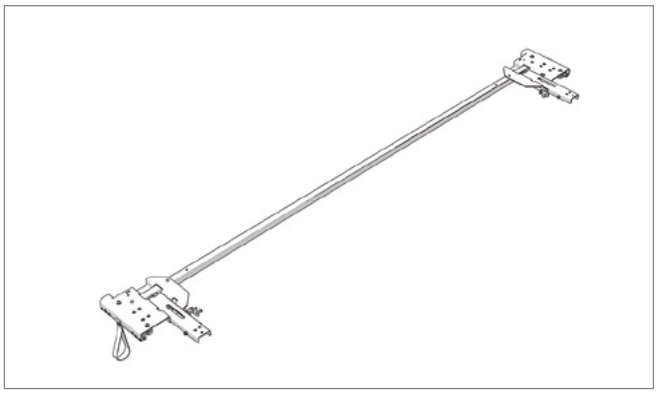

Pos. 4 **Edscha TS: 40 69 011 730**

ロック付きエンドキャリッジ VP-ECO/Profi 2550

End carriage VP-ECO/Profi 2550 with locking assembly

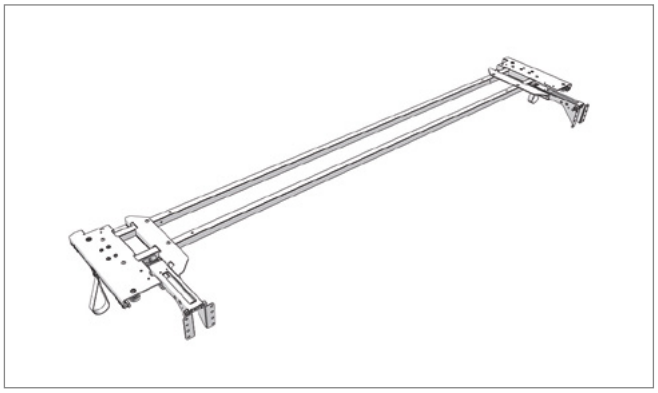

Pos. 5 **Edscha TS: 40 69 010 940**

エンドキャリッジ VP-Profi TailWing (400-900); 20,56 kg

End carriage VP-Profi TailWing (400-900); 20,56 kg

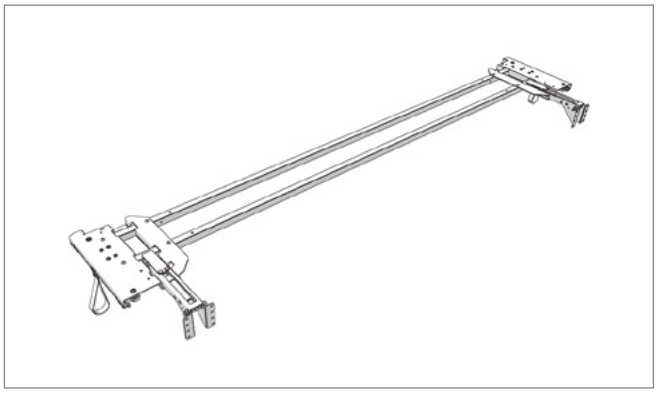

Pos. 6 **Edscha TS: 40 69 010 950**

エンドキャリッジ VP-Profi TailWing (901-1200); 20,61 kg

End carriage VP-Profi TailWing (901-1200); 20,61 kg

VP-Profi II

(2325 XXXX)

スペアパーツテール · *Spare parts rear*

Pos. 7 **Edscha TS: 40 69 012 190**

ねじ付きアダプタプレート スチールアーム; 0,82 kg

Adapter plate incl. screws metal positioning arm; 0,82 kg

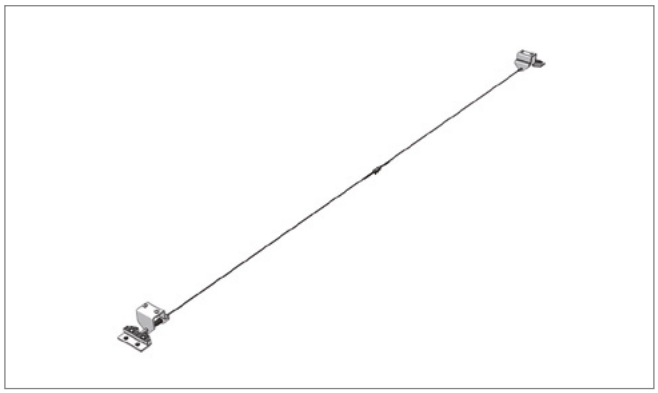

Pos. 8 **Edscha TS: 40 69 007 620**

補助ロッキングセット; 1,00 kg

Additional locking set; 1,00 kg

Pos. 9 **Edscha TS: 40 38 062 430**

タイロッド; 4,00 kg

Tie rod; 4,00 kg

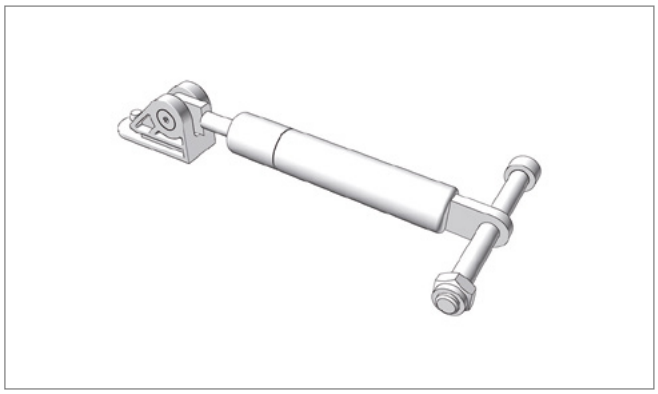

Pos. 10 **Edscha TS: 40 69 006 380**

修理キット ガススプリング HD; 0,50 kg

Rep.-KIT Liftingarm incl. gasspring-SL3; 0,50 kg

VP-Profi II

(2325 XXXX)

スペアパーツテール · *Spare parts rear*

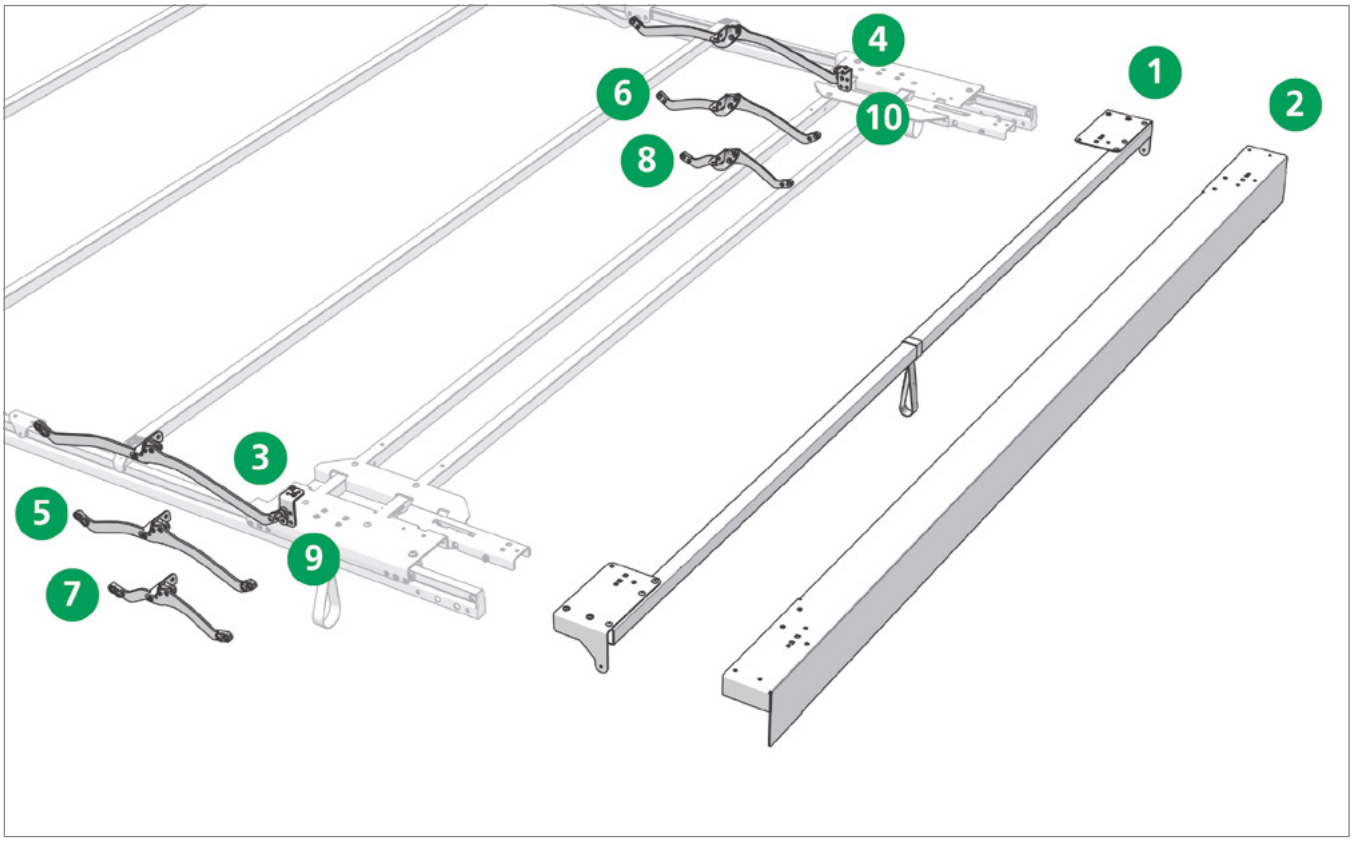

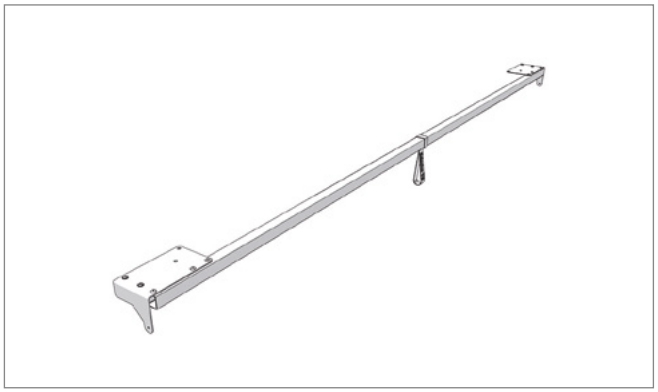

Pos. 1 **Edscha TS: 40 38 069 900**

エンドボウ 2550; 6,52 kg

End bow 2550; 6,52 kg

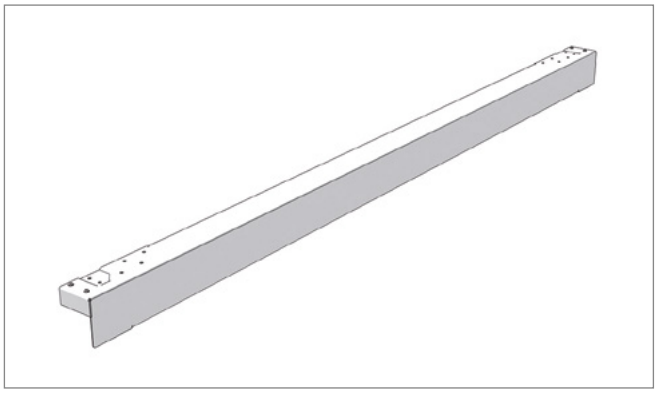

Pos. 2 **Edscha TS: 40 69 009 030**

ガントリービーム VP 2550; 15,64 kg

Gantry beam VP 2550; 15,64 kg

VP-Profi II

(2325 XXXX)

スペアパーツテール · *Spare parts rear*

Pos. 3 **Edscha TS: 40 69 004 290**

ジョイント 650 左 VP-Profi（エンドキャリッジ後の最初のジョイント）; 0,91 kg

Joint 650 left VP-Profi (1st joint after end carriage); 0,91 kg

Pos. 4 **Edscha TS: 40 69 004 300**

ジョイント 650 右 VP-Profi（エンドキャリッジ後の最初のジョイント）; 0,91 kg

Joint 650 right VP-Profi (1st joint after end carriage); 0,91 kg

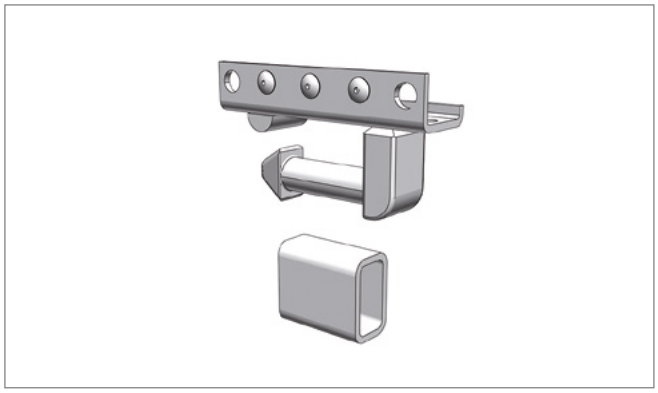

Pos. 5 **Edscha TS: 40 38 068 700**

ピラー接続（トップ連結）セット; 2,00 kg

Pillar connection (top coupling) set; 2,00 kg

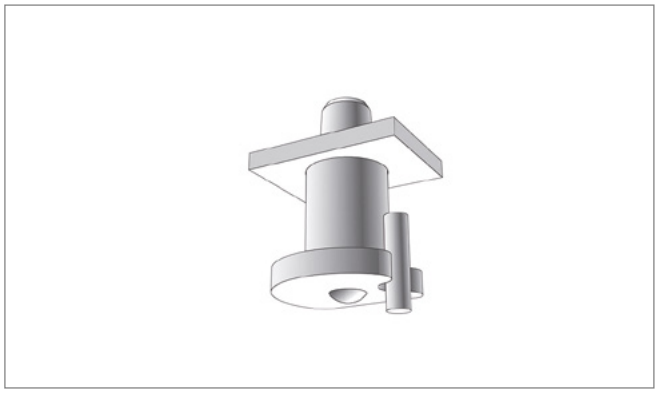

Pos. 6 **Edscha TS: 40 38 033 550**

レールロック; 0,13 kg

Rail locking pins; 0,13 kg

VP-Profi II

(2325 XXXX)

スペアパーツテール · *Spare parts rear*

Pos. 7 **Edscha TS: 40 69 004 270**

補正ジョイント 325 mm 左; 0,59 kg

Compensating joint 325 mm left; 0,59 kg

Pos. 8 **Edscha TS: 40 69 004 280**

補正ジョイント 325 mm 右; 0,59 kg

Compensating joint 325 mm right; 0,59 kg

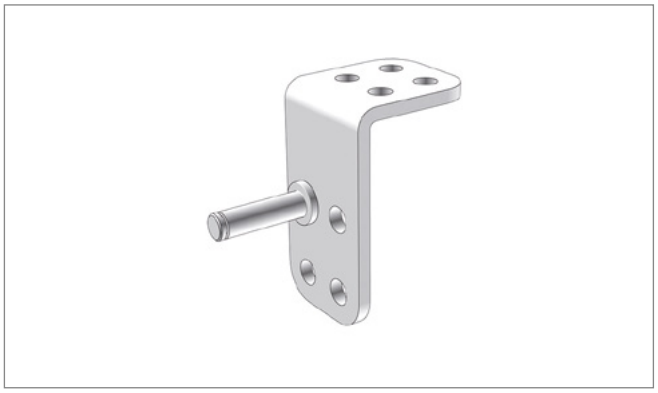

Pos. 9 **Edscha TS: 40 69 002 840**

ジョイント接続セット VP-Profi 左; 0,02 kg

Gelenkanbindungssatz VP-Profi links; 0,02 kg

Pos. 10 **Edscha TS: 40 69 002 850**

ジョイント接続セット VP-Profi 右; 0,02 kg

Gelenkanbindungssatz VP-Profi rechts; 0,02 kg

スペアパーツテール · *Spare parts rear*

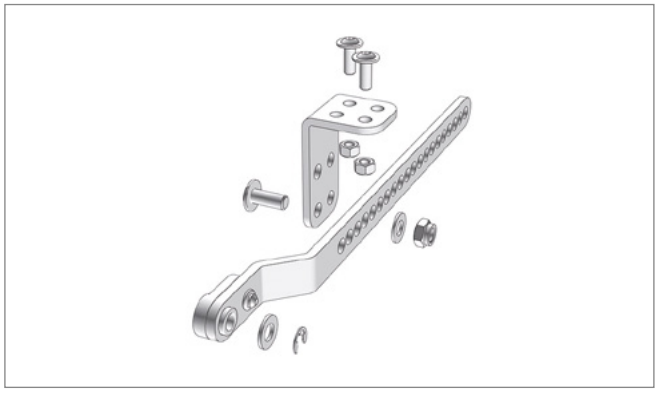

Pos. - **Edscha TS: 40 69 008 120**

接続キット エンドキャリッジ 前 VP 左右; 0,35 kg

Binding set on the front of the end carriage VP left/right; 0,35 kg

VP-Profi II

(2325 XXXX)

スペアパーツ エンドラントローリー Small · *Spare parts front end carriage Compact Small*

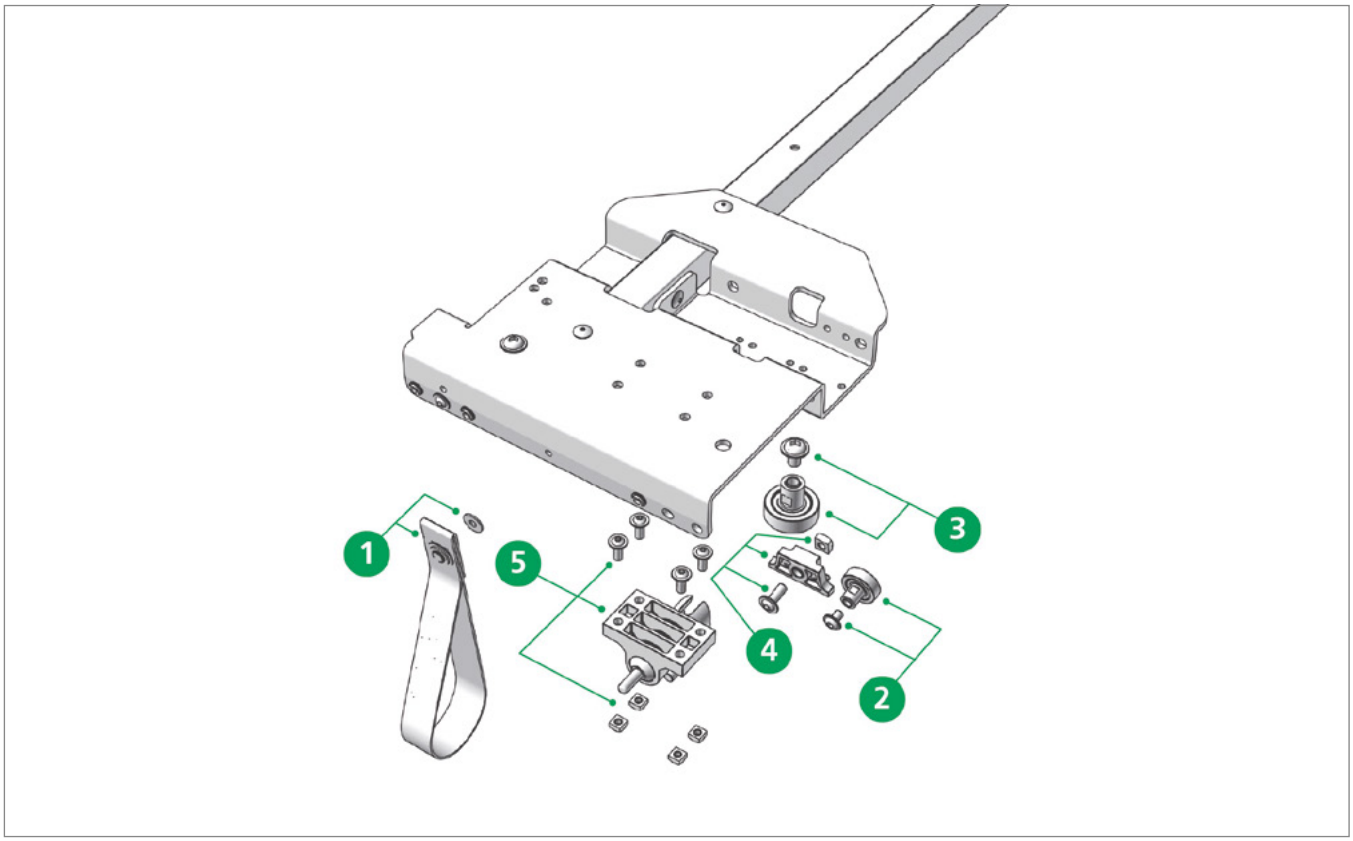

Pos. 1 **Edscha TS: 40 38 033 041**

プルループ一式; 0,02 kg

Pull strip cpl.; 0,02 kg

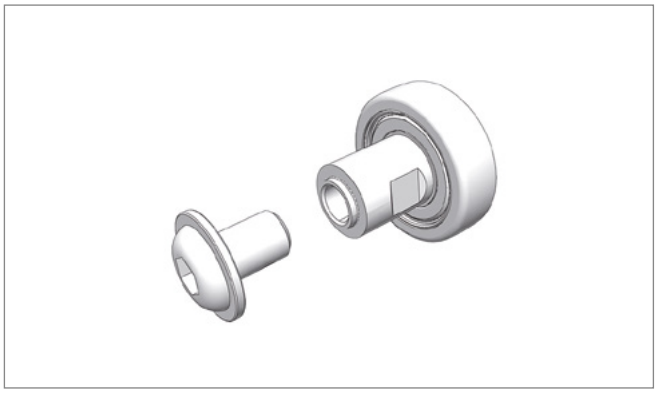

Pos. 2 **Edscha TS: 40 38 072 780**

修理キット 内ねじM6付きローラー; 0,03 kg

Repair kit roller with inside thread M6; 0,03 kg

スペアパーツ エンドラン トローリー Small · *Spare parts front end carriage Compact Small*

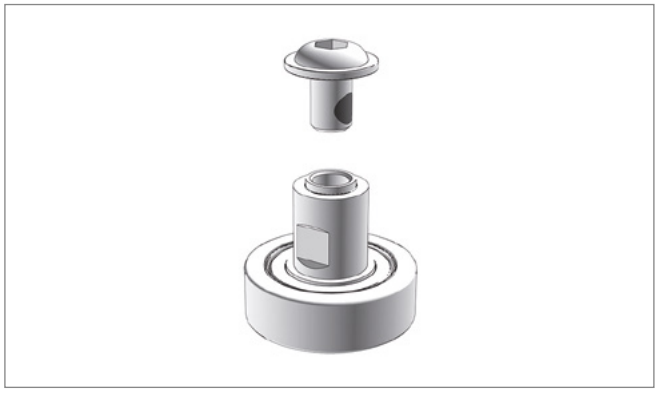

Pos. 3 **Edscha TS: 40 38 072 790**

修理キット ガイドローラー エンドキャリッジ; 0,10 kg

Repair kit guidingroller end carriage; 0,10 kg

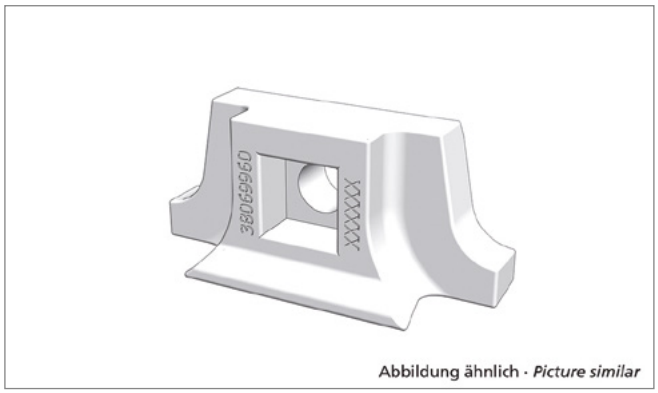

Pos. 4 **Edscha TS: 40 38 069 960**

修理キット スライドピース; 0,01 kg

Repair kit sliding piece; 0,01 kg

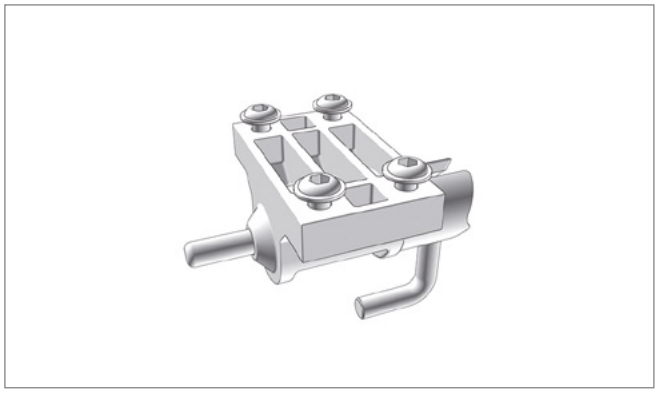

Pos. 5 **Edscha TS: 40 38 072 770**

修理キット ロック; 0,16 kg

Repair kit locking; 0,16 kg

VP-Profi II

(2325 XXXX)

スペアパーツエンドキャリッジ · *Spare parts front end carriage*

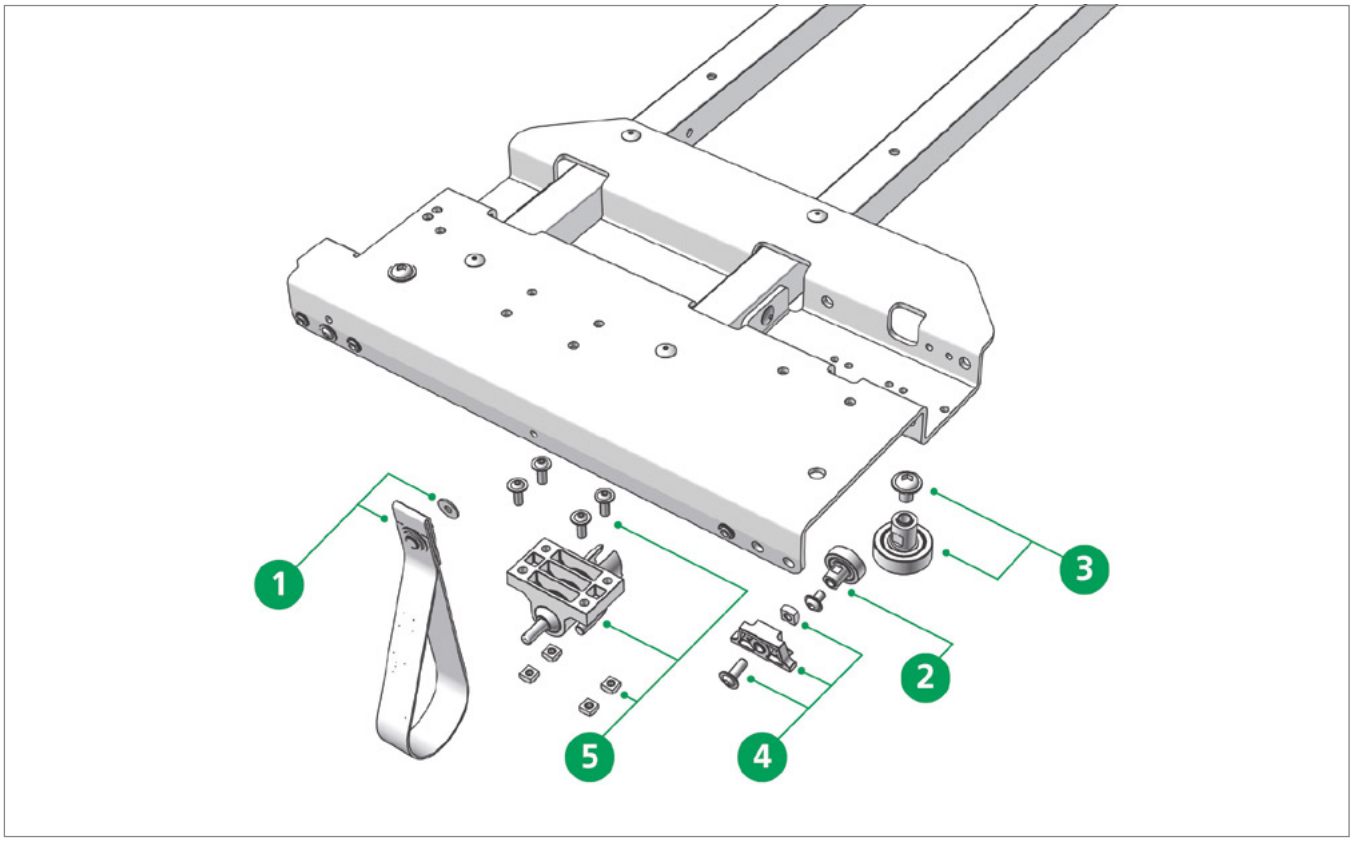

Pos. 1 **Edscha TS: 40 38 033 041**

プルループ一式; 0,02 kg

Pull strip cpl.; 0,02 kg

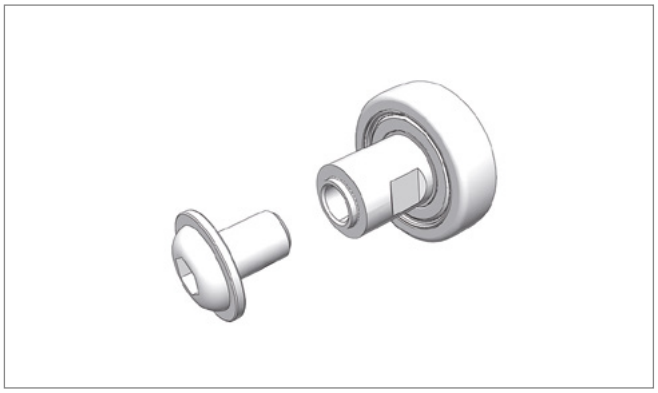

Pos. 2 **Edscha TS: 40 38 072 780**

修理キット 内ねじM6付きローラー; 0,03 kg

Repair kit roller with inside thread M6; 0,03 kg

スペアパーツエンドキャリッジ · *Spare parts front end carriage*

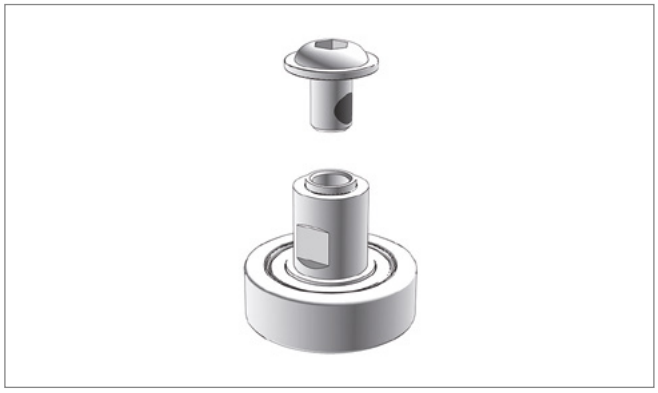

Pos. 3 **Edscha TS: 40 38 072 790**

修理キット ガイドローラー エンドキャリッジ; 0,10 kg

Repair kit guidingroller end carriage; 0,10 kg

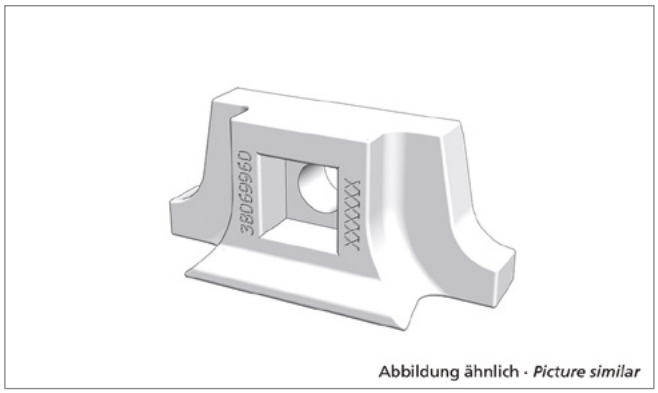

Pos. 4 **Edscha TS: 40 38 069 960**

修理キット スライドピース; 0,01 kg

Repair kit sliding piece; 0,01 kg

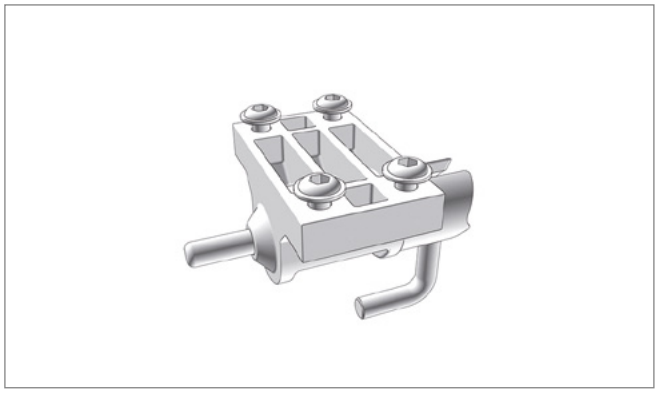

Pos. 5 **Edscha TS: 40 38 072 770**

修理キット ロック; 0,16 kg

Repair kit locking; 0,16 kg

VP-Profi II

(2325 XXXX)

スペアパーツエンドキャリッジバリアント自動セットアップ · *Spare parts end carriage variants adjustment mechanism*

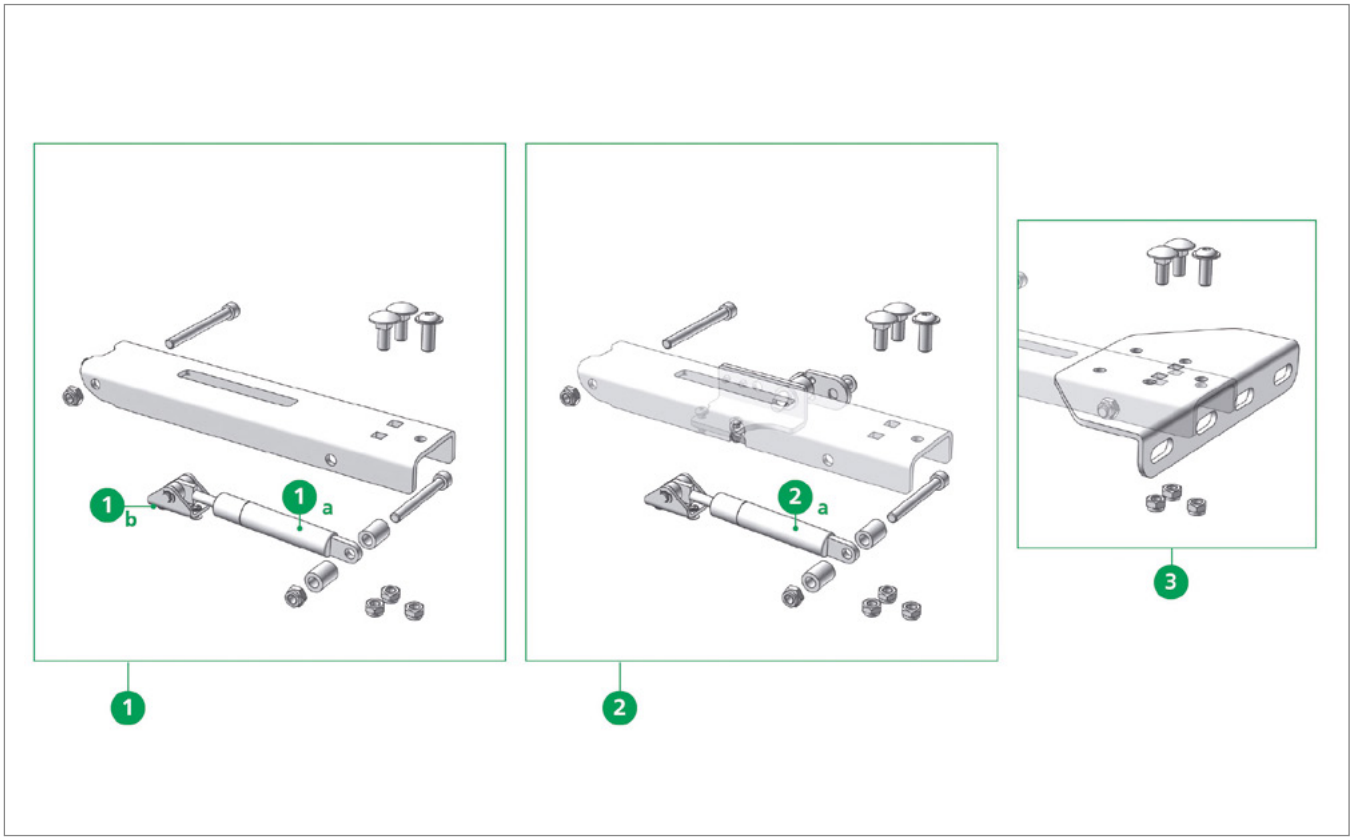

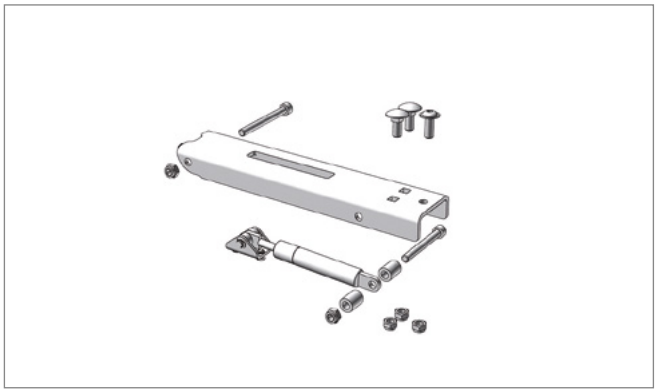

Pos. 1 **Edscha TS: 40 69 010 760**

修理キット 自動フォールドおよびガススプリング 700 N（2個）; 2,28 kg

Repairkit automatic adjustment mechanism with gasspring 700 N (2 pcs.); 2,28 kg

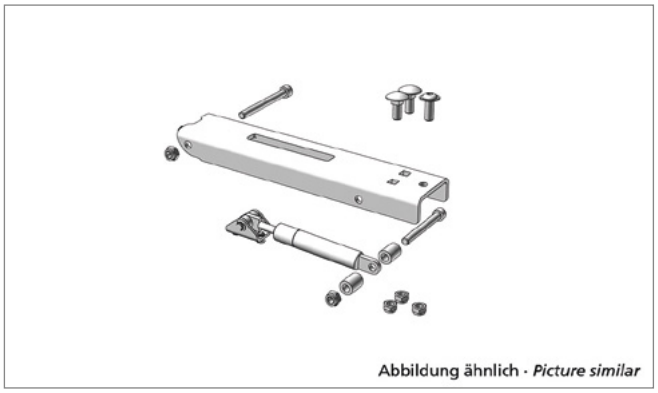

Pos. * **Edscha TS: 40 69 011 490**

修理キット 自動フォールドおよびガススプリング 1000 N（2個）; 2,50 kg

Repairkit automatic adjustment mechanism with gasspring 1000 N (2 pcs.); 2,50 kg

スペアパーツエンドキャリッジバリアント自動セットアップ · *Spare parts end carriage variants adjustment mechanism*

Pos. 1a **Edscha TS: 40 00 075 099**

ガススプリング 700 N; 0,14 kg

Gas spring 700 N; 0,14 kg

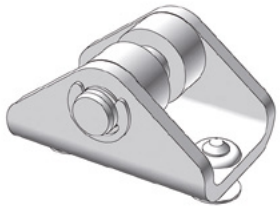

Abbildung ähnlich · *Picture similar*

Pos. 1b **Edscha TS: 40 69 009 730**

ベアリングブロック; 0,03 kg

Bearing block; 0,03 kg

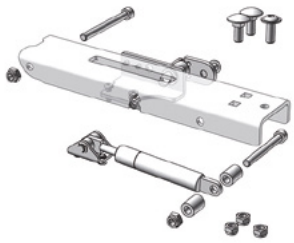

Pos. 2 **Edscha TS: 40 69 011 560**

自動フォールドロックおよびガススプリング 700 N（左右）; 2,72 kg

Automatic adjustment mechanism - locking with gasspring 700 N (right and left); 2,72 kg

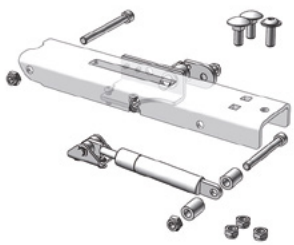

Pos. * **Edscha TS: 40 69 011 900**

自動フォールドロックおよびガススプリング 1000 N（左右）; 2,30 kg

Automatic adjustment mechanism - locking left with gasspring 1000 N (right and left); 2,30 kg

スペアパーツエンドキャリッジバリアント自動セットアップ · *Spare parts end carriage variants adjustment mechanism*

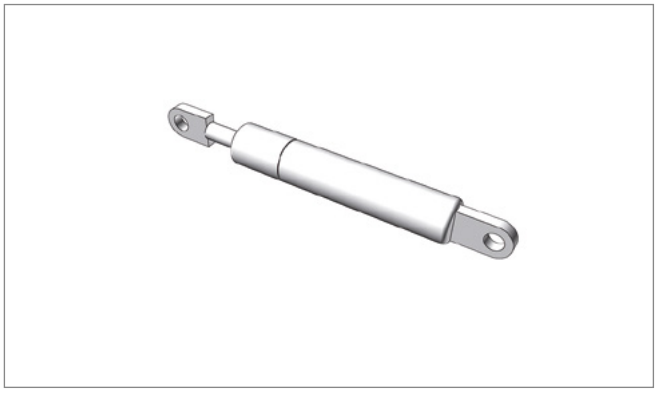

Pos. 2a **Edscha TS: 40 69 002 740**

端部 > 30 kg用ガススプリング 1000 N; 0,20 kg

Gas spring 1000 N for endings > 30 kg; 0,20 kg

Pos. 3 **Edscha TS: 40 69 012 190**

ねじ付きアダプタプレート スチールアーム; 0,82 kg

Adapter plate incl. screws metal positioning arm; 0,82 kg

VP-Profi II

(2325 XXXX)

スペアパーツ ポータルビーム · *Spare parts gantry beam*

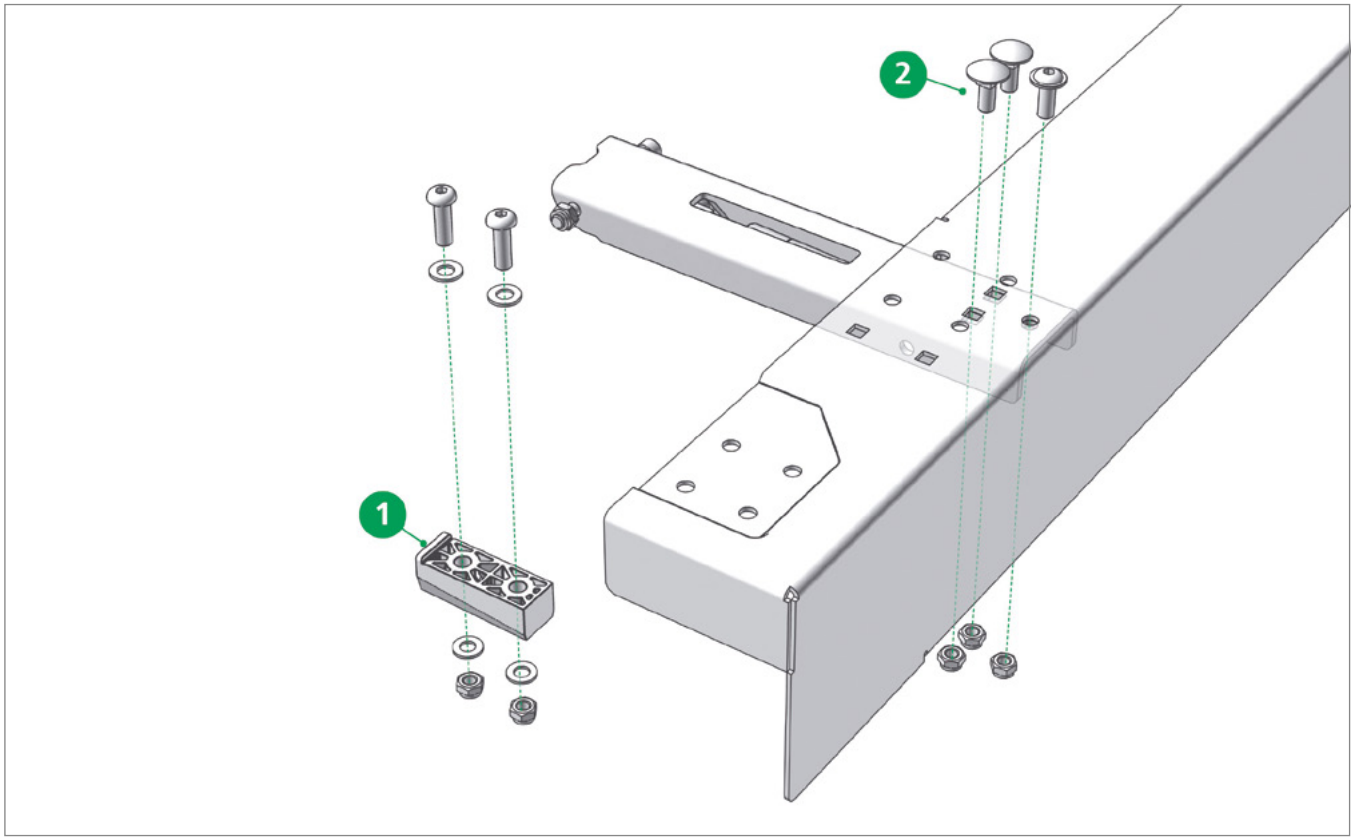

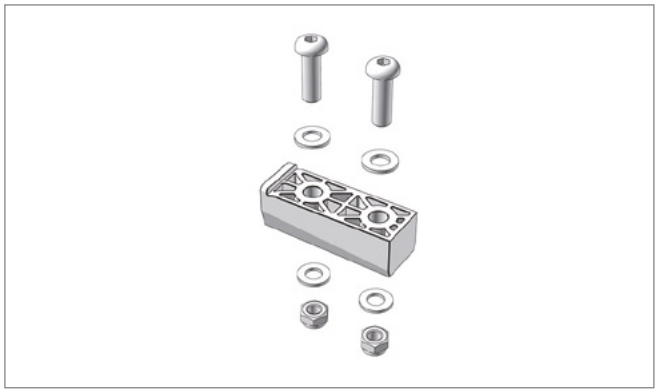

Pos. 1 **Edscha TS: 40 69 003 200**

ガイドセット ガントリービーム一式（2個）プラスチック（Standard／Volume／TailWing）; 0,15 kg

Guide tupe set gantry beam compl. (2 pieces) plastic (Standard / Volume / TailWing); 0,15 kg

Pos. 2 **Edscha TS: 40 69 013 600**

ねじセット エンドボウ／ガントリービーム; 0,13 kg

Screwset end bow / gantry beam; 0,13 kg

VP-Profi II

(2325 XXXX)

スペアパーツ ポータルビーム · *Spare parts gantry beam*

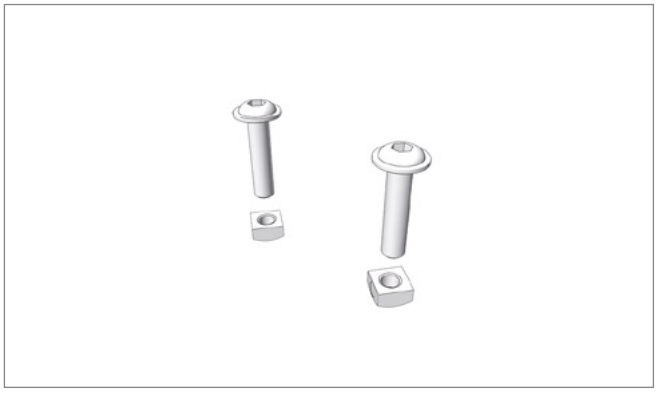

Pos. * **Edscha TS: 40 38 072 740**

ねじセット プラスチックサポートアーム用エンドボウ／ガントリービーム; 0,07 kg

Screwset end bow / gantry beam for plastic lifting arm; 0,07 kg

VP-Profi II

(2325 XXXX)

スペアパーツ中 · *Spare parts middle*

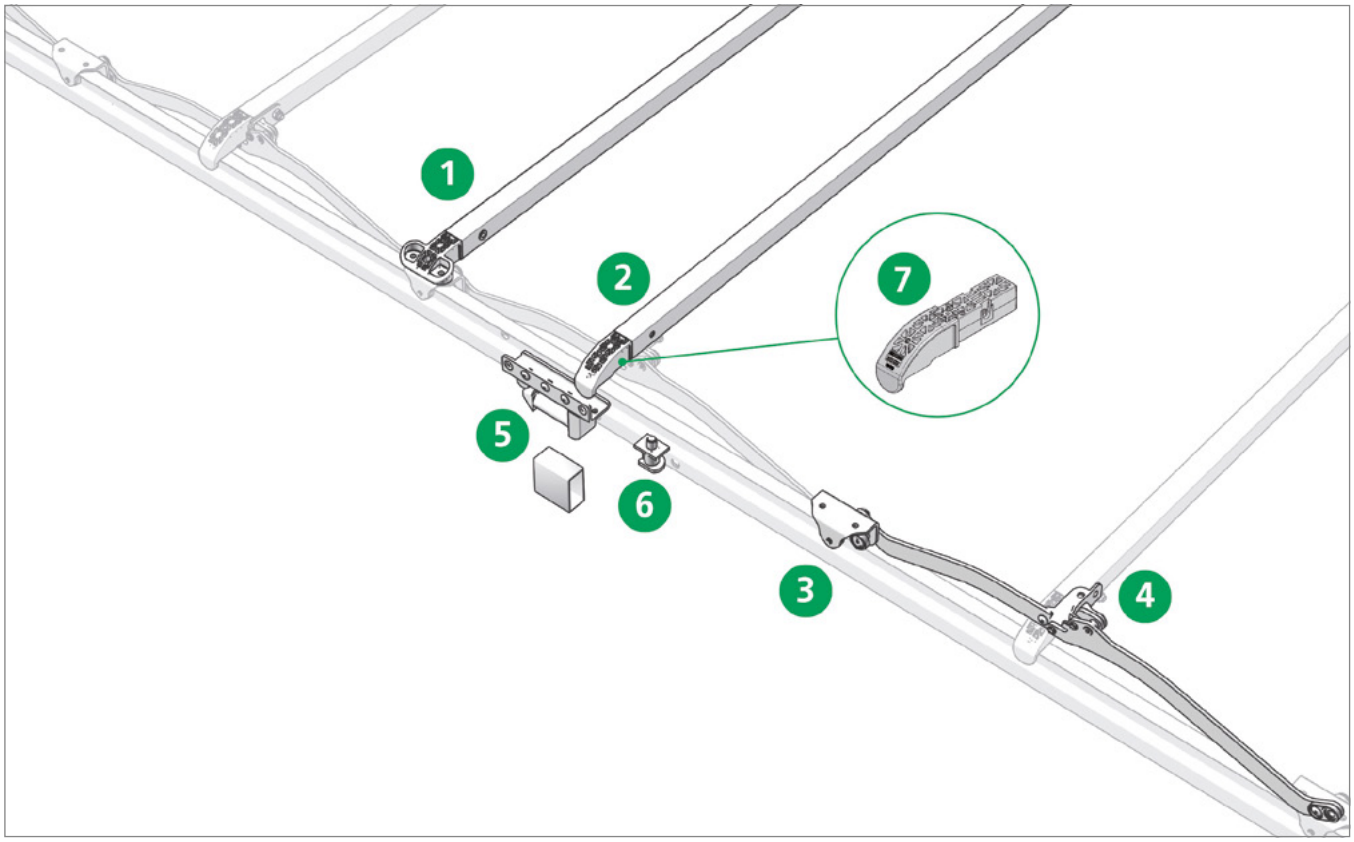

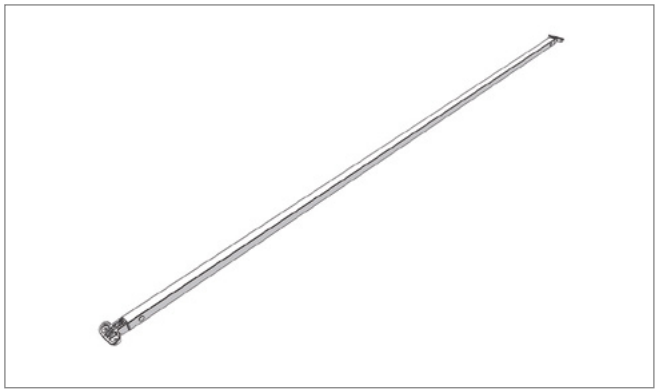

Pos. 1 **Edscha TS: 40 69 000 380**

ボウ VG 2550 VP-Profi; 3,22 kg

Bow VG 2550 VP-Profi; 3,22 kg

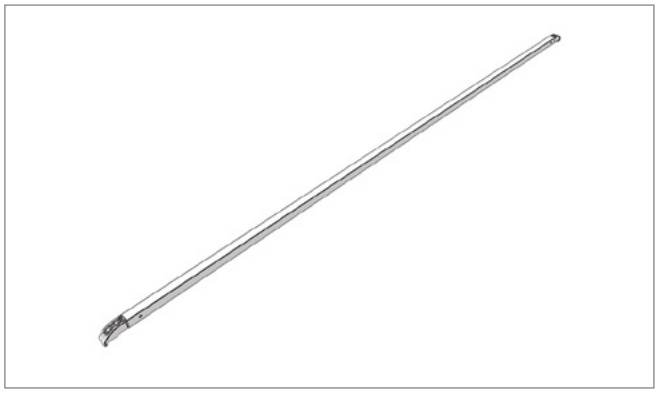

Pos. 2 **Edscha TS: 40 69 000 390**

ボウ BG 2550 VP-Profi; 3,22 kg

Bow BG 2550 VP-Profi; 3,22 kg

VP-Profi II

(2325 XXXX)

スペアパーツ中 · *Spare parts middle*

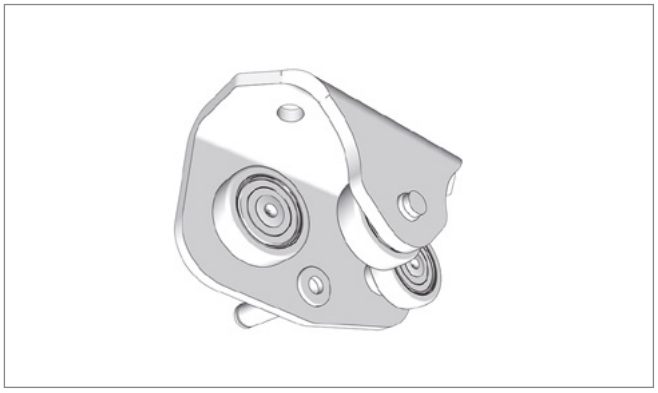

Pos. 3 **Edscha TS: 40 69 005 920**

ローラーキャリッジ VG VP-Profi; 0,31 kg

Roller carriage VG VP-Profi; 0,31 kg

Pos. 4 **Edscha TS: 40 69 004 250**

ジョイント 左 CS/VP-Profi; 0,98 kg

Joint left CS/VP-Profi; 0,98 kg

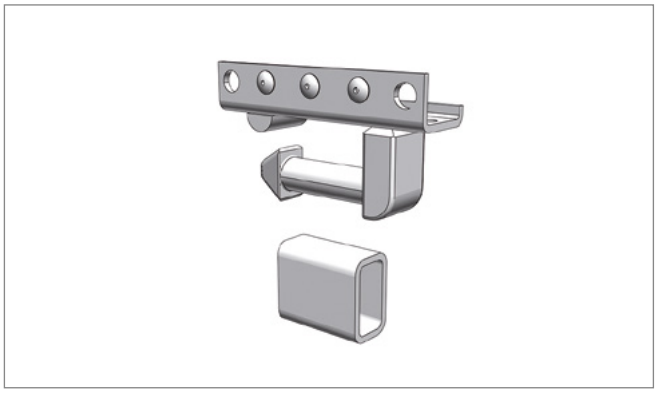

Pos. 5 **Edscha TS: 40 38 068 700**

ピラー接続（トップ連結）セット; 2,00 kg

Pillar connection (top coupling) set; 2,00 kg

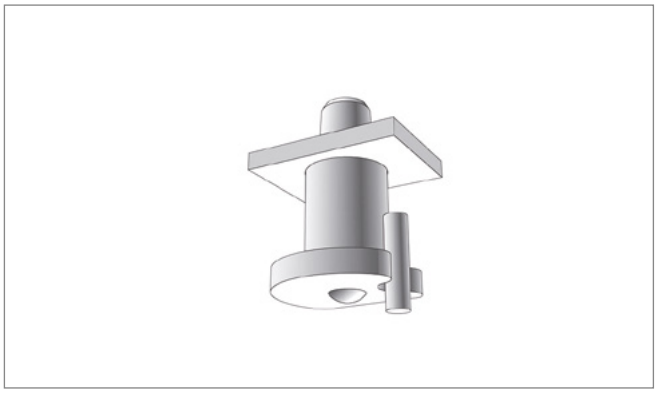

Pos. 6 **Edscha TS: 40 38 033 550**

レールロック; 0,13 kg

Rail locking pins; 0,13 kg

VP-Profi II

(2325 XXXX)

スペアパーツ中 · *Spare parts middle*

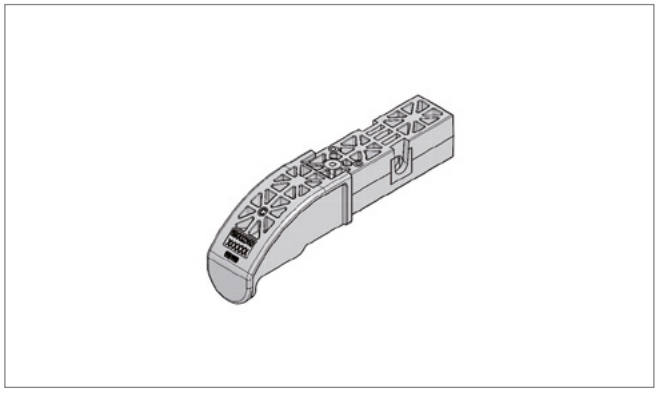

Pos. 7 **Edscha TS: 40 69 002 350**

ねじ付きターポリンシートデフレクターシャフト; 0,11 kg

tarpaulin deflector shaft; 0,11 kg

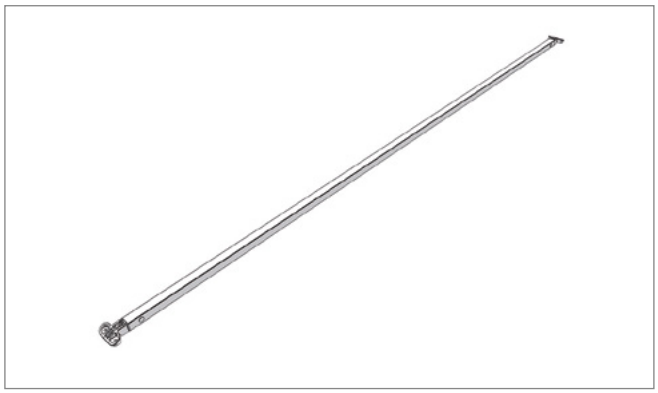

Pos. - **Edscha TS: 40 69 003 940**

ボウ VG 2550 DB VP-Profi / ECO; 4,41 kg

Bow VG 2550 DB VP-Profi / ECO; 4,41 kg*

DB = 複合輸送に適し、ドイツ鉄道でテスト済み

DB = suitable for combined use and aproved by German Railways

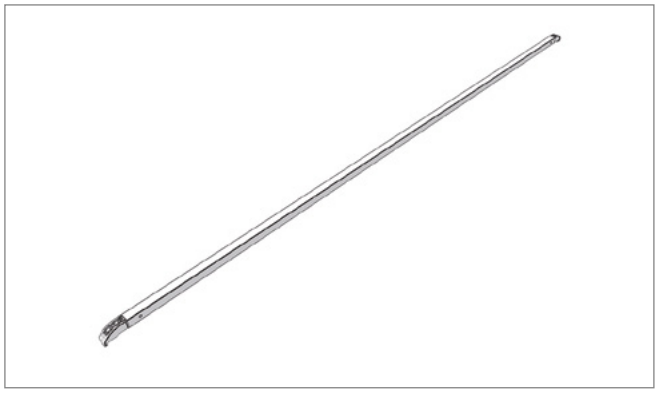

Pos. - **Edscha TS: 40 69 003 950**

ボウ BG 2550 DB VP-Profi; 4,38 kg

Bow BG 2550 DB VP-Profi; 4,38 kg*

DB = 複合輸送に適し、ドイツ鉄道でテスト済み

DB = suitable for combined use and aproved by German Railways

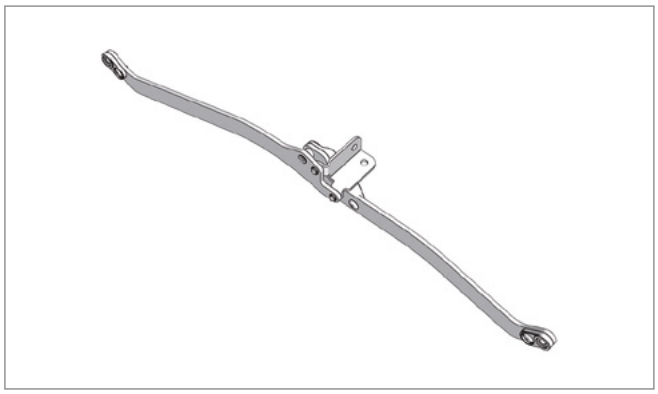

Pos. - **Edscha TS: 40 69 004 260**

ジョイント 右 CS/VP-Profi; 0,98 kg

Joint right CS/VP-Profi; 0,98 kg

VP-Profi II

(2325 XXXX)

スペアパーツ前面 · *Spare parts front*

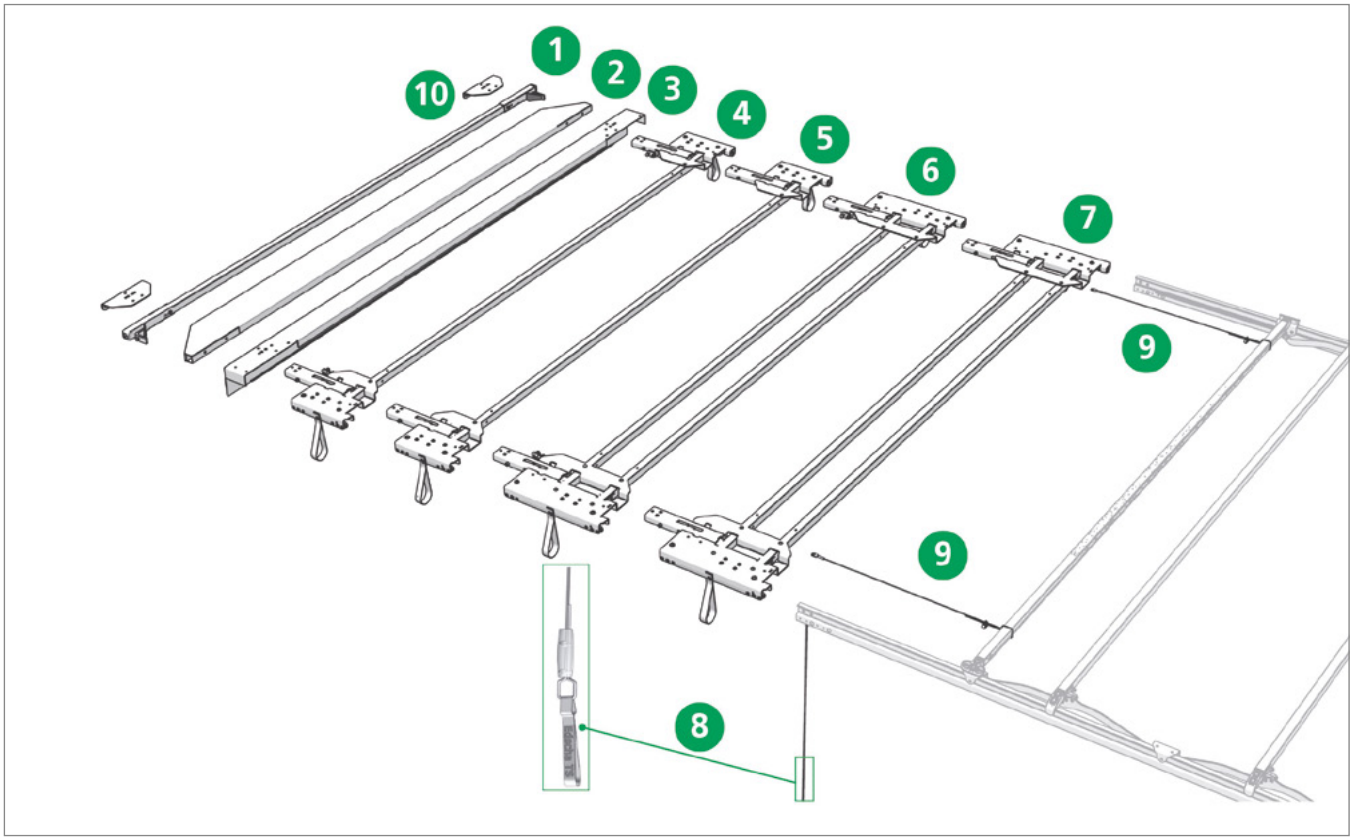

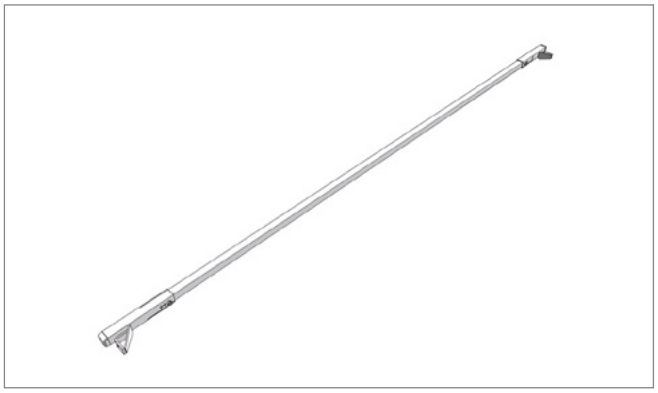

Pos. 1 **Edscha TS: 40 69 006 690**

端部ボウ; 2,00 kg

Closing bow; 2,00 kg

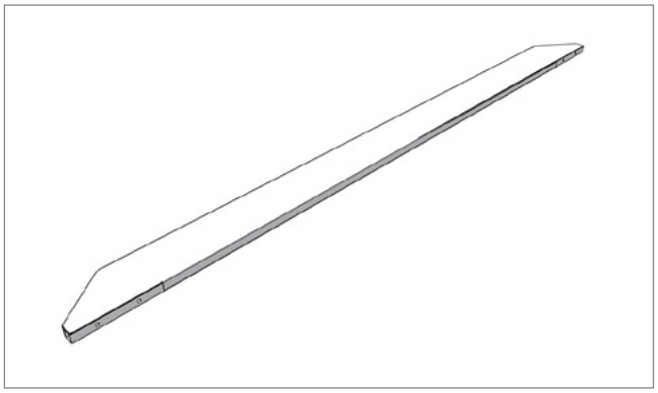

Pos. 2 **Edscha TS: 40 38 031 880**

フロントフレームプレート; 12,40 kg

Front frame plate; 12,40 kg

VP-Profi II

(2325 XXXX)

スペアパーツ前面 · *Spare parts front*

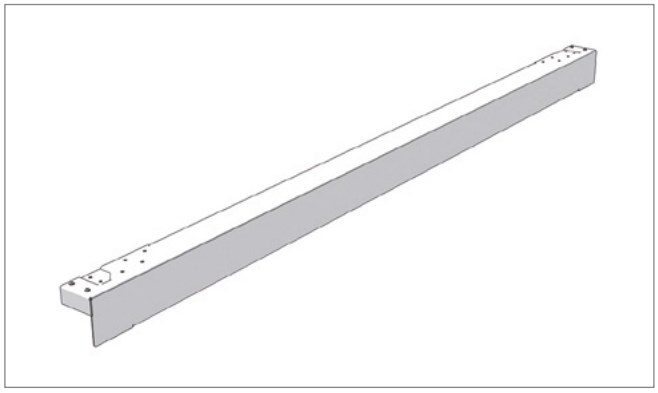

Pos. 3 **Edscha TS: 40 69 009 030**

ガントリービーム VP 2550; 15,64 kg

Gantry beam VP 2550; 15,64 kg

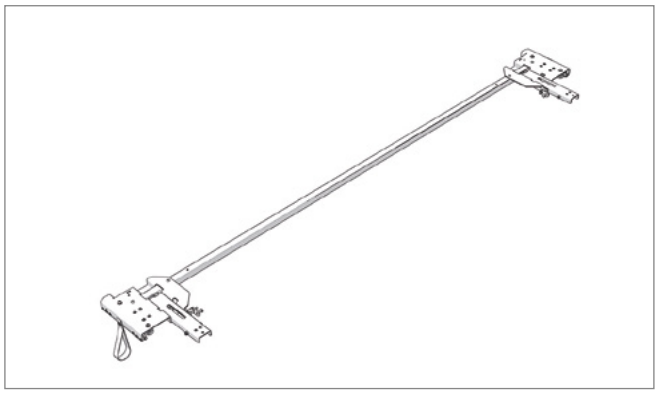

Pos. 4 **Edscha TS: 40 69 011 730**

ロック付きエンドキャリッジ VP-ECO/Profi 2550

End carriage VP-ECO/Profi 2550 with locking assembly

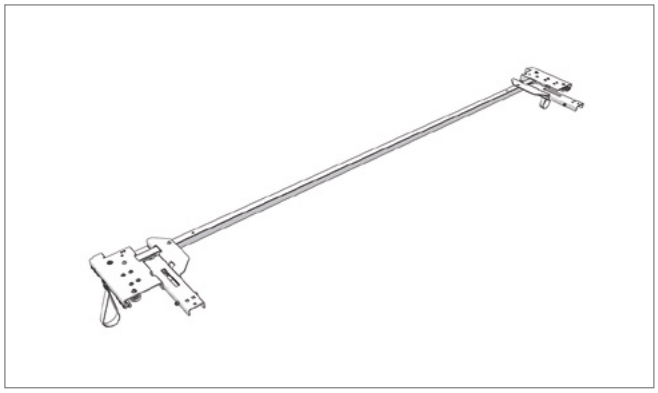

Pos. 5 **Edscha TS: 40 69 011 030**

エンドキャリッジ VP-ECO/P 2550

End carriage VP-ECO/P 2550

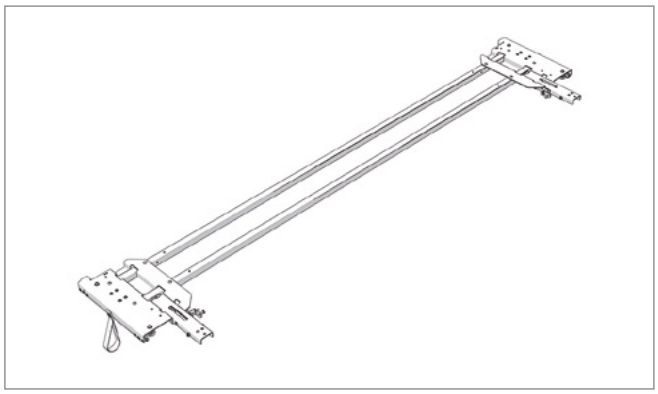

Pos. 6 **Edscha TS: 40 69 011 710**

ロック付きエンドキャリッジ VP-Profi 2550

End carriage VP-Profi 2550 with locking assembly

VP-Profi II

(2325 XXXX)

スペアパーツ前面 · *Spare parts front*

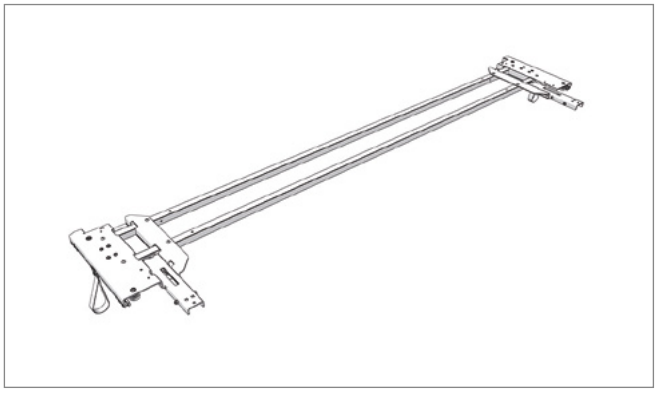

Pos. 7 **Edscha TS: 40 69 010 930**

エンドキャリッジ VP-Profi 2550 スチールアーム

End carriage VP-Profi 2550 metal positioning arm

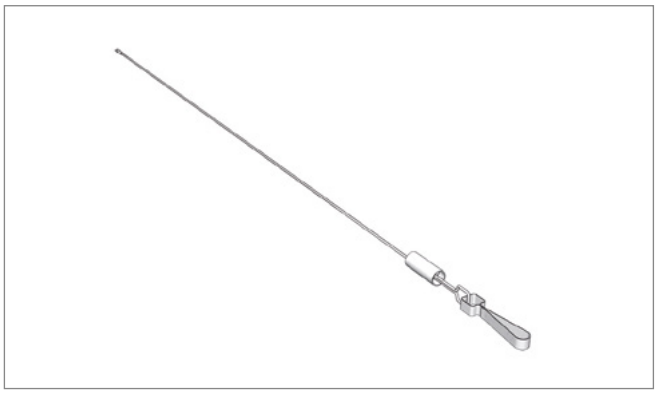

Pos. 8 **Edscha TS: 40 69 006 090**

両側クリアランス用ケーブルロックシステム; 1,03 kg

Cable-locking mechanism for clearance on both sides; 1,03 kg

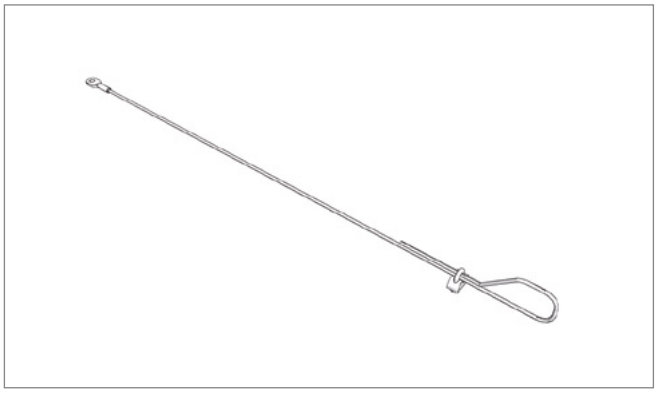

Pos. 9 **Edscha TS: 40 38 068 710**

安全ロープセット; 0,30 kg

Safety rope set; 0,30 kg

Pos. 10 **Edscha TS: 40 69 012 190**

ねじ付きアダプタプレート スチールアーム; 0,82 kg

Adapter plate incl. screws metal positioning arm; 0,82 kg

スペアパーツ前面 · *Spare parts front*

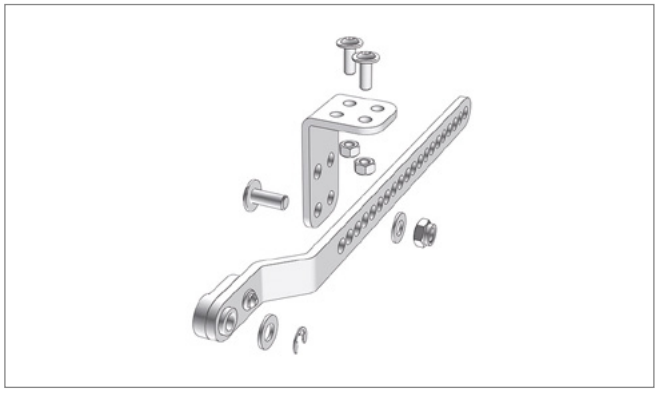

Pos. - **Edscha TS: 40 69 008 120**

接続キット エンドキャリッジ 前 VP 左右; 0,35 kg

Binding set on the front of the end carriage VP left/right; 0,35 kg

VP-Profi II

(2325 XXXX)

スペアパーツ前面 · *Spare parts front*

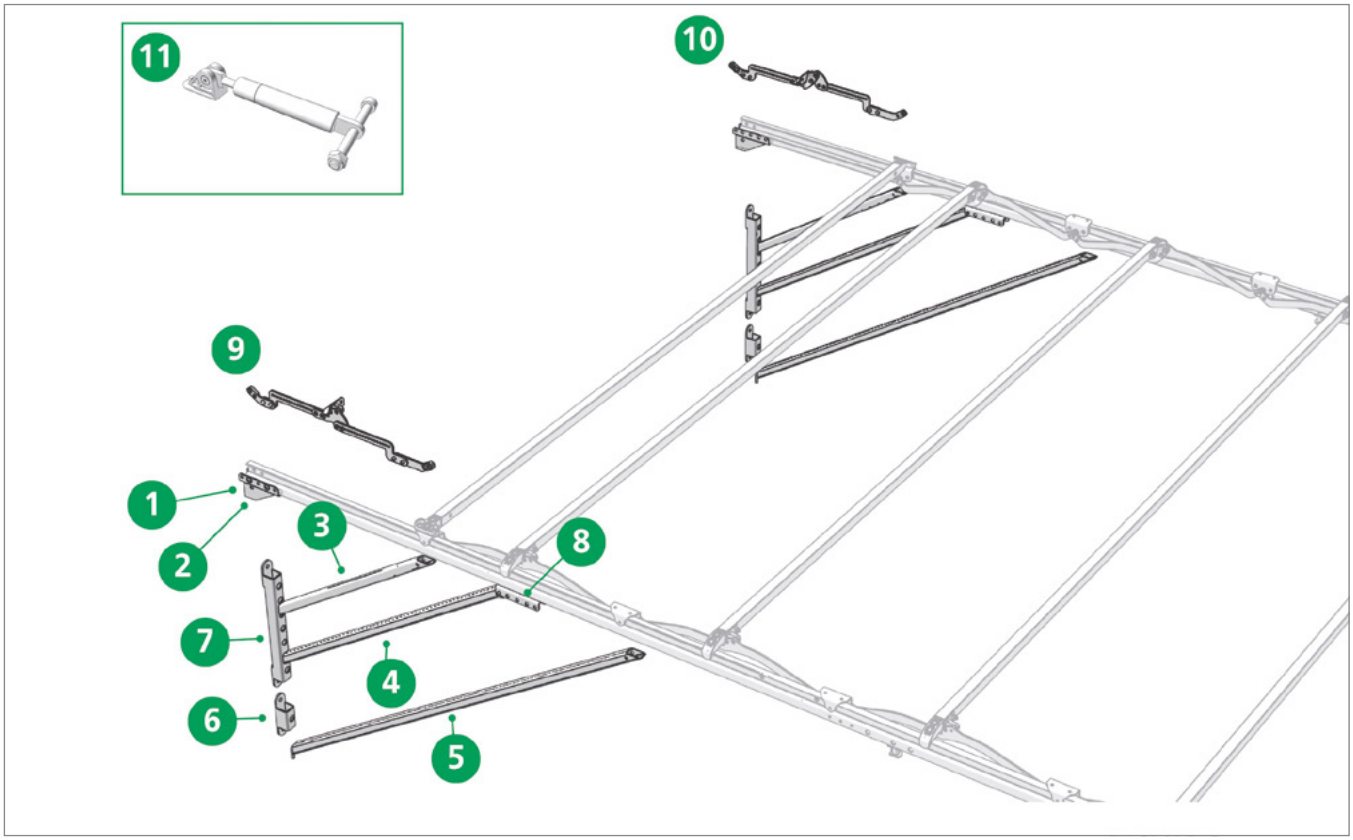

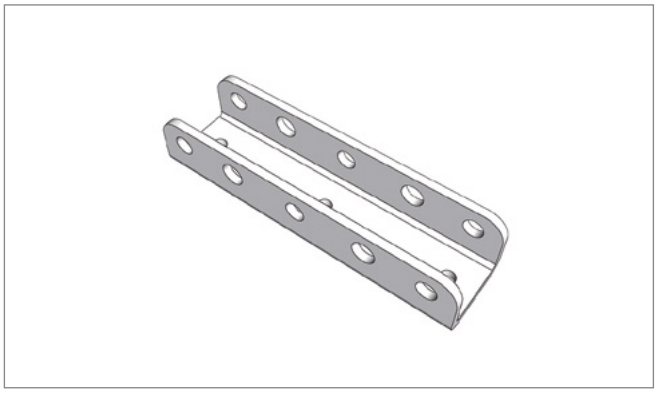

Pos. 1 **Edscha TS: 40 38 030 640**

ピラー接続; 0,35 kg

Pillar connection; 0,35 kg

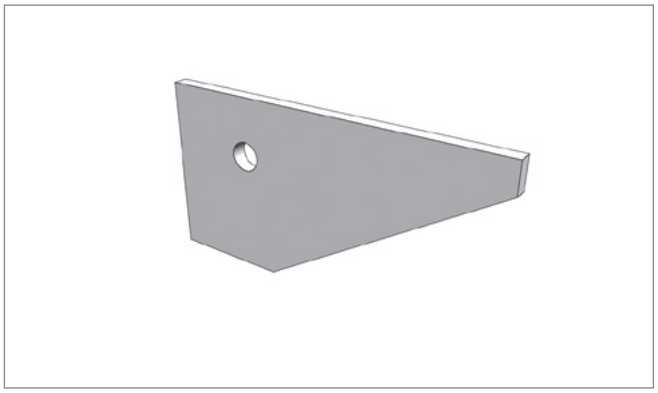

Pos. 2 **Edscha TS: 40 37 010 310**

コーナープレート; 0,20 kg

Corner plate; 0,20 kg

VP-Profi II

(2325 XXXX)

スペアパーツ前面 · *Spare parts front*

Pos. 3 **Edscha TS: 40 37 014 180**

ストラット ショート 708; 1,80 kg

Strut short 708; 1,80 kg

Pos. 4 **Edscha TS: 40 37 014 450**

ストラット ミディアム 1058; 2,59 kg

Strut medium 1058; 2,59 kg

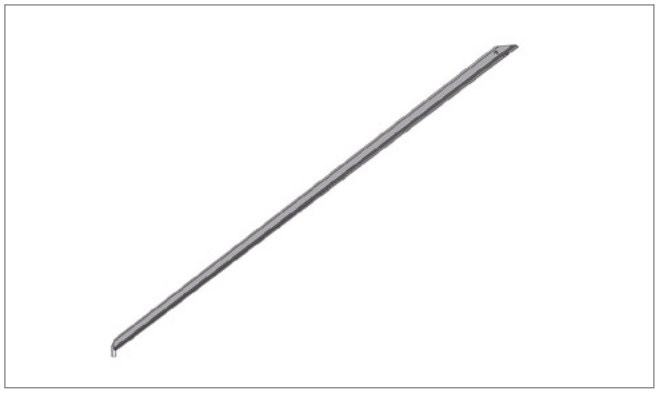

Pos. 5 **Edscha TS: 40 37 014 190**

ストラット ロング 1560; 3,85 kg

Strut long 1560; 3,85 kg

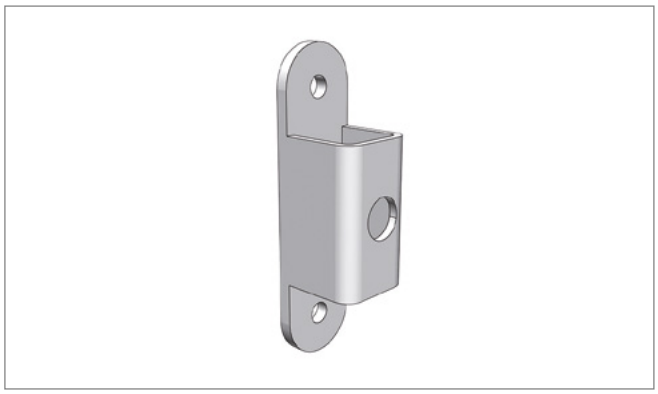

Pos. 6 **Edscha TS: 40 37 014 310**

ストラットベアリング; 0,45 kg

Strut bearing; 0,45 kg

スペアパーツ前面 · *Spare parts front*

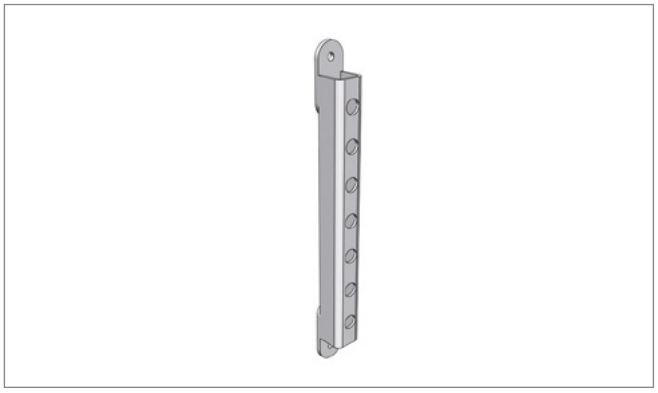

Pos. 7 **Edscha TS: 40 37 014 340**

ストラットベアリング、高さ調節式; 1,36 kg

Strut bearing, vertically adjustable; 1,36 kg

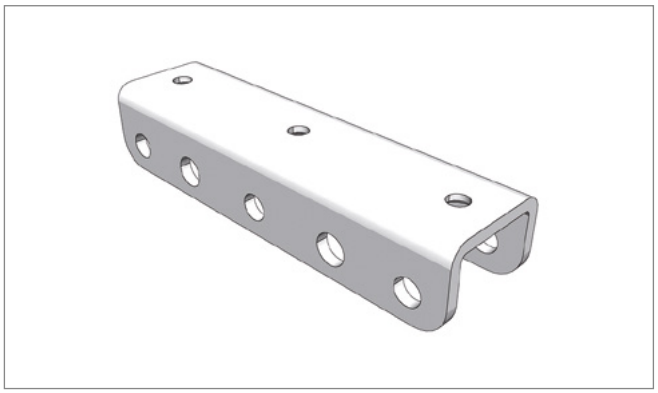

Pos. 8 **Edscha TS: 40 38 030 610**

ブーム接続; 0,35 kg

Gibbet connection; 0,35 kg

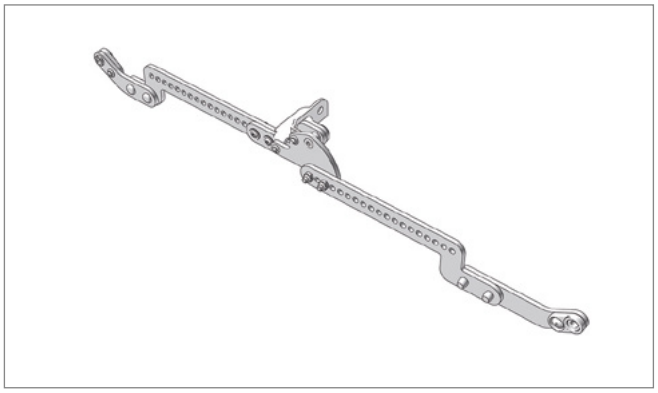

Pos. 9 **Edscha TS: 40 69 015 000**

補正ジョイント 調節可 330-650 mm 左

Compensating joint adjustable 330-650 mm left

Pos. 10 **Edscha TS: 40 69 015 100**

補正ジョイント 調節可 330-650 mm 右

Compensating joint adjustable 330-650 mm right

スペアパーツ前面 · *Spare parts front*

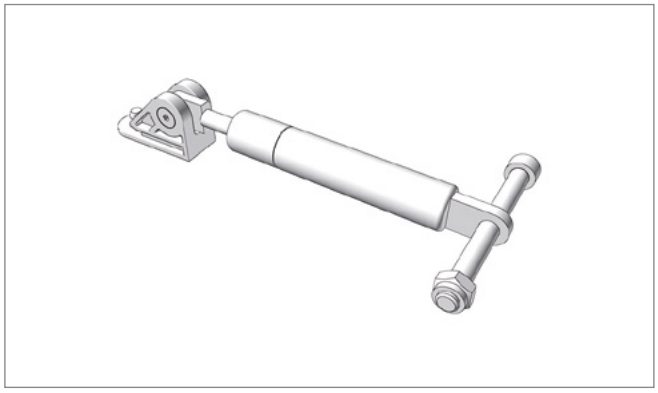

Pos. 11 **Edscha TS: 40 69 006 380**

修理キット ガススプリング HD; 0,50 kg

Rep.-KIT Liftingarm incl. gasspring-SL3; 0,50 kg

VP-Profi II

(2325 XXXX)

走行用レール · *Rail frames*

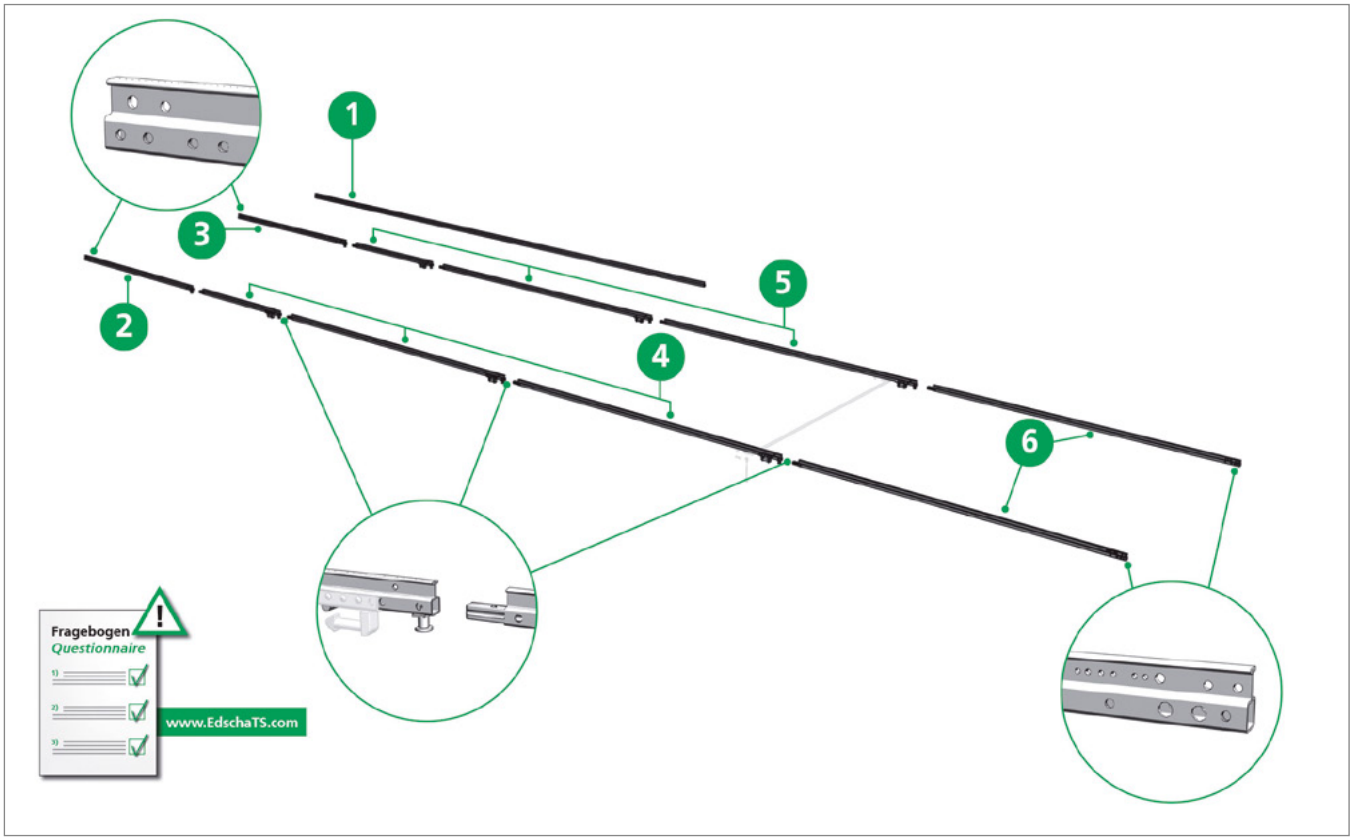

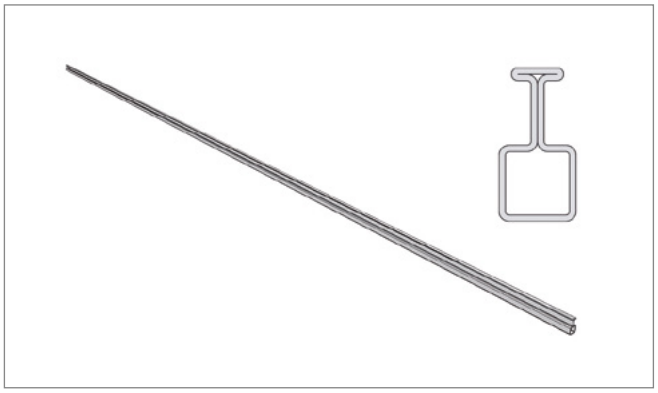

Pos. 1 **Edscha TS: 40 00 074 611**

レール、スチール、長さ7.000; 25,70 kg

Rail frame, steel length 7.000; 25,70 kg

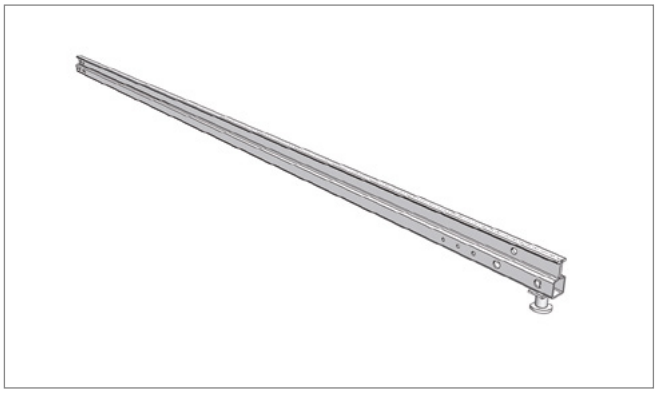

Pos. 2 **Edscha TS: 40 00 000 310**

ロック付き拡張フロントレール左 *

*Front rail extension left incl. locking pin **

アンケートにご協力ください！（フルターポリン・スチール、ウェブサイト「Edscha TS」参照）

Please fill in our questionnaire (Full Tarpaulin Steel, see website Edscha TS)!

VP-Profi II

(2325 XXXX)

走行用レール · *Rail frames*

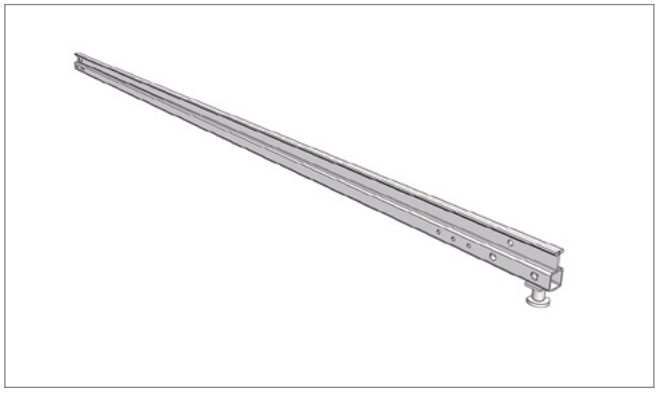

Pos. 3 **Edscha TS: 40 00 000 320**

ロック付き拡張フロントレール右 *

*Front rail extension right incl. locking pin **

アンケートにご協力ください！（フルターポリン・スチール、ウェブサイト「Edscha TS」参照）

Please fill in our questionnaire (Full Tarpaulin Steel, see website Edscha TS)!

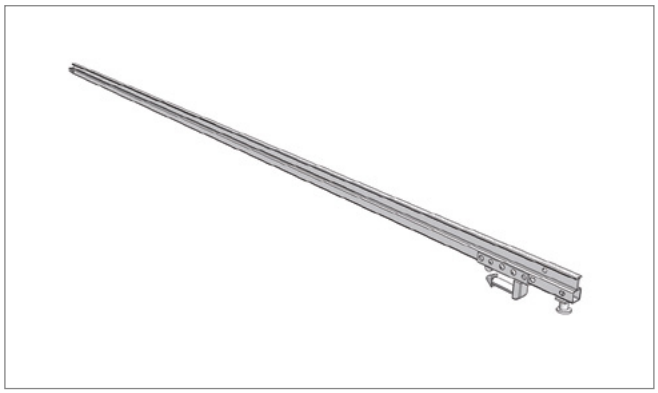

Pos. 4 **Edscha TS: 40 00 000 330**

接続ボルトとロック付き中間レール左 *

*Middle rail left incl. connecting pin and locking pin **

アンケートにご協力ください！（フルターポリン・スチール、ウェブサイト「Edscha TS」参照）

Please fill in our questionnaire (Full Tarpaulin Steel, see website Edscha TS)!

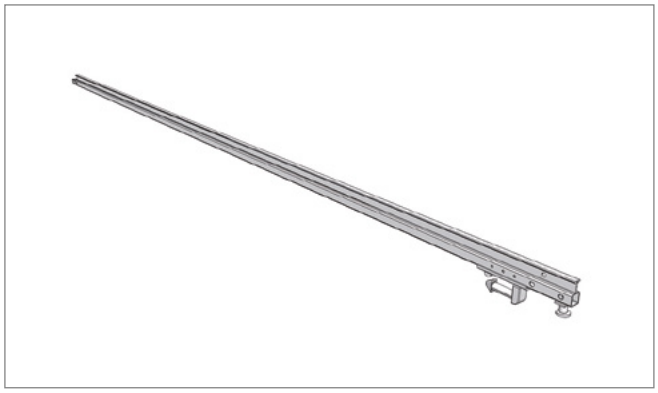

Pos. 5 **Edscha TS: 40 00 000 340**

接続ボルトとロック付き中間レール右 *

*Middle rail right incl. connecting pin and locking pin **

アンケートにご協力ください！（フルターポリン・スチール、ウェブサイト「Edscha TS」参照）

Please fill in our questionnaire (Full Tarpaulin Steel, see website Edscha TS)!

Pos. 6 **Edscha TS: 40000003 50-60**

接続ボルト付きエンドレール 左右 *

*End rail left and right incl. connecting pin **

アンケートにご協力ください！（フルターポリン・スチール、ウェブサイト「Edscha TS」参照）

Please fill in our questionnaire (Full Tarpaulin Steel, see website Edscha TS)!

VP-Profi II

(2325 XXXX)

その他の情報およびヘルプ · *Further information and help*

インストラクション · *Manual*

取扱説明書 VP-Profi II、25言語

User Manual VP-Profi II, 25 languages

インストラクション · *Manual*

組立手順書 VP-Profi II, ドイツ語-英語

Assembly Instructions VP-Profi II, german-english

インストラクション · *Manual*

リペアマニュアル VP-Profi II, ドイツ語-英語

Repairing Instructions VP-Profi II, german-english

本製品に関する詳細な情報およびヘルプは、当社ウェブサイト内のダウンロードエリアなどでご覧いただけます。

Further information on this product as well as help is available on our website, e.g. in the download area.

www.EdschaTS.com

屋根構造 · *Roof Structure*

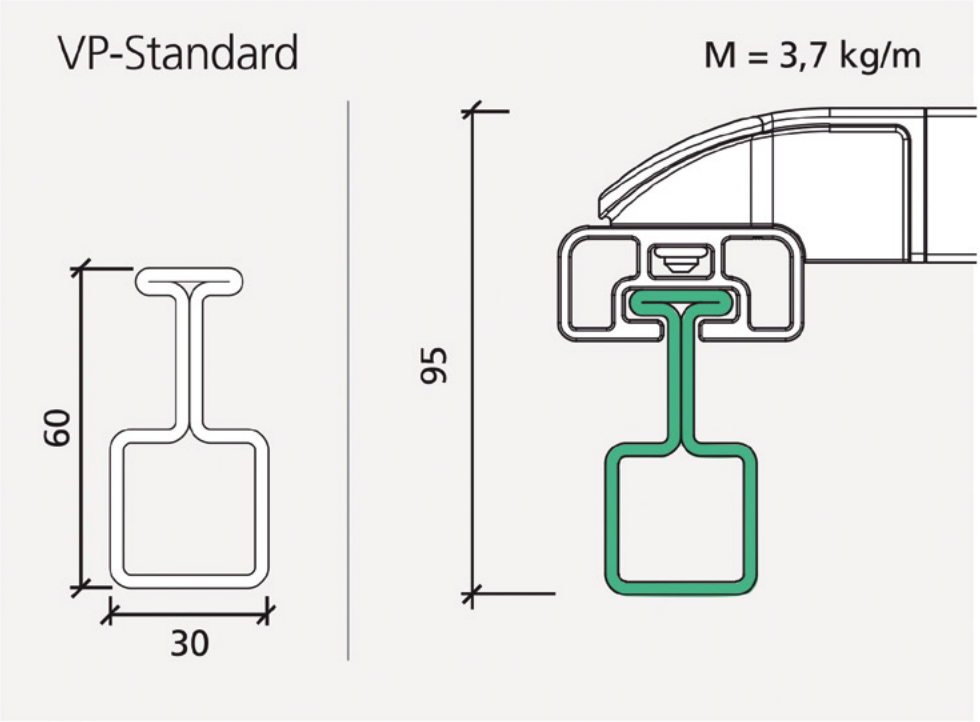

エクステンションコンポーネント
Components

概要 · *Overview*

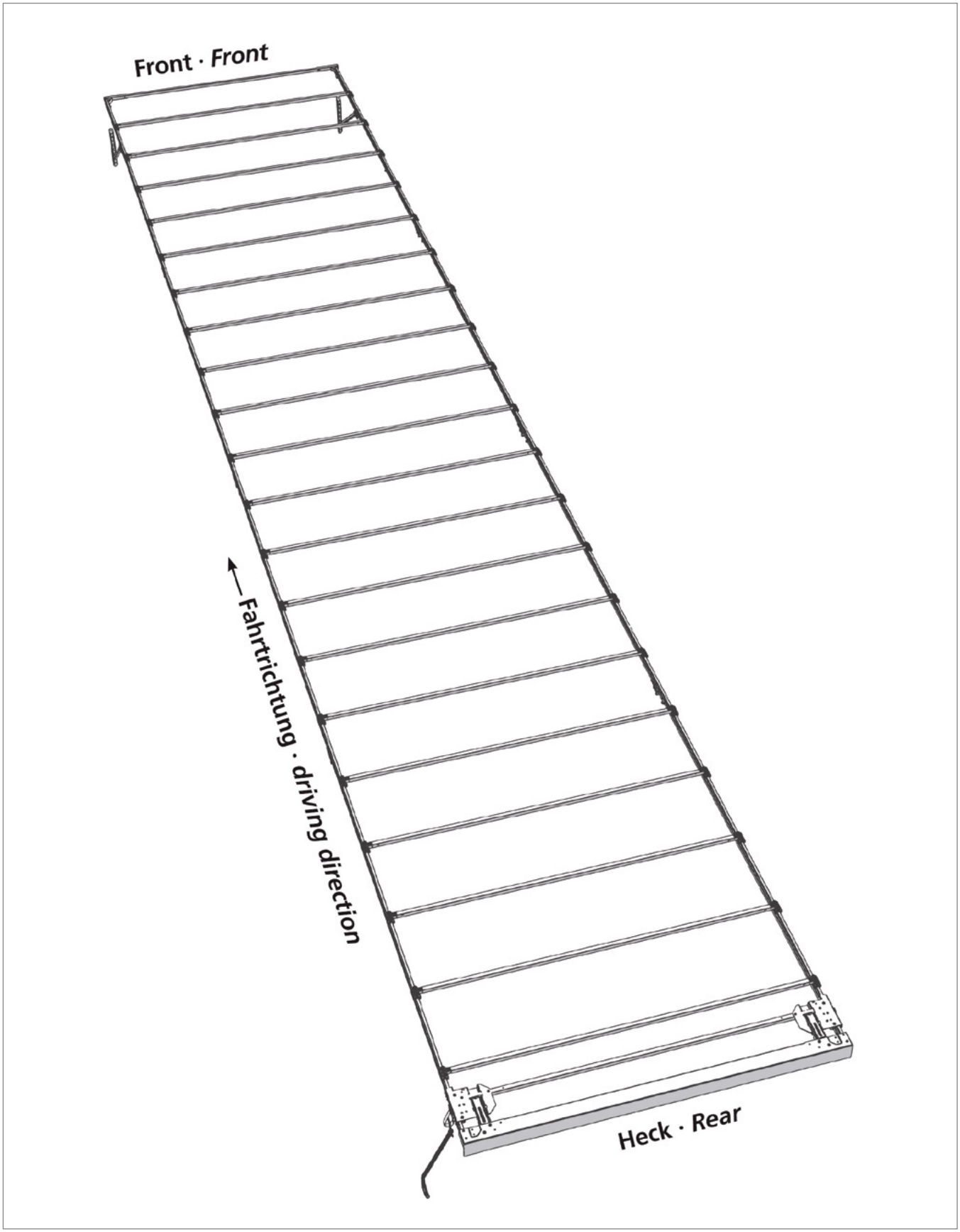

VP-ECO II

(2370 XXXX)

スペアパーツテール · *Spare parts rear*

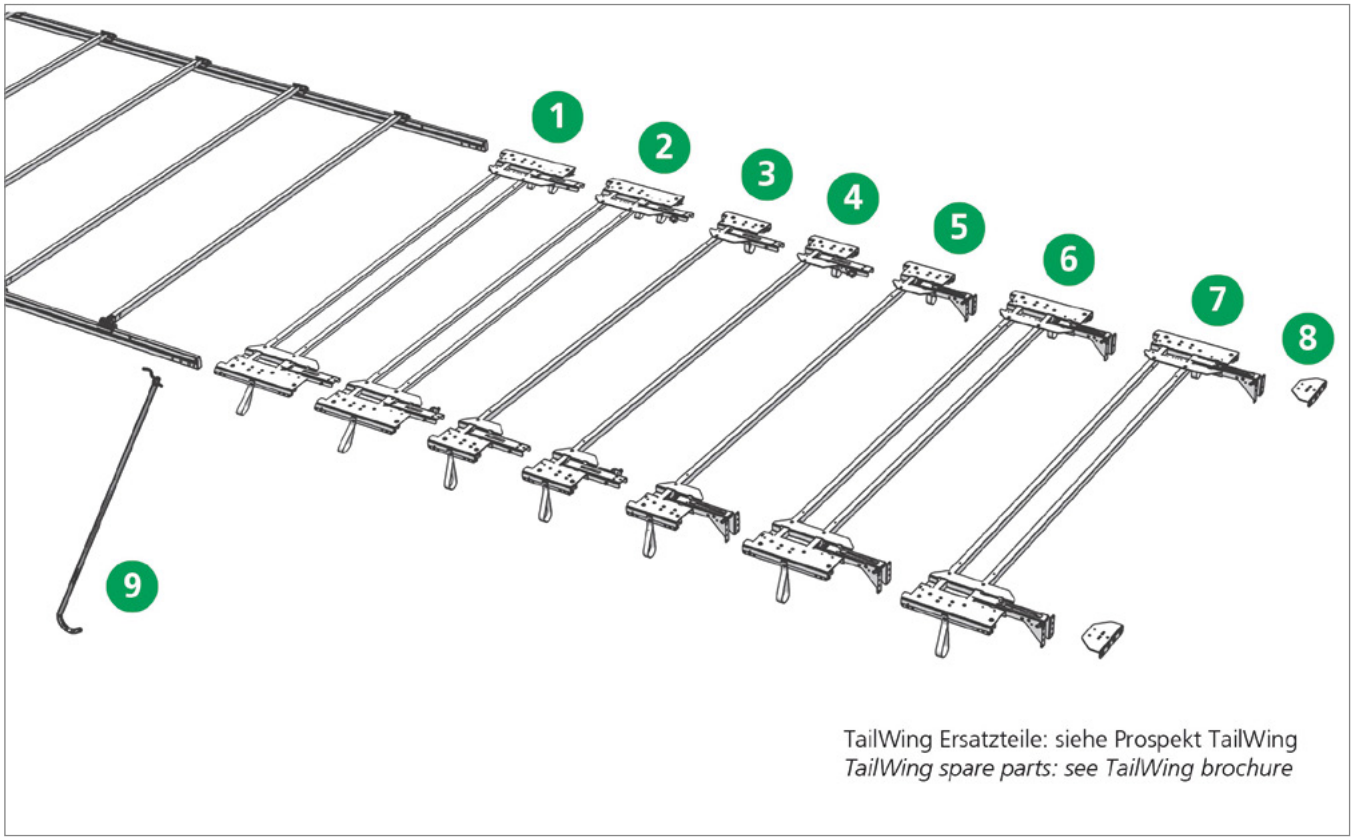

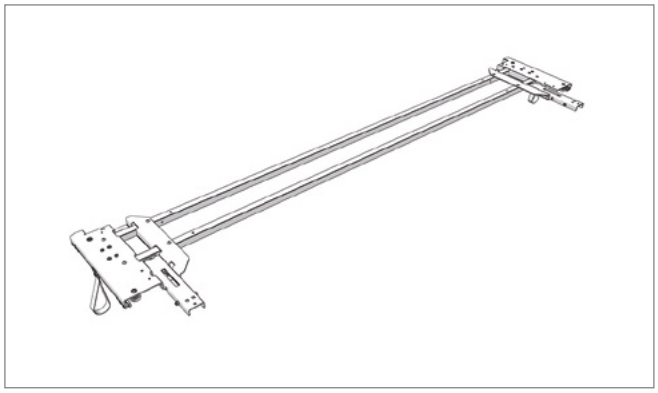

Pos. 1 **Edscha TS: 40 69 010 930**

エンドキャリッジ VP-Profi 2550 スチールアーム

End carriage VP-Profi 2550 metal positioning arm

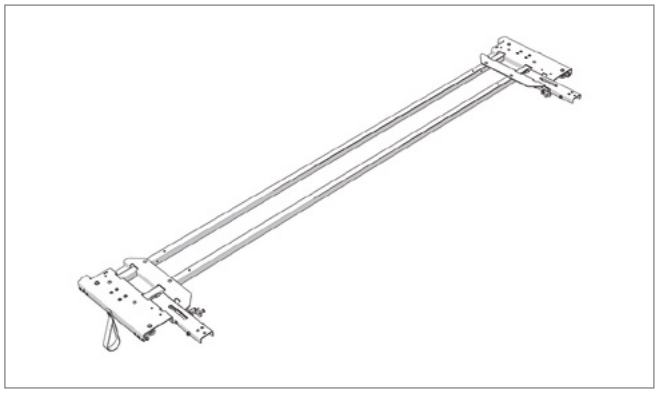

Pos. 2 **Edscha TS: 40 69 011 710**

ロック付きエンドキャリッジ VP-Profi 2550

End carriage VP-Profi 2550 with locking assembly

VP-ECO II

(2370 XXXX)

スペアパーツテール · *Spare parts rear*

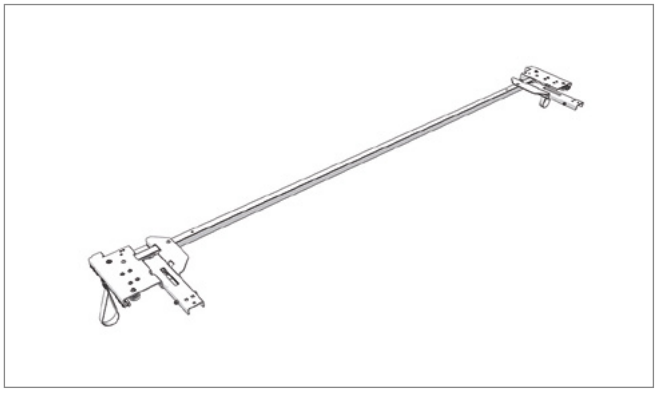

Pos. 3 **Edscha TS: 40 69 011 030**

エンドキャリッジ VP-ECO/P 2550

End carriage VP-ECO/P 2550

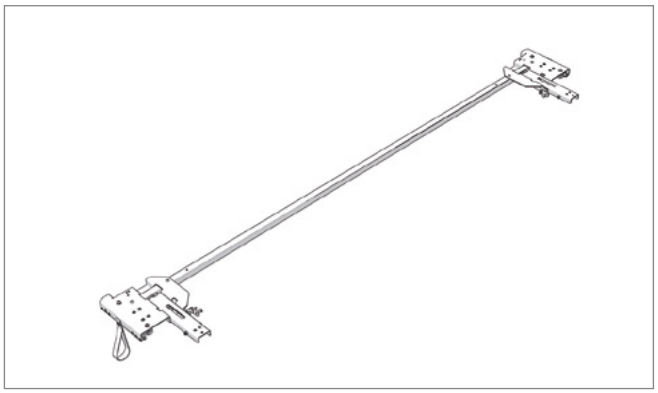

Pos. 4 **Edscha TS: 40 69 011 730**

ロック付きエンドキャリッジ VP-ECO/Profi 2550

End carriage VP-ECO/Profi 2550 with locking assembly

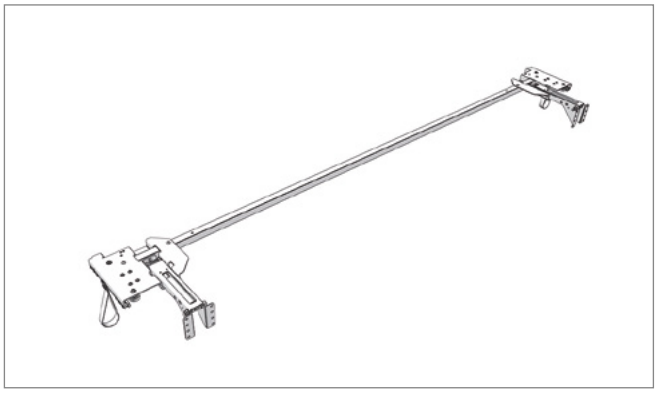

Pos. 5 **Edscha TS: 40 69 011 040**

エンドキャリッジ VP-ECO/P TailWing (400-700)

End carriage VP-ECO/P TailWing (400-700)

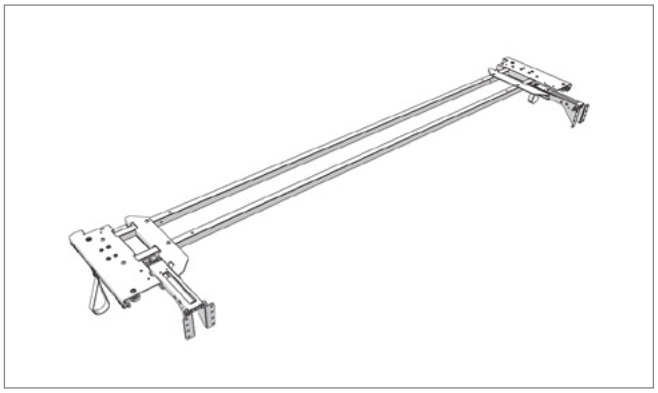

Pos. 6 **Edscha TS: 40 69 010 940**

エンドキャリッジ VP-Profi TailWing (400-900); 20,56 kg

End carriage VP-Profi TailWing (400-900); 20,56 kg

VP-ECO II

(2370 XXXX)

スペアパーツテール · *Spare parts rear*

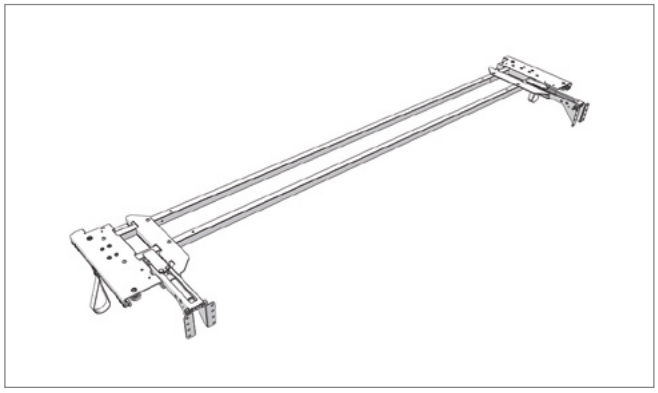

Pos. 7 **Edscha TS: 40 69 010 950**

エンドキャリッジ VP-Profi TailWing (901-1200); 20,61 kg

End carriage VP-Profi TailWing (901-1200); 20,61 kg

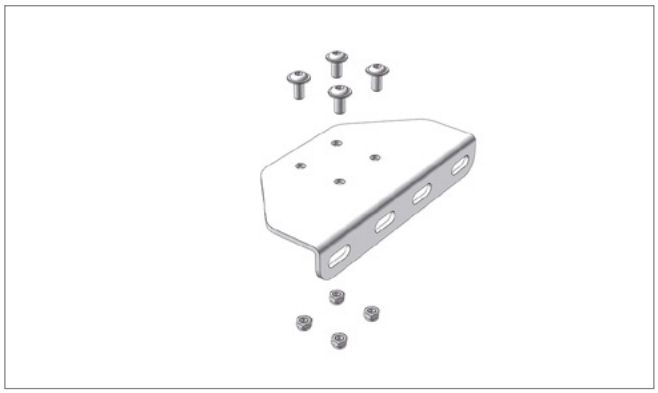

Pos. 8 **Edscha TS: 40 69 006 670**

ねじおよびナット付き後端アダプタ; 0,80 kg

Rear end adapter including screws and screw nuts; 0,80 kg

Pos. 9 **Edscha TS: 40 38 062 430**

タイロッド; 4,00 kg

Tie rod; 4,00 kg

Pos. - **Edscha TS: 40 69 012 190**

ねじ付きアダプタプレート スチールアーム; 0,82 kg

Adapter plate incl. screws metal positioning arm; 0,82 kg

VP-ECO II

(2370 XXXX)

スペアパーツテール · *Spare parts rear*

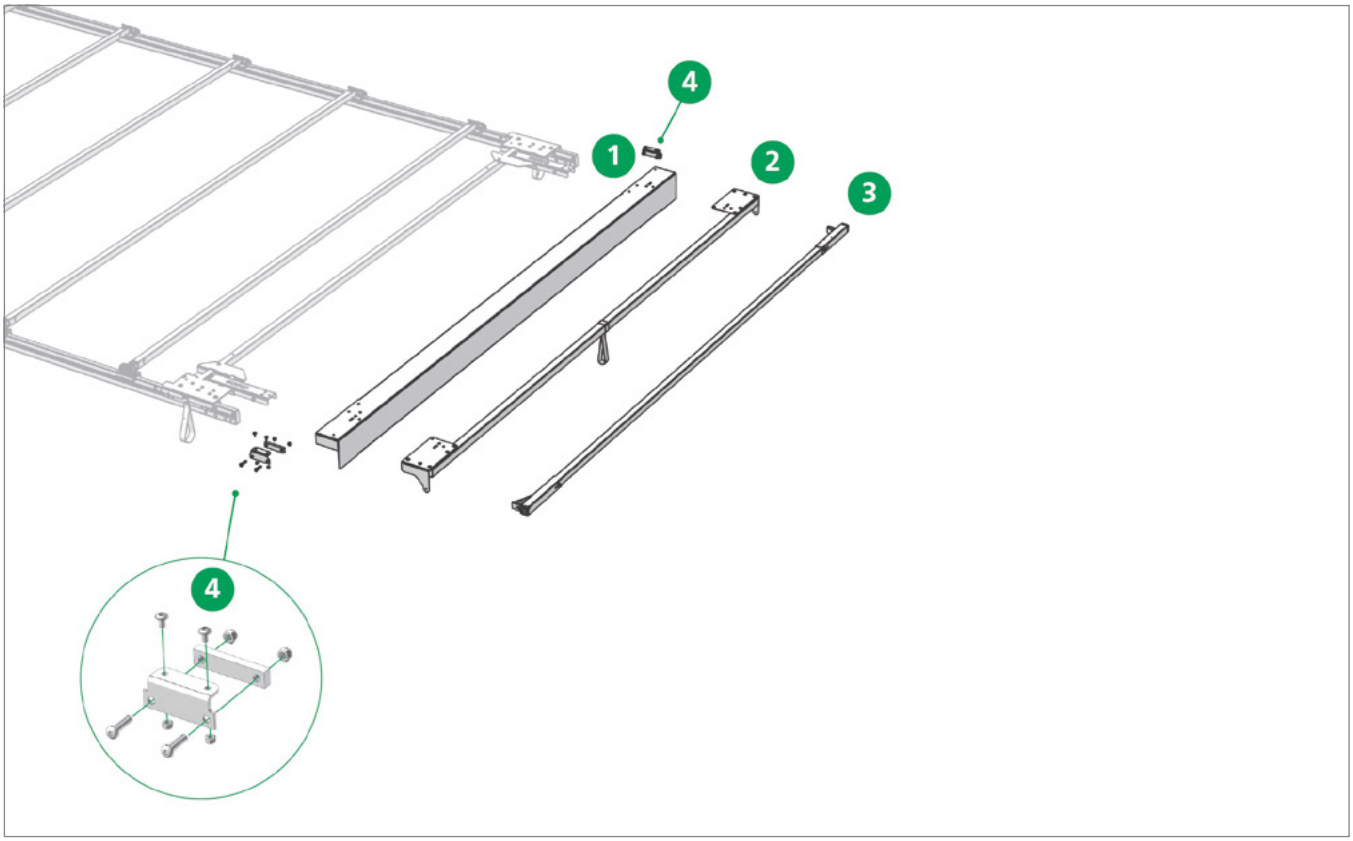

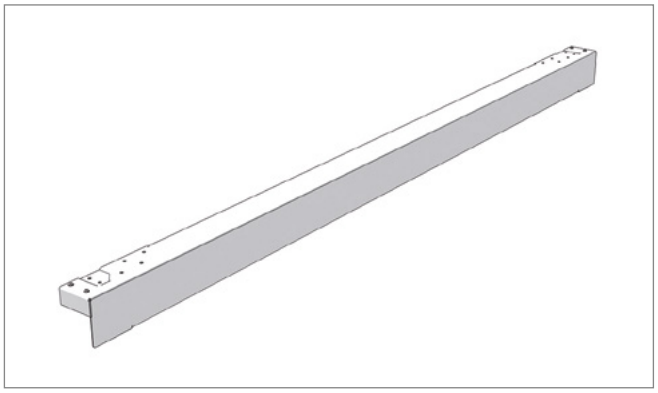

Pos. 1 **Edscha TS: 40 69 009 030**

ガントリービーム VP 2550; 15,64 kg

Gantry beam VP 2550; 15,64 kg

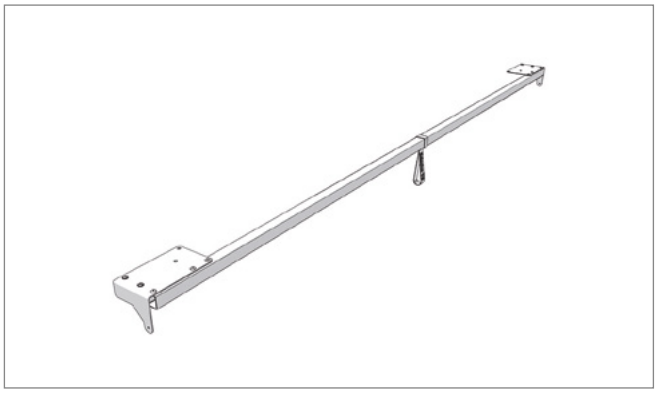

Pos. 2 **Edscha TS: 40 38 069 900**

エンドボウ 2550; 6,52 kg

End bow 2550; 6,52 kg

スペアパーツテール · *Spare parts rear*

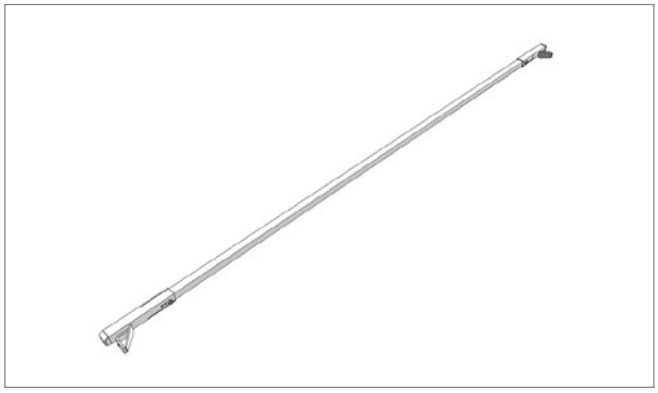

Pos. 3 **Edscha TS: 40 69 006 690**

端部ボウ; 2,00 kg

Closing bow; 2,00 kg

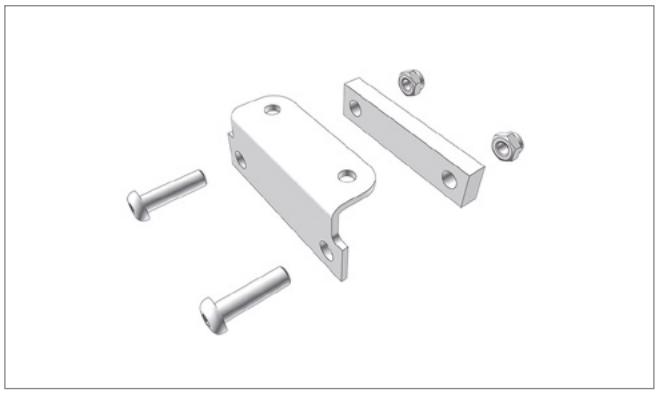

Pos. 4 **Edscha TS: 40 69 006 680**

ガントリービーム固定キット; 0,30 kg

Gantry beam fixation - kit; 0,30 kg

VP-ECO II

(2370 XXXX)

スペアパーツ エンドラントローリー Small · *Spare parts front end carriage Compact Small*

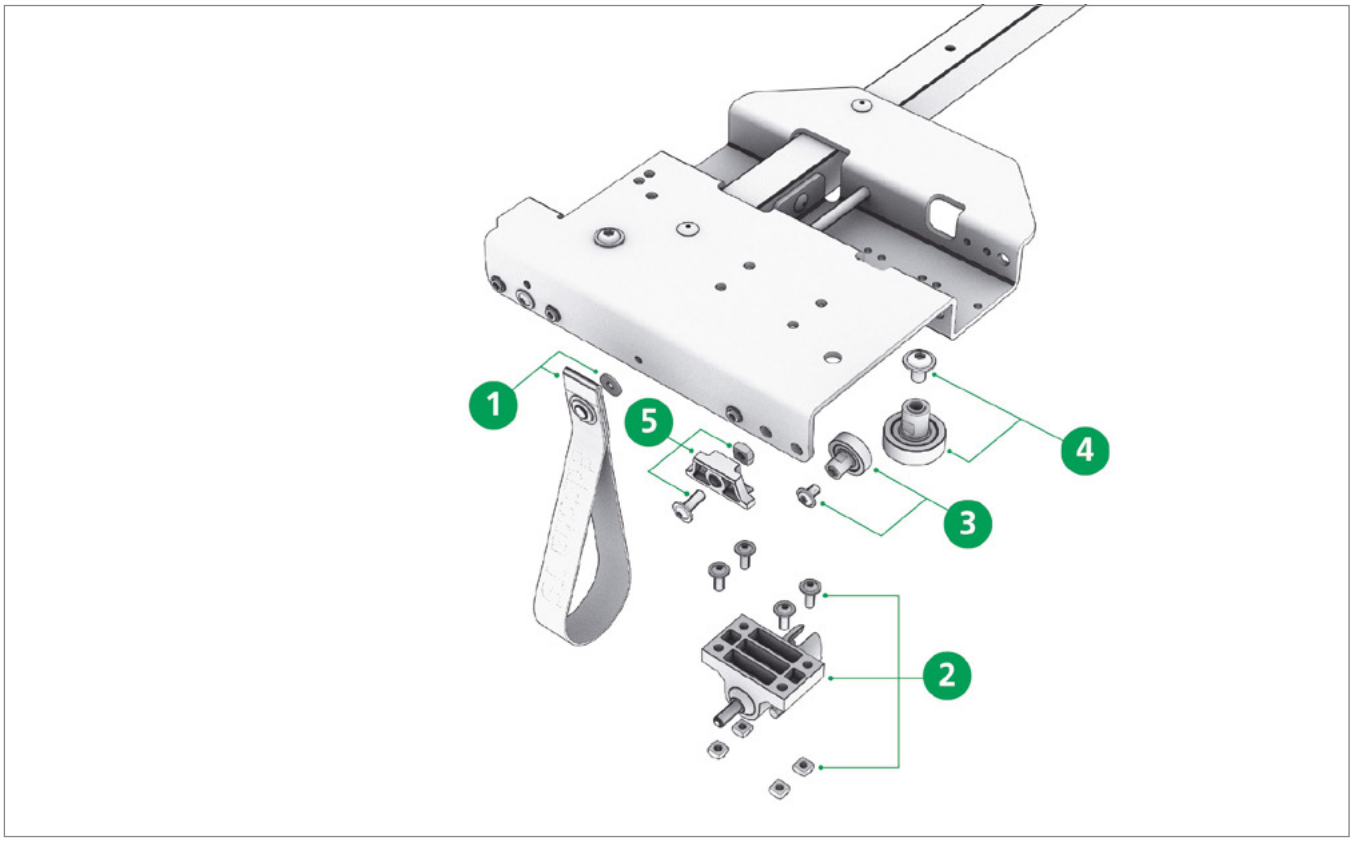

Pos. 1 **Edscha TS: 40 38 033 041**

プルループ一式; 0,02 kg

Pull strip cpl.; 0,02 kg

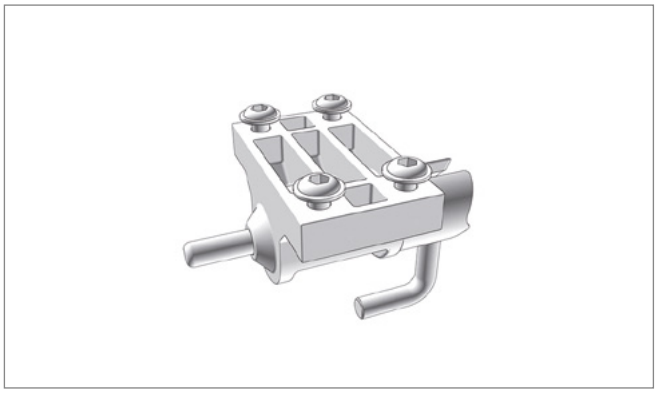

Pos. 2 **Edscha TS: 40 38 072 770**

修理キット ロック; 0,16 kg

Repair kit locking; 0,16 kg

VP-ECO II

(2370 XXXX)

スペアパーツ エンドラン トローリー Small · *Spare parts front end carriage Compact Small*

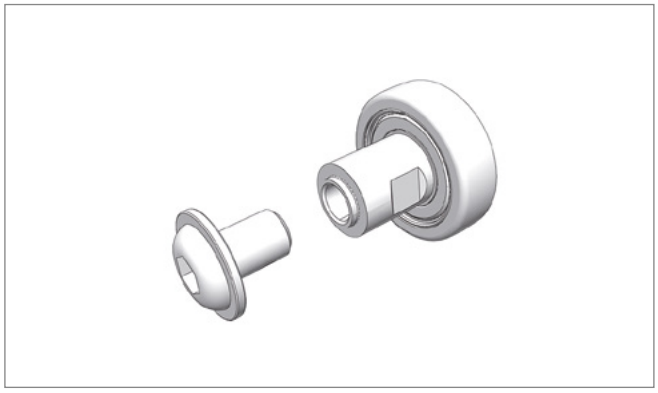

Pos. 3 **Edscha TS: 40 38 072 780**

修理キット 内ねじM6付きローラー; 0,03 kg

Repair kit roller with inside thread M6; 0,03 kg

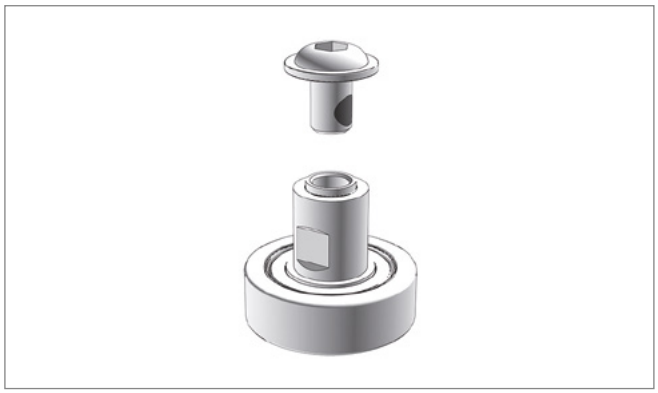

Pos. 4 **Edscha TS: 40 38 072 790**

修理キット ガイドローラー エンドキャリッジ; 0,10 kg

Repair kit guidingroller end carriage; 0,10 kg

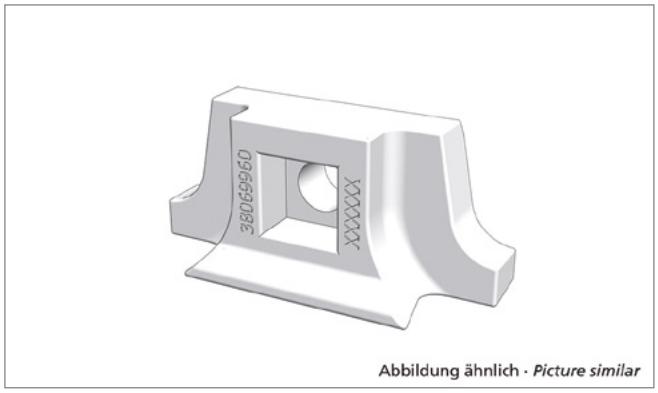

Pos. 5 **Edscha TS: 40 38 069 960**

修理キット スライドピース; 0,01 kg

Repair kit sliding piece; 0,01 kg

VP-ECO II

(2370 XXXX)

スペアパーツエンドキャリッジバリアント自動セットアップ · *Spare parts end carriage variants adjustment mechanism*

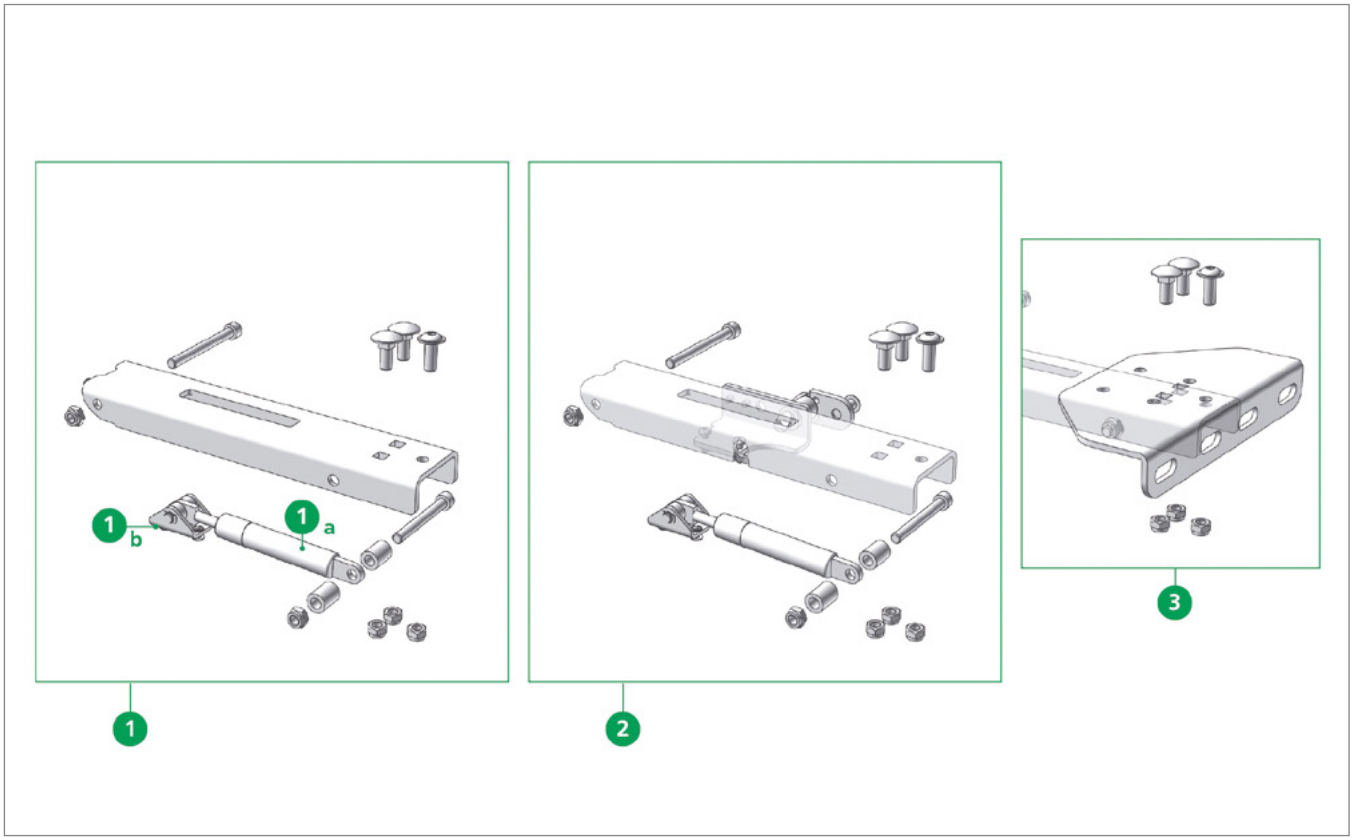

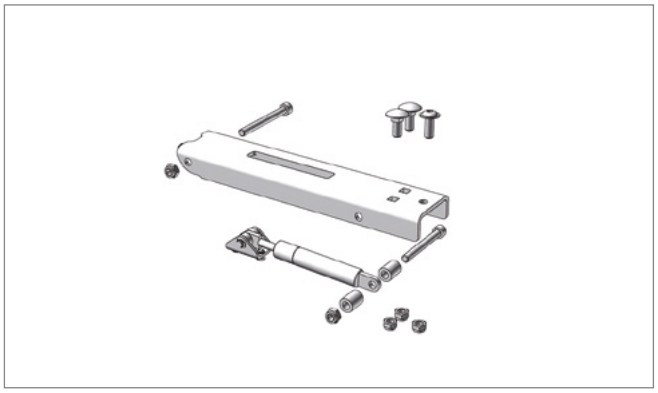

Pos. 1 **Edscha TS: 40 69 010 760**

修理キット 自動フォールドおよびガススプリング 700 N（2個）; 2,28 kg

Repairkit automatic adjustment mechanism with gasspring 700 N (2 pcs.); 2,28 kg

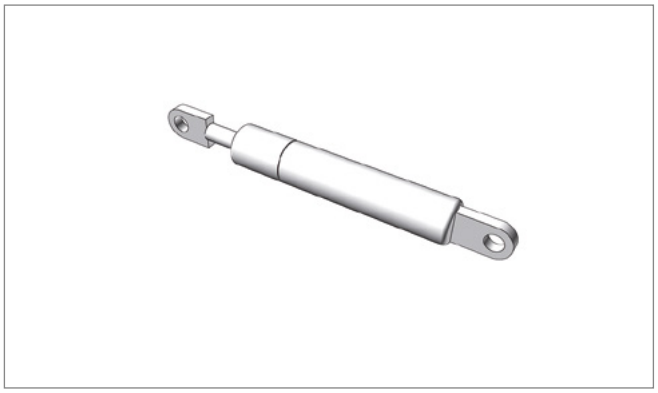

Pos. 1a **Edscha TS: 40 00 075 099**

ガススプリング 700 N; 0,14 kg

Gas spring 700 N; 0,14 kg

VP-ECO II

(2370 XXXX)

スペアパーツエンドキャリッジバリアント自動セットアップ · *Spare parts end carriage variants adjustment mechanism*

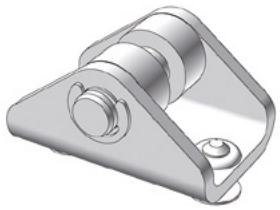

Abbildung ähnlich · *Picture similar*

Pos. 1b **Edscha TS: 40 69 009 730**

ベアリングブロック; 0,03 kg

Bearing block; 0,03 kg

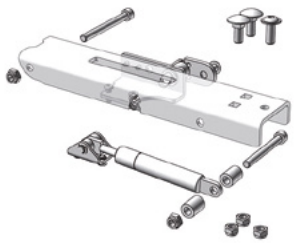

Pos. 2 **Edscha TS: 40 69 011 560**

自動フォールドロックおよびガススプリング 700 N（左右）; 2,72 kg

Automatic adjustment mechanism - locking with gasspring 700 N (right and left); 2,72 kg

Abbildung ähnlich · *Picture similar*

Pos. 3 **Edscha TS: 40 69 012 190**

ねじ付きアダプタプレート スチールアーム; 0,82 kg

Adapter plate incl. screws metal positioning arm; 0,82 kg

VP-ECO II

(2370 XXXX)

スペアパーツエンドキャリッジバリアント自動セットアップ · *Spare parts end carriage variants adjustment mechanism*

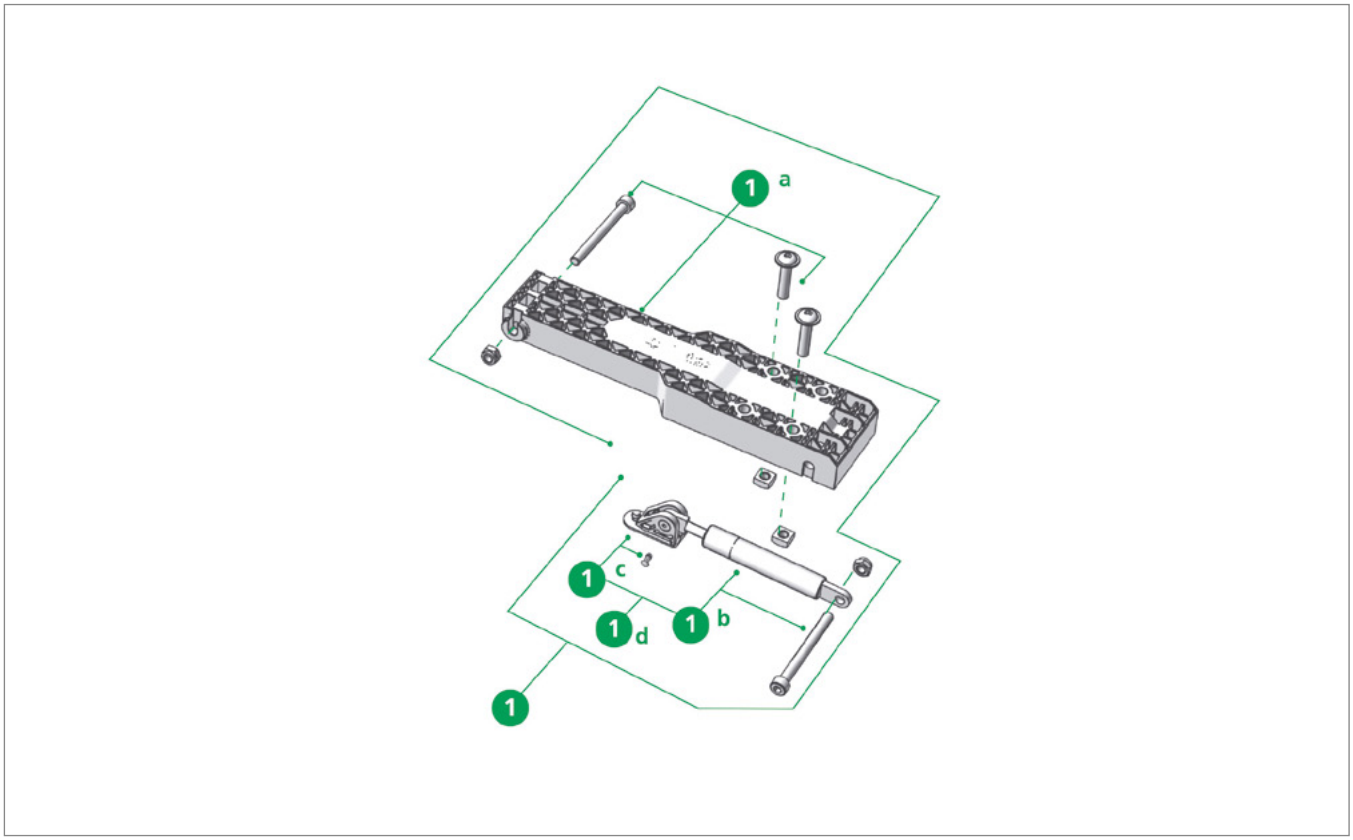

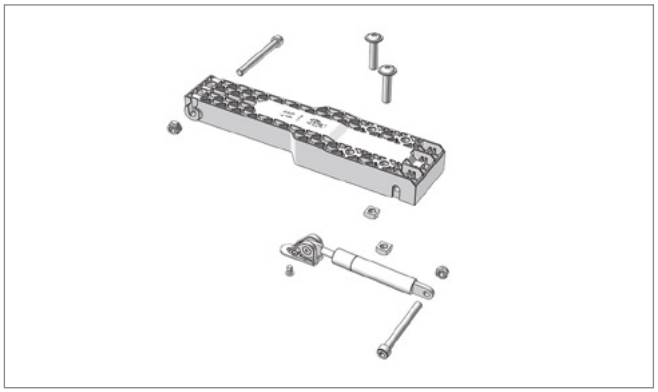

Pos. 1 **Edscha TS: 40 38 090 300**

修理キット 自動フォールド（プラスチック）およびガススプリング; 0,90 kg

Repairkit lifting arm (plastic) with gasspring; 0,90 kg

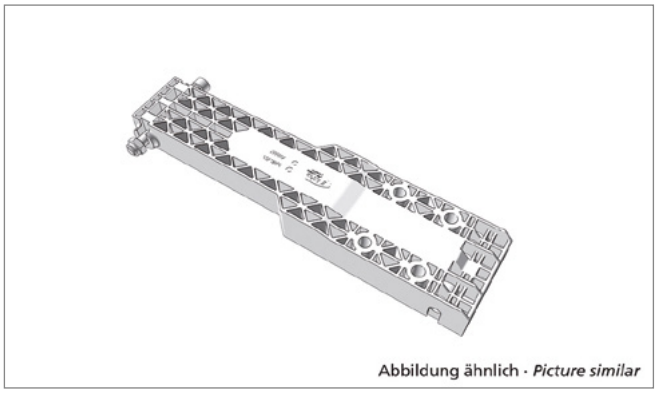

Pos. 1a **Edscha TS: 40 38 065 050**

修理キット 自動フォールド プラスチック; 0,50 kg

Repair kit automatic adjustment mechanism plastic; 0,50 kg

VP-ECO II

(2370 XXXX)

スペアパーツエンドキャリッジバリアント自動セットアップ · *Spare parts end carriage variants adjustment mechanism*

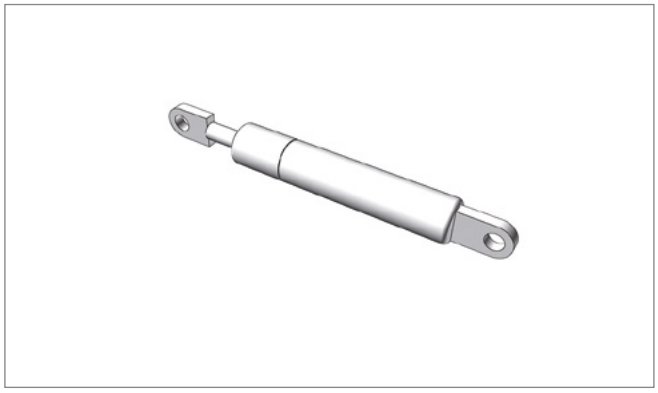

Pos. 1b **Edscha TS: 40 00 075 099**

ガススプリング 700 N; 0,14 kg

Gas spring 700 N; 0,14 kg

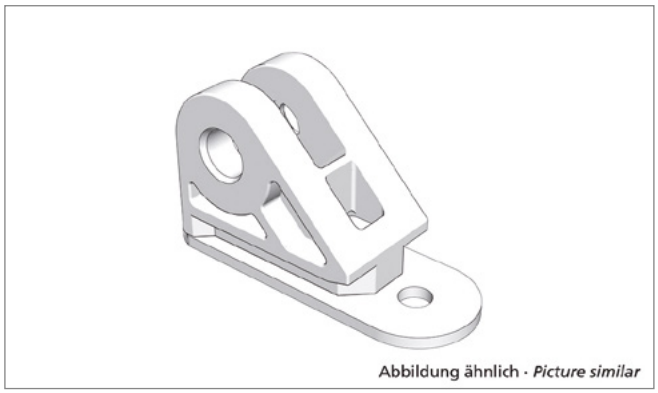

Pos. 1c **Edscha TS: 40 38 081 770**

ガススプリングホルダー 修理キット UL II / HD / VP-UL; 0,04 kg

Gas spring holder repair kit UL II / HD / VP-UL; 0,04 kg

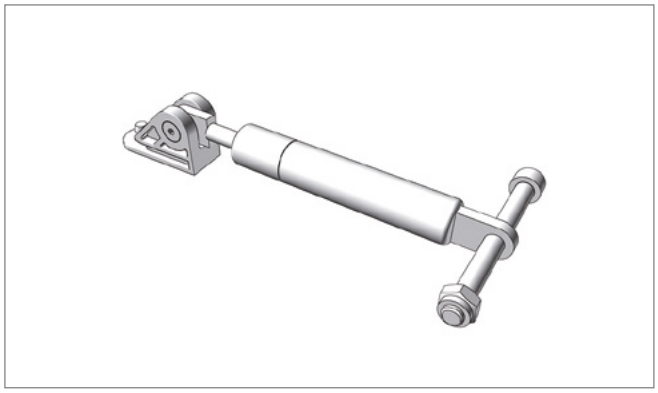

Pos. 1d **Edscha TS: 40 38 065 020**

自動フォールド用修理キット ガススプリング 700 N（プラスチック）; 0,23 kg

Repairkit Gas spring 700 N for automatic adjustment mechanism (plastic); 0,23 kg

VP-ECO II

(2370 XXXX)

スペアパーツ ポータルビーム · *Spare parts gantry beam*

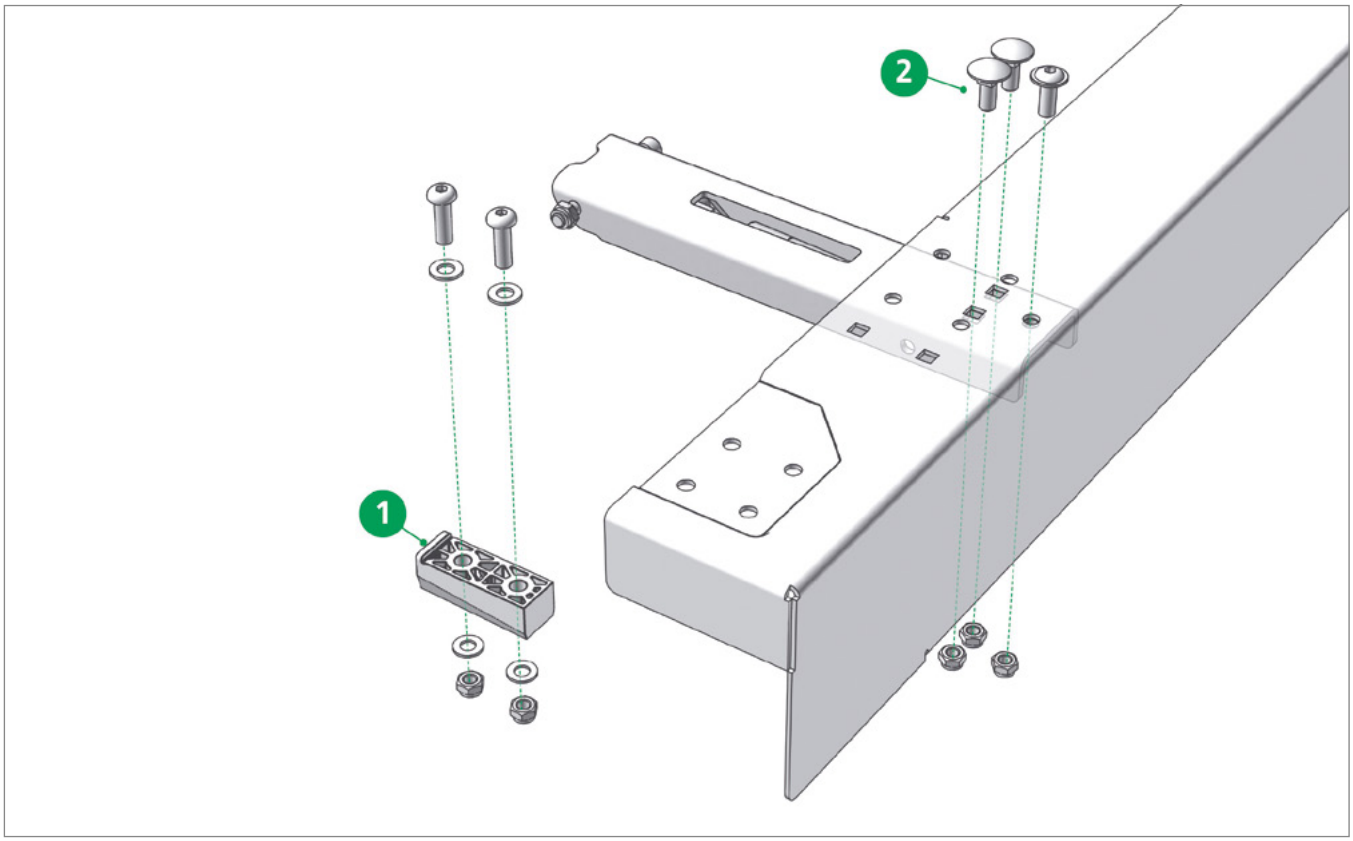

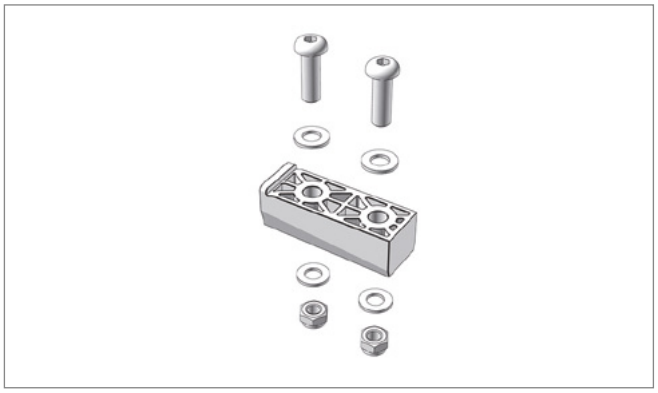

Pos. 1 **Edscha TS: 40 69 003 200**

ガイドセット ガントリービーム一式（2個）プラスチック（Standard／Volume／TailWing）; 0,15 kg

Guide tupe set gantry beam compl. (2 pieces) plastic (Standard / Volume / TailWing); 0,15 kg

Pos. 2 **Edscha TS: 40 69 013 600**

ねじセット エンドボウ／ガントリービーム; 0,13 kg

Screwset end bow / gantry beam; 0,13 kg

スペアパーツ ポータルビーム · *Spare parts gantry beam*

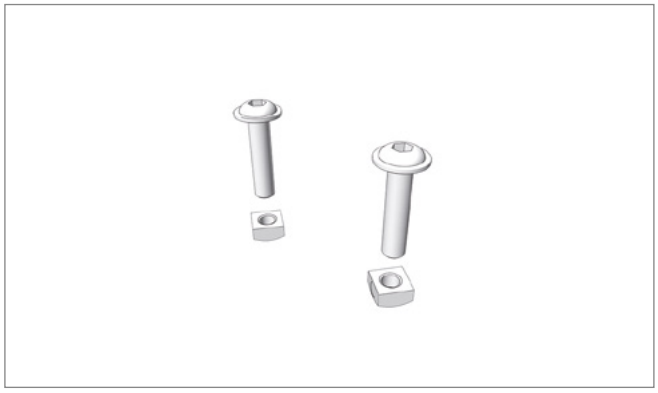

Pos. * **Edscha TS: 40 38 072 740**

ねじセット プラスチックサポートアーム用エンドボウ／ガントリービーム; 0,07 kg

Screwset end bow / gantry beam for plastic lifting arm; 0,07 kg

VP-ECO II

(2370 XXXX)

スペアパーツ中 · *Spare parts middle*

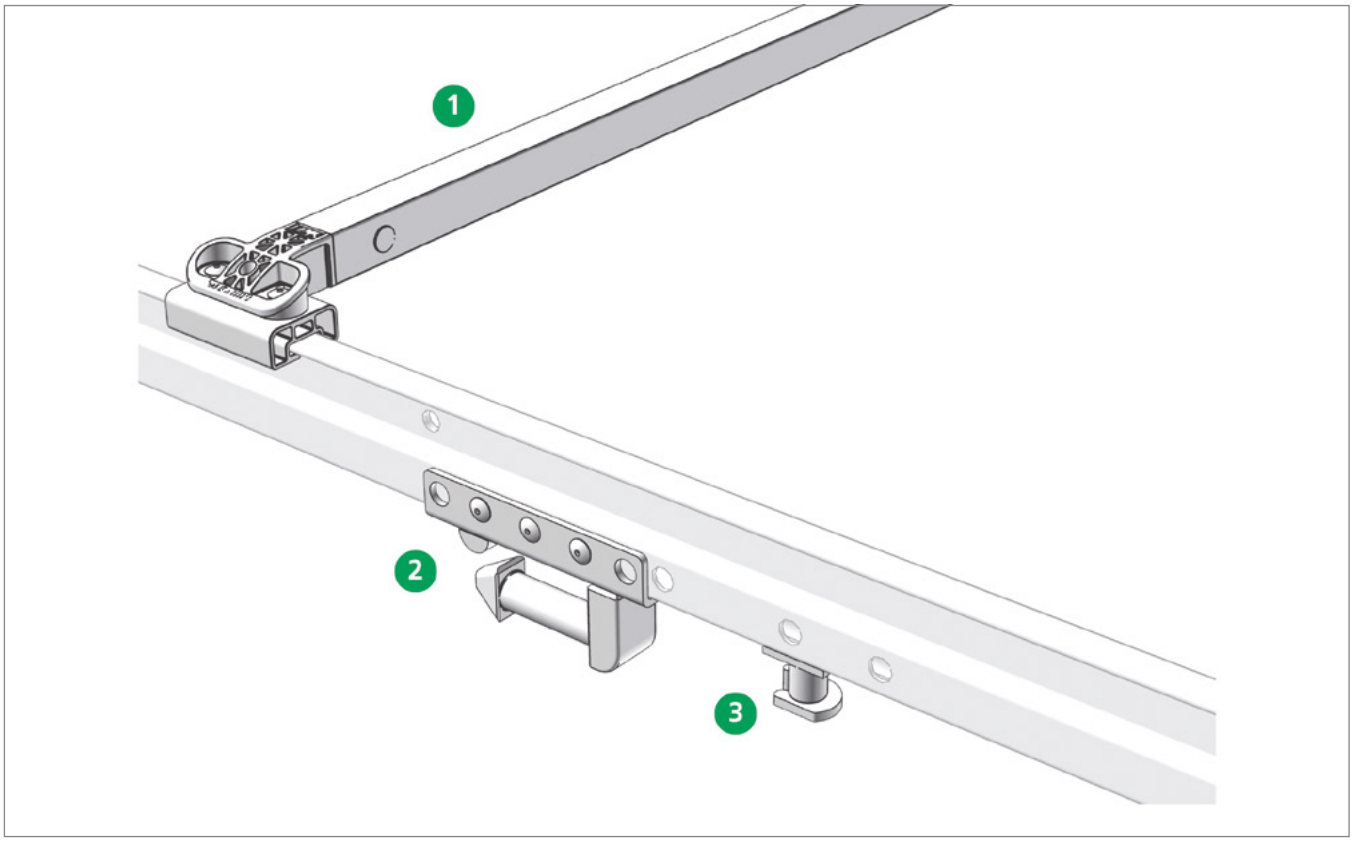

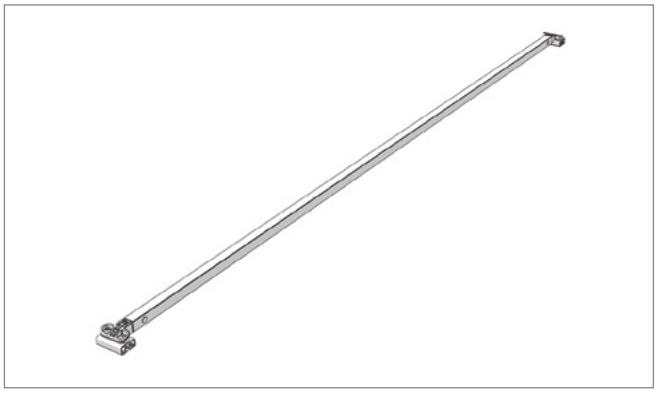

Pos. 1 **Edscha TS: 40 69 004 810**

スタンダードボウ; 3,53 kg

Standardbow; 3,53 kg

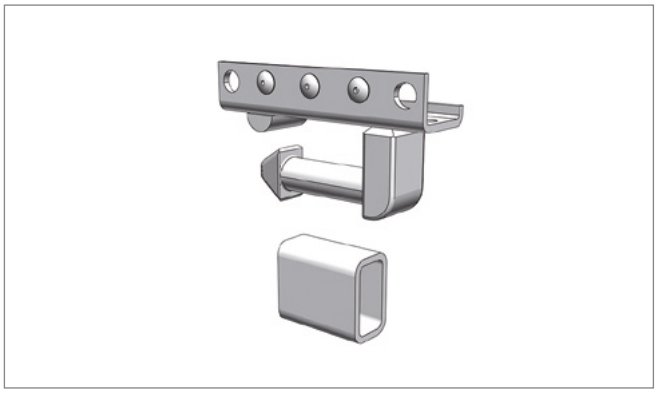

Pos. 2 **Edscha TS: 40 38 068 700**

ピラー接続（トップ連結）セット; 2,00 kg

Pillar connection (top coupling) set; 2,00 kg

スペアパーツ中 · *Spare parts middle*

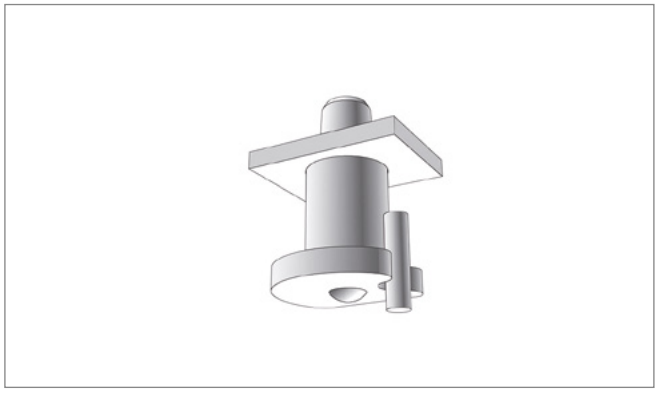

Pos. 3 **Edscha TS: 40 38 033 550**

レールロック; 0,13 kg

Rail locking pins; 0,13 kg

VP-ECO II

(2370 XXXX)

スペアパーツ前面 · *Spare parts front*

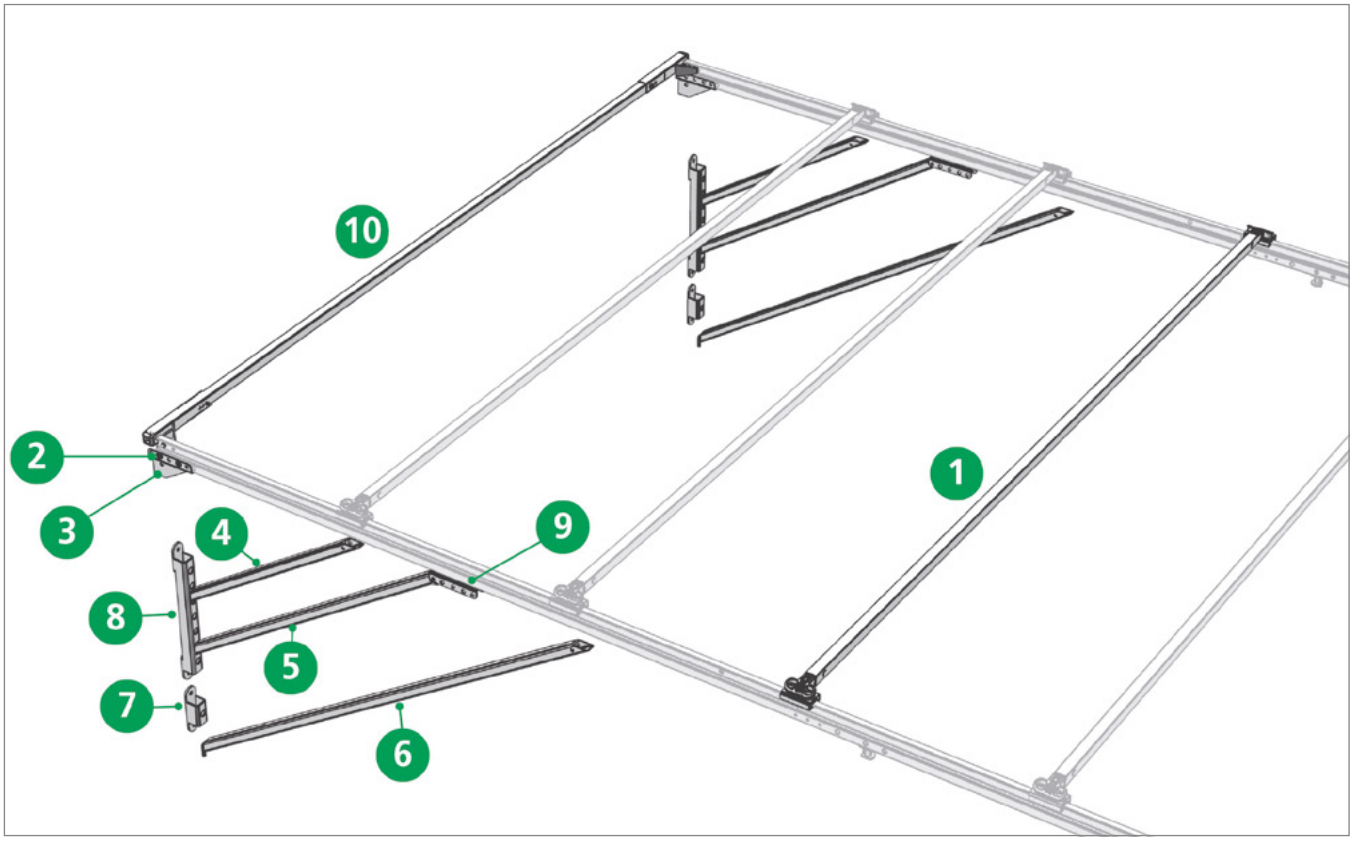

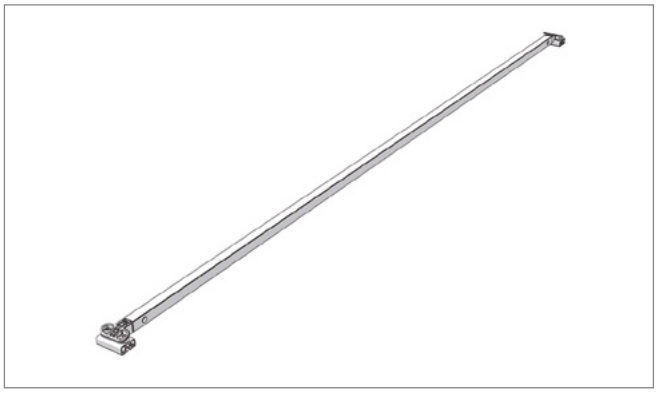

Pos. 1 **Edscha TS: 40 69 004 810**

スタンダードボウ; 3,53 kg

Standardbow; 3,53 kg

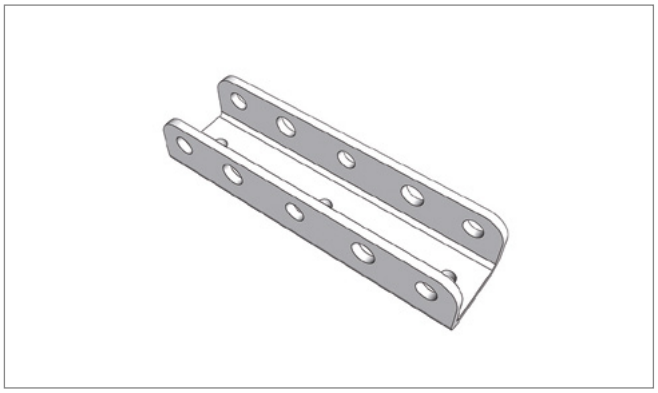

Pos. 2 **Edscha TS: 40 38 030 640**

ピラー接続; 0,35 kg

Pillar connection; 0,35 kg

VP-ECO II

(2370 XXXX)

スペアパーツ前面 · *Spare parts front*

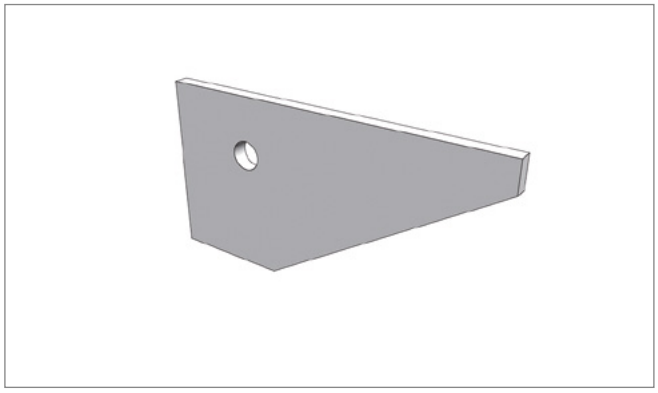

Pos. 3 **Edscha TS: 40 37 010 310**

コーナープレート; 0,20 kg

Corner plate; 0,20 kg

Pos. 4 **Edscha TS: 40 37 014 180**

ストラット ショート 708; 1,80 kg

Strut short 708; 1,80 kg

Pos. 5 **Edscha TS: 40 37 014 450**

ストラット ミディアム 1058; 2,59 kg

Strut medium 1058; 2,59 kg

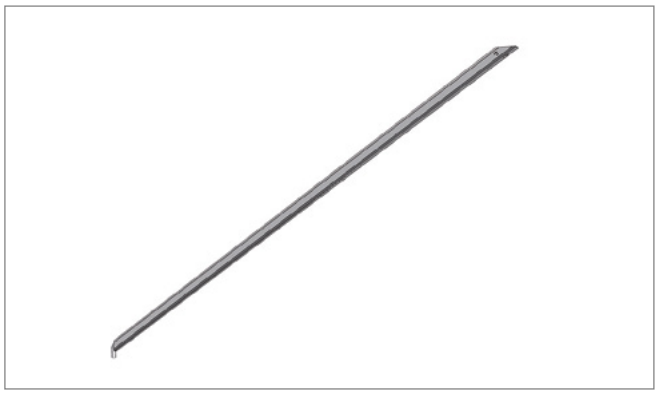

Pos. 6 **Edscha TS: 40 37 014 190**

ストラット ロング 1560; 3,85 kg

Strut long 1560; 3,85 kg

VP-ECO II

(2370 XXXX)

スペアパーツ前面 · *Spare parts front*

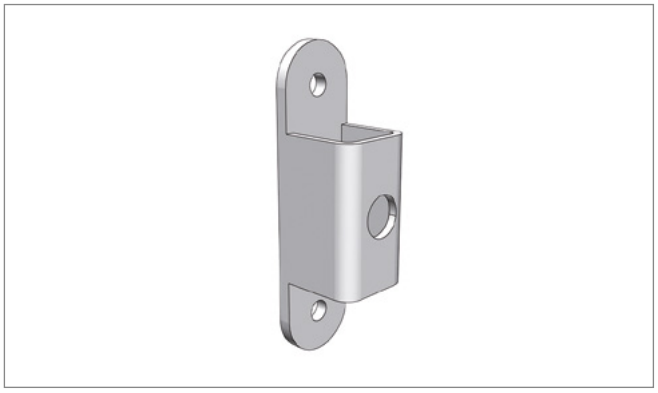

Pos. 7 **Edscha TS: 40 37 014 310**

ストラットベアリング; 0,45 kg

Strut bearing; 0,45 kg

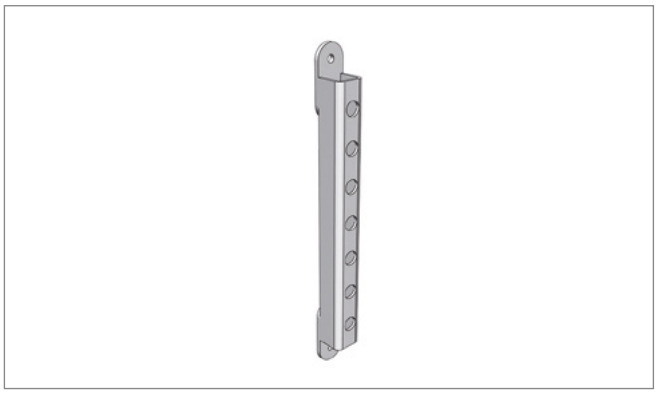

Pos. 8 **Edscha TS: 40 37 014 340**

ストラットベアリング、高さ調節式; 1,36 kg

Strut bearing, vertically adjustable; 1,36 kg

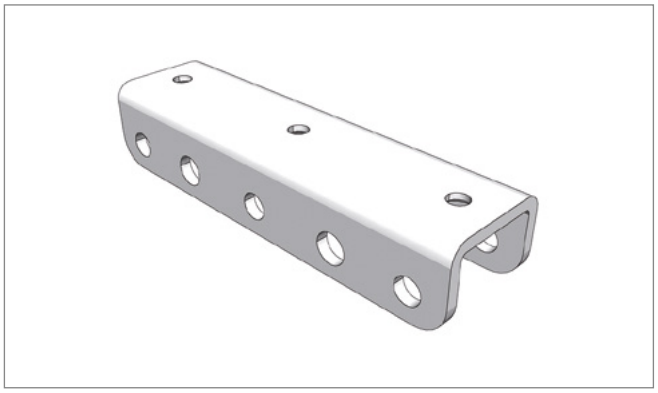

Pos. 9 **Edscha TS: 40 38 030 610**

ブーム接続; 0,35 kg

Gibbet connection; 0,35 kg

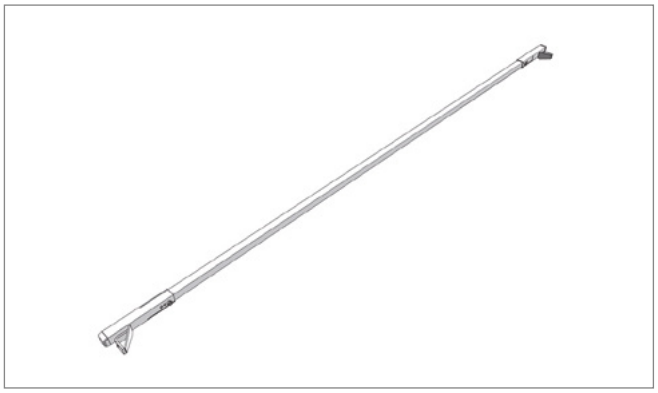

Pos. 10 **Edscha TS: 40 69 006 690**

端部ボウ; 2,00 kg

Closing bow; 2,00 kg

VP-ECO II

(2370 XXXX)

走行用レール · *Rail frames*

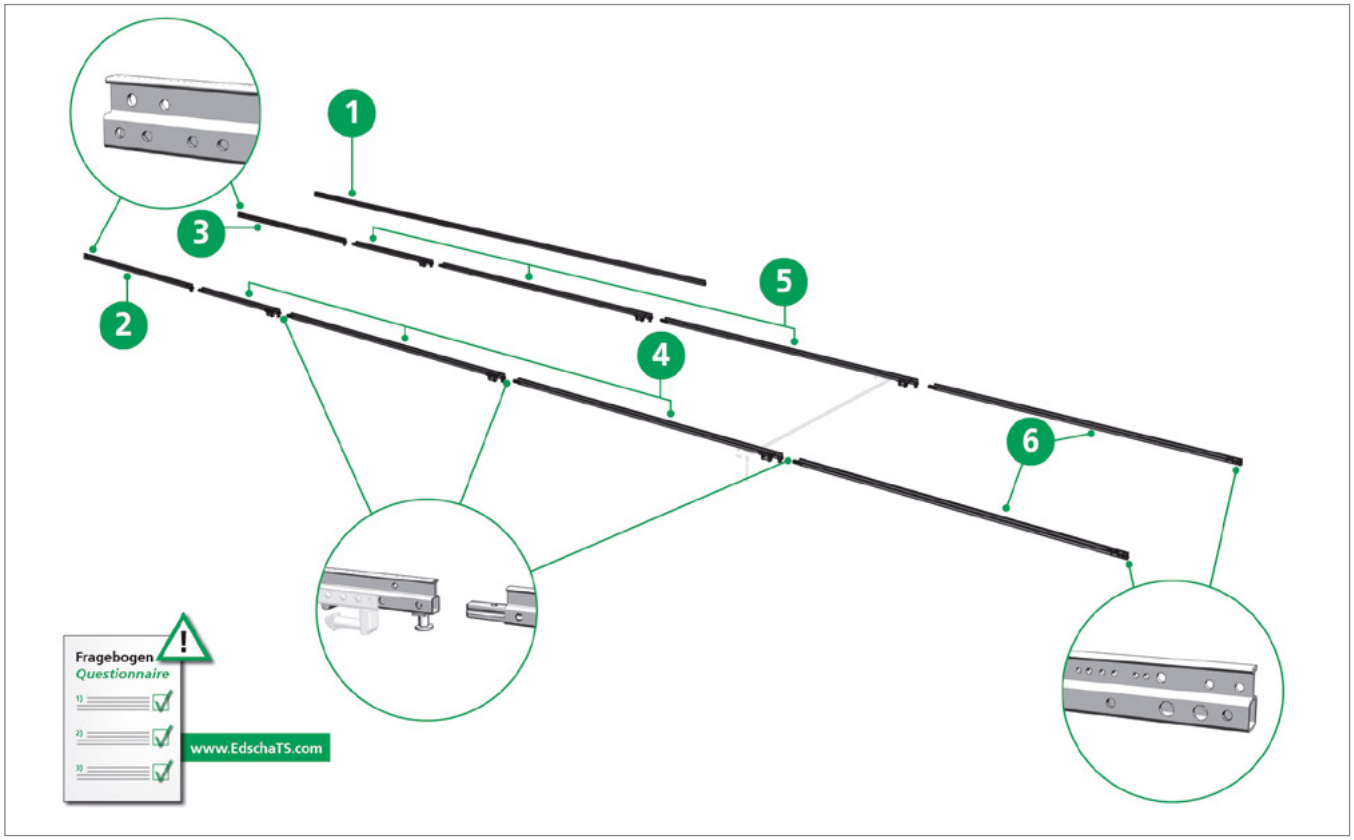

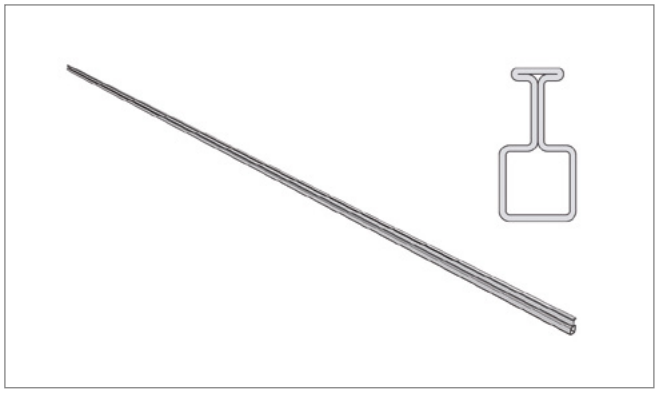

Pos. 1 **Edscha TS: 40 00 074 611**

レール、スチール、長さ7.000; 25,70 kg

Rail frame, steel length 7.000; 25,70 kg

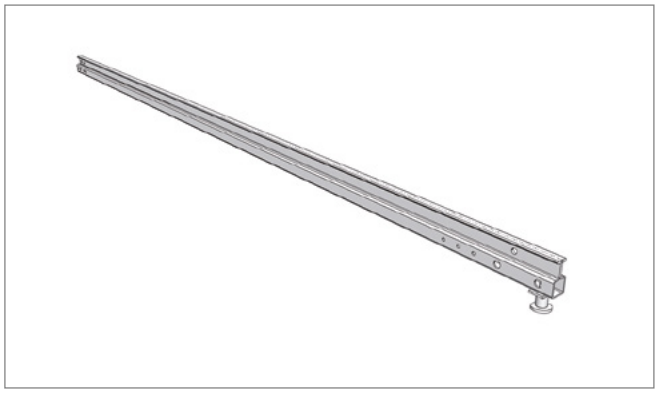

Pos. 2 **Edscha TS: 40 00 000 310**

ロック付き拡張フロントレール左 *

*Front rail extension left incl. locking pin **

アンケートにご協力ください！（フルターポリン・スチール、ウェブサイト「Edscha TS」参照）

Please fill in our questionnaire (Full Tarpaulin Steel, see website Edscha TS)!

走行用レール · *Rail frames*

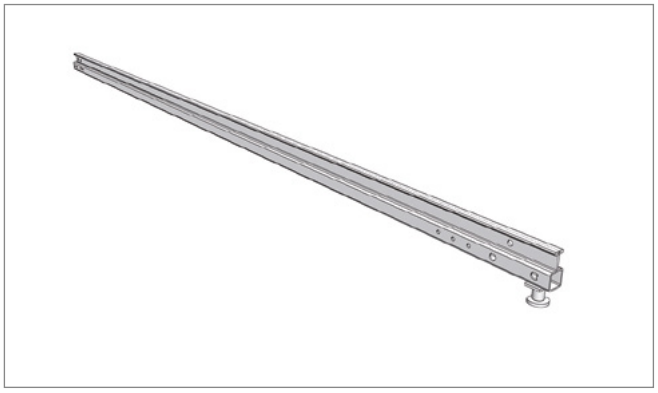

Pos. 3 **Edscha TS: 40 00 000 320**

ロック付き拡張フロントレール右 *

*Front rail extension right incl. locking pin **

アンケートにご協力ください！（フルターポリン・スチール、ウェブサイト「Edscha TS」参照）

Please fill in our questionnaire (Full Tarpaulin Steel, see website Edscha TS)!

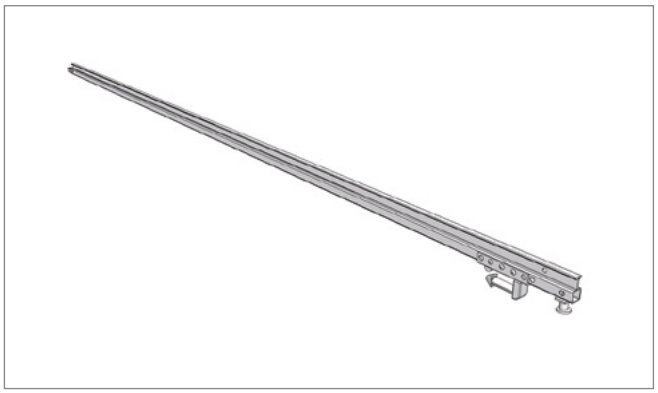

Pos. 4 **Edscha TS: 40 00 000 330**

接続ボルトとロック付き中間レール左 *

*Middle rail left incl. connecting pin and locking pin **

アンケートにご協力ください！（フルターポリン・スチール、ウェブサイト「Edscha TS」参照）

Please fill in our questionnaire (Full Tarpaulin Steel, see website Edscha TS)!

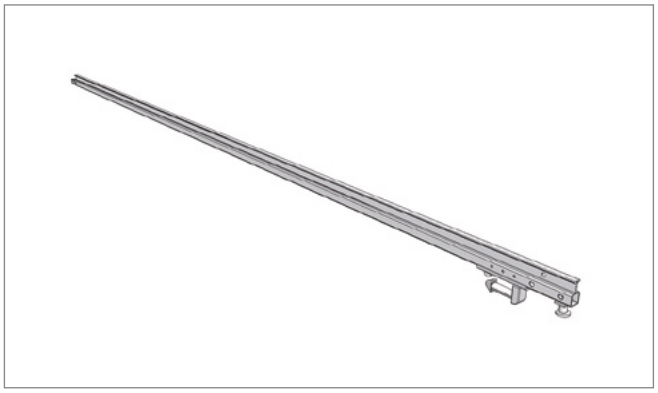

Pos. 5 **Edscha TS: 40 00 000 340**

接続ボルトとロック付き中間レール右 *

*Middle rail right incl. connecting pin and locking pin **

アンケートにご協力ください！（フルターポリン・スチール、ウェブサイト「Edscha TS」参照）

Please fill in our questionnaire (Full Tarpaulin Steel, see website Edscha TS)!

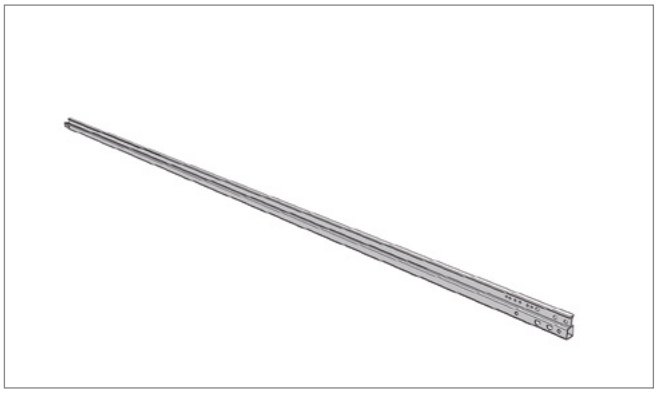

Pos. 6 **Edscha TS: 40000003 50-60**

接続ボルト付きエンドレール 左右 *

*End rail left and right incl. connecting pin **

アンケートにご協力ください！（フルターポリン・スチール、ウェブサイト「Edscha TS」参照）

Please fill in our questionnaire (Full Tarpaulin Steel, see website Edscha TS)!

補修部品DB · *Spare parts DB*

Spriegelstärken · *Bow Thicknesses*

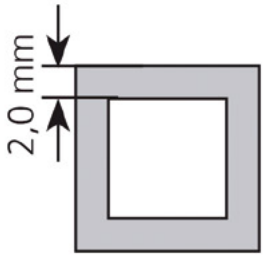

DB-Ausführung · *DB design*

Aufbaubreite

Body width: 2550 mm

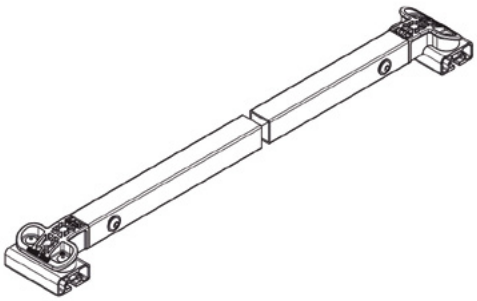

Pos. - **Edscha TS: 40 69 004 820**

ボウ VG 2550 VP-Eco DB ねじ込み*; 4,65 kg

*Bow VG 2550 VP-Eco DB screwed *; 4,65 kg*

DB = 複合輸送に適し、ドイツ鉄道でテスト済み

DB = suitable for combined use and aproved by German Railways

VP-ECO II

(2370 XXXX)

その他の情報およびヘルプ · *Further information and help*

インストラクション · *Manual*

取扱説明書 VP-ECO II、25言語

User Manual VP-ECO II, 25 languages

インストラクション · *Manual*

組立手順書 VP-ECO II, ドイツ語-英語

Assembly Instructions VP-ECO II, german-english

インストラクション · *Manual*

リペアマニュアル VP-ECO II, ドイツ語-英語

Repairing Instructions VP-ECO II, german-english

本製品に関する詳細な情報およびヘルプは、当社ウェブサイト内のダウンロードエリアなどでご覧いただけます。

Further information on this product as well as help is available on our website, e.g. in the download area.

www.EdschaTS.com

屋根構造 · *Roof Structure*

エクステンションコンポーネント
Specific attribute

スライディングルーフ、テールリフト付車用セミオートスイング
オープンテールゲート

Semi-automatic swinging tail wing for vehicles with sliding roof and tailgate

概要 · *Overview*

Ersatzteile Bausatz TailWing CS
Spare parts construction kit TailWing CS

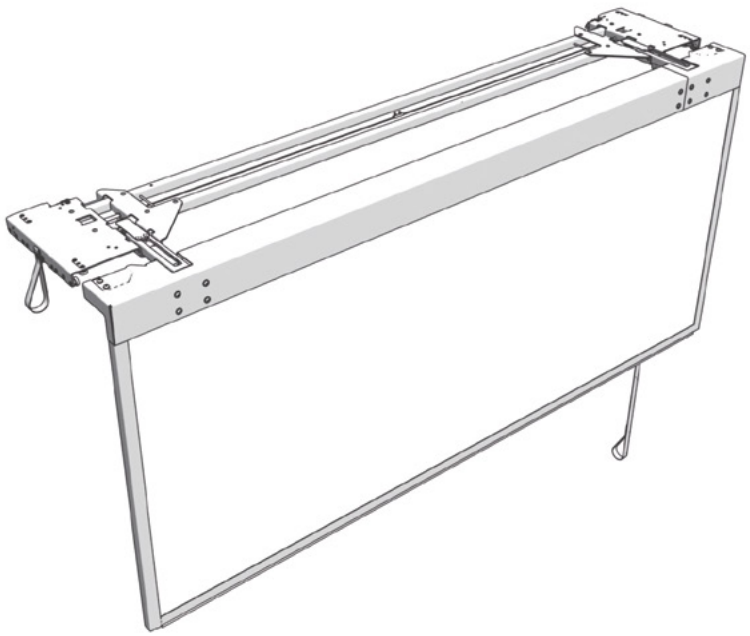

Ersatzteile Bausatz TailWing VP
Spare parts construction kit TailWing VP

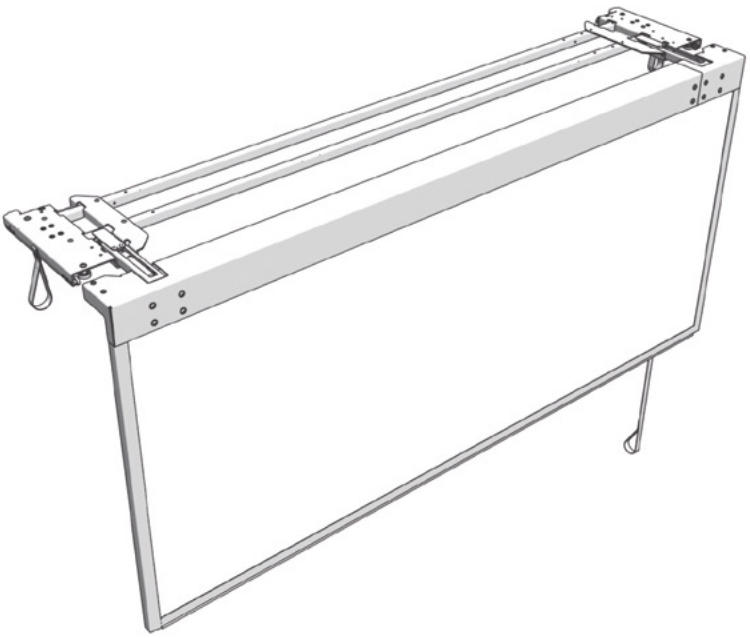

スペアパーツキット TailWing CS · *Spare parts construction kit TailWing CS*

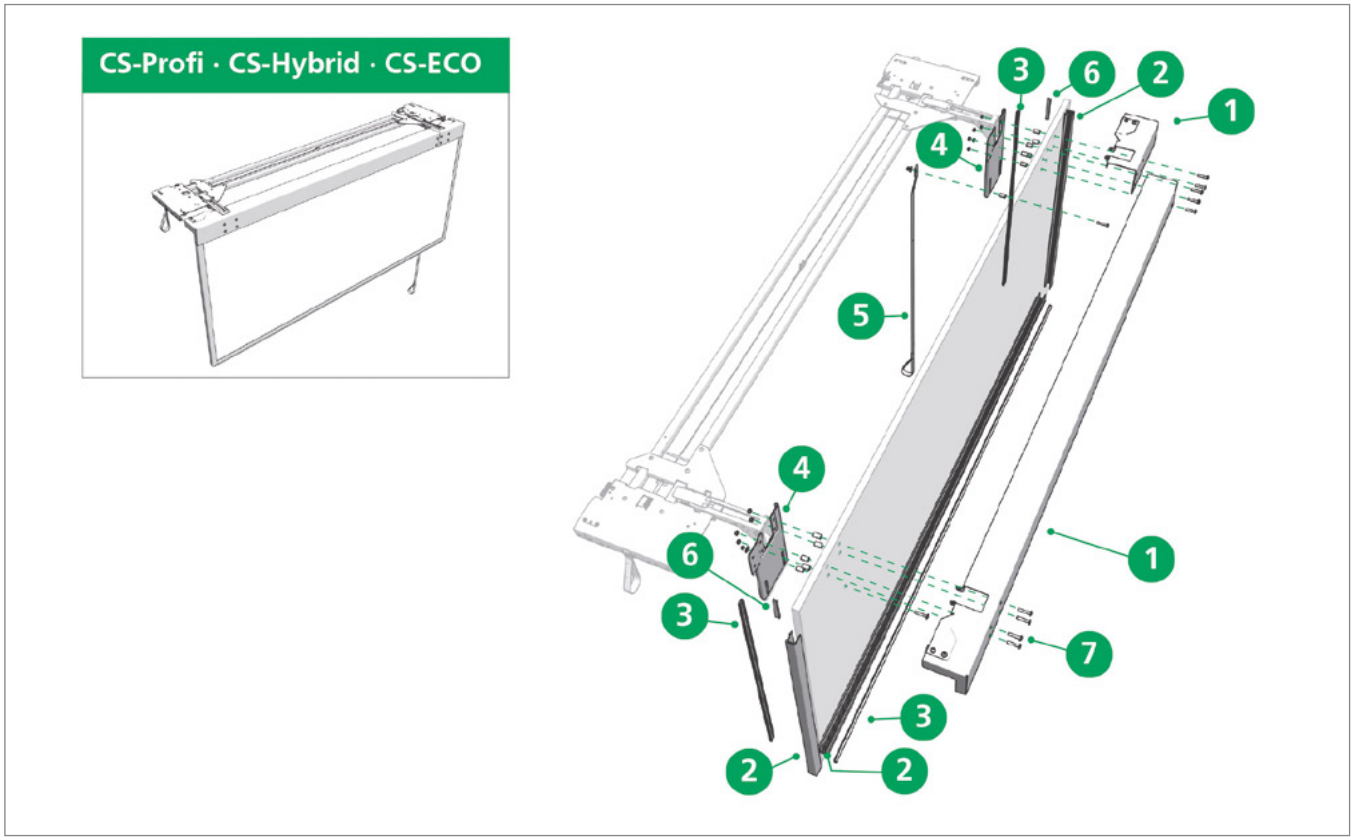

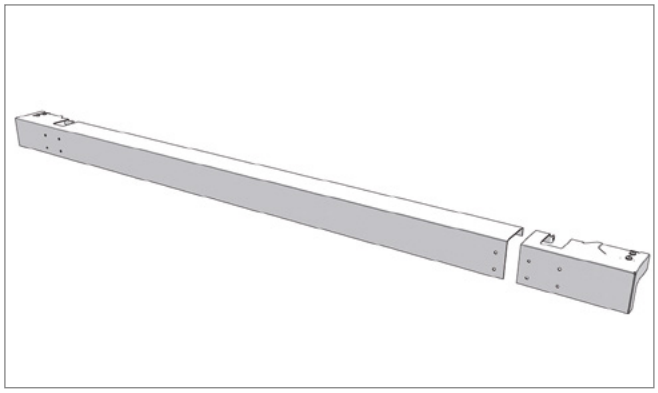

Pos. 1 **Edscha TS: 40 69 007 850**

ガントリービーム CS 分割; 12,50 kg

Gantry beam Tailwing CS; 12,50 kg

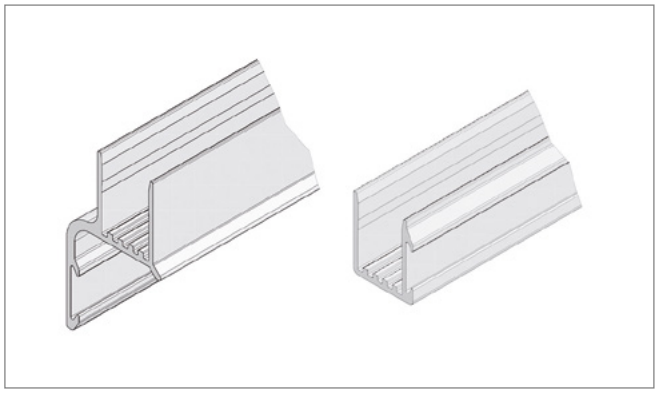

Pos. 2 **Edscha TS: 40 69 007 860**

端部プロファイルセット TailWing; 5,68 kg

ending profile kit TailWing; 5,68 kg

スペアパーツキット TailWing CS · *Spare parts construction kit TailWing CS*

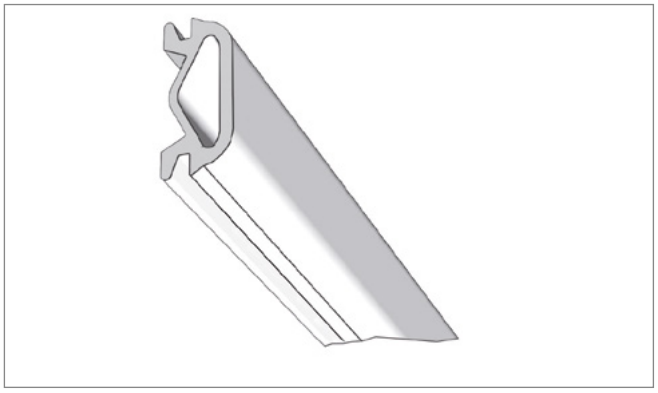

Pos. 3 **Edscha TS: 40 69 007 870**

シーリングキット Tailwing; 1,36 kg

seal kit Tailwing; 1,36 kg

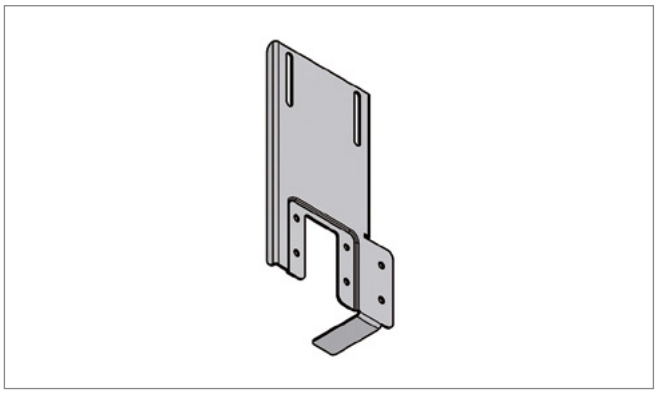

Pos. 4 **Edscha TS: 40 69 006 540**

接続サポート Tailwing; 1,00 kg

connection support Tailwing; 1,00 kg

Pos. 5 **Edscha TS: 40 69 003 520**

プルベルト TailWing; 0,06 kg

pull belt TailWing; 0,06 kg

Pos. 6 **Edscha TS: 40 69 006 800**

ブラシシーリング 110mm Tailwing; 0,10 kg

brush seal 110mm Tailwing; 0,10 kg

スペアパーツキット TailWing CS · *Spare parts construction kit TailWing CS*

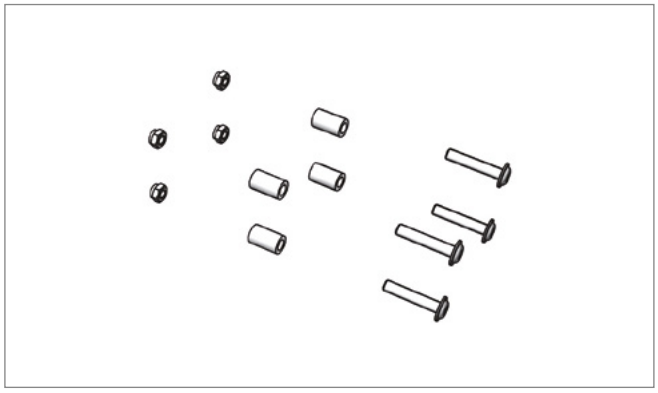

Pos. 7 **Edscha TS: 40 69 007 880**

固定キット TailWing; 0,10 kg

connection kit Tailwing; 0,10 kg

スペアパーツキット TailWing VP · *Spare parts construction kit TailWing VP*

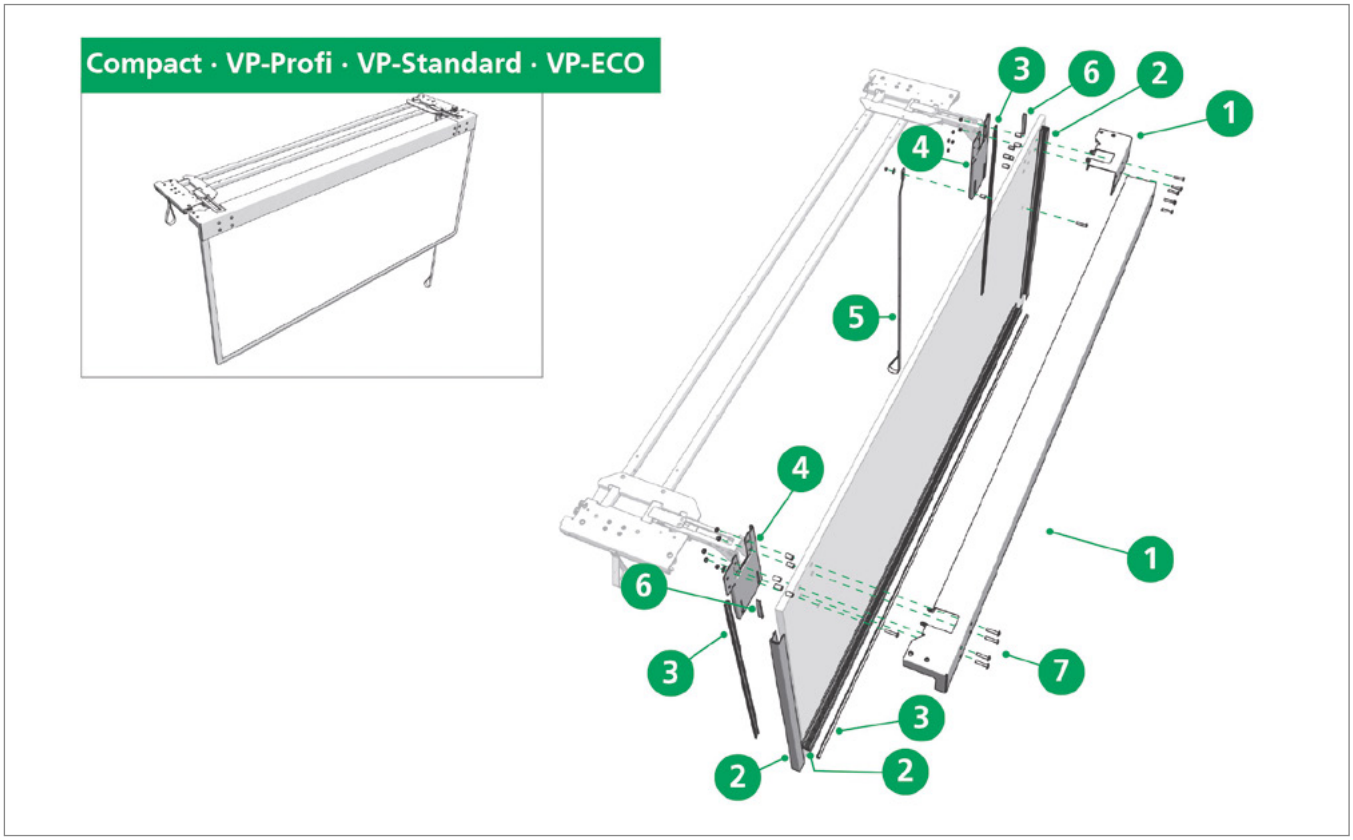

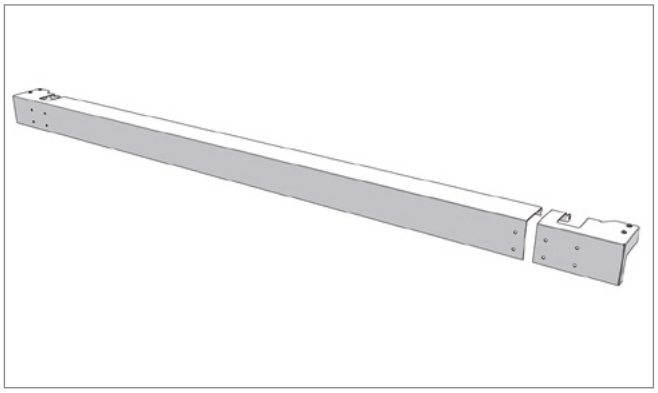

Pos. 1 **Edscha TS: 40 69 007 890**

ガントリービーム VP 分割; 12,50 kg

Gantry beam Tailwing VP; 12,50 kg

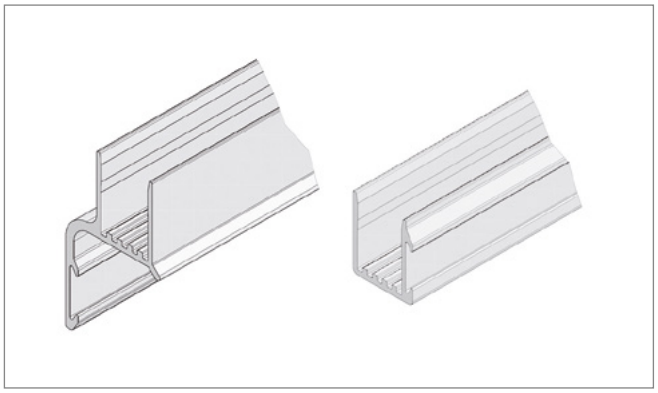

Pos. 2 **Edscha TS: 40 69 007 860**

端部プロファイルセット TailWing; 5,68 kg

ending profile kit TailWing; 5,68 kg

スペアパーツキット TailWing VP · *Spare parts construction kit TailWing VP*

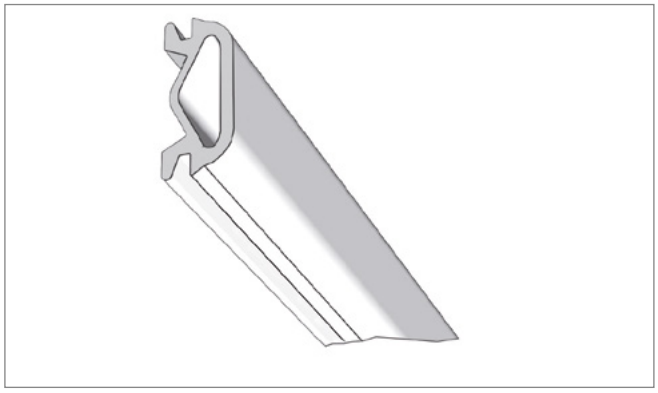

Pos. 3 **Edscha TS: 40 69 007 870**

シーリングキット Tailwing; 1,36 kg

seal kit Tailwing; 1,36 kg

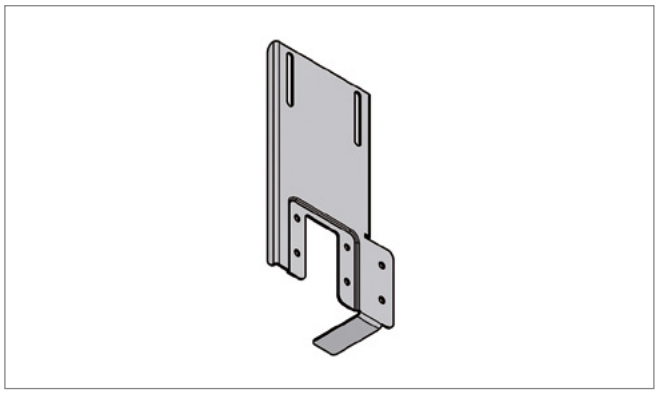

Pos. 4 **Edscha TS: 40 69 006 540**

接続サポート Tailwing; 1,00 kg

connection support Tailwing; 1,00 kg

Pos. 5 **Edscha TS: 40 69 003 520**

プルベルト TailWing; 0,06 kg

pull belt TailWing; 0,06 kg

Pos. 6 **Edscha TS: 40 69 006 800**

ブラシシーリング 110mm Tailwing; 0,10 kg

brush seal 110mm Tailwing; 0,10 kg

スペアパーツキット TailWing VP · *Spare parts construction kit TailWing VP*

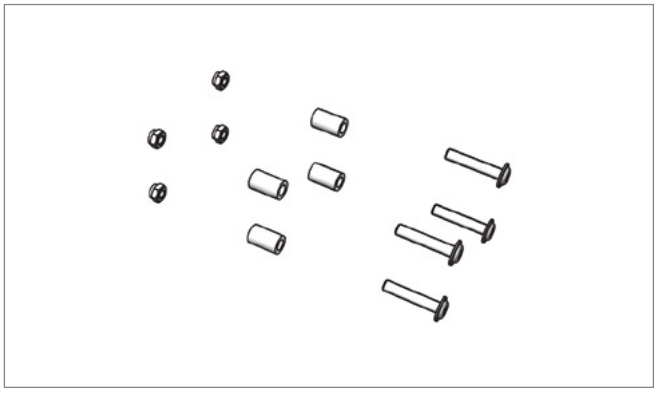

Pos. 7 **Edscha TS: 40 69 007 880**

固定キット TailWing; 0,10 kg

connection kit Tailwing; 0,10 kg

スペアパーツ TailWing · *Spare parts TailWing*

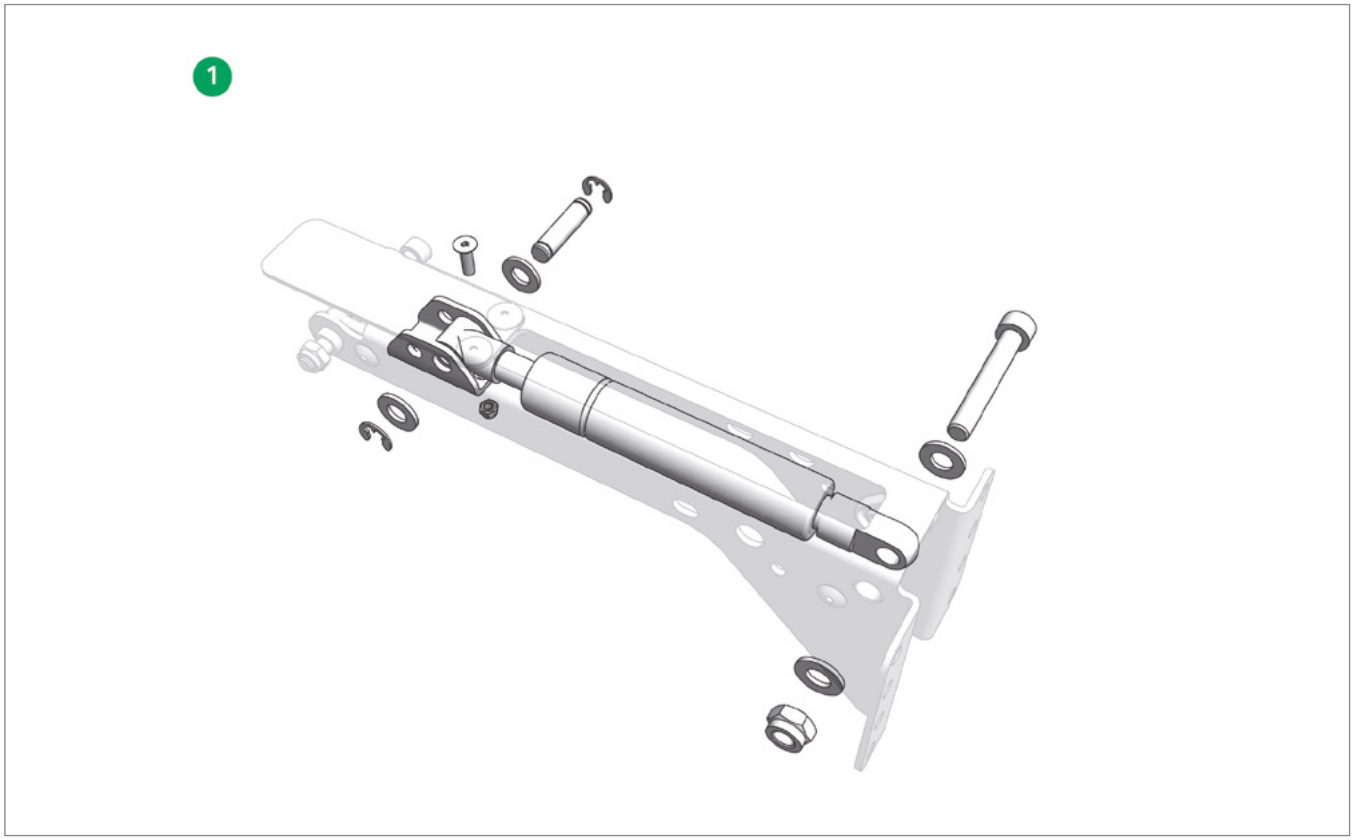

Pos. 1 **Edscha TS: 40 69 007 900**

修理キット ガススプリング TailWing 400-700/400-900; 0,50 kg

rep-kit gasspr. TailWing 400-700/400-900; 0,50 kg

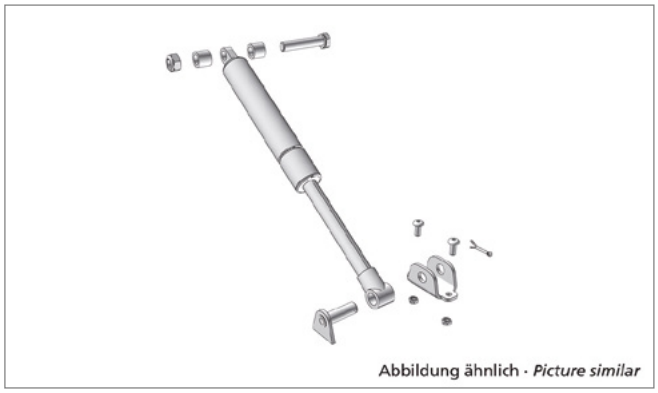

Pos. 1 **Edscha TS: 40 69 007 910**

修理キット ガス圧ダンパー (TailWing 901-1200); 0,50 kg

Repair set for gas pressure absorbers (TailWing 901-1200); 0,50 kg

TailWing II

その他の情報およびヘルプ · *Further information and help*

インストラクション · *Manual*

取扱説明書 TailWing II、25言語

User Manual TailWing II, 25 languages

インストラクション · *Manual*

組立手順書 TailWing II, ドイツ語-英語

Assembly Instructions TailWing II, german-english

インストラクション · *Manual*

リペアマニュアル TailWing II, ドイツ語-英語

Repairing Instructions TailWing II, german-english

本製品に関する詳細な情報およびヘルプは、当社ウェブサイト内のダウンロードエリアなどでご覧いただけます。

Further information on this product as well as help is available on our website, e.g. in the download area.

www.EdschaTS.com

屋根構造 · *Roof Structure*

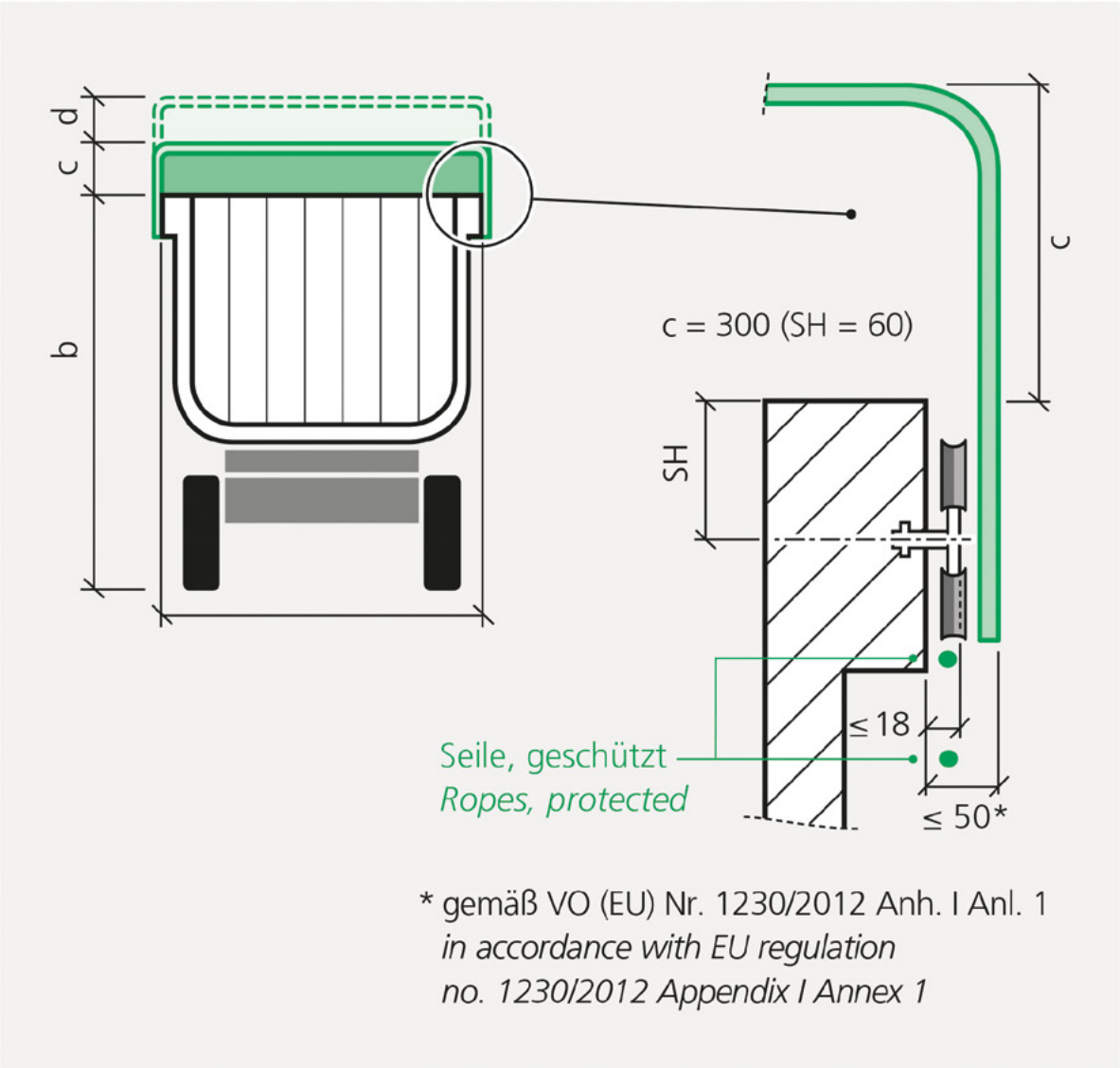

TipperRoof

(2400 0XXX)

概要 · *Overview*

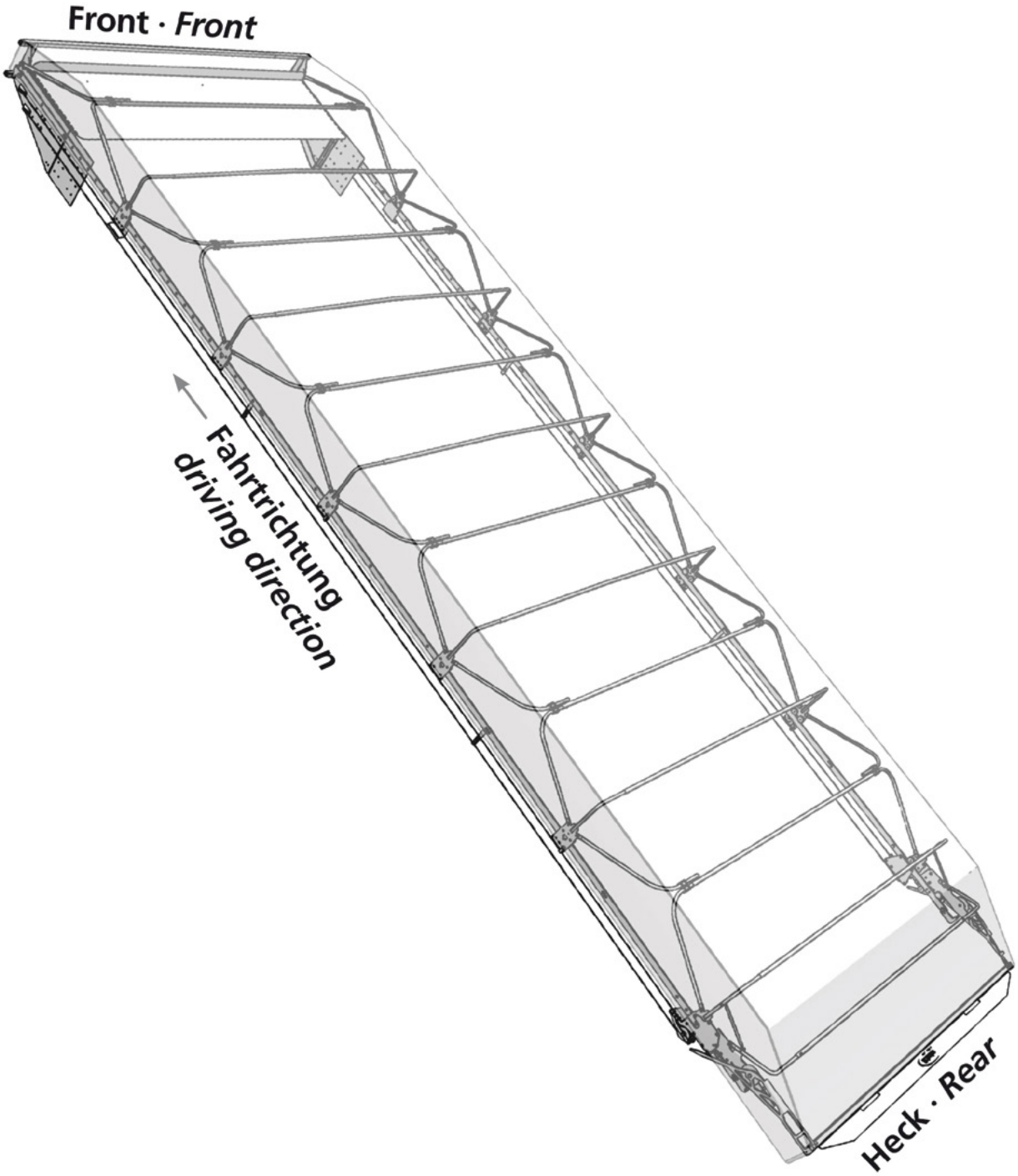

TipperRoof

(2400 0XXX)

スペアパーツテール · *Spare parts rear*

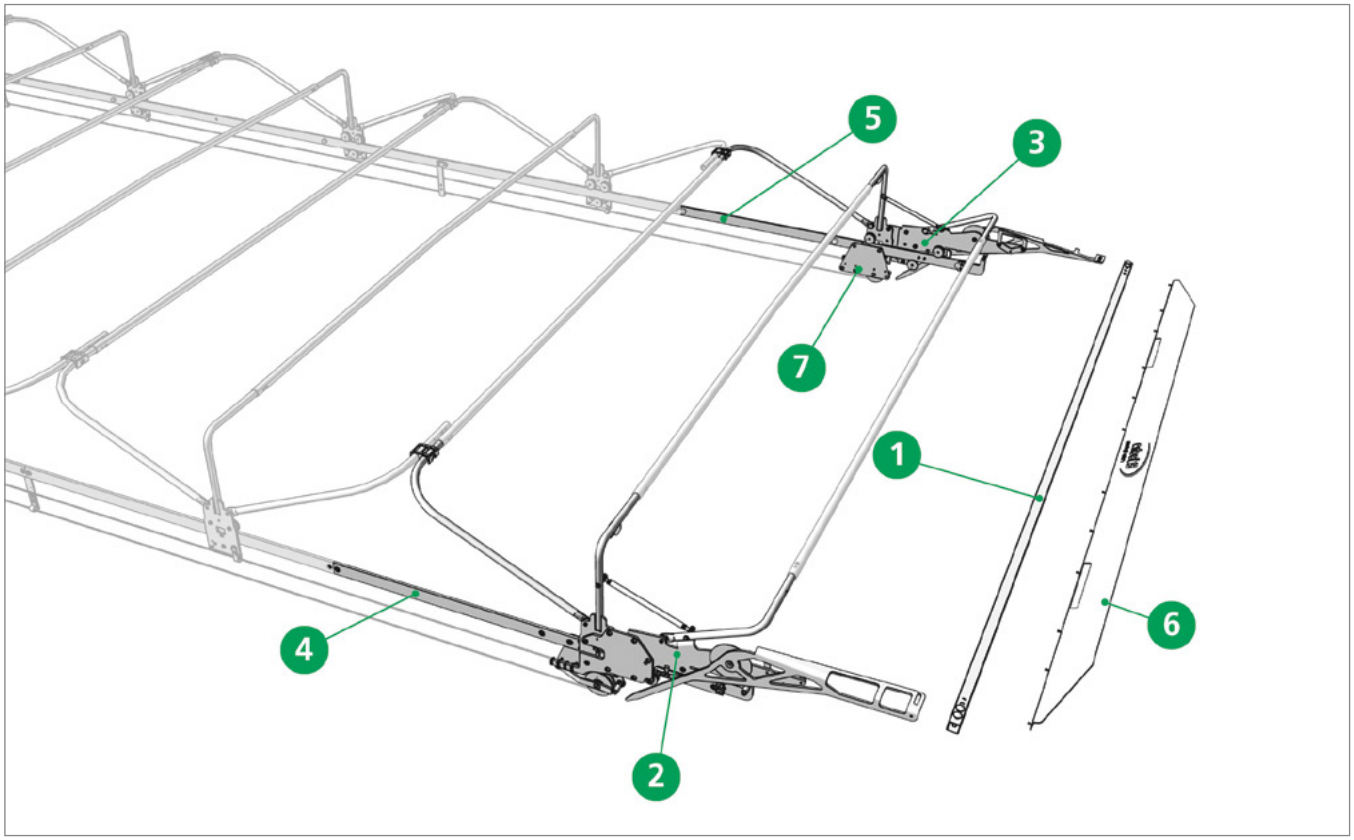

Pos. 1 **Edscha TS: 40 64 004 550**

ボルト込みリアフープ; 3,27 kg

endbow incl. screws; 3,27 kg

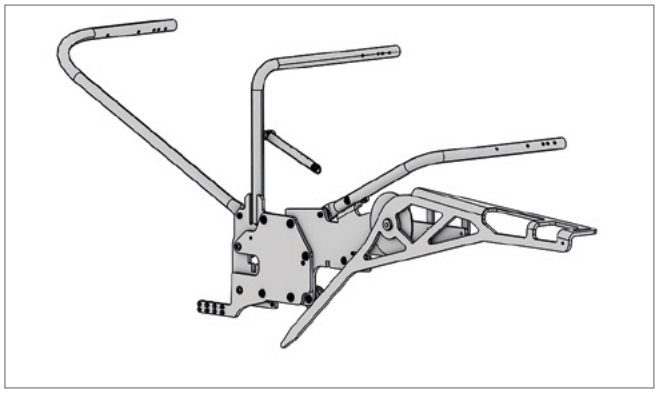

Pos. 2 **Edscha TS: 40 64 008 370**

左エンドキャリッジ; 9,04 kg

endcarrier left; 9,04 kg

スペアパーツテール · *Spare parts rear*

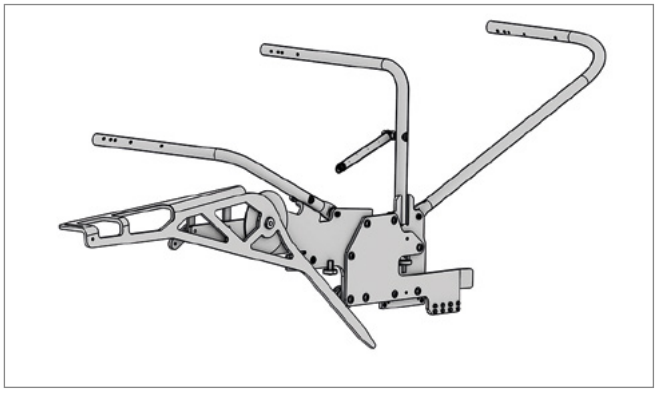

Pos. 3 **Edscha TS: 40 64 008 400**

右エンドキャリッジ; 9,04 kg

endcarrier right; 9,04 kg

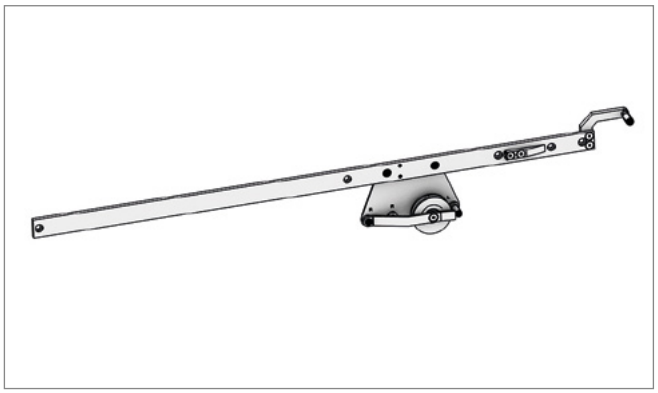

Pos. 4 **Edscha TS: 40 64 010 600**

エンドスライドレール 1300 mm 左; 4,32 kg

endrail 1300 mm left; 4,32 kg

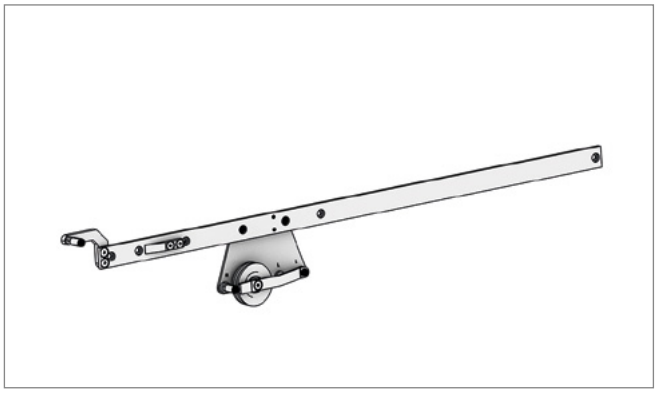

Pos. 5 **Edscha TS: 40 64 010 610**

エンドスライドレール 1300 mm 右; 4,32 kg

endrail 1300 mm right; 4,32 kg

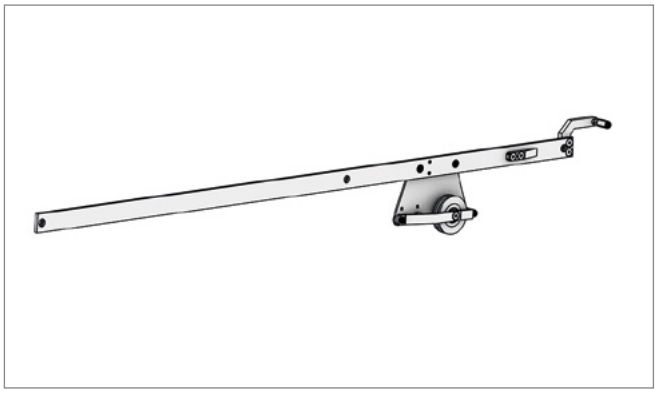

Pos. - **Edscha TS: 40 64 010 900**

エンドスライドレール 1550 mm 左; 5,36 kg

endrail 1550 mm left; 5,36 kg

TipperRoof
(2400 0XXX)

スペアパーツテール · *Spare parts rear*

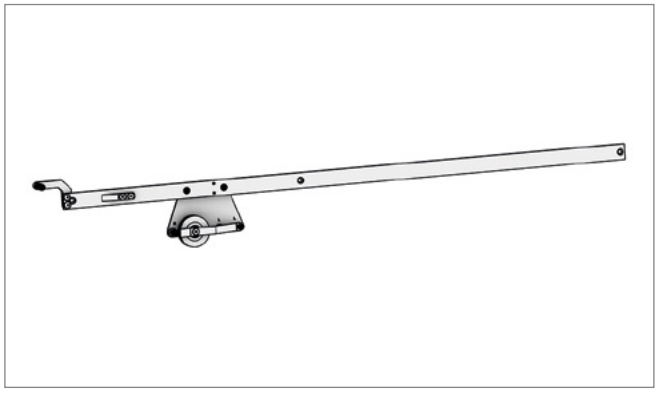

Pos. - **Edscha TS: 40 64 010 910**

エンドスライドレール 1550 mm 右; 5,36 kg

endrail 1550 mm right; 5,36 kg

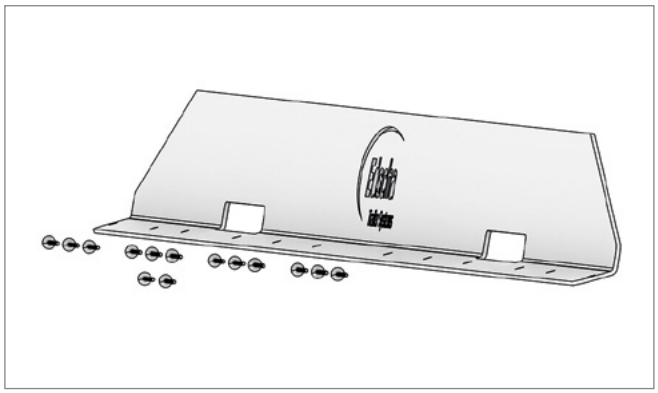

Pos. 6 **Edscha TS: 40 64 011 390**

リベット込みリアスポイラー; 2,30 kg

rear spoiler incl. rivets; 2,30 kg

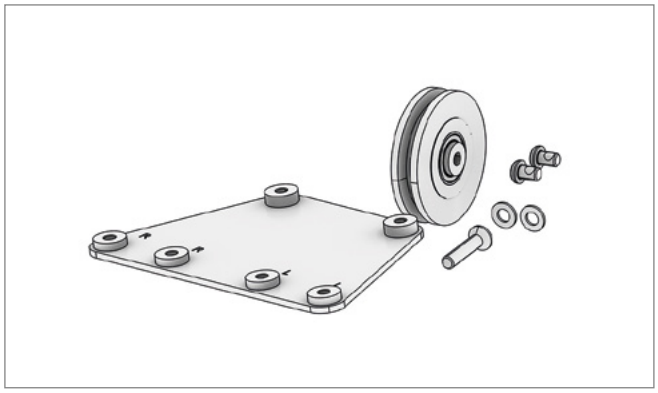

Pos. 7 **Edscha TS: 40 64 010 620**

反転ローラー用ベースブロック エンドスライドレール; 0,80 kg

deflection roller support endrail; 0,80 kg

TipperRoof
(2400 0XXX)

スペアパーツ中 · *Spare parts middle*

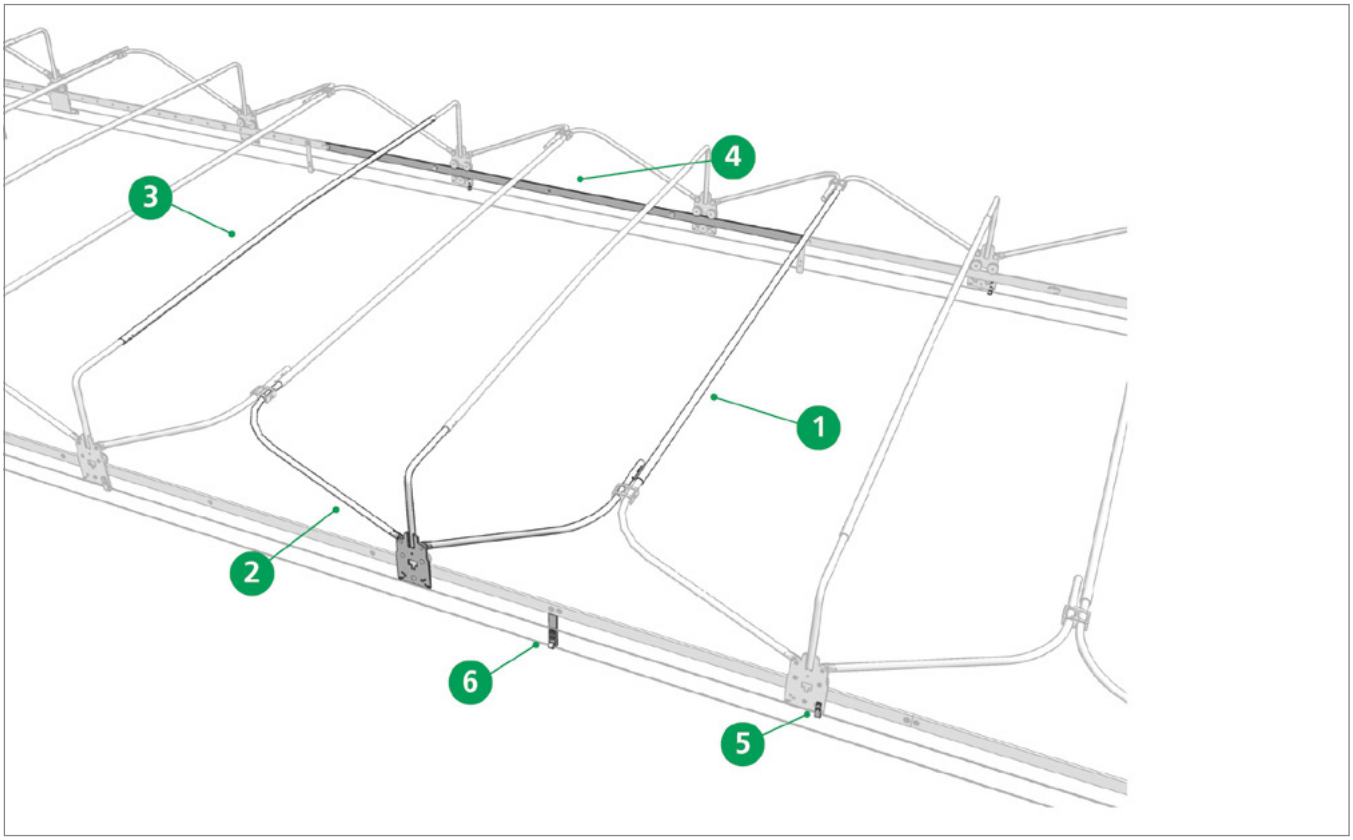

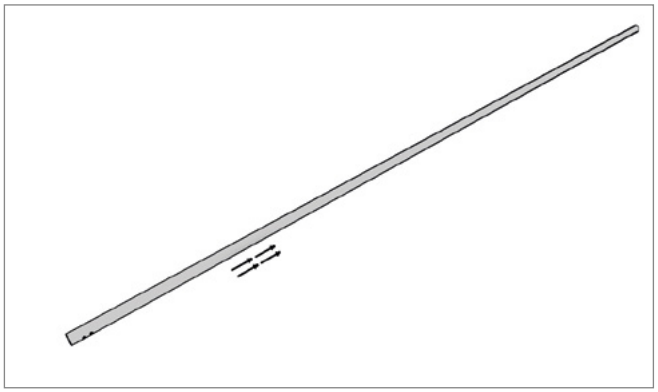

Pos. 1 **Edscha TS: 40 64 000 560**

リベット込みクロスバー; 2,36 kg

cross tube incl. rivets; 2,36 kg

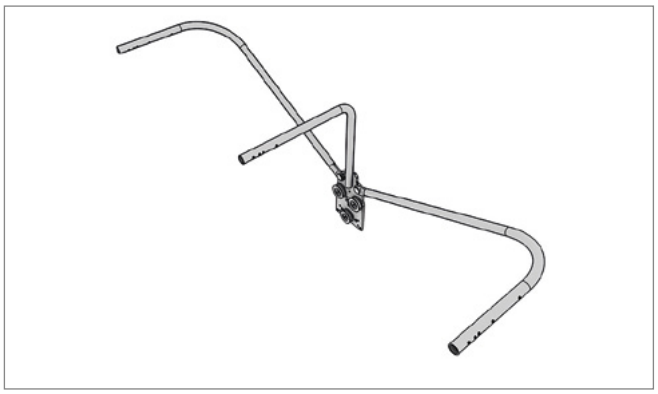

Pos. 2 **Edscha TS: 40 64 001 530**

サイドカー一式; 3,31 kg

carriage complete; 3,31 kg

TipperRoof
(2400 0XXX)

スペアパーツ中 · *Spare parts middle*

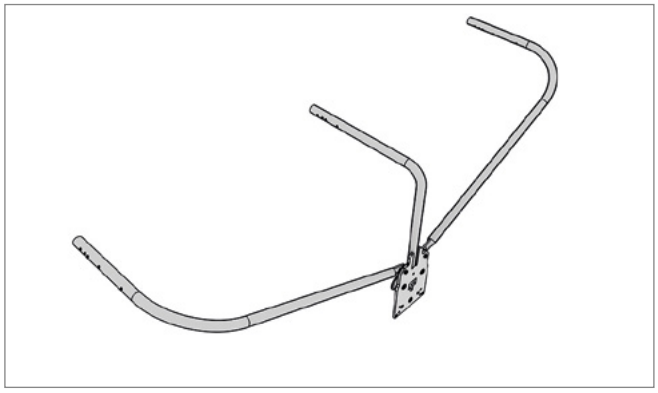

Pos. - **Edscha TS: 40 64 003 130**

サイドカー 1200mm 左フロント; 3,61 kg

side carriage AG 1200mm front left; 3,61 kg

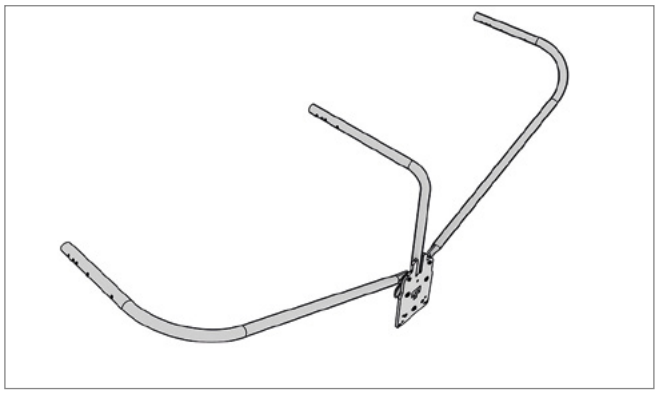

Pos. - **Edscha TS: 40 64 003 140**

サイドカー 1200mm 右フロント; 3,61 kg

side carriage AG 1200mm front right; 3,61 kg

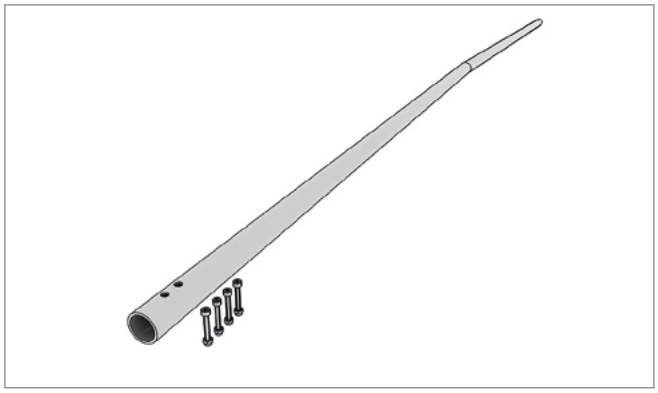

Pos. 3 **Edscha TS: 40 64 005 000**

リベット込みベンドクロスパイプ; 2,37 kg

cross tube bent incl. rivets; 2,37 kg

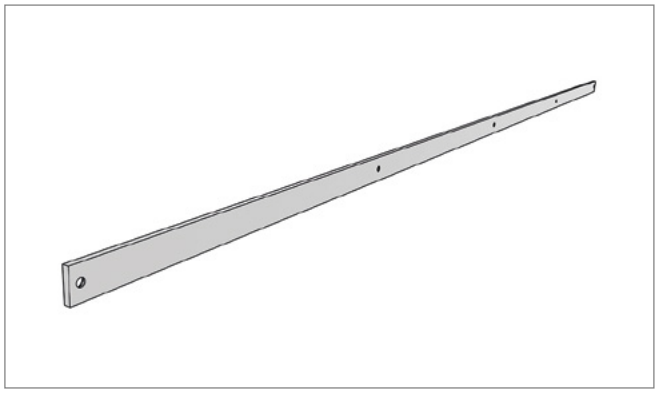

Pos. 4 **Edscha TS: 40 64 007 170**

スライドレールセンター 2400 mm; 5,98 kg

runner rail middle 2400 mm; 5,98 kg

スペアパーツ中 · *Spare parts middle*

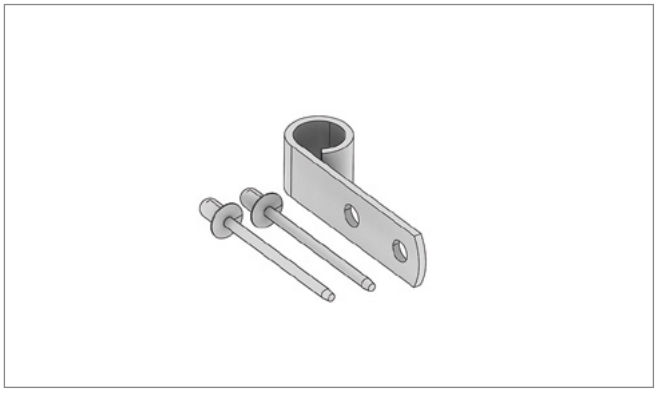

Pos. 5 **Edscha TS: 40 64 008 900**

ガイドラグ 側面上; 0,03 kg

guiding lug lateral upper; 0,03 kg

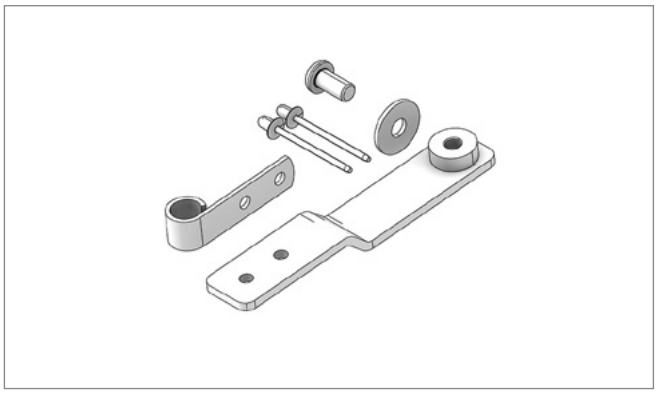

Pos. 6 **Edscha TS: 40 64 009 260**

ワイヤーガイド側面下; 0,13 kg

rope guide lateral lower; 0,13 kg

TipperRoof

(2400 0XXX)

スペアパーツ前面 · *Spare parts front*

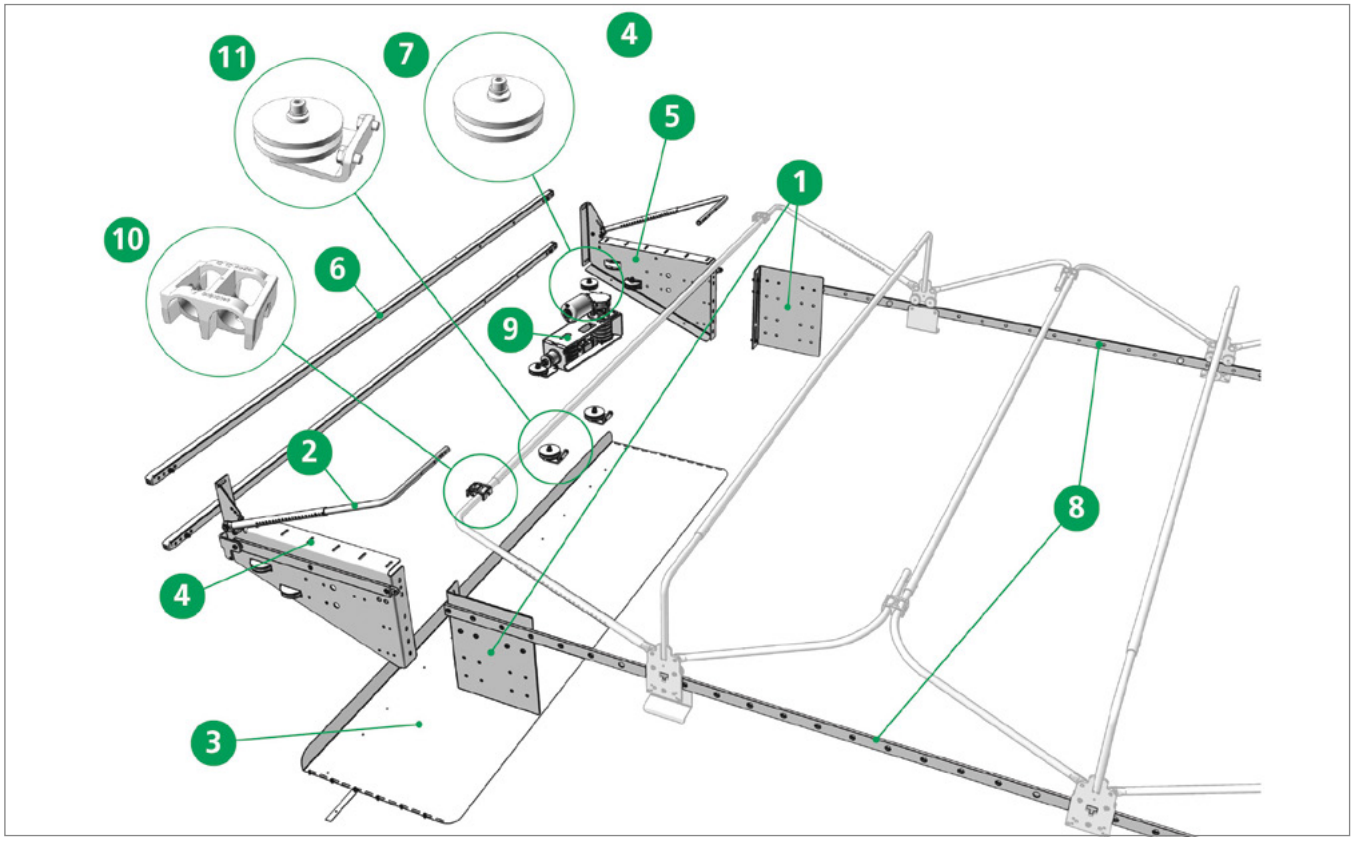

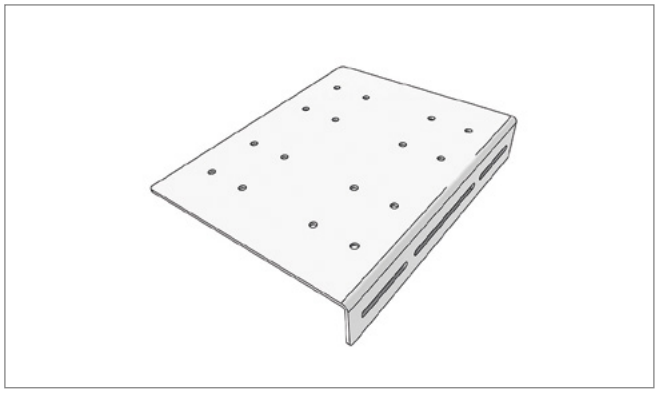

Pos. 1 **Edscha TS: 40 64 001 610**

鋼鉄製アダプタプレート; 4,30 kg

adapter plate steel; 4,30 kg

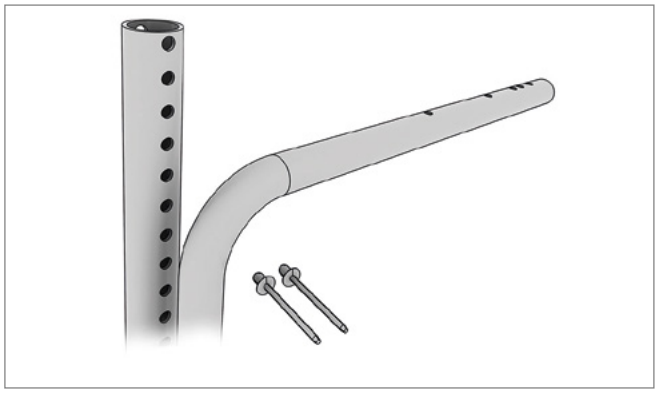

Pos. 2 **Edscha TS: 40 64 003 070**

伸縮式ブラケット一式; 4,79 kg

bow telescopable complete; 4,79 kg

TipperRoof
(2400 0XXX)

スペアパーツ前面 · *Spare parts front*

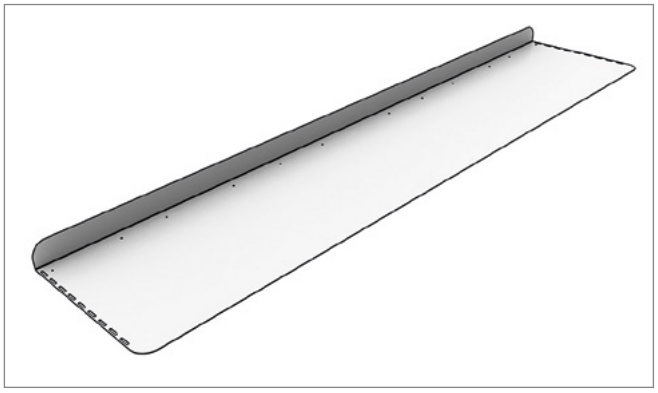

Pos. 3 **Edscha TS: 40 64 005 100**

フロントカバー; 23,01 kg

front cover; 23,01 kg

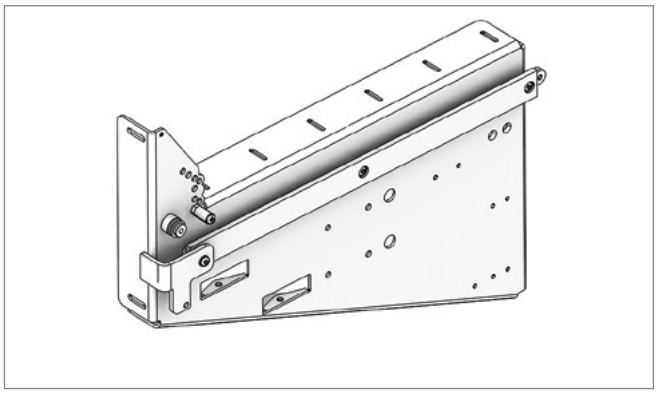

Pos. 4 **Edscha TS: 40 64 006 990**

コンソール 680 mmブラケット 左無し; 12,63 kg

console 680mm without bow left; 12,63 kg

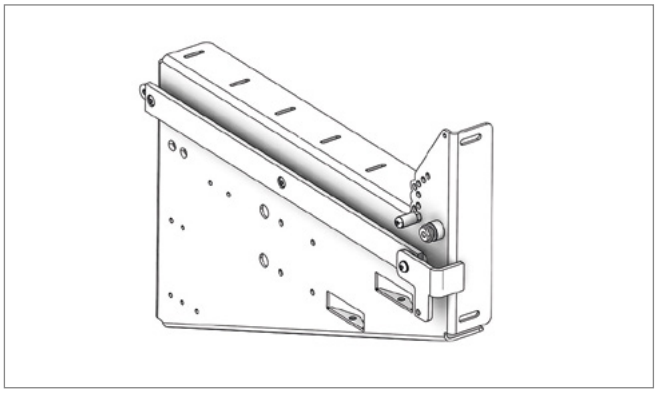

Pos. 5 **Edscha TS: 40 64 007 000**

コンソール 680 mmブラケット 右無し; 12,63 kg

console 680mm without bow right; 12,63 kg

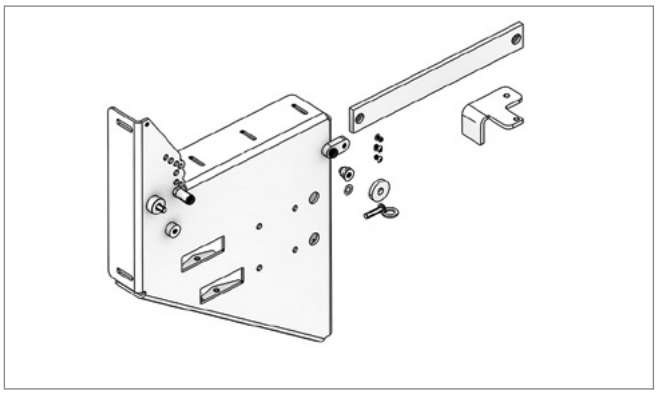

Pos. - **Edscha TS: 40 64 005 760**

コンソール 410 mmブラケット 左無し; 8,62 kg

console AG 410 mm without bow left; 8,62 kg

スペアパーツ前面 · *Spare parts front*

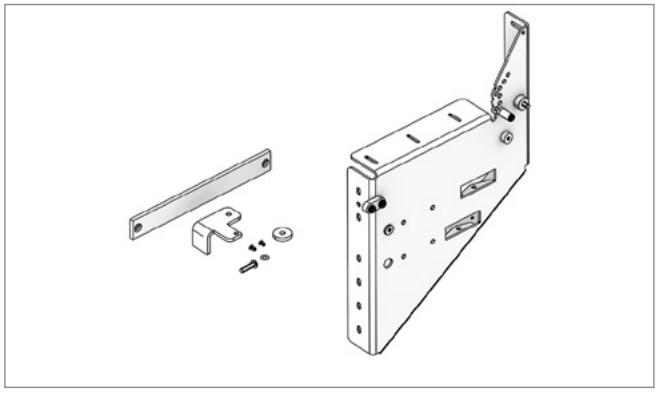

Pos. - **Edscha TS: 40 64 005 770**

コンソール 410 mmブラケット 右無し; 8,62 kg

console AG 410 mm without bow right; 8,62 kg

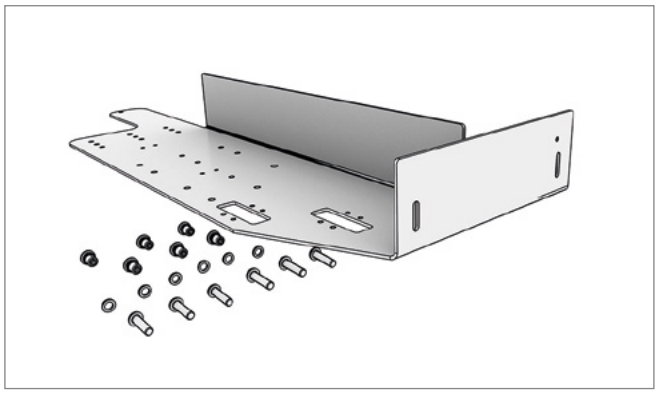

Pos. - **Edscha TS: 40 64 015 700**

コンソール モジュール式前部構造 左; 9,60 kg

console modular stem left; 9,60 kg

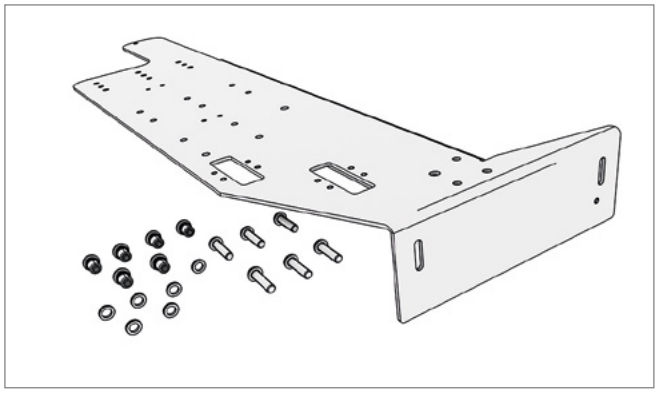

Pos. - **Edscha TS: 40 64 015 690**

コンソール モジュール式前部構造 右; 9,60 kg

console modular stem right; 9,60 kg

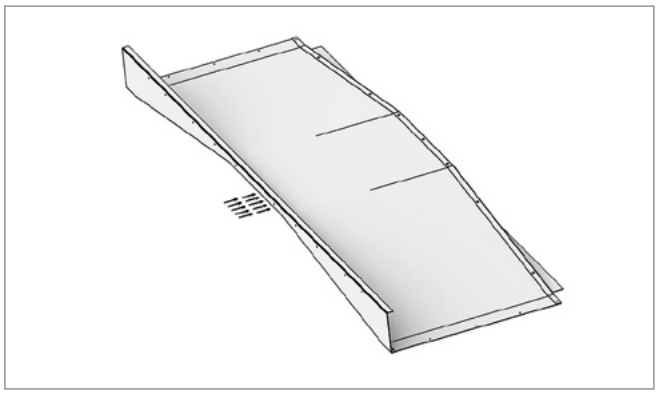

Pos. - **Edscha TS: 40 64 015 750**

モジュール式前部構造カバー; 37,30 kg

cover modular stem; 37,30 kg

スペアパーツ前面 · *Spare parts front*

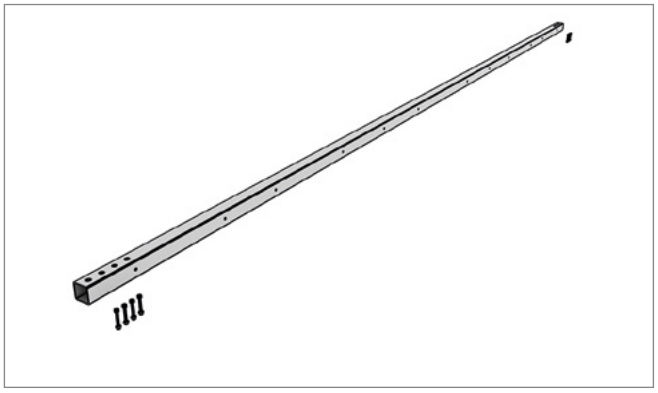

Pos. 6 **Edscha TS: 40 64 007 070**

フロントフープ一式; 4,79 kg

front bow complete; 4,79 kg

Pos. 7 **Edscha TS: 40 64 007 990**

反転ローラーセット (コンソール内); 0,17 kg

deflection roller kit (in console); 0,17 kg

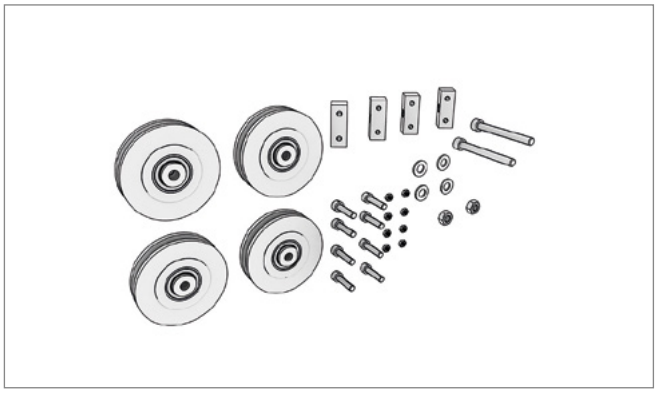

Pos. - **Edscha TS: 40 64 015 550**

お客様側のコンソール用反転ローラー キット; 0,60 kg

deflectionroller kit f. customer console; 0,60 kg

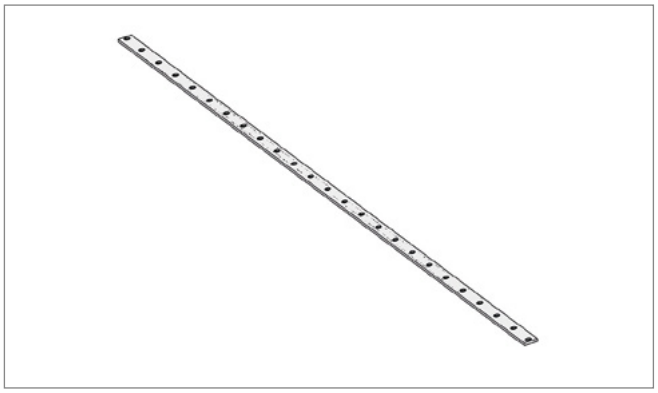

Pos. 8 **Edscha TS: 40 64 009 390**

フロントスライドレール; 5,93 kg

front rail; 5,93 kg

TipperRoof
(2400 0XXX)

スペアパーツ前面 · *Spare parts front*

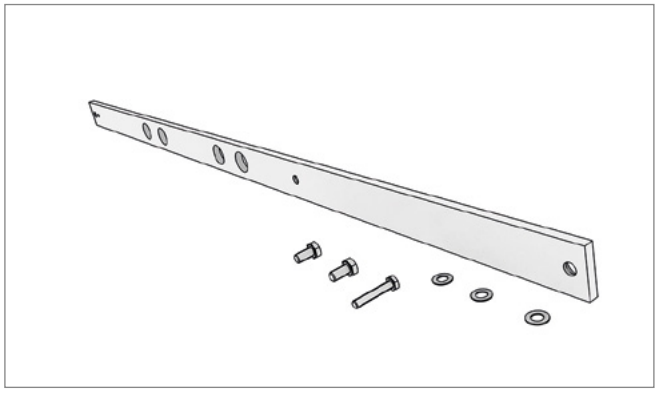

Pos. - **Edscha TS: 40 64 015 740**

スライドレール モジュール式前部構造; 2,25 kg

rail modular stem; 2,25 kg

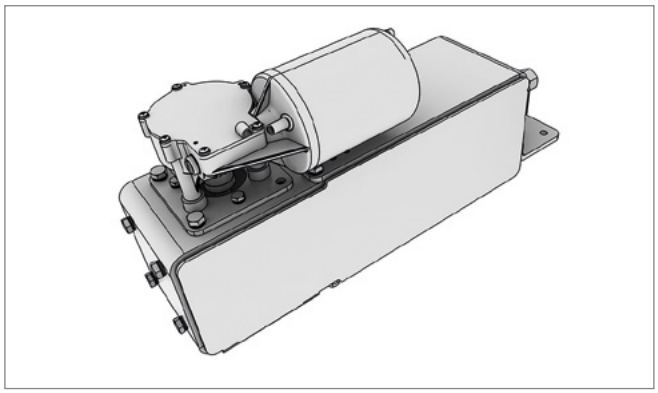

Pos. 9 **Edscha TS: 40 64 014 510**

Eドライブ モジュール式 円錐形; 16,56 kg

E-drive AG modular; 16,56 kg

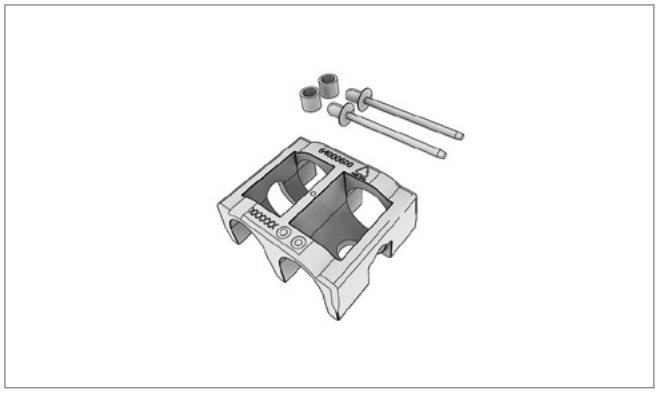

Pos. 10 **Edscha TS: 40 64 000 600**

ジョイントピースキット; 0,04 kg

articulation piece; 0,04 kg

Pos. 11 **Edscha TS: 40 64 009 290**

反転ローラー キット; 0,70 kg

deflection roller kit; 0,70 kg

TipperRoof
(2400 0XXX)

補修部品 · *Spare parts*

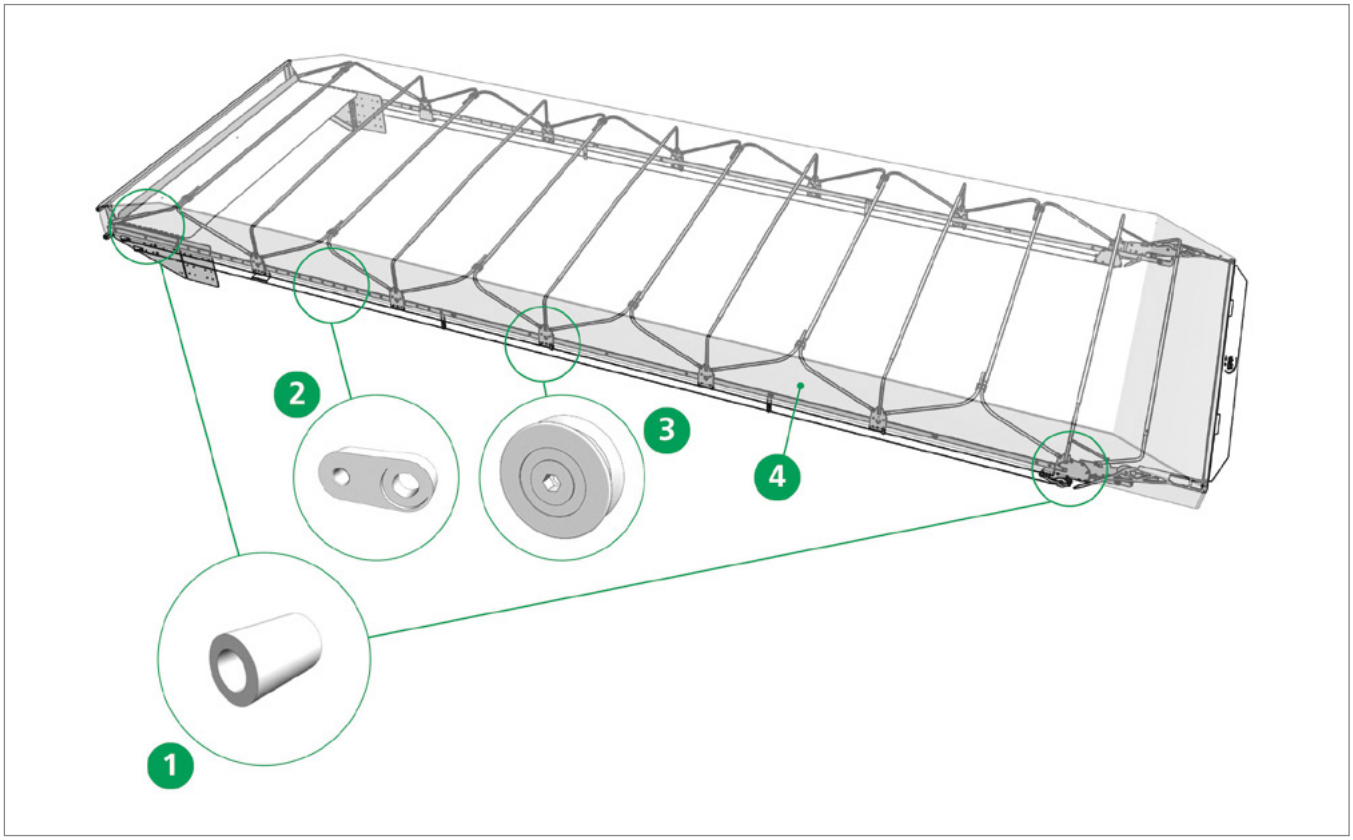

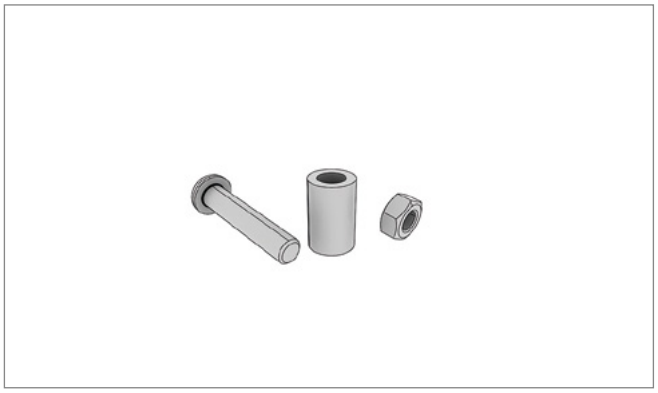

Pos. 1 **Edscha TS: 40 64 004 460**

スリーブ込み設置ボルト; 0,05 kg

installation bolt incl. sleeve; 0,05 kg

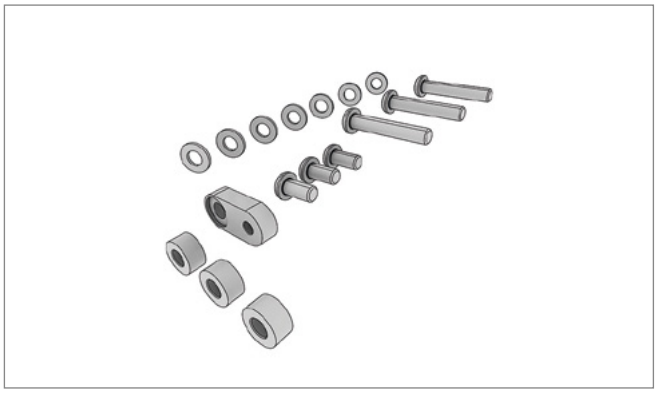

Pos. 2 **Edscha TS: 40 64 007 200**

レール固定セット (1x); 0,80 kg

rail monuntig kit (1 rail); 0,80 kg

補修部品 · *Spare parts*

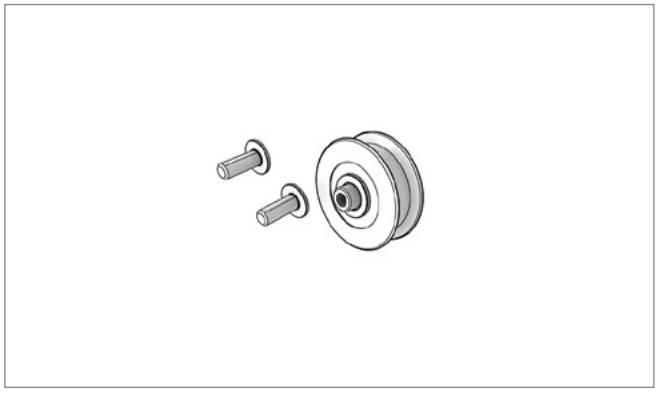

Pos. 3 **Edscha TS: 40 64 006 450**

ガイドローラー リペアセット; 0,13 kg

roller spare-part kit; 0,13 kg

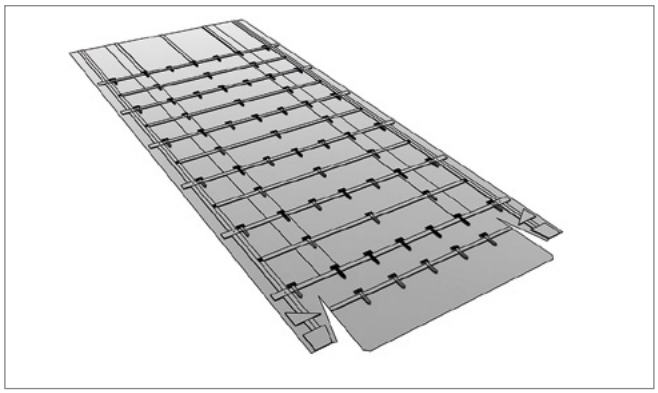

Pos. 4 **Edscha TS: 64 005 090**

バウ カスタム仕様; 30,00 kg

tarpauline Tipper; 30,00 kg

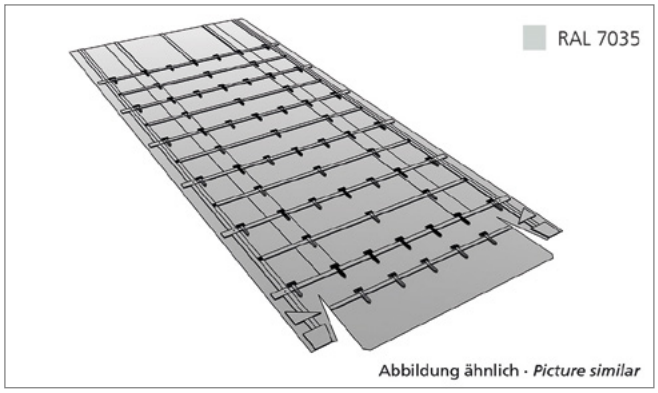

Pos. - **Edscha TS: 40 64 019 090**

バウ (A6) ライトグレー; 30,00 kg

tarpaulin (A6) lightgrey; 30,00 kg

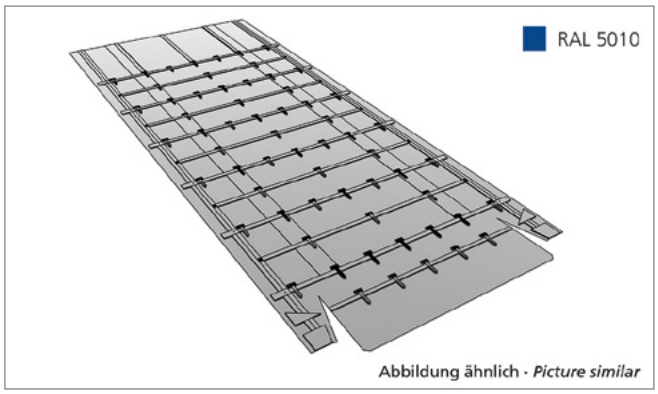

Pos. - **Edscha TS: 40 64 018 290**

バウ (A6) エンツィアンブルー; 30,00 kg

tarpaulin (A6) gentianblue; 30,00 kg

補修部品 · *Spare parts*

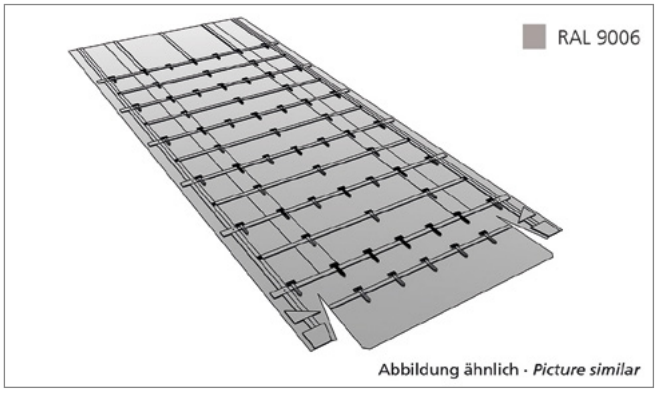

Pos. - **Edscha TS: 40 64 018 300**

バウ (A6) ホワイトアルミニウム; 30,00 kg

tarpaulin (A6) white alu; 30,00 kg

Pos. - **Edscha TS: 40 64 012 250**

バウ固定セット (8m まで); 0,06 kg

tarpauline fixing kit (up to 8m); 0,06 kg

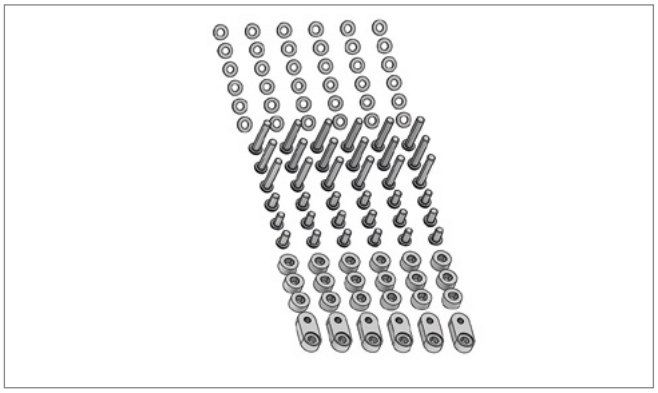

Pos. - **Edscha TS: 40 64 007 290**

レール固定セット (～8m); 1,72 kg

rail fixing set (up to 8m); 1,72 kg

TipperRoof
(2400 0XXX)

補修部品 (E-Drive) · *Spare parts (E-Drive)*

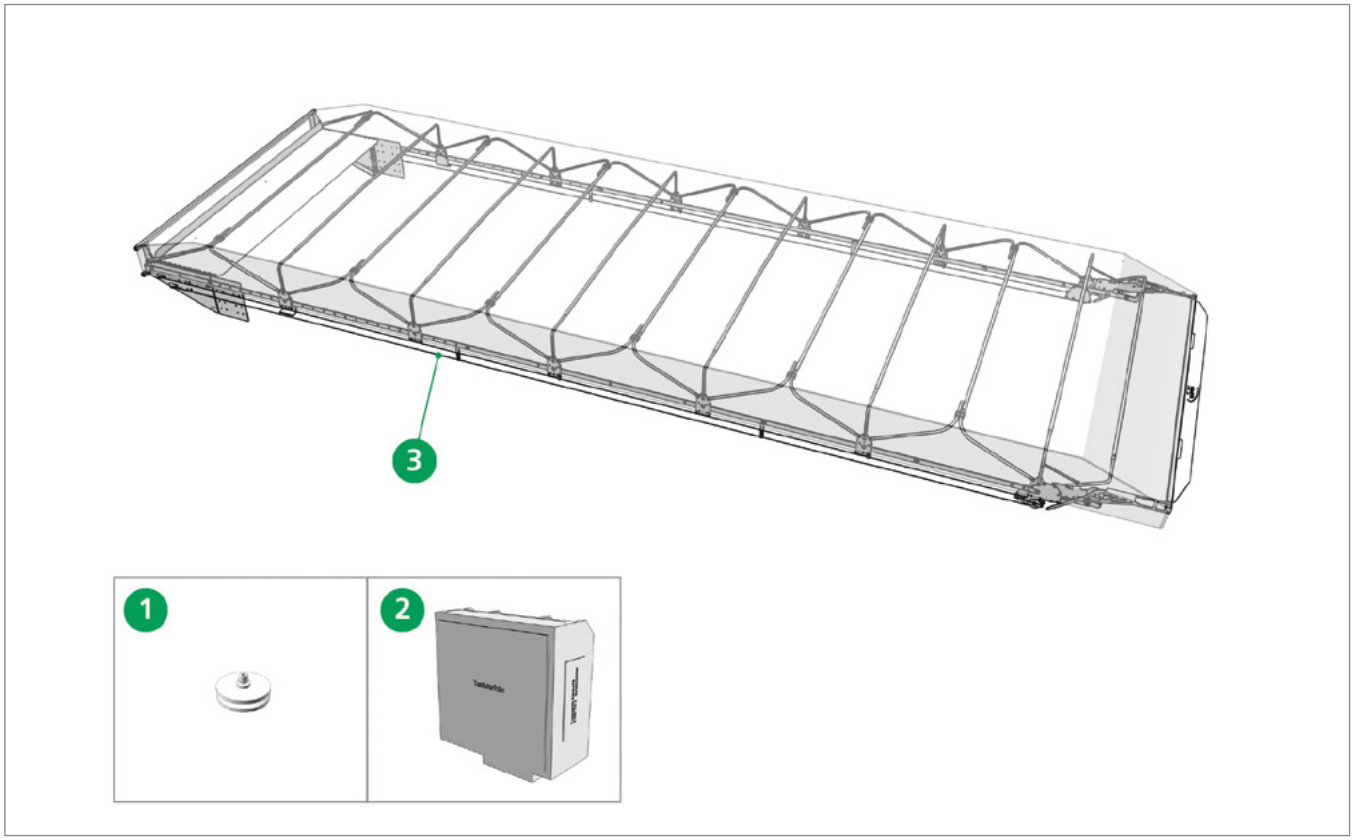

Pos. 1 **Edscha TS: 40 64 007 990**

反転ローラーセット (コンソール内); 0,17 kg

deflection roller kit (in console); 0,17 kg

Pos. 2 **Edscha TS: 40 64 007 440**

コントロール; 0,43 kg

control; 0,43 kg

補修部品 (E-Drive) · *Spare parts (E-Drive)*

Pos. 3 **Edscha TS: 40 64 009 240**

クランプ込みドライブワイヤー; 3,36 kg

drive rope incl. clips; 3,36 kg

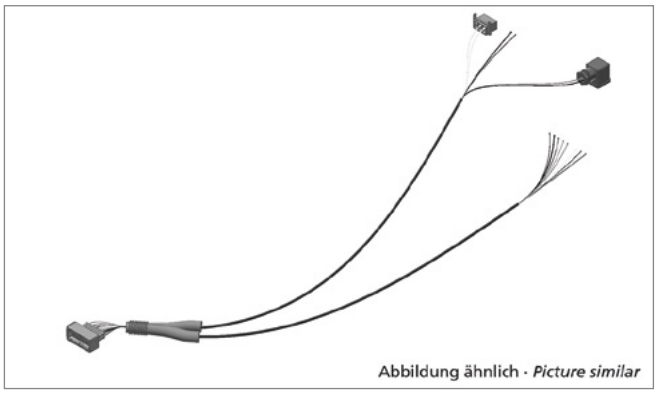

Pos. - **Edscha TS: 40 64 009 300**

ワイヤーハーネス 5m; 1,84 kg

wire harness 5m; 1,84 kg

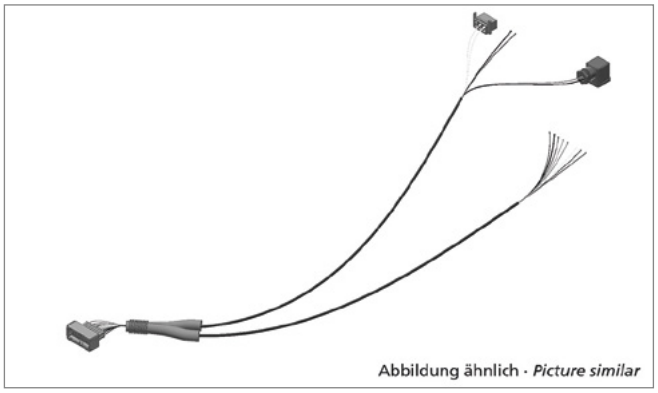

Pos. - **Edscha TS: 40 64 009 310**

ワイヤーハーネス 15m; 2,92 kg

wire harness 15m; 2,92 kg

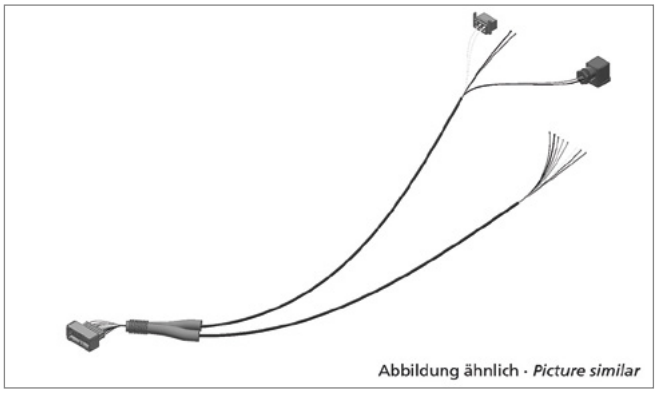

Pos. - **Edscha TS: 40 64 009 320**

ワイヤーハーネス 20m; 3,36 kg

wire harness 20m; 3,36 kg

補修部品 (E-Drive) · *Spare parts (E-Drive)*

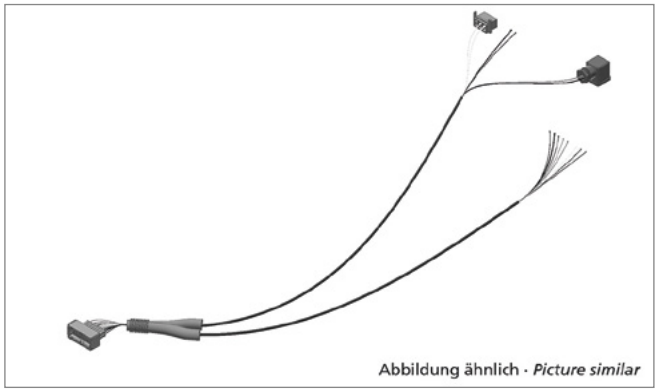

Pos. - **Edscha TS: 40 64 009 330**

ワイヤーハーネス 32m; 5,31 kg

wire harness 32m; 5,31 kg

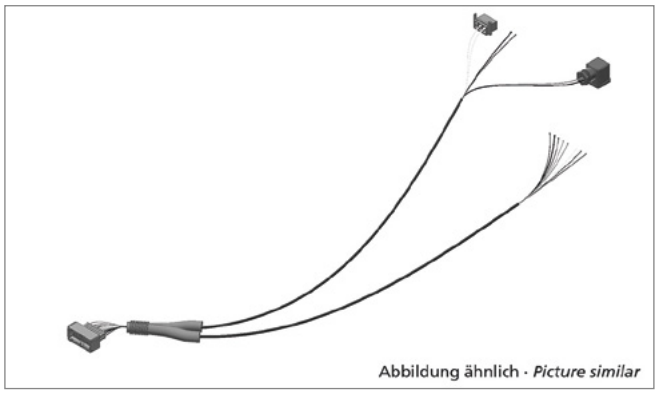

Pos. - **Edscha TS: 40 64 009 350**

ワイヤーハーネス 5m mit カメラケーブル; 2,00 kg

wire harness 5m with camera; 2,00 kg

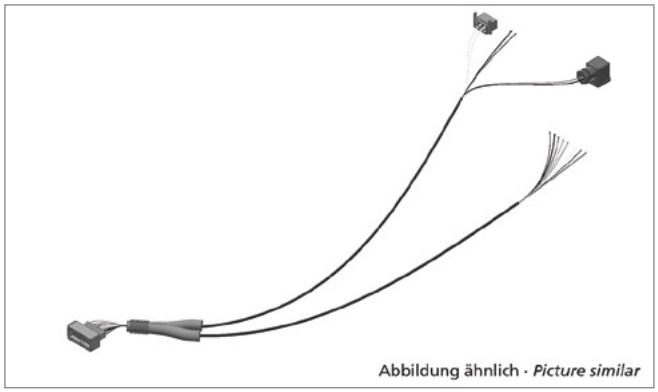

Pos. - **Edscha TS: 40 64 009 360**

ワイヤーハーネス 15m mit カメラケーブル; 3,60 kg

wire harness 15m with camera cable; 3,60 kg

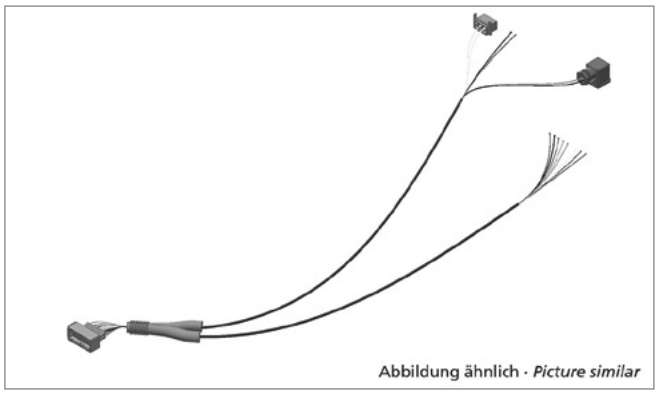

Pos. - **Edscha TS: 40 64 009 370**

ワイヤーハーネス 20m mit カメラケーブル; 4,40 kg

wire harness 20m with camera cable; 4,40 kg

補修部品 (E-Drive) · *Spare parts (E-Drive)*

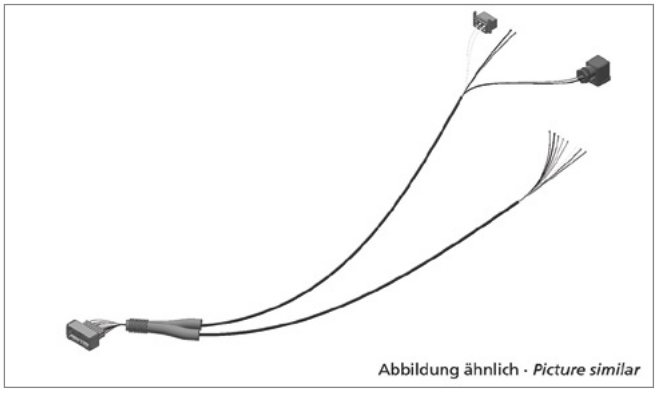

Pos. - **Edscha TS: 40 64 009 380**

ワイヤーハーネス 32m mit カメラケーブル; 6,40 kg

wire harness 32m with camera cable; 6,40 kg

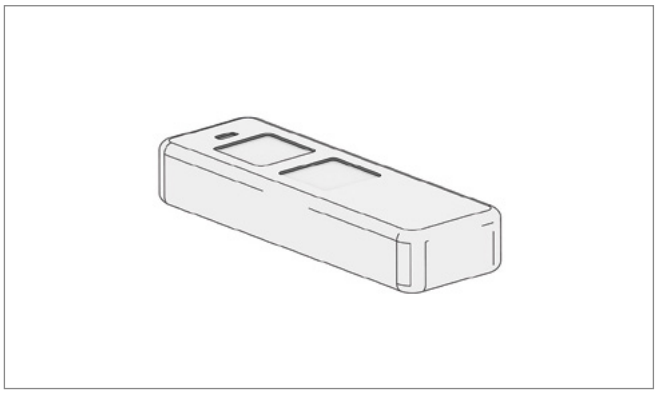

Pos. - **Edscha TS: 40 64 012 200**

ハンドセンダー; 0,04 kg

remote control; 0,04 kg

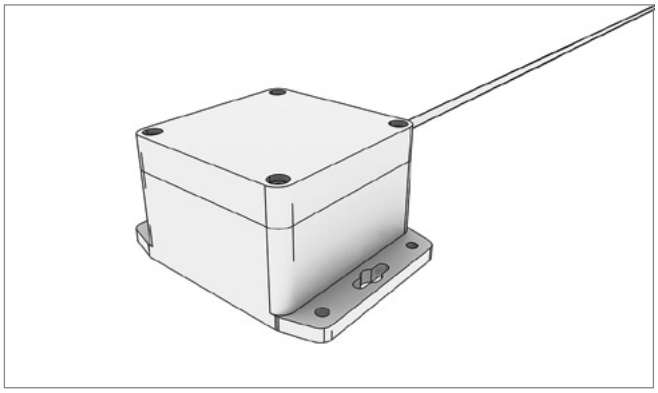

Pos. - **Edscha TS: 40 64 012 260**

受信ユニット; 0,19 kg

receiver unit; 0,19 kg

Pos. - **Edscha TS: 40 64 009 290**

反転ローラー キット; 0,70 kg

deflection roller kit; 0,70 kg

補修部品 (E-Drive) · *Spare parts (E-Drive)*

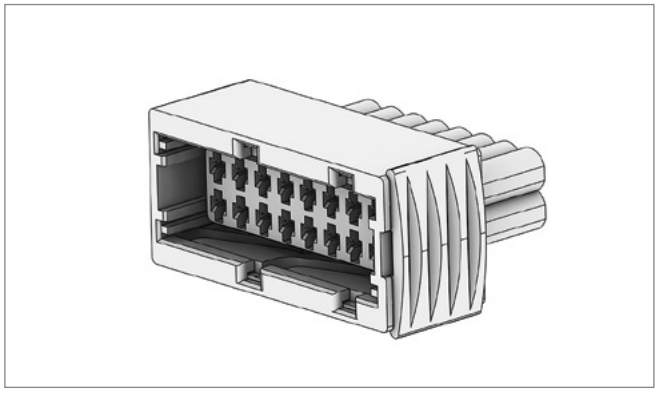

Pos. - **Edscha TS: 40 64 019 960**

ダンプルーフコントロールプラグ; 0,05 kg

plug control TipperRoof; 0,05 kg

補修部品 · *Spare parts*

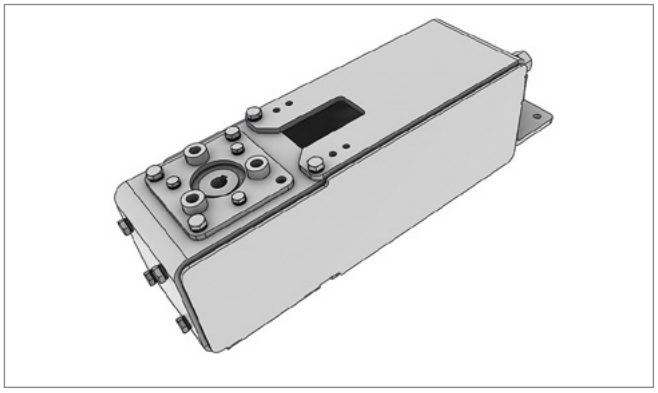

Pos. - **Edscha TS: 40 64 014 710**

Mドライブ モジュール式; 13,12 kg

M-drive AG modular; 13,12 kg

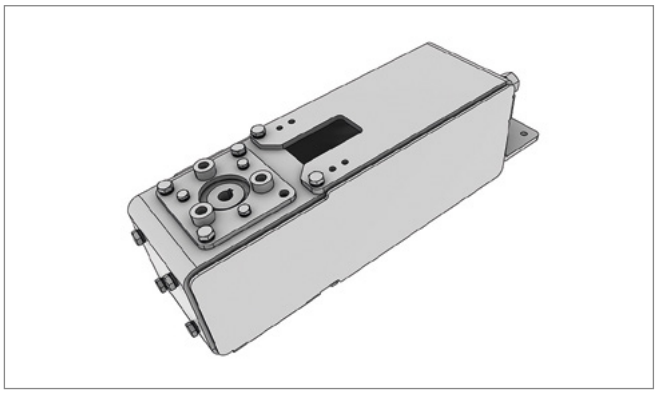

Pos. - **Edscha TS: 40 64 019 880**

Mドライブ モジュール式 球形 ピン加工; 13,46 kg

m-drive globular bolted ag; 13,46 kg

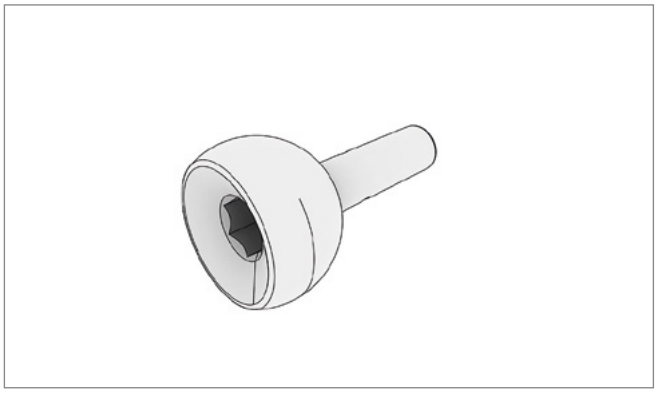

Pos. - **Edscha TS: 40 64 019 910**

輪郭ナット (クランクヘッド) 球形; 0,21 kg

contour nut globular; 0,21 kg

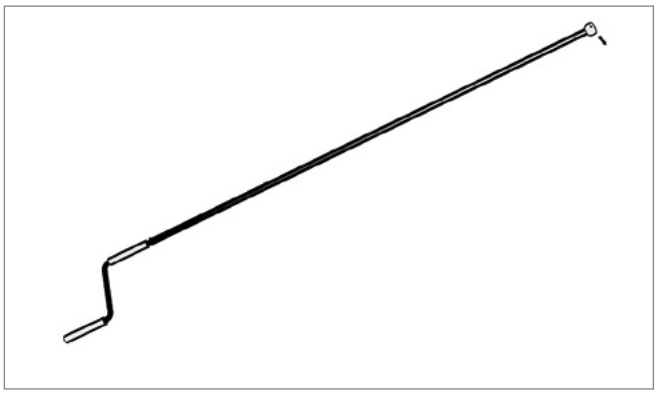

Pos. - **Edscha TS: 40 64 022 230**

ハンドクランク 球形 ピン加工; 1,64 kg

hand crank ag globular bolted; 1,64 kg

TipperRoof

(2400 0XXX)

その他の情報およびヘルプ · *Further information and help*

インストラクション · *Manual*

取扱説明書 TipperRoof、25言語

User Manual TipperRoof, 25 languages

インストラクション · *Manual*

組立手順書 TipperRoof, ドイツ語-英語

Assembly Instructions TipperRoof, german-english

インストラクション · *Manual*

リペアマニュアル TipperRoof, ドイツ語-英語

Repairing Instructions TipperRoof, german-english

本製品に関する詳細な情報およびヘルプは、当社ウェブサイト内のダウンロードエリアなどでご覧いただけます。

Further information on this product as well as help is available on our website, e.g. in the download area.

www.EdschaTS.com

備考 · *Notes*

備考 · *Notes*

技術的な改造はすべて予約済み · Subject to technical changes · 01/2023

European Trailer Systems GmbH
Im Moerser Feld 1f, 47441 Moers, Germany
Phone: +49 (0) 2841 6070 700 · Fax: +49 (0) 2841 6070 333
www.EdschaTS.com

Edscha
Trailer Systems

Das Original

Member of VBG Group