DE/EN
2019 | 04

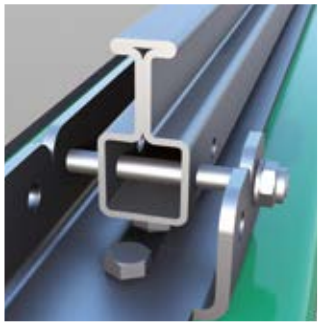

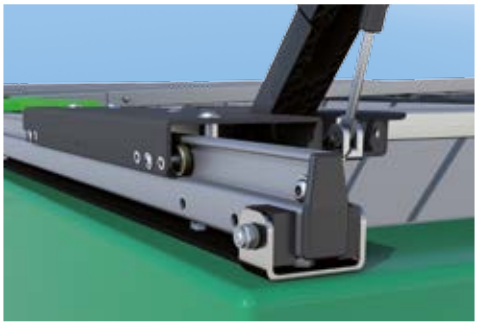

OpenBox

Railway

Die zukunftsweisende Verdecklösung für E-Wagen
The future-oriented roof solution for E-wagons

Edscha
Trailer Systems

www.EdschaTS.com

Das Original

OpenBox

Railway

kompletter Nachrüstsatz mit Plane und Zentralverschluss

complete retrofit kit with tarpaulin and central locking

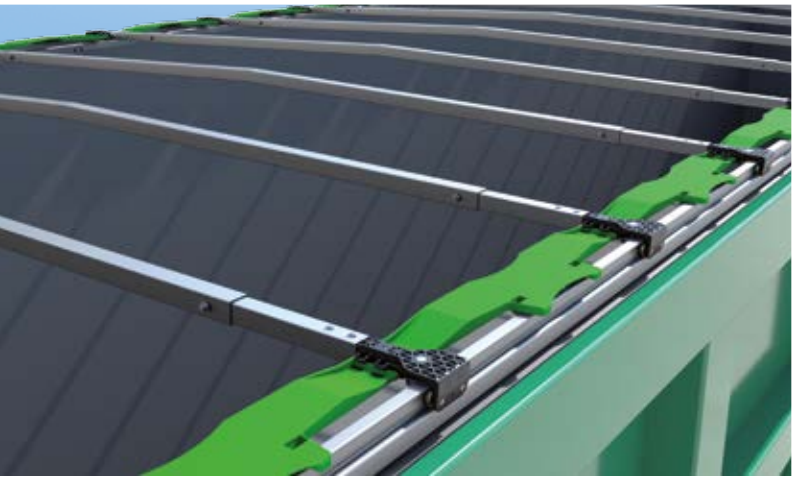

Durch eine genial einfache, zum Patent angemeldete technische Lösung ist es endlich gelungen, den Komfort eines modernen Edscha TS-Verdeckes auf E-Wagen anzuwenden.

Bisher hatte man die Wahl: einen Ea(n/mn)os (E-Wagen) ohne Abdeckung mit loser Plane, welche bei Bedarf durch eine gefährliche Kletterpartie zeitaufwändig von Hand verzurrt und jedesmal nachweisbar sachgerecht gesichert werden musste oder Ta(m)ns-Wagen mit fester Plane oder sperrigem Klappdeckel und stark reduzierter Nutzlast einzusetzen. Dank der neuen Innovation von Edscha TS mit dem nur ca. 300 kg (auf 10 m Länge) schweren und zum Patent angemeldeten **OpenBox Railway** Verdeck kann nun jeder E-Wagen seitlich von unten in kurzer Zeit sicher und komfortabel geöffnet werden. Durch die Verschraubung und schwimmende Aufhängung der Schienen ist eine Nachrüstung einfach möglich und lässt Verformungen von bis zu ca. 60 mm zu. Das Verdeck wurde nach den Kriterien für den kombinierten Verkehr nach EN 283 / UIC 592 ausgelegt und hat die statischen Tests für den Tunnelbegegnungs-Verkehr bestanden. Der TÜV bestätigt, das die Einordnung als E-Wagen auch mit nachgerüstetem Verdeck erhalten bleibt.

Thanks to an ingeniously simple technical solution, for which a patent is pending, it has finally been possible to apply the convenience of the modern Edscha TS roof to E-wagon.

Until now you had to choose between an Ea(n/mn)os (E-wagon) without cover with loose tarpaulin, which if required had to be professionally secured by risky climbing, time-consuming lashing by hand and inspection each time, or use a Ta(m)ns car with a rigid tarpaulin or bulky hinged cover, which required a significantly reduced payload. Thanks to the new ***OpenBox Railway*** *tarpaulin, a patent pending innovation from Edscha TS, which weighs only approx. 300 kg (for 10 m length), every E-wagon can easily and safely be opened by side operation from the ground in no time. The fitted, floating rail mounting allows for easy parts replacement and for ductility of up to 60 mm. The tarpaulin roof has been designed according to the criteria for combined transport pursuant to EN 283/UIC 592 and has passed the static tests for tunnel interchange traffic. The TÜV confirmed that the classification remains as an E-wagon with retrofitted roof.*

Profil · *Profile*

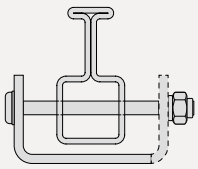

OpenBox Railway

Querspriegel doppelwandig, Schiene schwimmend gelagert

Crossbeam double-walled, floating rail system

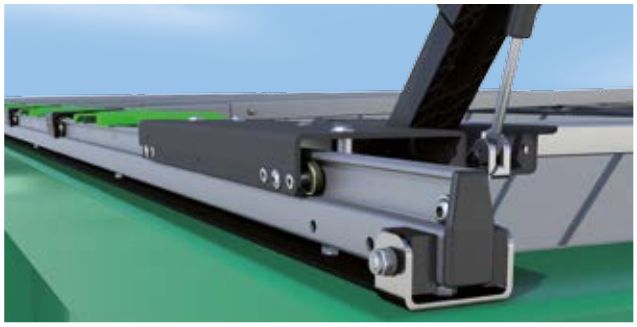

komplett auf E-Wagen verschraubt
fully rigged to E-wagon

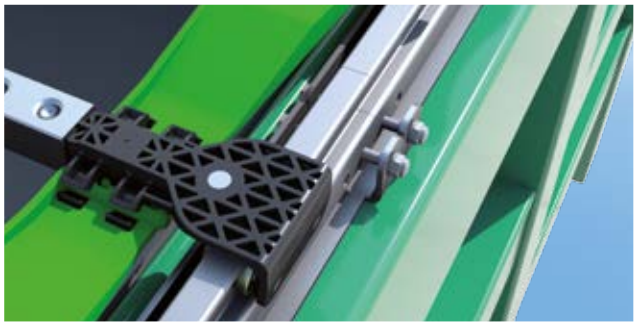

bewährte Großserientechnik
proven series production technology

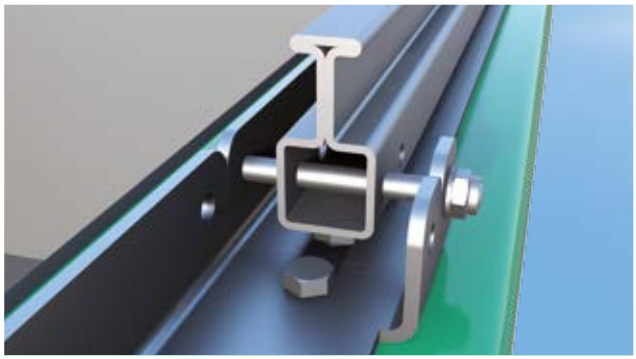

robust, wartungsfrei und leicht instandsetzbar
robust, maintenance-free and easy to repair

Eigenschaften

- Manuell seitlich vom Boden zu bedienen
- Sehr leichtgängig in wenigen Sekunden zu öffnen, auch bei Verformungen bis ca. 60 mm
- Voll integrierbar und jederzeit betriebsdicht
- In der Praxis erhebliche Effizienzsteigerung im Antrieb durch jederzeit geschlossenes Dach, auch bei Leerfahrten
- Robust und servicefreundlich durch Stahlschienen-system mit leicht austauschbaren Segmenten
- Keine Zulassungs-Beschränkungen und universell einsetzbar

Characteristics

- *Manual side operation from the ground*
- *Easy to open in a few seconds, even with ductility of up to 60 mm*
- *Fully integrable and always tightly sealed*
- *Significant increase in efficiency in the drive by having a closed roof at all times, even during empty runs*
- *Robust and service-friendly thanks to the steel rail sytem with easily exchangeable segments*
- *No permit restrictions and universally applicable*

Bedienung · *Operation*

A1 - A3: Öffnungsvorgang, Ein-Mann-Bedienung vom Boden aus
A1 - A3: Opening procedure, one-man operation from the ground

B; C: Ein-Mann-Bedienung, verschiedene Positionen
B; C: One-man operation, different positions

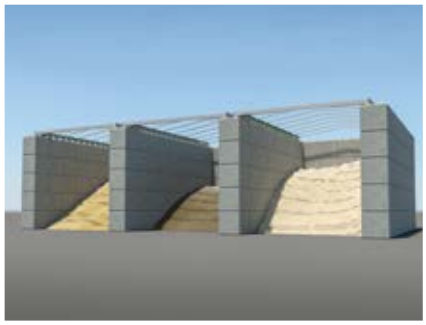
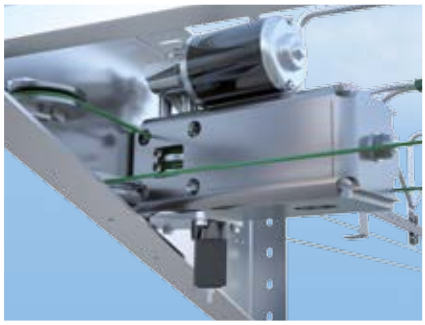

European Trailer Systems GmbH
Im Moerser Feld 1f, 47441 Moers, Germany
Phone: +49 (0) 2841 6070 700 · Fax: +49 (0) 2841 6070 333
www.EdschaTS.com

Member of VBG Group

Edscha
Trailer Systems

Das Original

Alle technischen Änderungen vorbehalten · Subject to technical changes · 04 / 2019